PART NO. 編　番	P1U1-1-6

HITACHI

Reliable solutions

Parts Catalog

パーツカタログ

ZAXIS

200-3 • 200LC-3
210-3 • 210LC-3
210H-3 • 210LCH-3
210K-3 • 210LCK-3
210LCN-3 • 240N-3

Hydraulic Excavator

油圧ショベル

Serial No.　1U1, BFF, 1U2, 1U3 : 200001～
適用号機　BDE, BDF, BDG　　: 600001～

MEMORANDUM

メ　モ　欄

Correctly fill in the following columns. Use these information when ordering the service parts and servicing the machine.
下表を部品注文, 機械管理等にご利用ください。

製 品 識 別 番 号 Product Identification Number	
エ ン ジ ン 型 式 Engine Type	ISUZU (いすゞ) : AI-4HK1XYSA-02
エ ン ジ ン 製 番 Engine Mfg. Number	

◎ This parts catalog shows the components of ZAXIS200-3 Series Hydraulic Excavator.
このパーツカタログは、ZAXIS200-3 シリーズ油圧ショベルに使用している部品を掲載してあります。

Corresponding applicable models are indicated on the top of each page with the marks as shown below.
該当ページ および 該当部品が、何れの機種に適用されるかの表示は、次のように表わします。

■ Applicable Model (適用機種)

Model (機種名)	Model Code (機種コード)	Serial No. (適用号機)	Applicable Model (適用機種)									
			200	210	210_EU	H	K	LCN	LCN_EU	N	N_EU	−
ZAXIS200-3 ZAXIS200LC-3 ZAXIS200-3F	1U1 1UD	200001−	○									○
ZAXIS210-3 ZAXIS210LC-3	BFF	200001−		○								○
ZAXIS210-3 ZAXIS210LC-3	BDE	600001−			○							○
ZAXIS210H-3 ZAXIS210LCH-3 ZAXIS210H-3F	1U2 1UE	200001−				○						○
ZAXIS210K-3 ZAXIS210LCK-3 ZAXIS210K-3F	1U3 1UF	200001−					○					○
ZAXIS210LCN-3	BFG	200001−						○				○
ZAXIS210LCN-3	BDF	600001−							○			○
ZAXIS240N-3	BFL	200001−								○		○
ZAXIS240N-3	BDG	600001−									○	○

■ Mark (記号)

表示方法/INDICATION	適用機種・地域/ APPLICABLE MODEL ・ SPEC
EU	ZX210-3,ZX210LC-3,ZX210LCN-3,ZX240N-3 (ヨーロッパ向け) for Europe Specification Model.
NA	ZX200-3,ZX200LC-3 (北米向け) for North America Specification Model.
−	全機種共通 ALL MODEL

ま　え　が　き

◎　当社では、製品の改良にたえず努力をはらっておりますので、パーツカタログに記載されていない変更が生じている場合があります。不明の点がございましたら、最寄りの支店または営業所にご相談ください。

◎　エンジン部品は別冊のエンジンパーツカタログをご参照ください。

１．部品のご注文について

部品をご注文の際には、製品型式名，製品識別番号，部品番号，部品名，数量を、最寄りの支店または営業所へご連絡ください。

２．パーツカタログの見方

部　　品　　名：部品の名称です。組立品を構成する部品は、部品名の前に「＊」印を付けて記載しています。

数　　量：「１台分の個数」を示します。組立品を構成する部品は、「１組分の個数」を示します。

記 号 の 説 明：サービスコード欄および互換性に記載している各記号の意味は、次の通りです。

Ｗ：　現地加工作業が必要ですので、当社にご用命ください。

Ｈ：　精密部品です。修理は当社にご用命ください。

Ｄ：　単品では交換できませんので、組部品で交換してください。

Ｋ：　サービスパーツキットに含まれています。

Ｒ：　調整用シムなどのように使用する数量が号機毎に異なる事を示します。

Ｓ：　修理，サービス用として供給する部品です。

Ｚ：　エンジン関連部品です。

ＯＳ：オーバーサイズ部品を示します。

ＵＳ：アンダーサイズ部品を示します。
（ＯＳ，ＵＳ　はスタンダードサイズ部品の次の行に、続けて記載しています。）

＃：　このパーツカタログから、その部品の含まれている装置のリストのページに新しく記載した部品であることを示します。

Ｙ：　無条件で互換性があります。

Ｉ：　その部品の代りに使用できる部品の部品番号と数量を、代替部品欄に示します。ただし、代替部品欄に示す部品の代りに、その部品を使用することはできません。

Ｔ：　組み合わせで互換性があります。

Ｐ：　その部品は使用禁止になっています。代替部品欄に示す部品を使用してください。

適　用　号　機：号機は、製品識別番号の下６桁の数字をいいます。

Ｄ：　変更切換時期を年月で表わします。
（例；Ｄ０３／０９－・・・２００３年９月以降この部品を使用。）

Ｈ：　機器の製造番号を表わします。

Ｆ：　フロントアタッチメントの製造番号を表わします。

代　替　部　品：互換性欄の記号に対応して、代替に使用する部品の部品番号と１台分の数量を示します。

《注記》：部品をご注文の際、互換性欄に　Ｙ，Ｉ，Ｐと記載されている場合、自動的に代替部品欄に示されている部品が供給されることがあります。

F O R E W O R D

◎ According to Hitachi's continuous effort to improve the product quality, descriptions in the Parts Catalog may be slightly different from your machine. If any questionable points are found, feel free to contact your nearest Hitachi dealer.

◎ For the engine parts, please refer to the parts catalog of diesel engine issued separately.

1. HOW TO ORDER PARTS

When ordering parts, please specify the following items.

(1) Model/type
(2) Product Identification Number
(3) Part No.
(4) Part Name
(5) Q'ty
(6) Purchaser's Name and Address

2. HOW TO USE THIS PARTS CATALOG

PART NAME: When the part is used as an inner part of an assembly part, the mark "＊" is shown in front of the part name.

Q'TY: Indicates the number of the part used per machine. The quantity of an inner part is the number of the inner part necessary to organize one assembly part.

SYMBOLS USED IN THIS BOOK:

The symbols shown in the service code and interchangeability columns are used to indicate the following information.

W: Requires additional processing at the job site. Ask your nearest Hitachi dealer.
H: Indicate a precise part. Ask your nearest Hitachi dealer for its repair.
D: Impossible to replace as a single part. Replace the part in an assembly unit.
K: Contained in the service part kit.
R: Indicate that the quantity of the part like shims differs depending on the machine serial No.
S: To be supplied as repair or service parts.
Z: Engine related parts.
OS: Over-sized parts
US: Undersized parts
(Part with mark "OS, or US" is described in the next column under the standard size part column.)
#: Indicates newly added parts to the equipment or component.
Y: Interchangeable part without any constraint.
I: Used to indicate the part No. and quantity of the part to be used for the part concerned in the replacement part column. However, the part concerned is not used for the part shown with mark I.
T: Becomes interchangeable when combined.
P: Indicate the part prohibited to use. Use the part shown in the replacement part column.

SERIAL No.: The serial number corresponds to the last six-digit figure of the PIN (Product Identification Number) on the name-plate.

D: Represents the date of modification. (Example: D03/09: New modification part has been applied to the products manufactured in and after Sept 2003.)
H: Indicates the component manufacturing No.
F: Indicates the front attachment manufacturing No

REPLACEABLE PART:

Indicates the part No. and quantity per machine of the replacement part.

NOTE: When the part with mark Y, I, or P shown in the interchangeability column is ordered, the part shown in the replacement part column may be automatically supplied instead of the ordered part.

V O O R W O O R D

◎ Wegens het continu streven van Hitachi naar een verbetering van de productkwaliteit, is het mogelijk dat de beschrijvingen in de onderdelencatalogus lichtjes verschillend zijn van uw machine. Als u vragen heeft, kan u gerust contact opnemen met uw dichtstbijzijnde Hitachi-dealer.

◎ Gelieve voor de motoronderdelen de apart uitgegeven onderdelencataloog dieselmotor te raadplegen.

1. HOE KUNT U ONDERDELEN BESTELLEN
   Als u onderdelen bestelt, gelieve dan de volgende punten toe te lichten, zoals aangegeven in het voorbeeld.
   (1) Model/type
   (2) Product Identificatie Nummer
   (3) Onderdeelnummer
   (4) Naam onderdeel
   (5) Hoev.
   (6) Naam en adres van koper

2. GEBRUIK VAN DE ONDERDELENCATALOOG.

PART NAME: Als het onderdeel als een inwendig onderdeel van een assemblageonderdeel wordt gebruikt, staat het symbool "＊" voor de naam van het onderdeel.

Q'TY: Geeft het aantal gebruikte onderdelen per machine aan. Het aantal voor een inwendig onderdeel is het aantal inwendige onderdelen dat vereist is om één assemblageonderdeel te organiseren.

SYMBOLEN IN DIT BOEK:
De symbolen in de kolommen met de servicecode en de uitwisselbaarheid geven volgende informatie.

- W: Vergt bijkomende verwerking op de werf. Vraag uw dichtstbijzijnde Hitachi-dealer om meer informatie.
- H: Geeft een precisieonderdeel aan. Raadpleeg de dichtstbijzijnde Hitachi-dealer voor de herstelling.
- D: Kan onmogelijk als één onderdeel worden vervangen. Vervang het onderdeel in een assemblage-eenheid.
- K: Zit in de service-onderdelenkit.
- R: Geeft aan dat het aantal van het onderdeel, bijvoorbeeld vulplaatjes, afhankelijk is van het serienummer van de machine.
- S: Te leveren als herstel- of erviceonderdeel.
- Z: Motorverwante onderdelen.
- OS: Buitengewoon grote onderdelen
- US: Ondermaatse onderdelen (onderdeel gemerkt met "OS" of "US" wordt beschreven in de volgende kolom onder de kolom met de standaardgrootte).
- #: Wijst op nieuw toegevoegde onderdelen aan de uitrusting of component.
- Y: Zonder enige beperking uitwisselbaar onderdeel.
- I: Geeft het onderdeelnummer aan, alsook het aantal onderdelen dat moet worden gebruikt voor het onderdeel in kwestie in de kolom met vervangonderdelen. Het onderdeel in kwestie wordt echter niet gebruikt voor het onderdeel dat voorzien is van het symbool I.
- T: Wordt bij combinatie onderling uitwisselbaar.
- P: Geeft aan dat het onderdeel niet mag worden gebruikt. Gebruik het onderdeel dat vermeld is in de kolom met vervangonderdelen.

SERIAL NO.(SERIENUMMER):
Het serienummer komt overeen met de laatste zes cijfers van de PIN (Product Identificatienummer) op het naamplaatje

- D: Dit is de wijzigingsdatum. (Voorbeeld: D03/09: Het nieuw gewijzigde onderdeel werd toegepast op de producten die werden geproduceerd in en na september 2003.)
- H: Geeft het componentfabrieksnummer aan.
- F: Geeft het fabrieksnummer van de frontuitrusting aan.

REPLACEABLE PART:
Geeft het onderdeelnummer aan en het aantal per machine van het vervangonderdeel.

Opmerking: Als het onderdeel met het symbool Y, I of P in de uitwisselbaarheidskolom wordt besteld, kan het onderdeel vermeld in de kolom met vervangonderdelen automatisch worden geleverd in plaats van het bestelde onderdeel.

V O R W O R T

◎ Aufgrund von Hitachis fortwährenden Bemühungen zur Verbesserung der Produktqualität müssen die in Ihrem Ersatzteilekatalog aufgeführten Beschreibungen nicht unbedingt genau mit den einzelnen Teilen Ihrer Maschine übereinstimmen. Setzen Sie sich im Zweifelsfalle bitte mit Ihrem Hitachi-Händler in Verbindung.

◎ Für Bauteile des Motors nehmen Sie bitte auf den getrennt veröffentlichten Teilekatalog für den I eselmotor Bezug.

1. TEILEBESTELLUNG

Bei der Teilebestellung machen Sie bitte die folgenden, im nachstehenden Beispiel gezeigten Angaben:
(1) Modell/Typ
(2) Produkt Identifikationsnummer
(3) Teile-Nr.
(4) Teilebezeichnung
(5) Anz.
(6) Name und Anschrift des Käufers

2. VERWENDUNG DIESES TEILEKATALOGS

PART NAME: Wenn ein Teil als Bauteil einer Einheit verwendet wird, steht vor der Teilbezeichnung die Kennzeichnung “＊”.

Q'TY: Gibt die verwendete Anzahl eines Teils pro Maschine an. Die verwendete Anzahl eines bestimmten Teils stellt die Anzahl der für eine Baugruppe erforderlichen Teile dar.

IN DIESEM BUCH VERWENDETE SYMBOLE:

Die im Servicecode und den Austauschspalten angegebenen Symbole haben folgende Bedeutung:

W: Eine weitere Verarbeitung ist vor Ort erforderlich. Setzen Sie sich dazu mit Ihrem Hitachi-Händler in Verbindung.
H: Weist auf ein Präzisionsteil hin. Setzen Sie sich zur Reparatur dieses Teils bitte mit Ihrem Hitachi-Händler in Verbindung.
D: Kann nicht einzeln ausgewechselt werden. Dieses Teil muss in einer Baugruppe ausgewechselt werden.
K: Im Wartungsteilekit enthalten.
R: Weist darauf hin, dass die verwendete Anzahl des entsprechenden Teils, wie zum Beispiel Unterlegscheiben, von der Seriennummer der Maschine abhängt.
S: Als Reparatur- oder Wartungsteile lieferbar.
Z: Zum Motor gehörende Teile.
OS: Bauteile mit Übermaß
US: Teile mit Untergröße (mit “OS” oder “US” markierte Teile werden in der nächsten Spalte unter der Spalte für Teile mit Standardgröße beschrieben).
#: Weist auf Teile hin, die der entsprechenden Ausrüstung oder einem Bauelement neu hinzugefügt wurden.
Y: Teil, das ohne Einschränkung austauschbar ist.
I: Angabe der Teilenummer und verwendeten Anzahl eines Teils für ein in der Ersatzteilespalte angegebenes Teil. Das entsprechende Teil wird jedoch nicht für das mit I gekennzeichnete Bauelement verwendet.
T: Wird bei kombinierter Verwendung austauschbar.
P: Weist auf ein Teil hin, dessen Verwendung nicht zugelassen ist. Verwenden Sie das in der Ersatzteilespalte angegebene Teil.

SERIAL No. (SERIEN-NR.):

Die Seriennummer entspricht der letzten sechsstelligen Zahl der PIN (Produkt-Identifikationsnummer) auf dem Typenschild.

D: Gibt das Datum, an dem eine Modifizierung ausgeführt wurde, an. (Beispiel: D03/09: Das modifizierte Teil ist für Produkte, die im September 2003 oder später hergestellt wurden, verwendet worden.)
H: Gibt die Fertigungsnummer eines Bauteils an.
F: Gibt die Fertigungsnummer des Arbeitsgeräts an.

REPLACEABLE PART:

Gibt die Teilenummer sowie die verwendete Anzahl eines Ersatzteils pro Maschine an.

Hinweis: Bei Bestellung von Teilen mit der Kennzeichnung Y, I oder P aus der Austauschspalte wird u. U. automatisch ein Teil aus der Ersatzteilespalte statt des bestellten Teils geliefert.

AVANT-PROPOS

◎ Dû aux efforts continus d'Hitachi en vue d'améliorer la qualité de ses produits, les descriptions dans le catalogue de pièces détachées peuvent différer légèrement de celle de votre chine. Si vous doutez de certains détails, n'hésitez pas à contacter votre concessionnaire Hitachi le plus proche.

◎ En ce qui concerne les pièces détachées du moteur, veuillez consulter le catalogue de pièces détachées spécifique au moteur diesel.

1 COMMENT COMMANDER DES PIECES ETACHEES

Lors de votre commande, veuillez spécifier les léments suivants comme démontré dans l'exemple ci-dessous.

(1) Modèle/type
(2) Produit Numéro d'identification
(3) N°de référence
(4) Dénomination du composant
(5) Quantité
(6) Nom et adresse de l'acheteur

2 COMMENT UTILISER CE CATALOGUE

PART NAME: Lorsqu'une pièce fait partie intégrante d'un assemblage, le signe « ✻ » apparaît avant la dénomination du composant.

Q'TY: Indique le nombre de pièces utilisées par machine. La quantité des pièces internes correspond au nombre de pièces internes nécessaires pour la composition d'un assemblage.

SYMBOLES UTILISÉS DANS CE CATALOQUE :

Les symboles figurant dans le code de service et dans les colonnes d'interchangeabilité correspondent aux indications suivantes.

W: Exige un traitement complémentaire sur le site. Renseignez-vous auprès de votre concessionnaire Hitachi le plus proche.
H: Indique une pièce en particulier. Demandez à votre concessionnaire Hitachi le plus proche de la réparer.
D: Pièce impossible à remplacer séparément. Remplacez la pièce dans son ensemble.
K: Pièce contenue dans le kit de réparation.
R: Indique que la quantité de pièces telles que des cales d'épaisseur diffère selon le numéro de série de la machine.
S: Pièce disponible comme pièce de réparation ou d'entretien.
Z: Pièces faisant partie du moteur.
OS: Pièces aux cotes de réparation supérieures
US: Pièces aux cotes de réparation (sous-dimensionnées) (les pièces marquées de « OS » ou « US » sont décrites dans la colonne suivante, dans la colonne de pièce standard.)
#: Indique des pièces récemment ajoutées à la machine ou au composant.
Y: Pièce interchangeable sans autre condition.
I: Utilisé pour indiquer le numéro de référence et la quantité de la pièce à utiliser pour le composant concerné dans la colonne de pièce de rechange. Toutefois, la pièce concernée n'est pas utilisée pour le composant indiqué par I.
T: Devient interchangeable lorsqu'il est utilisé en combinaison avec d'autres pièces.
P: Indique une pièce à ne pas utiliser. Utilisez la pièce indiquée dans la colonne de pièce de rechange.

SERIAL NO.(N°de SERIE):

Le numéro de série correspond aux six derniers chiffres du Numéro d'identification (PIN) de la plaque d'identification

D: Représente la date de modification. (Exemple : D03/09 : la nouvelle pièce modifiée a été montée sur les machines fabriquées durant et après septembre 2003).
H: Indique le numéro de fabrication du composant.
F: Indique le numéro de fabrication de l'équipement avant.

REPLACEABLE PART:

Indique le numéro de référence et la quantité par machine de la pièce de rechange.

Note: Lorsque vous commandez une pièce comportant un Y, I, ou P dans la colonne d'interchangeabilité, la pièce indiquée dans la colonne de pièce de rechange peut être livrée automatiquement à la place de la pièce commandée.

P R E F A Z I O N E

◎ Come conseguenza ai continui sforzi di Hitachi per migliorare la qualità dei prodotti, le descrizioni riportate nel Catalogo delle parti di ricambio potrebbero differire leggermente dalla macchina in dotazione. Se si riscontrano delle diversità, contattare immediatamente il concessionario Hitachi più vicino.

◎ Per quanto riguarda i ricambi del motore consultare il catalogo del motore diesel pubblicato separatamente.

1. ORDINAZIONE DEI RICAMBI

Al momento dell'ordinazione specificare i seguenti elementi come indicato nell'esempio qui sotto.

(1) Modello/tipo
(2) Prodotto Numero identificativo
(3) N. ricambio
(4) Nome ricambio
(5) Q.tà
(6) Nome e indirizzo acquirente

2. USO DEL CATALOGO

PART NAME: quando il componente viene utilizzato come componente interno di un componente del gruppo, davanti alla nomenclatura dei componenti viene indicato il simbolo "∗".

Q'TY: indica il numero di componenti utilizzati per ciascuna macchina. La quantità di componenti interni corrisponde al numero di componenti interni necessari per realizzare un componente del gruppo.

SIMBOLI UTILIZZATI IN QUESTO MANUALE:

I simboli indicati nel codice di manutenzione e nelle colonne di interscambiabilità vengono utilizzati per indicare le seguenti informazioni.

W: richiede un'elaborazione aggiuntiva sull'area di lavoro. Contattare il concessionario Hitachi più vicino.
H: indica un determinato componente. Contattare il concessionario Hitachi più vicino per la riparazione.
D: indica l'impossibilità di effettuare la sostituzione del singolo componente. Sostituire il componente in blocco.
K: contenuto nel kit delle parti di ricambio.
R: indica che la quantità di componenti, come gli spessori, è diversa in funzione del numero di serie della macchina.
S: forniti come parti di ricambio o riparazione.
Z: componenti relativi al motore.
OS: Componenti sovradimensionati
US: componenti sottodimensionati (i omponenti contrassegnati dal simbolo "OS" o "US" vengono descritti nella colonna successiva sotto la colonna dei componenti di dimensioni standard.)
#: indica nuovi componenti aggiunti all'equipaggiamento o al componente.
Y: componente interscambiabile senza restrizioni.
I: indica il codice pezzo e la quantità di componenti da utilizzare per il componente in questione nella colonna delle parti di ricambio. Tuttavia, il componente in questione non viene utilizzato per il componente contrassegnato dal simbolo "I".
T: diventa interscambiabile se combinato.
P: indica il componente da non utilizzare. Utilizzare il componente indicato nella colonna delle parti di ricambio.

SERIAL NO.(N. SERIE.):

Il numero di serie corrisponde alle ultime sei cifre del numero di matricola del prodotto stampato sulla targhetta del nome

D: indica la data di modifica. (Esempio: D03/09: il componente modificato è stato applicato sui prodotti realizzati in data Settembre 2003 o successivamente)
H: indica il numero di fabbricazione del componente.
F: indica il numero di fabbricazione dell'attrezzo anteriore.

REPLACEABLE PART:

indica il codice pezzo e la quantità delle parti di ricambio per ciascuna macchina.

Nota: Quandoviene ordinato il componente contrassegnato dal simbolo Y, I o P, indicato nella colonna di interscambiabilità, al posto del componente ordinato viene fornito automaticamente il componente indicato nella colonna delle parti di ricambio.

P R E F A C I O

◎ Debido al continuo esfuerzo de Hitachi por mejorar la calidad de sus productos, puede que las descripciones del “Parts Catalog” (Catálogo de piezas) no coincidan exactamente con su máquina. Si encuentra algún punto dudoso, no dude en ponerse en contacto con el distribuidor de productos de Hitachi más cercano.

◎ En lo referente a las piezas del motor, consulte el catálogo de piezas del motor diesel que se publica por separado.

1. CÓMO SE PIDEN LAS PIEZAS

Para pedir piezas, especifique los siguientes lementos según se muestra en el siguiente ejemplo.

(1) Modelo / tipo
(2) Producto Número de identificación
(3) Núm. Pieza
(4) Núm. Pieza
(5) Cant.
(6) Nombre y dirección del comprador

2. CÓMO SE UTILIZA ESTE CATÁLOGO DE PIEZAS

PART NAME: Cuando se trata de una pieza interior de un montaje, la marca “＊” aparece delante del nombre de la pieza.

Q'TY: Indica cuántas piezas de ese tipo lleva cada máquina. La cantidad indicada junto a una pieza interna indica cuántas piezas internas de ese tipo son necesarias para realizar un ensamblaje.

SÍMBOLOS UTILIZADOS EN ESTE LIBRO:

Los símbolos indicados en el código de mantenimiento y en las columnas de piezas intercambiables indican la siguiente información:

W: Requiere procesamiento adicional en el lugar en el que se realice el trabajo. Pregunte al distribuidor de productos Hitachi más cercano.
H: Indica una pieza precisa. Pregunte al distribuidor de productos de Hitachi más cercano por la reparación de la pieza.
D: No se puede cambiar sola, hay que cambiar también otras piezas. Cambie la pieza en un montaje.
K: Incluida en el kit de piezas de repuesto.
R: Indica que la cantidad de piezas, como las cuñas, depende del número de serie de la máquina.
S: Se suministra como pieza de reparación o de repuesto.
Z: Pieza relacionada con el motor.
OS: Piezas de tamaño grande
US: Pieza de tamaño reducido (Las piezas con las marcas “OS” o “US” están descritas en la siguiente columna bajo la columna de piezas de tamaño estándar.)
#: Indica una pieza recientemente añadida al equipo o componente.
Y: Pieza intercambiable sin ningún tipo de limitación.
I: Usada para indicar el número de la pieza y cuántas se van a utilizar para la pieza indicada en la columna de piezas de repuesto. Ahora bien, la pieza indicada en la columna de piezas de repuesto no se utiliza para la pieza que lleva la marca I.
T: Se convierte en intercambiable cuando se combina con otras.
P: Indica una pieza que no se puede usar. Use la pieza indicada en la columna de piezas de repuesto.

SERIAL NO.(Núm. SERIE):

El número de serie corresponde al último número de seis dígitos del NIP (Número de Identificación del Producto) que aparece en la placa de datos técnicos.

D: Representa la fecha de modificación. (Ejemplo: D03/09: En los productos fabricados desde septiembre de 2003 en adelante se ha incluido esta pieza recientemente modificada.
H: Indica el número de fabricación del componente.
F: Indica el número de fabricación del accesorio frontal.

REPLACEABLE PART:

Indica el número de la pieza y cuántas lleva cada máquina.

Nota: Cuando se hace un pedido de una pieza que lleva la marca Y, I o P en la columna de piezas intercambiables, se puede suministrar automáticamente la pieza indicada en la columna de piezas de repuesto en lugar de la pieza que se ha pedido.

F O R O R D

◎ Som følge af Hitachis fortsatte indsats for at forbedre produktkvaliteten kan beskrivelserne i reservedelskataloget være lidt forskellig fra Deres maskine. Hvis De er i tvivl om noget bedes De kontakte den nærmeste Hitachi-forhandler.

◎ Vedrørende motordele, se da venligst reservedelskataloget for diesel-motor der udgives separat.

1. HVORDAN MAN BESTILLER RESERVEDELE

Når De bestiller reservedele, bedes De venligst angive følgende emner, som vist i følgende eksempel.

(1) Model/type
(2) Produkt Identifikations-Nummer
(3) Del Nr.
(4) Delens navn
(5) Antal/mængde
(6) Kundens navn og adresse

2. HVORDAN MAN BRUGER DETTE RESERVEDELSKATALOG

PART NAME: Når reservedelen anvendes som en indvendig del på en montage, vises dette mærke "＊" foran styknavnet.

Q'TY: Angiver antallet af dele, der anvendes pr. maskine. Antal angiver, hvor mange af en indvendig del, der er nødvendig til én montage.

SYMBOLER ANVENDT I DENNE BOG:

Symbolerne vist i kolonnerne for servicekoden og ombyttelighed anvendes til at angive følgende information.

W: Kræver yderligere tilvirkning på arbejdsstedet. Spørg den nærmeste Hitachi-forhandler.
H: Angiver en præcisionsdel. Bed den nærmeste Hitachi-forhandler om at reparere.
D: Kan ikke udskiftes som en separat del. Erstatter delen i en montage.
K: Indeholdt i reservedelskittet.
R: Angiver, at antallet af dele som f.eks. afstandsstykker afhænger af maskinens serienummer.
S: Leveres som reparations- eller servicedele.
Z: Dele tilknyttet motoren.
OS: Overdimensionerede dele.
US: Dele i understørrelse (dele med markeringen "OS", eller "US" beskrives i næste kolonne under reservedelskolonnen for standardstørrelse.)
#: Angiver dele, der for nylig er blevet tilføjet udstyret eller komponenten.
Y: Del, der kan ombyttes uden begrænsning.
I: Anvendes til at angive styknr. og antal dele, der skal bruges til den berørte komponent i kolonnen for reservedele. Den berørte del bruges dog ikke til den del, der vises med et I.
T: Bliver ombyttelig, når den kombineres.
P: Angiver den del, det er forbudt at anvende. Anvend delen, der vises i kolonnen for reservedele.equipment or component.

SERIAL NO.(SERIE Nr.):

Serienummeret svarer til de sidste 6 cifre i PIN-koden (Produkt Identifikations Nummer) på navnepladen.

D: Repræsenterer datoen for modifikation. (Eksempel: D03/09: Ny modificeringsdel er blevet anvendt til produkter fremstillet i eller efter september 2003.)
H: Angiver komponentens produktionsnummer.
F: Angiver produktionsnummer for frontudstyret.

REPLACEABLE PART:

Angiver styknummer samt antallet af reservedele pr. maskine.

Bemærk: Når du bestiller delen med Y-, I-, eller P-mærket vist i kolonnen for ombyttelighed, vil delen vist i kolonnen for reservedele muligvis automatisk blive leveret i stedet for den bestilte del.

P R E F Á C I O

◎ De acordo com o contínuo esforço por parte da Hitachi para melhorar a qualidade do produto, as descrições no Catálogo das Peças podem ser ligeiramente diferentes da sua máquina. Se tiver dúvidas em relação a qualquer ponto, contacte o concessionário Hitachi mais perto de si.

◎ Para as peças do motor, consulte por favor o catálogo de peças do motor a gasóleo emitido separadamente.

1. COMO ENCOMENDAR PEÇAS

Aquando da encomenda de peças, por favor especifique os itens, conforme indicado no seguinte exemplo.

(1) Modelo/tipo
(2) Produto Número de Identificação
(3) N.º da Peça
(4) Nome da Peça
(5) Qtd
(6) Nome e Endereço do Comprador

2. COMO UTILIZAR ESTE CATÁLOGO DE PEÇAS

PART NAME: Quando a peça é utilizada como uma peça interior de um conjunto de peças, a marca " ∗ " é mostrada à frente do nome da peça.

Q'TY: Indica o número da peça utilizada por máquina. A quantidade de uma peça interior é o número da peça interior necessário para organizar um conjunto de peças.

SÍMBOLOS UTILIZADOS NESTE LIVRO:

Os símbolos ilustrados no código de serviço e as colunas permutáveis são utilizados para indicar a seguinte informação.

W: Requer processamento adicional no local de trabalho. Pergunte no seu concessionário Hitachi mais próximo.
H: Indique uma peça exacta. Pergunte no seu concessionário Hitachi mais próximo pela sua reparação.
D: É impossível substituir como uma peça única. Substitua a peça como uma unidade de um conjunto.
K: Incluído no conjunto de peças de serviço.
R: Indica que a quantidade da peça (como os calços) varia, dependendo do N.º de série da máquina.
S: Para ser fornecida como peças para reparação ou serviço.
Z: Peças relacionadas com o motor.
OS: Peças de sobremedida
US: Peças subdimensionadas (A peça com a marca "OS" ou "US" é descrita na seguinte coluna sob a coluna da peça de tamanho padrão.)
#: Indica peças recentemente adicionadas ao equipamento ou componente.
Y: Peça permutável sem qualquer restrição.
I: Usado para indicar o N.º da peça e a quantidade da peça a ser utilizada para a peça indicada na coluna das peças de substituição. Contudo, a peça indicada não é utilizada para a peça ilustrada com a marca I.
T: Passa a ser permutável quando combinada.
P: Indica a peça que não é permitido utilizar. Utilize a peça indicada na coluna das peças de substituição.

SERIAL NO.(N.º DE SÉRIE.):

O número de série corresponde aos últimos seis dígitos do PIN (Número de Identificação do Produto) na chapa de identificação.

D: Representa a data de modificação. (Exemplo: D03/09: Foi aplicada uma nova peça de modificação aos produtos fabricados em e após Set. de 2003.)
H: Indica o N.º de fábrica do componente.
F: Indica o N.º de fábrica do acessório dianteiro.

REPLACEABLE PART:

Indica o N.º da peça e a quantidade por máquina da peça de substituição.

Nota: Quando a peça com a marca Y, I ou P indicada na coluna das peças de substituição é encomendada, a peça indicada na coluna das peças de substituição pode ser fornecida automaticamente em vez da peça encomendada.

I N N L E D N I N G

◎ På grunn av at Hitachi stadig forbedrer produktkvaliteten, kan det være at noen beskrivelser i delekatalogen er noe forskjellig fra din maskin. Hvis du finner tvilsomme punkter, ta gjerne kontakt med nærmeste Hitachi-forhandler.

◎ For reservedeler til motoren henvises til delekatalogen for dieselmotor som utgis s eparat.

1. BESTILLE RESERVEDELER

Ved bestilling av reservedeler må man oppgi følgende informasjon, slik som vist i det følgende eksemplet.

(1) Modell/type
(2) Produkt Identifikasjonsnummer
(3) Delenr.
(4) Delenavn
(5) Ant.
(6) Kjøpers navn og adresse

2. SLIK BRUKER DU DENNE DELEKATALOGEN

PART NAME: Når delen brukes som en indre del av en enhet står merket ” ∗ ” foran delenavnet.

Q'TY: Viser antall av delen som brukes pr. maskin. Mengden av en indre del er antallet av den indre delen som er nødvendig for å organisere en enhetsdel.

SYMBOLER BRUKT I DENNE BOKEN:

Symbolene som vises i servicekoden og ombyttbare kolonner brukes til å indikere følgende informasjon.

W: Krever ekstra behandling på arbeidsstedet. Spør din nærmeste Hitachi-forhandler.
H: Indikerer en bestemt del. Spør din nærmeste Hitachi-forhandler angående reparasjon.
D: Umulig å skifte ut som enkeltdel. Skift delen i en montasjeenhet.
K: Finnes i servicedelsettet.
R: Indikerer at antall deler, som mellomlegg, endres med maskinens serienummer.
S: Leveres som reparasjons- eller servicedeler.
Z: Deler som er forbundet med motor.
OS: Overdimensjonerte deler
US: Underdimensjonerte deler (deler med merkene ”OS” eller ”US” beskrives i neste kolonne under kolonnen med standardstørrelsesdeler).
#: Indikerer deler som nylig er lagt til utstyret eller komponenten.
Y: Ombyttbar del uten tvang.
I: Brukes for å indikere delenummer og mengde av delen som skal brukes for aktuell del i reservedelskolonnen. Men den aktuelle delen brukes ikke for delen vist med merket I.
T: Blir ombyttbar ved kombinasjon.
P: Indikerer delen som ikke er tillatt å bruke. Bruk delen som er vist i reservedelskolonnen.

SERIAL NO.(SERIE-nr.):

Serienummeret svarer til de siste seks tallene i PIN-koden (productidentifikasjonsnummeret) på navneplaten.

D: Står for endringsdato. (Eksempel: D03/09: Ny modifiseringsdel er brukt på produkter som er produsert i og etter september 2003.)
H: Indikerer komponentproduksjonsnummeret.
F: Indikerer frontutstyrets produksjonsnummer.

REPLACEABLE PART:

Indikerer delenummer og mengde pr. maskin for reservedelen.

Merk: Ved bestilling av deler med merket Y, I eller P vist i kolonnen for ombyttbarhet, kan delen som vises i reservedelskolonnen leveres automatisk i stedet for den bestilte delen.

FÖRORD

◎ I enlighet med Hitachis kontinuerliga insatser för att förbättra produktkvaliteten kan beskrivningarna i delkatalogen skilja sig något från din maskin. Om du har några frågor får du gärna kontakta din närmaste Hitachi-återförsäljare.

◎ Vad gäller motorns delar hänvisas till reservdelskatalogen för dieselmotor som utgivits separat.

1. SÅ HÄR BESTÄLLER DU RESERVDELAR

När du ska beställa reservdelar, lämnar du de uppgifter som visas i följande exempel.

(1) Modell/typ
(2) Produkt Serienummer
(3) Reservdelsnr.
(4) Reservdelsnamn
(5) Anta
(6) Kundens namn och adress

2. SÅ HÄR ANVÄNDER DU DEN HÄR RESERVDELSKATALOGEN

PART NAME: När delen används som en inre del av en montering visas symbolen ” ∗ ” framför delens namn.

Q'TY: Anger antalet delar som används per maskin. Antalet inre delar är detsamma som antalet inre delar som behövs för en monteringsdel.

SYMBOLER SOM ANVÄNDS I DEN HÄR BOKEN:

Symbolerna som visas i servicekoden och kolumnerna för utbytbara delar används för att ange följande information.

W: Kräver ytterligare bearbetning på arbetsplatsen. Fråga närmaste Hitachi-återförsäljare.
H: Ange en exakt del. Kontakta närmaste Hitachi-återförsäljare angående reparation.
D: Det går inte att ersätta delen med en enda del. Byt ut delen i en monteringsenhet.
K: Ingår i uppsättningen servicedelar.
R: Anger att antalet delar som t.ex. mellanlägg varierar beroende på maskinens serienr.
S: Används som reparations- eller servicedelar.
Z: Delar som hör till motorn.
OS: Överdimensionerade delar
US: För små delar (del som är märkt ”OS” eller ”US” beskrivs i nästa kolumn under kolumnen för del i standardstorlek.)
#: Anger delar som nyligen tillförts till utrustningen eller komponenten.
Y: Utbytbar del utan begränsningar.
I: Anges för att ange delens nr och antalet delar som används för den aktuella delen i kolumnen för reservdelar. Den aktuella delen används dock inte för delen med symbolen I.
T: Blir utbytbar i kombination med andra delar.
P: Anger del som är förbjuden att använda. Använd delen som visas i kolumnen för reservdelar.

SERIAL NO.(SERIENR.):

Serienumret överensstämmer med det sista sexsiffriga numret på PIN-koden (produktens identifikationsnummer) på namnplåten.

D: Representerar datumet för ändringen. (Exempel: D03/09: Den nya ändrade delen har tillförts till produkterna som tillverkats fr.o.m. september 2003.)
H: Anger komponentens tillverkningsnummer.
F: Anger frontanordningens tillverkningsnummer.

REPLACEABLE PART:

Anger delens nummer och antalet reservdelar per maskin.

Obs!: När delen som är märkt Y, I eller P och som visas i kolumnen för utbytbara delar beställs kan delen som visas i kolumnen för reservdelar automatiskt erhållas i stället för den beställda delen.

E S I P U H E

◎ Hitachin jatkuvan tuotekehityksen vuoksi jotkut osaluettelon kuvaukset saattavat poiketa hieman koneessasi olevista osista. Jos sinulla on kysyttävää, ota yhteys lähimpään Hitachi-jälleenmyyjään.

◎ Moottorin osat löytyvät erikseen toimitetusta dieselmoottorin osaluettelosta

1. OSIEN TILAAMINEN

Osia tilattaessa tulee ilmoittaa seuraavan esimerkin mukaiset kohdat.

(1) Malli/tyyppi
(2) Tuote Tunnistusnumero
(3) Osan numero.
(4) Osan nimi
(5) Lukumäärä
(6) Ostajan nimi ja osoite

2. UINKA OSALUETTELOA KÄYTETÄÄN

PART NAME: Kun osaa käytetään kokoonpano-osan sisäosana, osan nimen edessä on merkki ”＊”.

Q'TY: Osoittaa osien määrän/kone. Sisäosan määrällä osoitetaan, kuinka monta sisäosaa tarvitaan kokoonpano-osan kokoamiseen.

TÄSSÄ KIRJASSA KÄYTETYT SYMBOLIT:

Huoltokoodissa ja vaihdettavuustaulukoissa käytetyillä symboleilla osoitetaan seuraavat tiedot.

W: Vaatii lisäkäsittelyä työpisteessä. Kysy lähimmältä Hitachi-jälleenmyyjältä.
H: Osoittaa osan tarkasti. Ota korjausasioissa yhteyttä lähimpään Hitachi-myyjään.
D: Ei voida vaihtaa yhtenä osana. Vaihda osa kokoonpanoyksikkönä.
K: Sisältyy huolto-osasarjaan.
R: Merkitsee, että osien (kuten säätölevyjen) määrä vaihtelee koneen sarjanumerosta riippuen.
S: Toimitetaan korjaus- tai huolto-osina.
Z: Moottoriin liittyvät osat.
OS: Ylisuuret osat
US: Alakokoiset osat (osat, joiden merkintä on "OS" tai "US", kuvaillaan seuraavassa sarakkeessa vakiokokoisten osien sarakkeen alapuolella.)
#: Merkitsee laitteistoon tai komponenttiin hiljattain lisättyjä osia.
Y: Rajoituksitta vaihdettavissa oleva osa.
I: Tällä merkitään varaosataulukon varaosanumero ja osien määrä. Kyseessä olevaa osaa ei kuitenkaan käytetä osalle, jonka merkintä I.
T: Tulee keskenään vaihdettavaksi yhdistettynä.
P: Merkitsee osaa, jonka käyttö on kiellettyä. Käytä varaosasarakkeessa mainittua osaa.

SERIAL NO.(Sarjanumero.):

Sarjanumero vastaa nimikilvessä olevan tuotteen tunnistusnumeron (PIN = Product Identification Number) viimeistä kuutta numeroa.

D: Merkitsee muutoksen päivämäärää. (Esimerkiksi D03/09: Uutta muutososaa on käytetty tuotteissa, jotka on valmistettu vuoden 2003 syyskuussa tai sen jälkeen.)
H: Merkitsee komponentin valmistusnumeroa.
F: Merkitsee puomiston valmistusnumeroa.

REPLACEABLE PART:

Merkitsee osanumeroa ja varaosan määrää/kone.

Huomautus: Kun tilaat osan jolla on merkintä Y, I tai P vaihdettavuussarakkeessa, varaosasarakkeessa näytetty osa voidaan toimittaa automaattisesti tilatun osan asemesta.

П Р Е Д И С Л О В И Е

◎ В связи с постоянным стремлением Hitachi к повышению качества своей продукции, описание деталей в Каталоге деталей может несколько отличаться от того, что установлено на вашей машине. Если возникают какие-либо вопросы, не стесняйтесь обратиться к своему ближайшему дилеру Hitachi.

◎ Что касается деталей двигателя, пожалуйста, обратитесь к Каталогу деталей дизельного двигателя, который составляется отдельно.

1. КАК ЗАКАЗАТЬ ДЕТАЛИ
Заказывая детали, пожалуйста, укажите следующие пункты.
(1) Модель/тип
(2) Идентификационный номер изделия
(3) Номер детали
(4) Наименование детали
(5) Количество
(6) Имя и адрес заказчика

2. КАК ПОЛЬЗОВАТЬСЯ ДАННЫМ КАТАЛОГОМ ДЕТАЛЕЙ

PART NAME: Если деталь является внутренней составной частью сборочной единицы, перед наименованием детали применяется знак «＊».

Q'TY: Указывает число деталей на одну машину. Обозначение количество внутренних деталей, входящих в сборочную единицу, указывает число деталей, необходимое для формирования одной сборочной единицы.

СИМВОЛЫ, ПРИМЕНЯЕМЫЕ В ДАННОМ ДОКУМЕНТЕ:

Символы, применяемые для кодирования сменных деталей и в колонках взаимозаменяемости, используются для отображения следующей информации.

W: Означает необходимость доработки на рабочей площадке. Обратиться к своему ближайшему дилеру Hitachi.

H: Означает деталь высокой точности обработки. Что касается ей ремонта, обратиться к своему ближайшему дилеру Hitachi.

D: Означает невозможность замены в виде отдельной детали. Замените деталь в составе сборочной единице.

K: Означает, что деталь входит в комплект запасных частей.

R: Означает, что количество деталей, например, регулировочные прокладки различно, в зависимости от серийного номера машины.

S: Означает, что деталь поставляется как отдельная запасная часть или сменная деталь.

Z: Означает, что деталь относится к двигателю.

OS: Означает детали завышенного размера.

US: Означает детали заниженного размера (Характеристика деталей с метками “OS или US” приведена в колонке, которая следует за колонкой деталей стандартного размера).

#: Означает вновь принятые детали в составе оборудования или компонента.

Y: Означает взаимозаменяемую деталь без каких либо ограничений.

I: Применяется для обозначения номера детали и количества деталей, приведённых в колонке сменных деталей. Однако детали данной группы не могут заменять детали сметкой I.

T: Деталь становится взаимозаменяемой в комплекте с другими деталями.

P: Означает детали, запрещённые к применению. Применяйте детали, которые приведены в колонке сменных деталей.

SERIAL NO.(Серийный номер соответствует): последним шести цифрам PIN (Идентификационного номера изделия), на заводской табличке.

D: Обозначает дату модернизации. (Пример: D03/09. Новая модернизированная деталь, применяемая на машинах, изготовленных, начиная с сентября месяца 2003 года).

H: Означает номер по спецификации изготовителя компонента.

F: Означает номер по спецификации изготовителя рабочего оборудования

REPLACEABLE PART:

Указан номер детали и количество сменных деталей данного вида на одну машину.

ПРИМЕЧАНИЕ: Когда заказана деталь с меткой Y, I или P, которые приведены в колонке взаимозаменяемых деталей, вместо заказанной детали автоматически может быть поставлена деталь, которая указана в колонке сменных деталей.

前　　言

◎ 本公司不断致力于产品改进，因此可能会有某些变更未能及时记载到零件图册中。若对机器或零件图册有疑问，请向最近的代理店询问。

◎ 发动机零部件，请参阅另册发行的发动机零件图册。

1. 如何订购零部件

订购零部件时，请详细注明下列各项：

(1) 机型
(2) 产品识别号
(3) 零件图号
(4) 零件名
(5) 数量
(6) 订购者姓名和地址

2. 如何使用零件图册

零 件 名： 零部件的名称。装配（总成）部件的各组成零件，在零件名前用标记 “＊” 表示。

数　　量： 表示一台机器所用的零件数量，但对于装配(总成)部件则表示组成一个部件的零件数量。

符号说明： 服务代码栏及互换性栏中各符号的含义如下：

W: 表示需进行现场加工作业，请向最近的代理店询问。
H: 表示该零件为精密零件，拆卸、修理时请向最近的代理店询问。
D: 表示该零件为装配部件的组成部分，不能单独更换，应更换包含该零件的部件。
K: 表示服务备件中含有该零件。
R: 表示不同机器中该零件的数量不同，如调整垫片。
S: 表示该零件是维修、服务用供给品。
Z: 表示该零件为发动机关联零部件。
OS: 比标准尺寸大的零件。
US: 比标准尺寸小的零件。
(标有“OS”或“US”的零件写在标准尺寸零件的下面一行。)
#: 表示该页零件表中新增加的零件
Y 表示该零件和“替换零件”栏所表示的零件可相互替换。
I: 表示“替换零件”栏中的零件可替换本零件，但反之不行。
T: 表示该零件和“替换零件”栏中的零件组装成的部件有互换性。
P: 表示禁止使用该零件，应使用“替换零件”栏里的零件。

适用机号： 本零件图册中的适用机号采用产品识别号的六位数简写方式予以表示。

D: 以字母 D 开头，表示零件变更切换的年月。(例：“D03/09-”表示 2003 年 09 月后使用该零件。)
H: 以字母 H 开头，表示部品的制造号。
F: 以字母 F 开头，表示工作装置的制造号。

替换零件： 替换零件的图号及其所需的数量记录在此栏中。

注： 订购零部件时，若“互换性”栏中标有“Y”、“I”、“P”,则自动按“替换零件”栏所表示零部件供货。

CONTENTS
目 次

GROUP NAME・・・

CONTENTS
目 次

ENGINE SUPPORT・・・・・・・・・・・・・・・・・・・・・・・・・・・・・・・・013
エンジン取付部品
Applicable Model (適用機種): –
Mark(記号): –
Serial No.(適用号機):<200><210><H><K><LCN><N>:200001–,
<210_EU><LCN_EU><N_EU>:600001–

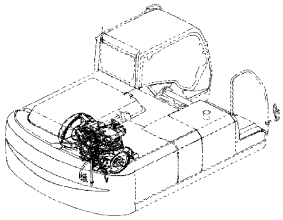

OIL FILTER PIPING・・・・・・・・・・・・・・・・・・・・・・・・・・・・・・・015
オイルフィルタ配管
Applicable Model (適用機種):200, 210, 210_EU, H, K
Mark(記号): –
Serial No.(適用号機):<200><210><H><K>:200001–, <210_EU>:600001–

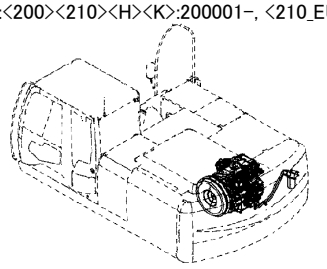

OIL FILTER PIPING・・・・・・・・・・・・・・・・・・・・・・・・・・・・・・・016
オイルフィルタ配管
Applicable Model (適用機種):LCN, LCN_EU, N, N_EU
Mark(記号): –
Serial No.(適用号機):<LCN><N>:200001–, <LCN_EU><N_EU>:600001–

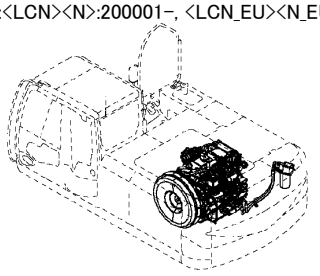

INTERCOOLER PIPING・・・・・・・・・・・・・・・・・・・・・・・・・・・・・・017
インタークーラ配管
Applicable Model (適用機種): –
Mark(記号): –
Serial No.(適用号機):<200><210><H><K><LCN><N>:200001–,
<210_EU><LCN_EU><N_EU>:600001–

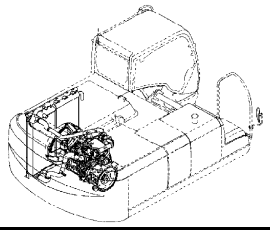

CONDENSER NET・・・・・・・・・・・・・・・・・・・・・・・・・・・・・・・・018
コンデンサネット
Applicable Model (適用機種): –
Mark(記号): –
Serial No.(適用号機):<200><210><H><K><LCN><N>:200001–,
<210_EU><LCN_EU><N_EU>:600001–

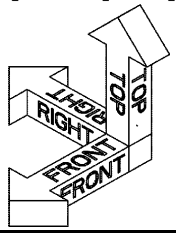

RADIATOR・・・・・・・・・・・・・・・・・・・・・・・・・・・・・・・・・・・・019
ラジエータ
Applicable Model (適用機種): –
Mark(記号): –
Serial No.(適用号機):<200><210><H><K><LCN><N>:200001–207043,
<210_EU><LCN_EU><N_EU>:600001–601460

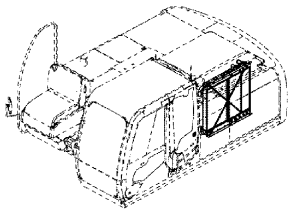

RADIATOR・・・・・・・・・・・・・・・・・・・・・・・・・・・・・・・・・・・・021
ラジエータ
Applicable Model (適用機種): –
Mark(記号): –
Serial No.(適用号機):<200><210><H><K><LCN><N>:207044–,
<210_EU><LCN_EU><N_EU>:601461–

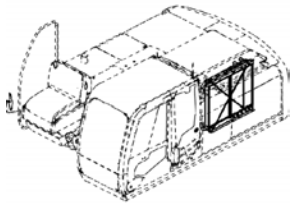

RADIATOR SUPPORT・・・・・・・・・・・・・・・・・・・・・・・・・・・・・・023
ラジエータ取付部品
Applicable Model (適用機種): –
Mark(記号): –
Serial No.(適用号機):<200><210><H><K><LCN><N>:200001–,
<210_EU><LCN_EU><N_EU>:600001–

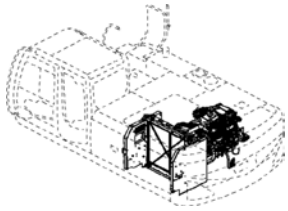

RADIATOR COVER・・・・・・・・・・・・・・・・・・・・・・・・・・・・・・・025
ラジエータカバー
Applicable Model (適用機種): –
Mark(記号): –
Serial No.(適用号機):<200><210><H><K><LCN><N>:200001–,
<210_EU><LCN_EU><N_EU>:600001–

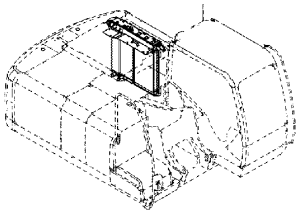

RESERVE TANK・・・・・・・・・・・・・・・・・・・・・・・・・・・・・・・・027
リザーブタンク
Applicable Model (適用機種):200, 210, 210_EU, H, K
Mark(記号): –
Serial No.(適用号機):<200><210><H><K>:200001–, <210_EU>:600001–

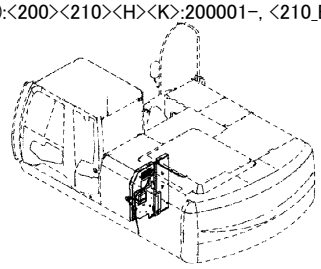

CONTENTS
目 次

RESERVE TANK・・・

CONTENTS
目 次

FUEL TANK・・・・・・・・・・・・・・・・・・・・・・・・・・・・・・・・・・・・・・・039
燃料タンク
Applicable Model (適用機種):200, 210, 210_EU, H, K
Mark(記号): –
Serial No.(適用号機):<200><210><H><K>:200001–, <210_EU>:600001–

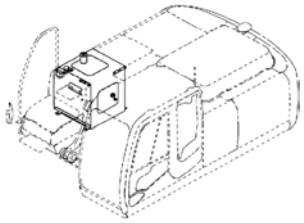

FUEL TANK・・・・・・・・・・・・・・・・・・・・・・・・・・・・・・・・・・・・・・・041
燃料タンク
Applicable Model (適用機種):LCN, LCN_EU, N, N_EU
Mark(記号): –
Serial No.(適用号機):<LCN><N>:200001–, <LCN_EU><N_EU>:600001–

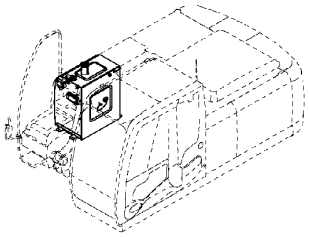

FUEL TANK SUPPORT・・・・・・・・・・・・・・・・・・・・・・・・・・・・・・・043
燃料タンク取付部品
Applicable Model (適用機種): –
Mark(記号): –
Serial No.(適用号機):<200><210><H><K><LCN><N>:200001–,
<210_EU><LCN_EU><N_EU>:600001–

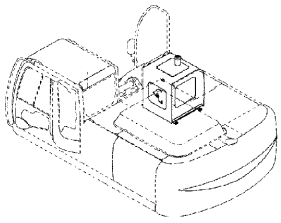

FUEL PIPING・・・・・・・・・・・・・・・・・・・・・・・・・・・・・・・・・・・・・・・045
燃料配管
Applicable Model (適用機種):200, 210, 210_EU, H, K
Mark(記号): –
Serial No.(適用号機):<200><210><H><K>:200001–, <210_EU>:600001–

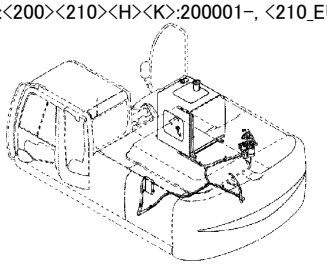

FUEL PIPING・・・・・・・・・・・・・・・・・・・・・・・・・・・・・・・・・・・・・・・047
燃料配管
Applicable Model (適用機種):LCN, LCN_EU, N, N_EU
Mark(記号): –
Serial No.(適用号機):<LCN><N>:200001–211463,
<LCN_EU><N_EU>:600001–600743

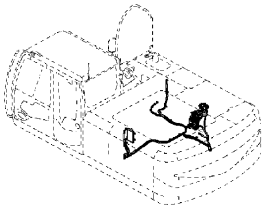

FUEL PIPING・・・・・・・・・・・・・・・・・・・・・・・・・・・・・・・・・・・・・・・049
燃料配管
Applicable Model (適用機種):LCN, LCN_EU, N, N_EU
Mark(記号): –
Serial No.(適用号機):<LCN><N>:211464–, <LCN_EU><N_EU>:600744–

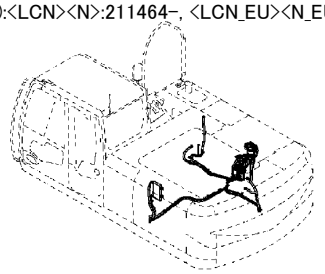

FUEL FILTER (COLD DISTRICT)・・・・・・・・・・・・・・・・・・・・051
燃料フィルタ (寒冷地向)
Applicable Model (適用機種):200, 210, 210_EU, H, K
Mark(記号): –
Serial No.(適用号機):<200><210><H><K>:200001–, <210_EU>:600001–

PUMP DEVICE・・・・・・・・・・・・・・・・・・・・・・・・・・・・・・・・・・・・・053
ポンプ装置
Applicable Model (適用機種): –
Mark(記号): –
Serial No.(適用号機):<200><210><H><K><LCN><N>:200001–,
<210_EU><LCN_EU><N_EU>:600001–

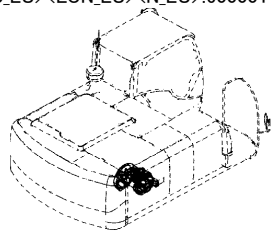

PUMP DEVICE SUPPORT・・・・・・・・・・・・・・・・・・・

CONTENTS
目 次

SWING DEVICE・・・

CONTENTS
目 次

DELIVERY PIPING・・・

CONTENTS
目 次

MAIN PIPING (2)・・・・・・・・・・・・・・・・・・・・・・・・・・・・・・・・ 085
メイン配管 (2)
Applicable Model (適用機種):200, 210, 210_EU, H, K
Mark(記号): –
Serial No.(適用号機):<200><210><H><K>:200001–, <210_EU>:600001–

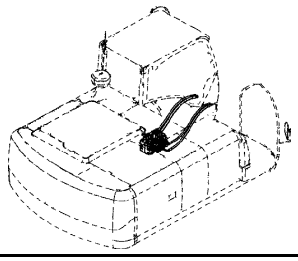

MAIN PIPING (2)・・・・・・・・・・・・・・・・・・・・・・・・・・・・・・・・ 087
メイン配管 (2)
Applicable Model (適用機種):LCN, LCN_EU, N, N_EU
Mark(記号): –
Serial No.(適用号機):<LCN><N>:200001–, <LCN_EU><N_EU>:600001–

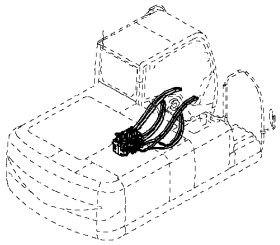

MAIN PIPING (3)・・・・・・・・・・・・・・・・・・・・・・・・・・・・・・・・ 089
メイン配管 (3)
Applicable Model (適用機種):200, 210, 210_EU, H, K
Mark(記号): –
Serial No.(適用号機):<200><210><H><K>:200001–, <210_EU>:600001–

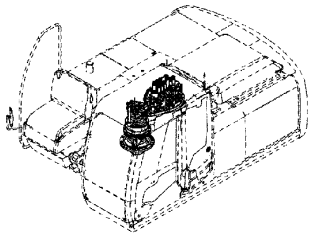

MAIN PIPING (3)・・・・・・・・・・・・・・・・・・・・・・・・・・・・・・・・ 091
メイン配管 (3)
Applicable Model (適用機種):LCN, LCN_EU, N, N_EU
Mark(記号): –
Serial No.(適用号機):<LCN><N>:200001–, <LCN_EU><N_EU>:600001–

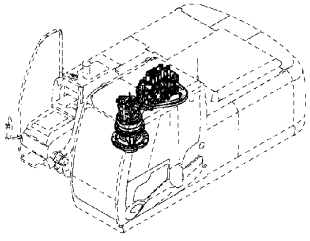

MAIN PIPING (4)・・・・・・・・・・・・・・・・・・・・・・・・・・・・・・・・ 092
メイン配管 (4)
Applicable Model (適用機種):200, 210, 210_EU, H, K
Mark(記号): –
Serial No.(適用号機):<200><210><H><K>:200001–, <210_EU>:600001–

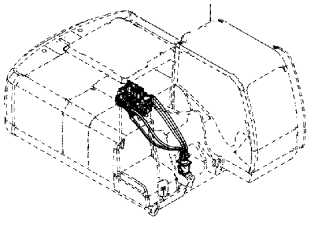

MAIN PIPING (4)・・・・・・・・・・・・・・・・・・・・・・・・・・・・・・・・ 093
メイン配管 (4)
Applicable Model (適用機種):LCN, LCN_EU, N, N_EU
Mark(記号): –
Serial No.(適用号機):<LCN><N>:200001–, <LCN_EU><N_EU>:600001–

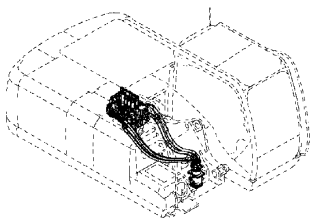

BOOM BOTTOM PIPING・・・・・・・・・・・・・・・・・・・・・・・・・・・・094
ブームボトム配管
Applicable Model (適用機種):200, 210, 210_EU, H, K
Mark(記号): –
Serial No.(適用号機):<200><210><H><K>:200001–, <210_EU>:600001–

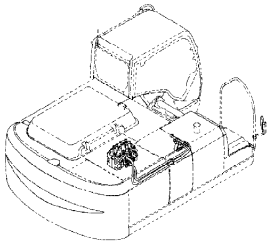

BOOM BOTTOM PIPING・・・・・・・・・・・・・・・・・・・・・・・・・・・・095
ブームボトム配管
Applicable Model (適用機種):LCN, LCN_EU, N, N_EU
Mark(記号): –
Serial No.(適用号機):<LCN><N>:200001–, <LCN_EU><N_EU>:600001–

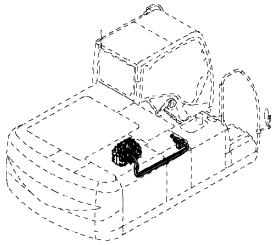

SIDE BRANCH PIPING・・・・・・・・・・・・・・・・・・・・・・・・・・・・096
サイドブランチ配管
Applicable Model (適用機種): –
Mark(記号): –
Serial No.(適用号機):<200><210><H><K><LCN><N>:200001–,
<210_EU><LCN_EU><N_EU>:600001–

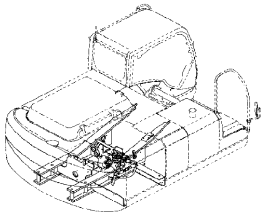

CONTROL LEVER (FRONT, SWING)・・・・・・・・・・・・・・・・・097
操作レバー (フロント、旋回)
Applicable Model (適用機種):200, H, K
Mark(記号): –
Serial No.(適用号機):<200><H><K>:200001–

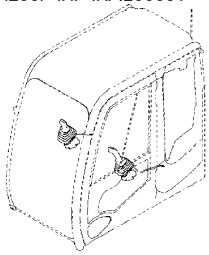

CONTENTS
目 次

CONTROL LEVER (FRONT, SWING)(WITH SINGLE SWIT 099
操作レバー (フロント、旋回)(1スイッチ付)
Applicable Model (適用機種):210, 210_EU, LCN, LCN_EU, N, N_EU
Mark(記号): –
Serial No.(適用号機):<210><LCN><N>:200001–,
<210_EU><LCN_EU><N_EU>:600001–

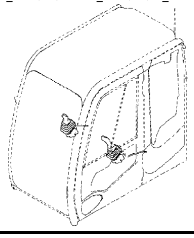

CONTROL LEVER (FRONT,SWING)(WITH TRIPLE SWICH 101
操作レバー (フロント、旋回)(3スイッチ付)[EU]
Applicable Model (適用機種):210, 210_EU, LCN, LCN_EU, N, N_EU
Mark(記号): –
Serial No.(適用号機):<210><LCN><N>:200001–,
<210_EU><LCN_EU><N_EU>:600001–

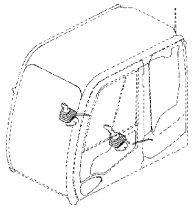

CONTROL LEVER (FRONT, SWING)(WITH TRIPLE SWIT 103
操作レバー (フロント、旋回)(3スイッチ付)[NA]
Applicable Model (適用機種):200, H, K
Mark(記号): –
Serial No.(適用号機):<200><H><K>:200001–

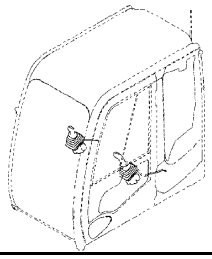

CONTROL LEVER (TRAVEL)・・・・・・・・・・・・・・・・・・・・・・・・・・・・ 105
操作レバー (走行)
Applicable Model (適用機種): –
Mark(記号): –
Serial No.(適用号機):<200><210><H><K><LCN><N>:200001–,
<210_EU><LCN_EU><N_EU>:600001–

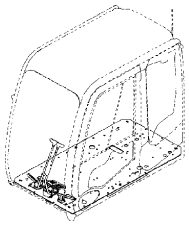

LOCK LEVER・・ 107
ロックレバー
Applicable Model (適用機種): –
Mark(記号): –
Serial No.(適用号機):<200><210><H><K><LCN><N>:200001–,
<210_EU><LCN_EU><N_EU>:600001–

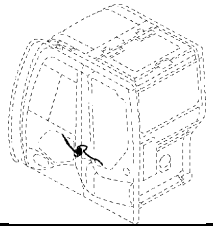

CONTROL VALVE・・ 109
コントロールバルブ
Applicable Model (適用機種): –
Mark(記号): –
Serial No.(適用号機):<200><210><H><K><LCN><N>:200001–,
<210_EU><LCN_EU><N_EU>:600001–

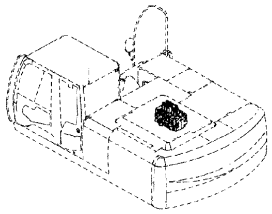

CONTROL VALVE SUPPORT・・・・・・・・・・・・・・・・・・・・・・・・・・・・110
コントロールバルブ取付部品
Applicable Model (適用機種): –
Mark(記号): –
Serial No.(適用号機):<200><210><H><K><LCN><N>:200001–,
<210_EU><LCN_EU><N_EU>:600001–

SOLENOID VALVE・・・111
ソレノイドバルブ
Applicable Model (適用機種): –
Mark(記号): –
Serial No.(適用号機):<200><210><LCN><N>:210001–215622,
<H><K>:210001–D10/08,
<210_EU><LCN_EU><N_EU>:600001–D10/08

SOLENOID VALVE・・・112
ソレノイドバルブ
Applicable Model (適用機種): –
Mark(記号): –
Serial No.(適用号機):<200><210><LCN><N>:215623–,
<H><K><210_EU><LCN_EU><N_EU>:D10/09–

PILOT PIPING (A)・・ 113
パイロット配管 (A)
Applicable Model (適用機種):200, 210, 210_EU, H, K
Mark(記号): –
Serial No.(適用号機):<200><210><H><K>:200001–, <210_EU>:600001–

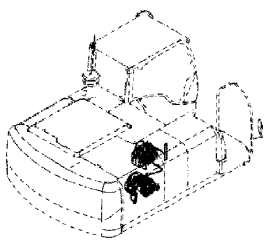

CONTENTS
目 次

PILOT PIPING (A)・・・・・・・・・・・・・・・・・・・・・・・・・・・・・・・・ 115
パイロット配管 (A)
Applicable Model (適用機種):LCN, LCN_EU, N, N_EU
Mark(記号): –
Serial No.(適用号機):<LCN><N>:200001–, <LCN_EU><N_EU>:600001–

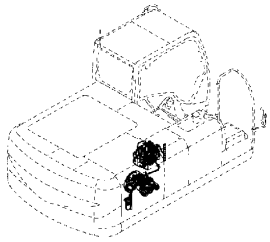

PILOT PIPING (B)・・・・・・・・・・・・・・・・・・・・・・・・・・・・・・・・ 117
パイロット配管 (B)
Applicable Model (適用機種):200, 210, 210_EU, H, K
Mark(記号): –
Serial No.(適用号機):<200><210><H><K>:200001–, <210_EU>:600001–

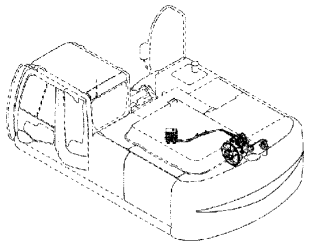

PILOT PIPING (B)・・・・・・・・・・・・・・・・・・・・・・・・・・・・・・・・ 119
パイロット配管 (B)
Applicable Model (適用機種):LCN, LCN_EU, N, N_EU
Mark(記号): –
Serial No.(適用号機):<LCN><N>:200001–, <LCN_EU><N_EU>:600001–

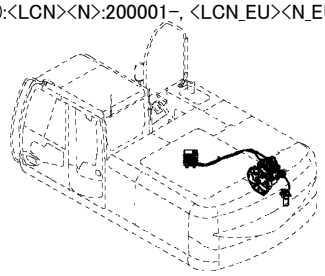

PILOT PIPING (C)・・・・・・・・・・・・・・・・・・・・・・・・・・・・・・・・ 121
パイロット配管 (C)
Applicable Model (適用機種):200, 210, 210_EU, H, K
Mark(記号): –
Serial No.(適用号機):<200><210><H><K>:200001–, <210_EU>:600001–

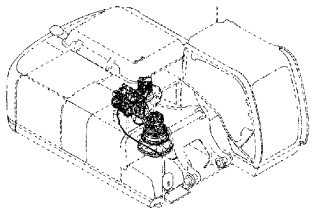

PILOT PIPING (C)・・・・・・・・・・・・・・・・・・・・・・・・・・・・・・・・ 123
パイロット配管 (C)
Applicable Model (適用機種):LCN, LCN_EU, N, N_EU
Mark(記号): –
Serial No.(適用号機):<LCN><N>:200001–, <LCN_EU><N_EU>:600001–

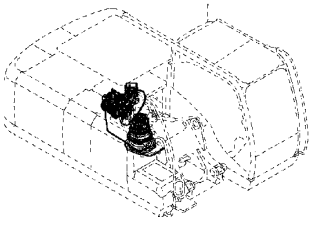

PILOT PIPING (D-1)・・・・・・・・・・・・・・・・・・・・・・・・・・・・・・・・ 125
パイロット配管 (D-1)
Applicable Model (適用機種): –
Mark(記号): –
Serial No.(適用号機):<200><210><H><K><LCN><N>:200001–,
<210_EU><LCN_EU><N_EU>:600001–

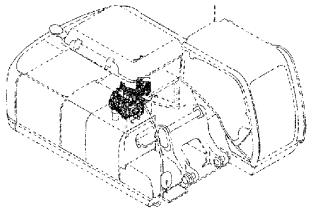

PILOT PIPING (D-2)・・・・・・・・・・・・・・・・・・・・・・・・・・・・・・・・ 127
パイロット配管 (D-2)
Applicable Model (適用機種): –
Mark(記号): –
Serial No.(適用号機):<200><210><H><K><LCN><N>:200001–,
<210_EU><LCN_EU><N_EU>:600001–

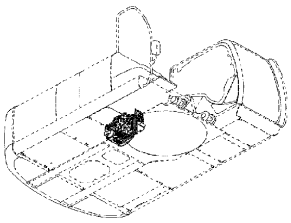

PILOT PIPING (E)・・・・・・・・・・・・・・・・・・・・・・・・・・・・・・・・ 128
パイロット配管 (E)
Applicable Model (適用機種): –
Mark(記号): –
Serial No.(適用号機):<200><210><H><K><LCN><N>:200001–,
<210_EU><LCN_EU><N_EU>:600001–

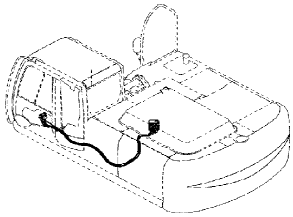

PILOT PIPING (F)・・・・・・・・・・・・・・・・・・・・・・・・・・・・・・・・ 129
パイロット配管 (F)
Applicable Model (適用機種): –
Mark(記号): –
Serial No.(適用号機):<200><210><H><K><LCN><N>:200001–,
<210_EU><LCN_EU><N_EU>:600001–

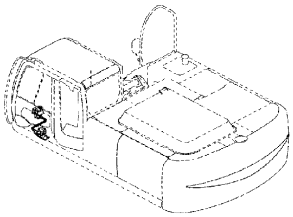

PILOT PIPING (G)・・・・・・・・・・・・・・・・・・・・・・・・・・・・・・・・ 131
パイロット配管 (G)
Applicable Model (適用機種): –
Mark(記号): –
Serial No.(適用号機):<200><210><H><K><LCN><N>:200001–,
<210_EU><LCN_EU><N_EU>:600001–

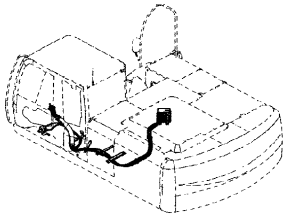

CONTENTS
目 次

PILOT PIPING (H)・・・・・・・・・・・・・・・・・・・・・・・・・・・・・・・・ 133
パイロット配管 (H)
Applicable Model (適用機種): –
Mark(記号): –
Serial No.(適用号機):<200><210><H><K><LCN><N>:200001–,
<210_EU><LCN_EU><N_EU>:600001–

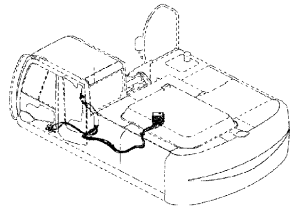

PILOT PIPING (I-1)・・・・・・・・・・・・・・・・・・・・・・・・・・・・・・・・ 135
パイロット配管 (I-1)
Applicable Model (適用機種):200, 210, 210_EU, H, K
Mark(記号): –
Serial No.(適用号機):<200><210><H><K>:200001–, <210_EU>:600001–

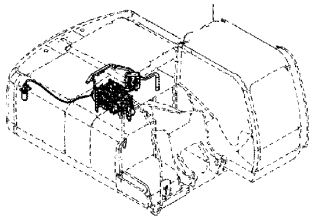

PILOT PIPING (I-2)・・・・・・・・・・・・・・・・・・・・・・・・・・・・・・・・ 137
パイロット配管 (I-2)
Applicable Model (適用機種):200, 210, 210_EU, H, K
Mark(記号): –
Serial No.(適用号機):<200><210><H><K>:200001–, <210_EU>:600001–

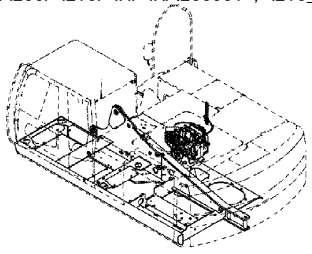

PILOT PIPING (I-1)・・・・・・・・・・・・・・・・・・・・・・・・・・・・・・・・ 139
パイロット配管 (I-1)
Applicable Model (適用機種):LCN, LCN_EU, N, N_EU
Mark(記号): –
Serial No.(適用号機):<LCN><N>:200001–, <LCN EU><N EU>:600001–

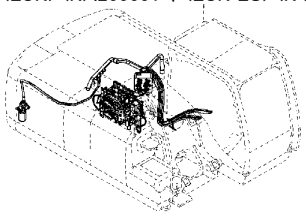

PILOT PIPING (I-2)・・・・・・・・・・・・・・・・・・・・・・・・・・・・・・・・ 141
パイロット配管 (I-2)
Applicable Model (適用機種):LCN, LCN_EU, N, N_EU
Mark(記号): –
Serial No.(適用号機):<LCN><N>:200001–, <LCN_EU><N_EU>:600001–

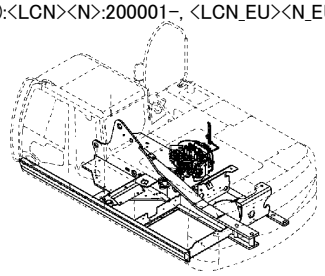

PILOT PIPING (J)・・・・・・・・・・・・・・・・・・・・・・・・・・・・・・・・ 143
パイロット配管 (J)
Applicable Model (適用機種): –
Mark(記号): –
Serial No.(適用号機):<200><210><H><K><LCN><N>:200001–,
<210_EU><LCN_EU><N_EU>:600001–

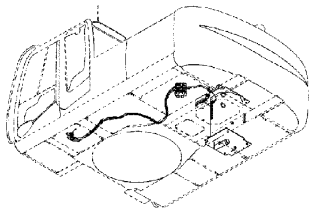

CONSOLE・・・・・・・・・・・・・・・・・・・・・・・・・・・・・・・・・・・・・・144
コンソール
Applicable Model (適用機種):200, 210, H, K, LCN, N
Mark(記号): –
Serial No.(適用号機):<200><210><H><K><LCN><N>:200001–

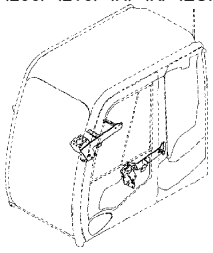

CONSOLE COVER・・・・・・・・・・・・・・・・・・・・・・・・・・・・・・・・・・145
コンソールカバー
Applicable Model (適用機種):200, 210, H, K, LCN, N
Mark(記号): –
Serial No.(適用号機):<200><210><H><K><LCN><N>:200001–

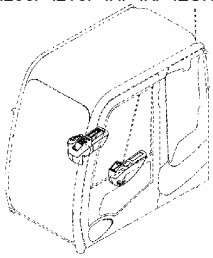

CONSOLE COVER [EU]・・・・・・・・・・・・・・・・・・・・・・・・・・・・・・147
コンソールカバー [EU]
Applicable Model (適用機種):210, 210_EU, LCN, LCN_EU, N, N_EU
Mark(記号): –
Serial No.(適用号機):<210><LCN><N>:200001–,
<210_EU><LCN_EU><N_EU>:600001–

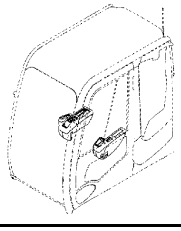

CONSOLE COVER [NA]・・・・・・・・・・・・・・・・・・・・・・・・・・・・・・149
コンソールカバー [NA]
Applicable Model (適用機種):200
Mark(記号):NA
Serial No.(適用号機):<200>:200001–

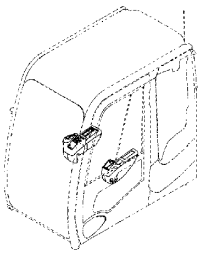

CONTENTS
目 次

RIGHT COVER・・・

CONTENTS
目 次

ELECTRIC PARTS (E)<K>・・・・・・・・・・・・・・・・・・・・・・・・・・・・171
電気部品 (E)<K>
Applicable Model (適用機種):K
Mark(記号): –
Serial No.(適用号機):<K>:200001–

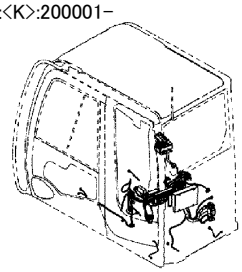

ELECTRIC PARTS (F)・・・・・・・・・・・・・・・・・・・・・・・・・・・・・173
電気部品 (F)
Applicable Model (適用機種): –
Mark(記号): –
Serial No.(適用号機):<200><210><H><K><LCN><N>:200001–,
<210_EU><LCN_EU><N_EU>:600001–

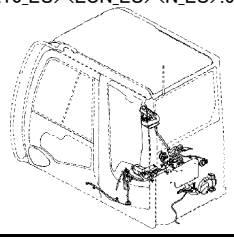

BOOM LIGHT HARNESS・・・・・・・・・・・・・・・・・・・・・・・・・・・・174
ブームライトハーネス
Applicable Model (適用機種):200, 210, H, K, LCN, N
Mark(記号): –
Serial No.(適用号機):<200><210><H><K><LCN><N>:200001–

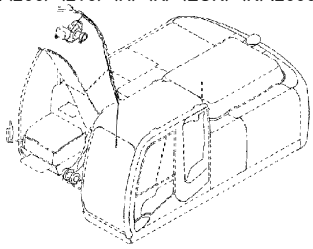

BOOM LIGHT (R)・・・・・・・・・・・・・・・・・・・・・・・・・・・・・・・175
ブームライト (右)
Applicable Model (適用機種):200, 210, H, K, LCN, N
Mark(記号): –
Serial No.(適用号機):<200><210><H><K><LCN><N>:200001–

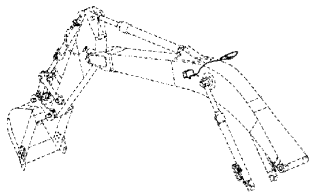

BOOM LIGHT (R)(WITH LIGHT COVER)[EU]・・・・・・・・・・・177
ブームライト (右)(ライトカバー付)[EU]
Applicable Model (適用機種):210, LCN, N
Mark(記号): –
Serial No.(適用号機):<210><LCN><N>:200001–

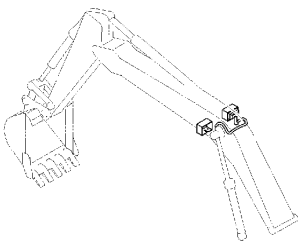

BOOM LIGHT (R)(WITH LIGHT COVER)(2P-BOOM)[EU]・179
ブームライト (右)(ライトカバー付)(2P-ブーム)[EU]
Applicable Model (適用機種):210, LCN, N
Mark(記号): –
Serial No.(適用号機):<210><LCN><N>:200001–

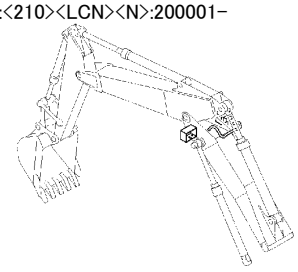

ENGINE CONTROL UNIT・・・・・・・・・・・・・・・・・・・・・・・・・・・181
エンジンコントロールユニット
Applicable Model (適用機種): –
Mark(記号): –
Serial No.(適用号機):<200><210><H><K><LCN><N>:200001–,
<210_EU><LCN_EU><N_EU>:600001–

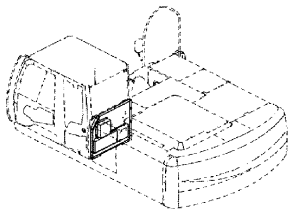

ENGINE STOP SWITCH・・・・・・・・・・・・・・・・・・・・・・・・・・・・183
エンジンストップスイッチ
Applicable Model (適用機種): –
Mark(記号): –
Serial No.(適用号機):<200><210><H><K><LCN><N>:200001–,
<210_EU><LCN_EU><N_EU>:600001–

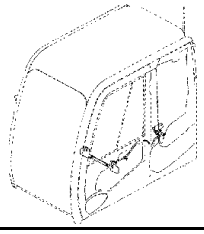

GPS PARTS・・・・・・・・・・・・・・・・・・・・・・・・・・・・・・・・・・184
GPS取付部品
Applicable Model (適用機種): –
Mark(記号): –
Serial No.(適用号機):<200><210><H><K><LCN><N>:200001–,
<210_EU><LCN_EU><N_EU>:600001–

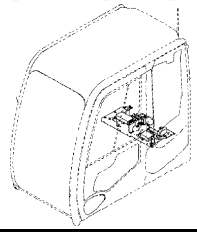

GSM MOBILE COMMUNICATION SYSTEM・・・・・・・・・・・・185
GSM携帯通信端末
Applicable Model (適用機種): –
Mark(記号): –
Serial No.(適用号機):<200><210><H><K><LCN><N>:215412–,
<210_EU><LCN_EU><N_EU>:602581–

CONTENTS
目 次

GSM MOBILE COMMUNICATION SYSTEM [RUSSIAN]・・186
GSM携帯通信端末 [ロシア]
Applicable Model (適用機種):200, H
Mark(記号): –
Serial No.(適用号機):<200><H>:D10/03–

FRONT HEAD LAMP (2 LAMP)(FLOOR)・・・・・・・・・・・・・・187
前照灯 (2灯)(フロア)
Applicable Model (適用機種): –
Mark(記号): –
Serial No.(適用号機):<200><210><H><K><LCN><N>:200001–,
<210_EU><LCN_EU><N_EU>:600001–

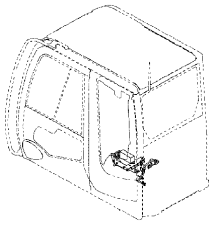

FRONT HEAD LAMP (4 LAMP)(FLOOR)[EU]・・・・・・・・・・・188
前照灯 (4灯)(フロア)[EU]
Applicable Model (適用機種):210, 210_EU, LCN, LCN_EU, N, N_EU
Mark(記号): –
Serial No.(適用号機):<210><LCN><N>:200001–,
<210_EU><LCN_EU><N_EU>:600001–

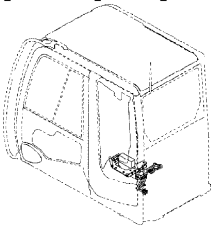

FRONT HEAD LAMP (2 LAMP WITH RAIN GUARD UPPE189
前照灯 (2灯レインガード上)[EU]
Applicable Model (適用機種):210, 210_EU, LCN, LCN_EU, N, N_EU
Mark(記号): –
Serial No.(適用号機):<210><LCN><N>:200001–,
<210_EU><LCN_EU><N_EU>:600001–

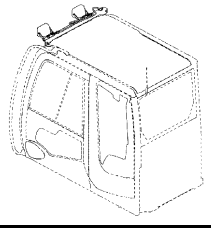

FRONT HEAD LAMP (2 LAMP WITH RAIN GUARD UNDE191
前照灯 (2灯レインガード下)[EU]
Applicable Model (適用機種):210, 210_EU, LCN, LCN_EU, N, N_EU
Mark(記号): –
Serial No.(適用号機):<210><LCN><N>:200001–,
<210_EU><LCN_EU><N_EU>:600001–

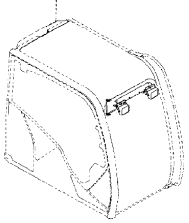

FRONT HEAD LAMP (4 LAMP WITH RAIN-GUARD UPPE193
前照灯 (4灯レインガード上)
Applicable Model (適用機種): –
Mark(記号): –
Serial No.(適用号機):<200><210><H><K><LCN><N>:200001–,
<210_EU><LCN_EU><N_EU>:600001–

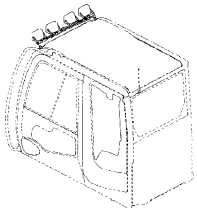

FRONT HEAD LAMP (4 LAMP WITH RAIN GUARD UNDE195
前照灯 (4灯レインガード下)
Applicable Model (適用機種): –
Mark(記号): –
Serial No.(適用号機):<200><210><H><K><LCN><N>:200001–,
<210_EU><LCN_EU><N_EU>:600001–

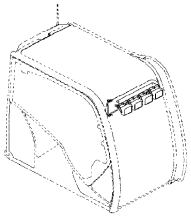

ADD. FRONT HEAD LAMP (2 LAMP)(OPG TOPGUARD)・197
追加前照灯 (2灯)(OPGトップガード)
Applicable Model (適用機種): –
Mark(記号): –
Serial No.(適用号機):<200><210><H><K><LCN><N>:200001–,
<210_EU><LCN_EU><N_EU>:600001–

REAR HEAD LAMP (FLOOR)・・・・・・・・・・・・・・・・・・・・・・198
後照灯 (フロア)
Applicable Model (適用機種): –
Mark(記号): –
Serial No.(適用号機):<200><210><H><K><LCN><N>:200001–,
<210_EU><LCN_EU><N_EU>:600001–

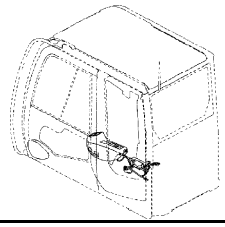

REAR HEAD LAMP・・・・・・・・・・・・・・・・・・・・・・・・・・・・・・・199
後照灯
Applicable Model (適用機種):200, 210, H, K, LCN, N
Mark(記号): –
Serial No.(適用号機):<200><210><H><K><LCN><N>:200001–

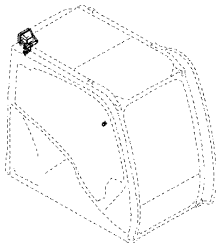

CONTENTS
目 次

ROTATING BEACON PARTS・・・・・・・・・・・・・・・・・・・・・・・・ 201
回転灯用品
Applicable Model (適用機種):200, 210, H, K, LCN, N
Mark(記号): –
Serial No.(適用号機):<200><210><H><K><LCN><N>:200001–

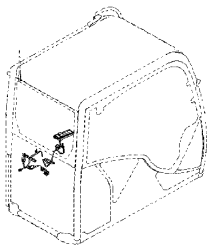

ROTATING BEACON・・・・・・・・・・・・・・・・・・・・・・・・・・・・・202
回転灯
Applicable Model (適用機種): –
Mark(記号): –
Serial No.(適用号機):<200><210><H><K><LCN><N>:200001–,
<210_EU><LCN_EU><N_EU>:600001–

ROTATING BEACON (UPPER CAB)・・・・・・・・・・・・・・・・・・・203
回転灯 (キャブ)
Applicable Model (適用機種): –
Mark(記号): –
Serial No.(適用号機):<200><210><H><K><LCN><N>:200001–,
<210_EU><LCN_EU><N_EU>:600001–

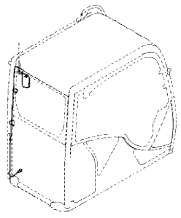

ROTATING BEACON SUPPORT SOCKET・・・・・・・・・・・・・・・・・204
回転灯取付ソケット
Applicable Model (適用機種): –
Mark(記号): –
Serial No.(適用号機):<200><210><H><K><LCN><N>:200001–,
<210_EU><LCN_EU><N_EU>:600001–

SUNVISOR・・・・・・・・・・・・・・・・・・・・・・・・・・・・・・・・ 205
サンバイザ
Applicable Model (適用機種):210, 210_EU, LCN, LCN_EU, N, N_EU
Mark(記号): –
Serial No.(適用号機):<210><LCN><N>:200001–,
<210_EU><LCN_EU><N_EU>:600001–

RAIN GUARD・・・・・・・・・・・・・・・・・・・・・・・・・・・・・・・・ 207
レインガード
Applicable Model (適用機種): –
Mark(記号): –
Serial No.(適用号機):<200><210><H><K><LCN><N>:200001–,
<210_EU><LCN_EU><N_EU>:600001–

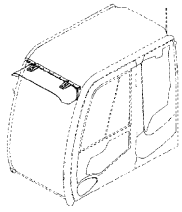

ADD. FUSE・・・・・・・・・・・・・・・・・・・・・・・・・・・・・・・・・ 208
追加ヒューズ
Applicable Model (適用機種): –
Mark(記号): –
Serial No.(適用号機):<200><210><H><K><LCN><N>:200001–,
<210_EU><LCN_EU><N_EU>:600001–

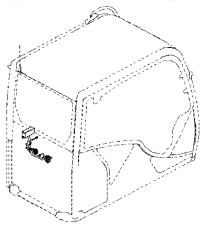

HORN・・・・・・・・・・・・・・・・・・・・・・・・・・・・・・・・・・・・209
ホーン
Applicable Model (適用機種):200, 210, H, K, LCN, N
Mark(記号): –
Serial No.(適用号機):<200><210><H><K><LCN><N>:200001–

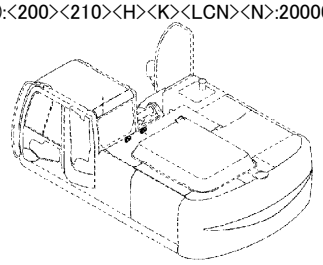

SWING MOTION ALARM (CAB)・・・・・・・・・・・・・・・・・・・・210
旋回警報装置 (キャブ)
Applicable Model (適用機種): –
Mark(記号): –
Serial No.(適用号機):<200><210><H><K><LCN><N>:200001–,
<210_EU><LCN_EU><N_EU>:600001–

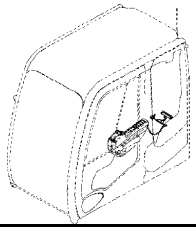

SWING MOTION ALARM・・・・・・・・・・・・・・・・・・・・・・・・・211
旋回警報装置
Applicable Model (適用機種):200, 210, H, K, LCN, N
Mark(記号): –
Serial No.(適用号機):<200><210><H><K><LCN><N>:200001–

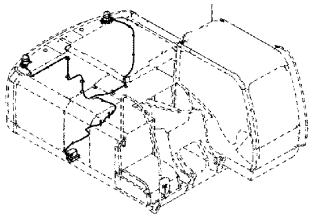

CONTENTS
目 次

TRAVEL MOTION ALARM (CAB)・・・・・・・・・・・・・・・・・・・・213
走行警報装置 (キャブ)
Applicable Model (適用機種): –
Mark(記号): –
Serial No.(適用号機):<200><210><H><K><LCN><N>:200001–,
<210_EU><LCN_EU><N_EU>:600001–

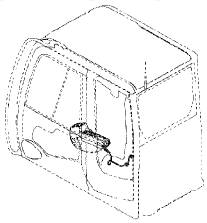

TRAVEL MOTION ALARM・・・・・・・・・・・・・・・・・・・・・・・・214
走行警報装置
Applicable Model (適用機種):200, 210, H, K, LCN, N
Mark(記号): –
Serial No.(適用号機):<200><210><H><K><LCN><N>:200001–

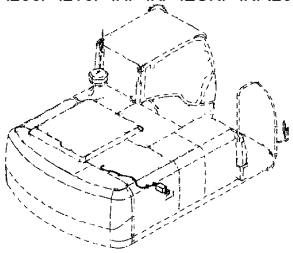

OVERLOAD ALARM DEVICE (CAB)・・・・・・・・・・・・・・・・・・215
過負荷警報装置 (キャブ)
Applicable Model (適用機種): –
Mark(記号): –
Serial No.(適用号機):<200><210><H><K><LCN><N>:200001–,
<210_EU><LCN_EU><N_EU>:600001–

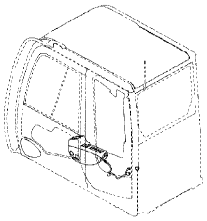

OVERLOAD ALARM DEVICE・・・・・・・・・・・・・・・・・・・・・・216
過負荷警報装置
Applicable Model (適用機種):200, 210, H, K, LCN, N
Mark(記号): –
Serial No.(適用号機):<200><210><H><K><LCN><N>:200001–

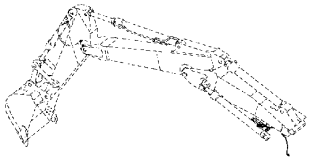

REAR CAMERA・・・・・・・・・・・・・・・・・・・・・・・・・・・・・・・・・217
後方監視カメラ
Applicable Model (適用機種):200, 210, H, K, LCN, N
Mark(記号): –
Serial No.(適用号機):<200><210><H><K><LCN><N>:200001–

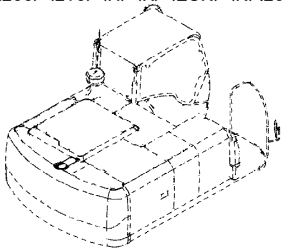

WINDOW WASHER (FRONT WINDOW)・・・・・・・・・・・・・・・・・218
ウインドウォッシャ (前窓)
Applicable Model (適用機種): –
Mark(記号): –
Serial No.(適用号機):<200><210><H><K><LCN><N>:200001–,
<210_EU><LCN_EU><N_EU>:600001–

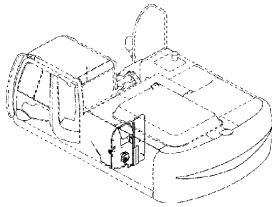

WINDOW WASHER (OVERHEAD WINDOW)・・・・・・・・・・・・・・・219
ウインドウォッシャ (天窓)
Applicable Model (適用機種):K
Mark(記号): –
Serial No.(適用号機):<K>:200001–

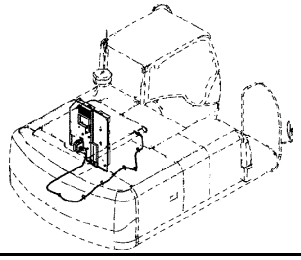

AIR-CONDITIONER (1)・・・・・・・・・・・・・・・・・・・・・・・・・・ 221
エアコンディショナ (1)
Applicable Model (適用機種): –
Mark(記号): –
Serial No.(適用号機):<200><210><H><K><LCN><N>:200001–211463,
<210_EU><LCN_EU><N_EU>:600001–602331

AIR-CONDITIONER UNIT・・・・・・・・・・・・・・・・・・・・・・・・・・ 223
エアコンディショナユニット
Applicable Model (適用機種): –
Mark(記号): –
Serial No.(適用号機):<200><210><H><K><LCN><N>:200001–211463,
<210_EU><LCN_EU><N_EU>:600001–602331

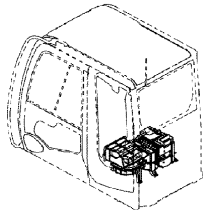

AIR-CONDITIONER (1)・・・・・・・・・・・・・・・・・・・・・・・・・・ 225
エアコンディショナ (1)
Applicable Model (適用機種): –
Mark(記号): –
Serial No.(適用号機):<200><210><H><K><LCN><N>:211464–,
<210_EU><LCN_EU><N_EU>:602332–

CONTENTS
目 次

AIR-CONDITIONER UNIT ····· 227
エアコンディショナユニット
Applicable Model (適用機種): –
Mark(記号): –
Serial No.(適用号機):<200><210><H><K><LCN><N>:211464–,
<210_EU><LCN_EU><N_EU>:602332–

AIR CONDITIONER (2) ····· 229
エアコンディショナ (2)
Applicable Model (適用機種):200, 210, 210_EU, H, K
Mark(記号): –
Serial No.(適用号機):<200><210><H><K>:200001–, <210_EU>:600001–

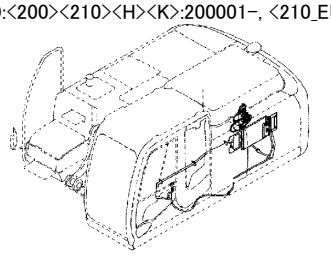

AIR CONDITIONER (2) ····· 231
エアコンディショナ (2)
Applicable Model (適用機種):LCN, LCN_EU, N, N_EU
Mark(記号): –
Serial No.(適用号機):<LCN><N>:200001–, <LCN_EU><N_EU>:600001–

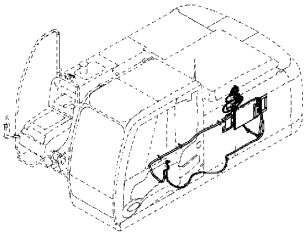

AIR CONDITIONER (3) ····· 233
エアコンディショナ (3)
Applicable Model (適用機種): –
Mark(記号): –
Serial No.(適用号機):<200><210><H><K><LCN><N>:200001–,
<210_EU><LCN_EU><N_EU>:600001–

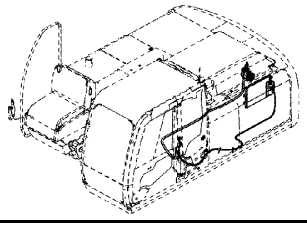

AIR CONDITIONER (4) ····· 235
エアコンディショナ (4)
Applicable Model (適用機種): –
Mark(記号): –
Serial No.(適用号機):<200><210><H><K><LCN><N>:200001–,
<210_EU><LCN_EU><N_EU>:600001–

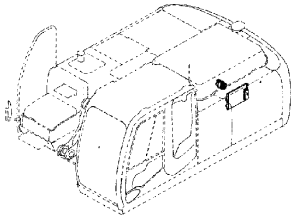

WITHOUT HEATER PARTS ····· 236
ヒータ不付用品
Applicable Model (適用機種): –
Mark(記号): –
Serial No.(適用号機):<200><210><H><K><LCN><N>:200001–,
<210_EU><LCN_EU><N_EU>:600001–

HEATER PIPING ····· 237
温水配管
Applicable Model (適用機種): –
Mark(記号): –
Serial No.(適用号機):<200><210><H><K><LCN><N>:200001–,
<210_EU><LCN_EU><N_EU>:600001–

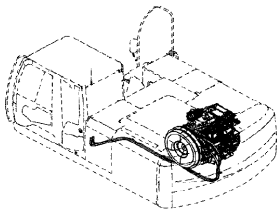

HEATER ····· 239
ヒータ
Applicable Model (適用機種): –
Mark(記号): –
Serial No.(適用号機):<200><210><H><K><LCN><N>:200001–,
<210_EU><LCN_EU><N_EU>:600001–

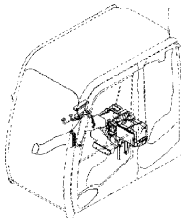

DUCT ····· 241
ダクト
Applicable Model (適用機種): –
Mark(記号): –
Serial No.(適用号機):<200><210><H><K><LCN><N>:200001–,
<210_EU><LCN_EU><N_EU>:600001–

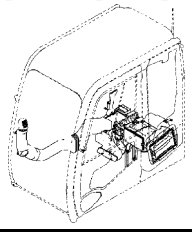

REAR BOX (AIR-CON.,HEATER) ····· 243
リアボックス (エアコン、ヒータ)
Applicable Model (適用機種): –
Mark(記号): –
Serial No.(適用号機):<200><210><H><K><LCN><N>:200001–,
<210_EU><LCN_EU><N_EU>:600001–

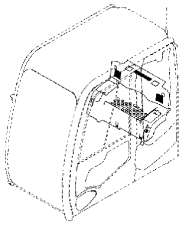

CONTENTS
目 次

REAR BOX (AIR-CON.+12V POWER SUPPLY)・・・・・・・・・245
リアボックス (エアコン+12V電源)
Applicable Model (適用機種): –
Mark(記号): –
Serial No.(適用号機):<200><210><H><K><LCN><N>:200001–,
<210_EU><LCN_EU><N_EU>:600001–

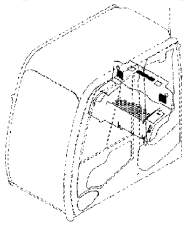

POWER UNIT (12V)・・・・・・・・・・・・・・・・・・・・・・・・・・・・・・・・247
電源ユニット (12V)
Applicable Model (適用機種): –
Mark(記号): –
Serial No.(適用号機):<200><210><H><K><LCN><N>:200001–,
<210_EU><LCN_EU><N_EU>:600001–

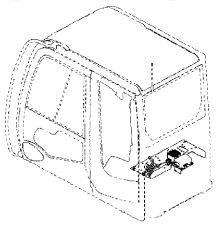

POWER UNIT (12V)(KIT)・・・・・・・・・・・・・・・・・・・・・・・・・・・・248
電源ユニット (12V)(キット)
Applicable Model (適用機種): –
Mark(記号): –
Serial No.(適用号機):<200><210><H><K><LCN><N>:200001–,
<210_EU><LCN_EU><N_EU>:600001–

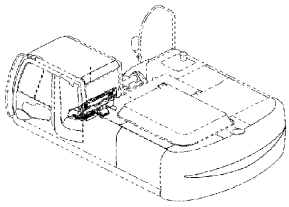

CAB・・・・・・・・・・・・・・・・・・・

CONTENTS
目 次

CAB (6)・・・

CONTENTS
目 次

CAB (7)・・・

CONTENTS
目 次

FRONT HEAD LAMP (CAB)・・・・・・・・・・・・・・・・・・・・・・・・・・・・・275
前照灯 (キャブ)
Applicable Model (適用機種):210, 210_EU, LCN, LCN_EU, N, N_EU
Mark(記号): –
Serial No.(適用号機):<210><LCN><N>:200001–,
<210_EU><LCN_EU><N_EU>:600001–

REAR HEAD LAMP (CAB)・・・・・・・・・・・・・・・・・・・・・・・・・・・・・276
後照灯 (キャブ)
Applicable Model (適用機種):210, 210_EU, LCN, LCN_EU, N, N_EU
Mark(記号): –
Serial No.(適用号機):<210><LCN><N>:200001–,
<210_EU><LCN_EU><N_EU>:600001–

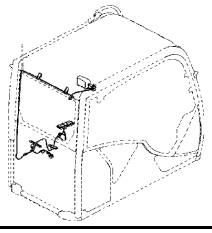

ROTATING BEACON (UPPER CAB)・・・・・・・・・・・・・・・・・(203)
回転灯 (キャブ)
Applicable Model (適用機種):210, 210_EU, LCN, LCN_EU, N, N_EU
Mark(記号): –
Serial No.(適用号機):<210><LCN><N>:200001–,
<210 EU><LCN EU><N EU>:600001–

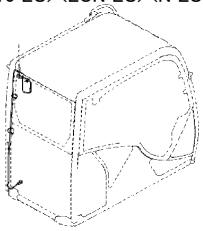

CAB (LAMINATED GLASS)[EU]・・・・・・・・・・・・・・・・・・・・277
キャブ (合わせガラス)[EU]
Applicable Model (適用機種):210, 210_EU, LCN, LCN_EU, N, N_EU
Mark(記号): –
Serial No.(適用号機):<210><LCN><N>:200001–,
<210_EU><LCN_EU><N_EU>:600001–

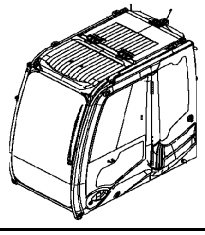

CAB (1)・・・・・・・・・・・・・・・・・・・・・・・・・・・・・・・・・・・・・(251)
キャブ (1)
Applicable Model (適用機種): –
Mark(記号): –
Serial No.(適用号機):<200><210><H><K><LCN><N>:200001–,
<210_EU><LCN_EU><N_EU>:600001–

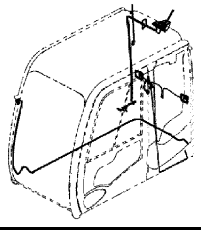

CAB (2)・・・・・・・・・・・・・・・・・・・・・・・・・・・・・・・・・・・・・(253)
キャブ (2)
Applicable Model (適用機種): –
Mark(記号): –
Serial No.(適用号機):<200><210><H><K><LCN><N>:200001–,
<210_EU><LCN_EU><N_EU>:600001–

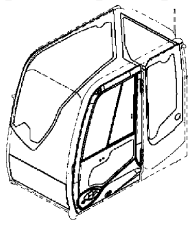

DOOR・・・・・・・・・・・・・・・・・・・・・・・・・・・・・・・・・・・・・・(255)
ドア
Applicable Model (適用機種): –
Mark(記号): –
Serial No.(適用号機):<200><210><H><K><LCN><N>:200001–,
<210_EU><LCN_EU><N_EU>:600001–

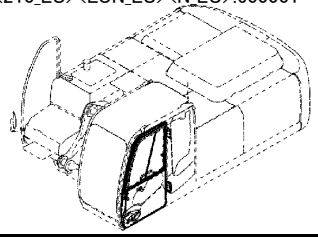

CAB (3)・・・・・・・・・・・・・・・・・・・・・・・・・・・・・・・・・・・・・(257)
キャブ (3)
Applicable Model (適用機種): –
Mark(記号): –
Serial No.(適用号機):<200><210><H><K><LCN><N>:200001–,
<210_EU><LCN_EU><N_EU>:600001–

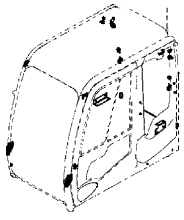

CAB (4)・・・・・・・・・・・・・・・・・・・・・・・・・・・・・・・・・・・・・(259)
キャブ (4)
Applicable Model (適用機種): –
Mark(記号): –
Serial No.(適用号機):<200><210><H><K><LCN><N>:200001–,
<210_EU><LCN_EU><N_EU>:600001–

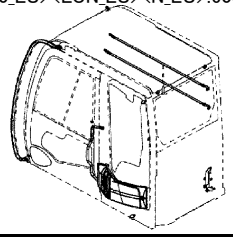

CAB (5)(LAMINATED GLASS)・・・・・・・・・・・・・・・・・・・・279
キャブ (5)(合わせガラス)
Applicable Model (適用機種):210, 210_EU, LCN, LCN_EU, N, N_EU
Mark(記号): –
Serial No.(適用号機):<210><LCN><N>:200001–,
<210_EU><LCN_EU><N_EU>:600001–

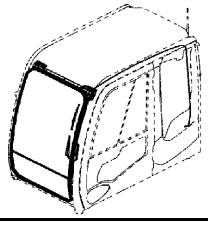

CONTENTS
目 次

CAB (6)[EU,NA]・・(273)
キャブ (6)[EU、NA]
Applicable Model (適用機種):200, 210, 210_EU, LCN, LCN_EU, N, N_EU
Mark(記号): –
Serial No.(適用号機):<200><210><LCN><N>:200001–,
<210_EU><LCN_EU><N_EU>:600001–

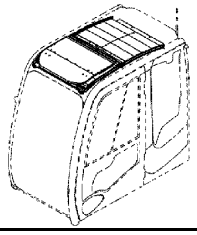

CAB (WITH GUARD SEAT)[EU]・・・・・・・・・・・・・・・・・・・・・・・・・・・・・・・・281
キャブ (ガード座付)[EU]
Applicable Model (適用機種):210, 210_EU, LCN, LCN_EU, N, N_EU
Mark(記号): –
Serial No.(適用号機):<210><LCN><N>:200001–,
<210_EU><LCN_EU><N_EU>:600001–

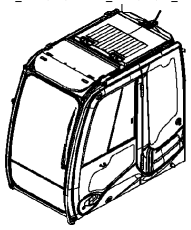

CAB (7)・・・・・・・・・・・・・・・・・・・

CONTENTS
目 次

CAB (4)・・・

CONTENTS
目 次

CAB (5)・・・

CONTENTS
目 次

CAB (6)・・・

CONTENTS
目 次

CAB (7)・・・

CONTENTS
目 次

CAB (7)・・・

CONTENTS
目 次

CAB MIRROR・・311
キャブミラー
Applicable Model (適用機種): –
Mark(記号): –
Serial No.(適用号機):<200><210><H><K><LCN><N>:200001–,
<210_EU><LCN_EU><N_EU>:600001–

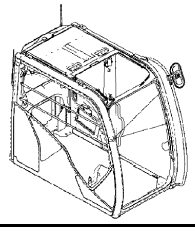

FLOOR PLATE・・312
フロアプレート
Applicable Model (適用機種): –
Mark(記号): –
Serial No.(適用号機):<200><210><H><K><LCN><N>:200001–,
<210_EU><LCN_EU><N_EU>:600001–

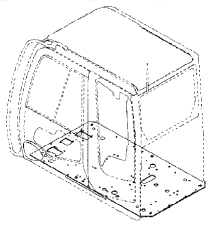

FLOOR PARTS (1)・・・・・・・・・・・・・・・・・・・・・・・・・・・・・・・・・・・・・313
フロアパーツ (1)
Applicable Model (適用機種): –
Mark(記号): –
Serial No.(適用号機):<200><210><H><K><LCN><N>:200001–,
<210_EU><LCN_EU><N_EU>:600001–

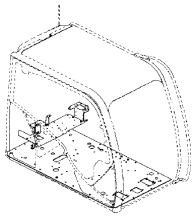

FLOOR PARTS (2)・・・・・・・・・・・・・・・・・・・・・・・・・・・・・・・・・・・・・314
フロアパーツ (2)
Applicable Model (適用機種): –
Mark(記号): –
Serial No.(適用号機):<200><210><H><K><LCN><N>:200001–,
<210_EU><LCN_EU><N_EU>:600001–

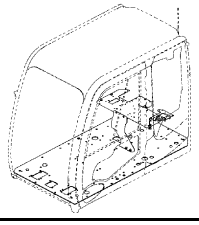

SEAT・・・315
シート
Applicable Model (適用機種): –
Mark(記号): –
Serial No.(適用号機):<200><210><H><K><LCN><N>:200001–219474,
<210_EU><LCN_EU><N_EU>:600001–D11/09

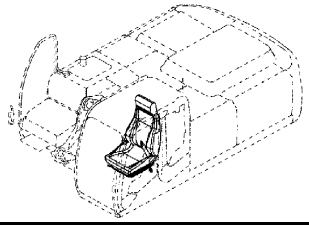

SEAT・・・317
シート
Applicable Model (適用機種): –
Mark(記号): –
Serial No.(適用号機):<200><210><H><K><LCN><N>:219475–,
<210_EU><LCN_EU><N_EU>:D11/10–

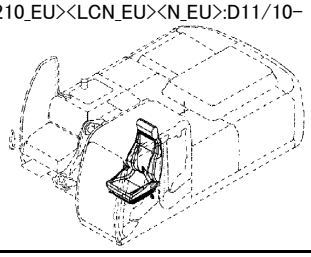

SUSPENSION SEAT・・・・・・・・・・・・・・・・・・・・・・・・・・・・・・・・・・・・319
サスペンションシート
Applicable Model (適用機種): –
Mark(記号): –
Serial No.(適用号機):<200><210><H><K><LCN><N>:200001–,
<210_EU><LCN_EU><N_EU>:600001–

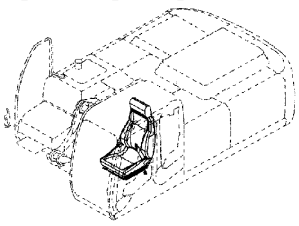

SUSPENSION SEAT (WITH HEATER)・・・・・・・・・・・・・・・・・321
サスペンションシート (ヒータ付)
Applicable Model (適用機種): –
Mark(記号): –
Serial No.(適用号機):<200><210><H><K><LCN><N>:200001–,
<210 EU><LCN EU><N EU>:600001–

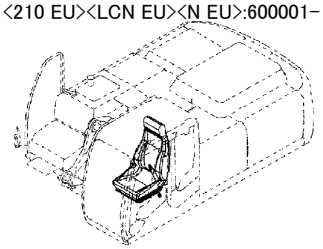

AIR-SUSPENSION SEAT (WITH HEATER)・・・・・・・・・・・・・・・323
エアサスペンションシート (ヒータ付)
Applicable Model (適用機種): –
Mark(記号): –
Serial No.(適用号機):<200><210><H><K><LCN><N>:200001–,
<210_EU><LCN_EU><N_EU>:600001–

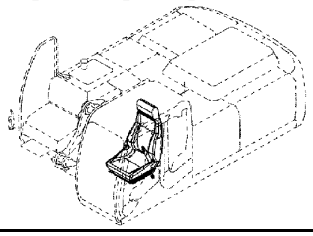

HEATER SEAT PARTS・・・・・・・・・・・・・・・・・・・・・・・・・・・・・・・・・・・325
ヒーターシート用品
Applicable Model (適用機種): –
Mark(記号): –
Serial No.(適用号機):<200><210><H><K><LCN><N>:200001–,
<210_EU><LCN_EU><N_EU>:600001–

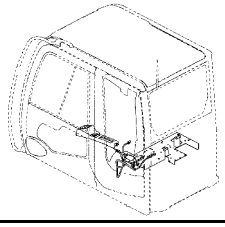

CONTENTS
目 次

SEAT STAND・・・

CONTENTS
目 次

COVER (2)・・・

CONTENTS
目 次

COVER (6)・・・

CONTENTS
目 次

COVER (7)(LOUVER DOOR TYPE A)・・・・・・・・・・・・・・・・・371
カバー (7)(ルーバードアタイプA)
Applicable Model (適用機種):210
Mark(記号): –
Serial No.(適用号機):<210>:207116–

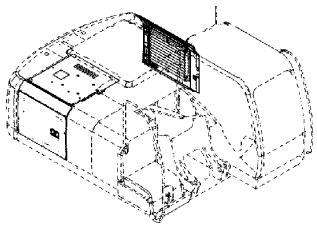

DOOR LOCK (1)・・・・・・・・・・・・・・・・・

CONTENTS
目 次

UNDER COVER・・・・・・・・・・・・・・・・・・・・・・・・・・・・・・・・382
アンダーカバー
Applicable Model (適用機種):200, 210
Mark(記号): –
Serial No.(適用号機):<200><210>:200001–

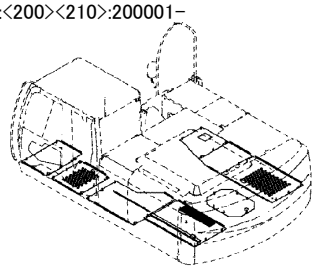

UNDER COVER (6.0mm)・・・・・・・・・・・・・・・・・・・・・・・・・383
アンダーカバー (6.0mm)
Applicable Model (適用機種):H, K
Mark(記号): –
Serial No.(適用号機):<H><K>:200001–

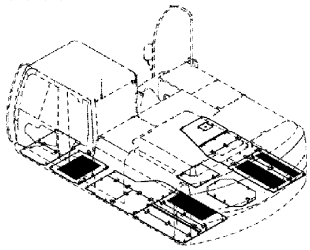

UNDER COVER・・・・・・・・・・・・・・・・・・・・・・・・・・・・・・・・385
アンダーカバー
Applicable Model (適用機種):LCN
Mark(記号): –
Serial No.(適用号機):<LCN>:200001–

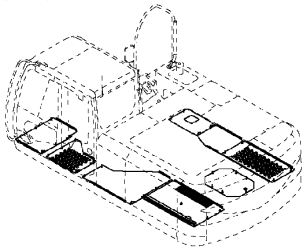

UNDER COVER (6.0mm)・・・・・・・・・・・・・・・・・・・・・・・・・387
アンダーカバー (6.0mm)
Applicable Model (適用機種):N
Mark(記号): –
Serial No.(適用号機):<N>:200001–

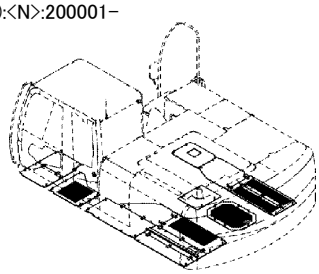

TOOL BOX COVER・・・・・・・・・・・・・・・・・・・・・・・・・・・・・・・・389
ツールボックスカバー
Applicable Model (適用機種):200, 210, 210_EU, H, K
Mark(記号): –
Serial No.(適用号機):<200><210><H><K>:200001–, <210_EU>:600001–

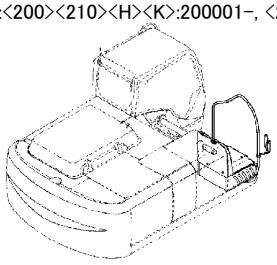

TOOL BOX COVER・・・・・・・・・・・・・・・・・・・・・・・・・・・・・・・・391
ツールボックスカバー
Applicable Model (適用機種):LCN, LCN_EU, N, N_EU
Mark(記号): –
Serial No.(適用号機):<LCN><N>:200001–, <LCN_EU><N_EU>:600001–

TOOL BOX COVER (ANTI SLIP)・・・・・・・・・・・・・・・・・・・・・・393
ツールボックスカバー (ノンスリップ)
Applicable Model (適用機種):200, 210, 210_EU, H, K
Mark(記号): –
Serial No.(適用号機):<200><210><H><K>:200001–, <210_EU>:600001–

TOOL BOX COVER (ANTI SLIP)・・・・・・・・・・・・・・・・・・・・・・394
ツールボックスカバー (ノンスリップ)
Applicable Model (適用機種):LCN, LCN_EU, N, N_EU
Mark(記号): –
Serial No.(適用号機):<LCN><N>:200001–, <LCN_EU><N_EU>:600001–

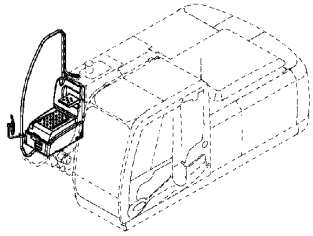

下部走行体

TRACK FRAME・・・・・・・・・・・・・・・・・・・・・・・・・・・・・・・・395
トラックフレーム
Applicable Model (適用機種):200, 210
Mark(記号): –
Serial No.(適用号機):<200><210>:200001–221519

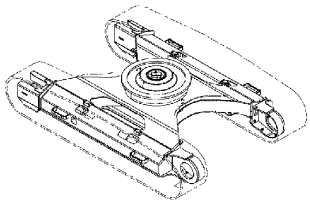

CONTENTS
目 次

TRACK FRAME・・396
トラックフレーム
Applicable Model (適用機種):200, 210
Mark(記号): –
Serial No.(適用号機):<200><210>:221520–

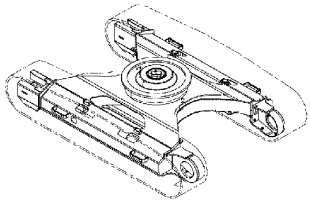

TRACK FRAME・・397
トラックフレーム
Applicable Model (適用機種):H, K
Mark(記号): –
Serial No.(適用号機):<H><K>:200001–221527

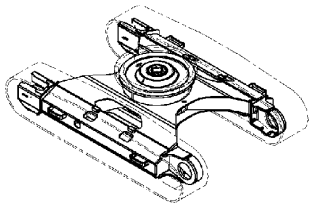

TRACK FRAME・・398
トラックフレーム
Applicable Model (適用機種):H, K
Mark(記号): –
Serial No.(適用号機):<H><K>:222528–

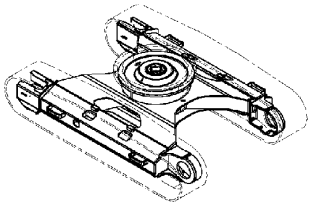

TRACK FRAME・・399
トラックフレーム
Applicable Model (適用機種):LCN, N
Mark(記号): –
Serial No.(適用号機):<LCN><N>:200001–

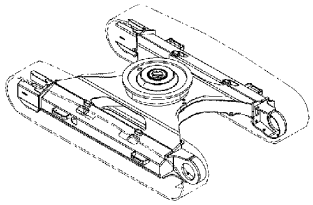

TRACK GUARD (X2)・・・・・・・・・・・・・・・・・・・・・・・・・・・・・・・・・・・・400
トラックガード (X2)
Applicable Model (適用機種):200, 210, K, LCN, N
Mark(記号): –
Serial No.(適用号機):<200><210><K><LCN><N>:200001–

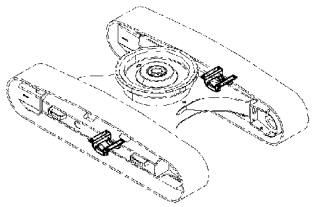

TRACK GUARD (X4)・・・・・・・・・・・・・・・・・・・・・・・・・・・・・・・・・・・・401
トラックガード (X4)
Applicable Model (適用機種):200, 210, H, K, LCN, N
Mark(記号): –
Serial No.(適用号機):<200><210><H><K><LCN><N>:200001–

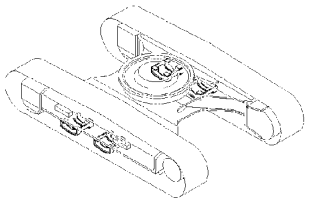

FULL-LENGTH TRACK GUARD・・・・・・・・・・・・・・・・・・・・・・・・402
フルトラックガード
Applicable Model (適用機種):200, H, K
Mark(記号): –
Serial No.(適用号機):<200><H><K>:200001–221519

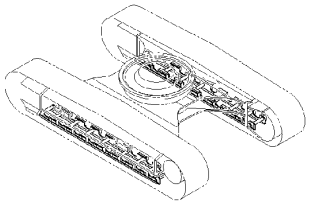

FULL-LENGTH TRACK GUARD・・・・・・・・・・・・・・・・・・・・・・・・403
フルトラックガード
Applicable Model (適用機種):200, H, K
Mark(記号): –
Serial No.(適用号機):<200><H><K>:221520–

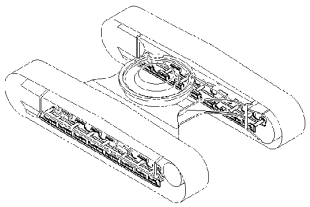

FULL-LENGTH TRACK GUARD・・・・・・・・・・・・・・・・・・・・・・・・404
フルトラックガード
Applicable Model (適用機種):200, 210, H, K, LCN
Mark(記号): –
Serial No.(適用号機):<200><210><H><K><LCN>:200001–

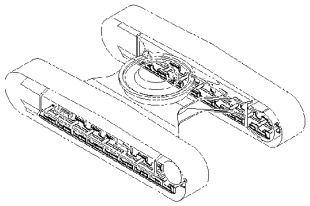

FULL-LENGTH TRACK GUARD・・・・・・・・・・・・・・・・・・・・・・・・405
フルトラックガード
Applicable Model (適用機種):N
Mark(記号): –
Serial No.(適用号機):<N>:200001–

CONTENTS
目 次

STEP・・406
ステップ
Applicable Model (適用機種):H, K
Mark(記号): –
Serial No.(適用号機):<H><K>:200001–

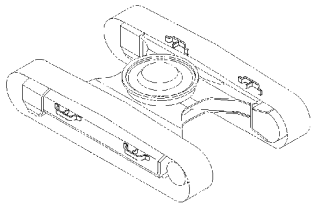

ADDITIONAL STEP・・・・・・・・・・・・・・・・・・・・・・・・・・・・・・・・・・・・・407
追加ステップ
Applicable Model (適用機種):200, 210, H, K, LCN
Mark(記号): –
Serial No.(適用号機):<200><210><H><K><LCN>:200001–

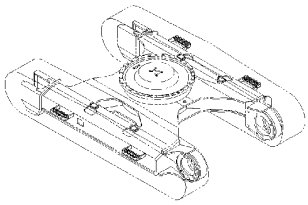

TRACK UNDER COVER・・・・・・・・・・・・・・・・・・・・・・・・・・・・・・・・・・・408
トラックアンダーカバー
Applicable Model (適用機種):200, 210, H, K, LCN, N
Mark(記号): –
Serial No.(適用号機):<200><210><H><K><LCN><N>:200001–

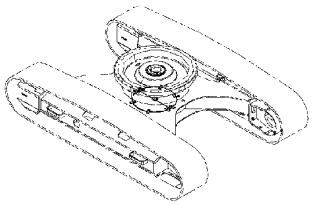

SWING BEARING・・・・・・・・・・・・・・・・・・・・・・・・・・・・・・・・・・・・・409
旋回輪
Applicable Model (適用機種):200, 210, H, K, LCN, N
Mark(記号): –
Serial No.(適用号機):<200><210><H><K><LCN><N>:200001–

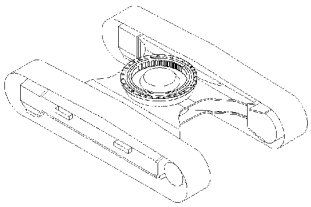

SWING BEARING PARTS・・・・・・・・・・・・・・・・・・・・・・・・・・・・・・・・・410
旋回輪部品
Applicable Model (適用機種):200, 210, H, K, LCN, N
Mark(記号): –
Serial No.(適用号機):<200><210><H><K><LCN><N>:200001–

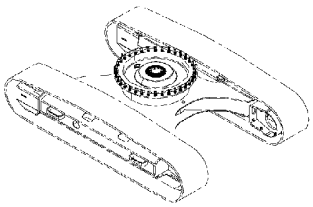

TRAVEL DEVICE・・・・・・・・・・・・・・・・・・・・・・・・・・・・・・・・・・・・・411
走行装置
Applicable Model (適用機種):200, 210, H, K, LCN, N
Mark(記号): –
Serial No.(適用号機):<200><210><H><K><LCN><N>:200001–

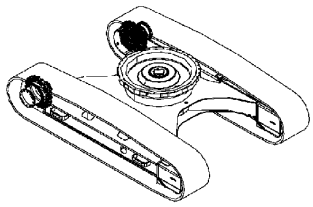

TRAVEL DEVICE SUPPORT・・・・・・・・・・・・・・・・・・・・・・・・・・・・・・・・412
走行装置取付部品
Applicable Model (適用機種):200, 210, H, K, LCN, N
Mark(記号): –
Serial No.(適用号機):<200><210><H><K><LCN><N>:200001–

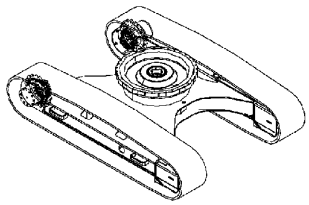

FRONT IDLER・・・・・・・・・・・・・・・・・・・・・・・・・・・・・・・・・・・・・・・413
フロントアイドラ
Applicable Model (適用機種):200, 210, H, K
Mark(記号): –
Serial No.(適用号機):<200><210><H><K>:200001–221519

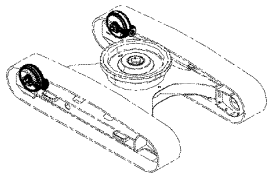

FRONT IDLER・・・・・・・・・・・・・・・・・・・・・・・・・・・・・・・・・・・・・・・414
フロントアイドラ
Applicable Model (適用機種):LCN, N
Mark(記号): –
Serial No.(適用号機):<LCN><N>:200001–

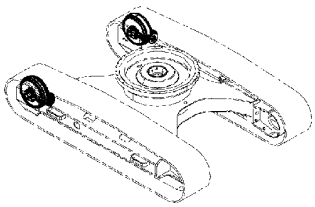

ADJUSTER・・415
アジャスタ
Applicable Model (適用機種):200, 210, H, K
Mark(記号): –
Serial No.(適用号機):<200><210><H><K>:200001–221519

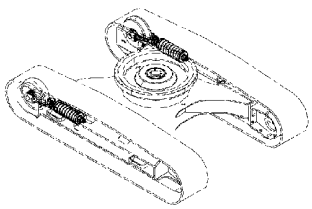

CONTENTS
目 次

ADJUSTER・・・・・・・・・・・・・・・・・・・・・・・・・・・・・・・・・・・・・416
アジャスタ
Applicable Model (適用機種):LCN, N
Mark(記号): -
Serial No.(適用号機):<LCN><N>:200001-
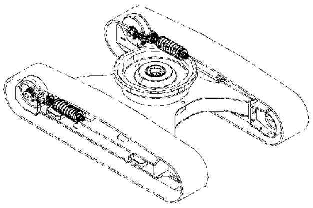

TRACK SPRING・・・・・・・・・・・・・・・・・・・・・・・・・・・・・・・・・417
トラックスプリング
Applicable Model (適用機種):200, 210, H, K
Mark(記号): -
Serial No.(適用号機):<200><210><H><K>:221520-

FRONT IDLER・・・・・・・・・・・・・・・・・・・・・・・・・・・・・・・・・・・418
フロントアイドラ
Applicable Model (適用機種):200, 210, H, K
Mark(記号): -
Serial No.(適用号機):<200><210><H><K>:221520-
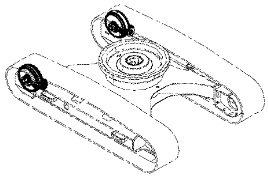

ADJUSTER・・・・・・・・・・・・・・・・・・・・・・・・・・・・・・・・・・・・・419
アジャスタ
Applicable Model (適用機種):200, 210, H, K
Mark(記号): -
Serial No.(適用号機):<200><210><H><K>:221520-
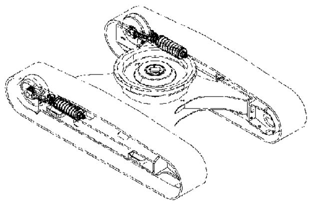

UPPER ROLLER・・・・・・・・・・・・・・・・・・・・・・・・・・・・・・・・・・420
上ローラ
Applicable Model (適用機種):200, 210, H, K
Mark(記号): -
Serial No.(適用号機):<200><210><H><K>:200001-D11/02
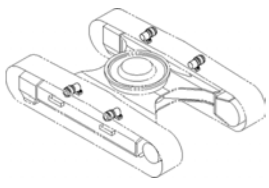

UPPER ROLLER・・・・・・・・・・・・・・・・・・・・・・・・・・・・・・・・・・421
上ローラ
Applicable Model (適用機種):200, 210, H, K
Mark(記号): -
Serial No.(適用号機):<200><210><H><K>:D11/03-
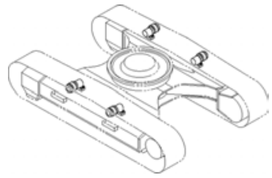

UPPER ROLLER・・・・・・・・・・・・・・・・・・・・・・・・・・・・・・・・・・422
上ローラ
Applicable Model (適用機種):LCN, N
Mark(記号): -
Serial No.(適用号機):<LCN><N>:200001-
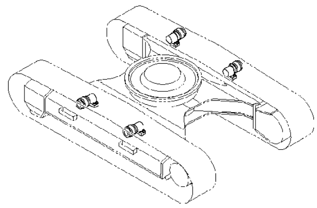

LOWER ROLLER・・・・・・・・・・・・・・・・・・・・・・・・・・・・・・・・・・423
下ローラ
Applicable Model (適用機種):200, 210, H, K
Mark(記号): -
Serial No.(適用号機):<200><210><H><K>:200001-218726
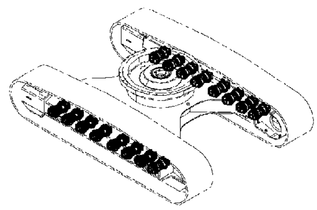

LOWER ROLLER・・・・・・・・・・・・・・・・・・・・・・・・・・・・・・・・・・424
下ローラ
Applicable Model (適用機種):200, 210, H, K
Mark(記号): -
Serial No.(適用号機):<200><210><H><K>:218727-
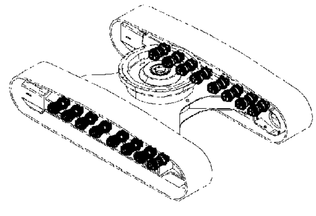

LOWER ROLLER・・・・・・・・・・・・・・・・・・・・・・・・・・・・・・・・・・425
下ローラ
Applicable Model (適用機種):LCN, N
Mark(記号): -
Serial No.(適用号機):<LCN><N>:200001-
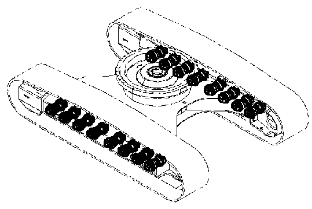

CONTENTS
目 次

TRACK-LINK・・427
トラックリンク各種
Applicable Model (適用機種):200, H, K
Mark(記号): –
Serial No.(適用号機):<200><H><K>:200001–

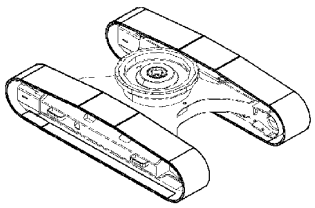

TRACK-LINK (LC)・・・・・・・・・・・・・・・・・・・・・・・・・・・・・・・・・・・・・437
トラックリンク各種 (LC)
Applicable Model (適用機種):210_EU, LCN
Mark(記号): –
Serial No.(適用号機):<210_EU><LCN>:600001–

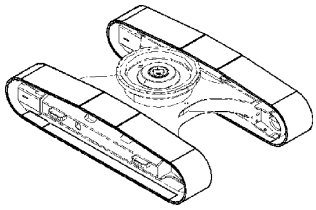

TRACK-LINK (STD)・・・・・・・・・・・・・・・・・・・・・・・・・・・・・・・・・・・・429
トラックリンク各種 (STD)
Applicable Model (適用機種):210
Mark(記号): –
Serial No.(適用号機):<210>:200001–

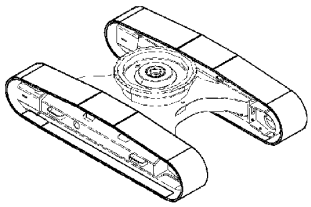

TRACK-LINK・・439
トラックリンク各種
Applicable Model (適用機種):N
Mark(記号): –
Serial No.(適用号機):<N>:600001–

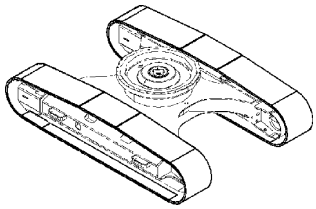

TRACK-LINK (STD)・・・・・・・・・・・・・・・・・・・・・・・・・・・・・・・・・・・・431
トラックリンク各種 (STD)
Applicable Model (適用機種):210_EU
Mark(記号): –
Serial No.(適用号機):<210_EU>:600001–

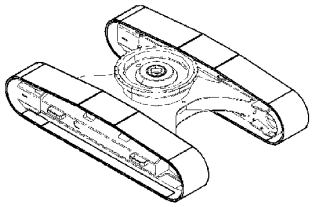

CENTER JOINT・・・・・・・・・・・・・・・・・・・・・・・・・・・・・・・・・・・・・・・441
センタジョイント
Applicable Model (適用機種):200, 210, H, K, LCN, N
Mark(記号): –
Serial No.(適用号機):<200><210><H><K><LCN><N>:200001–

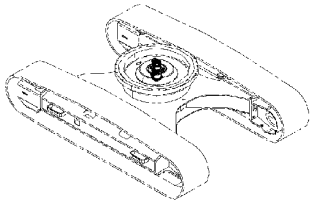

TRACK-LINK (LC)・・・・・・・・・・・・・・・・・・・・・・・・・・・・・・・・・・・・433
トラックリンク各種 (LC)
Applicable Model (適用機種):200, H, K
Mark(記号): –
Serial No.(適用号機):<200><H><K>:200001–

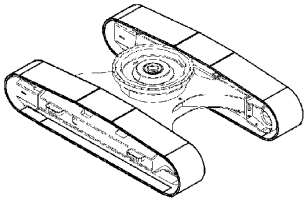

CENTER JOINT SUPPORT (TRACK)・・・・・・・・・・・・・・・・・442
センタジョイント取付部品 (トラック)
Applicable Model (適用機種):200, 210, H, K, LCN, N
Mark(記号): –
Serial No.(適用号機):<200><210><H><K><LCN><N>:200001–

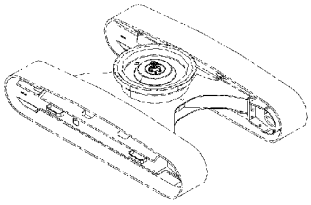

TRACK-LINK (LC)・・・・・・・・・・・・・・・・・・・・・・・・・・・・・・・・・・・・435
トラックリンク各種 (LC)
Applicable Model (適用機種):210
Mark(記号): –
Serial No.(適用号機):<210>:200001–

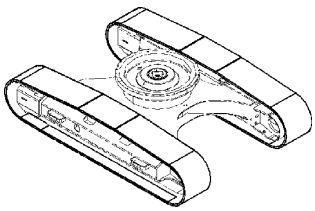

TRAVEL PIPING (STD)・・・・・・・・・・・・・・・・・・・・・・・・・・・・・・・・・・443
走行配管 (STD)
Applicable Model (適用機種):200, 210, H, K
Mark(記号): –
Serial No.(適用号機):<200><210><H><K>:200001–

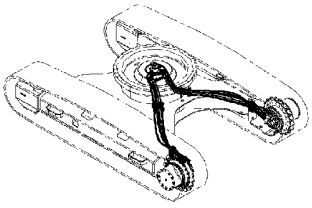

CONTENTS
目 次

TRAVEL PIPING (LC)・・・・・・・・・・・・・・・・・・・・・・・・・・・・・444
走行配管 (LC)
Applicable Model (適用機種):200, 210, H, K
Mark(記号): -
Serial No.(適用号機):<200><210><H><K>:200001-

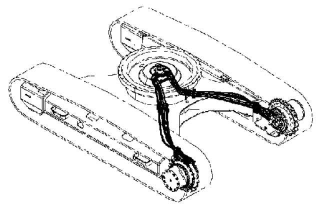

TRAVEL PIPING・・・・・・・・・・・・・・・・・・・・・・・・・・・・・・・・・445
走行配管
Applicable Model (適用機種):LCN, N
Mark(記号): -
Serial No.(適用号機):<LCN><N>:200001-

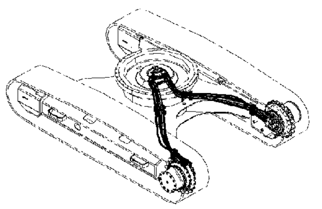

TRAVEL MOTOR COVER・・・・・・・・・・・・・・・・・・・・・・・・ 446
走行モータカバー
Applicable Model (適用機種):200, 210, H, K, LCN, N
Mark(記号): -
Serial No.(適用号機):<200><210><H><K><LCN><N>:200001-221519

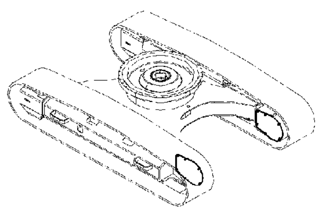

TRAVEL MOTOR COVER・・・・・・・・・・・・・・・・・・・・・・・・ 447
走行モータカバー
Applicable Model (適用機種):200, 210, H, K, LCN, N
Mark(記号): -
Serial No.(適用号機):<200><210><H><K><LCN><N>:221520-

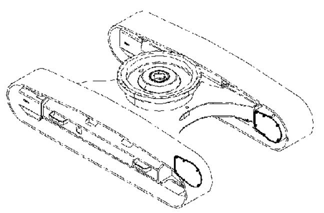

BOOM・・・・・・・・・・・・・・・・・・・・・・・・・・・・・・・・・・・・・・・ 449
ブーム
Applicable Model (適用機種):200, K
Mark(記号): -
Serial No.(適用号機):<200><K>:200001-

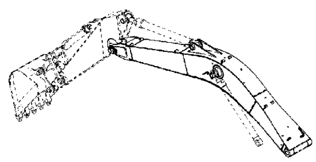

H BOOM・・・・・・・・・・・・・・・・・・・・・・・・・・・・・・・・・・・・・ 451
Hブーム
Applicable Model (適用機種):210, H, K, LCN, N
Mark(記号): -
Serial No.(適用号機):<210><H><K><LCN><N>:200001-

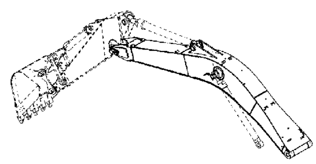

ARM 2.42m・・・・・・・・・・・・・・・・・・・・・・・・・・・・・・・・・・ 453
アーム 2.42m
Applicable Model (適用機種):210, H, LCN, N
Mark(記号): -
Serial No.(適用号機):<210><H><LCN><N>:200001-

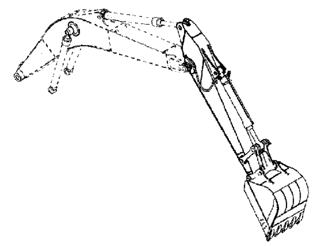

ARM 2.91m・・・・・・・・・・・・・・・・・・・・・・・・・・・・・・・・・・ 455
アーム 2.91m
Applicable Model (適用機種):210, LCN, N
Mark(記号): -
Serial No.(適用号機):<210><LCN><N>:200001-

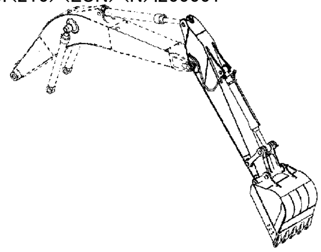

H ARM 2.91m・・・・・・・・・・・・・・・・・・・・・・・・・・・・・・・・ 457
Hアーム 2.91m
Applicable Model (適用機種):H
Mark(記号): -
Serial No.(適用号機):<H>:200001-

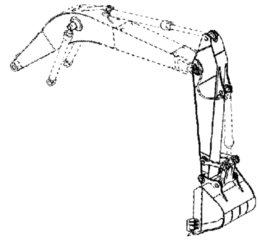

CONTENTS
目　次

K ARM 2.91m ・・・・・ 459
Kアーム 2.91m
Applicable Model (適用機種):K
Mark(記号): -
Serial No.(適用号機):<K>:200001-

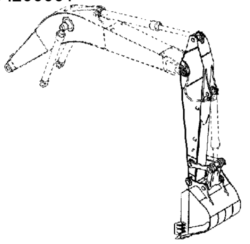

A LINK ・・・・・ 461
Aリンク
Applicable Model (適用機種):200, 210, H, LCN, N
Mark(記号): -
Serial No.(適用号機):<200><210><H><LCN><N>:200001-

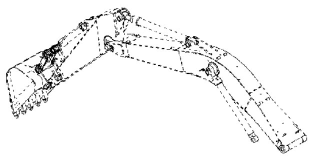

A LINK (WITH HOOK) ・・・・・ 462
Aリンク (フック付)
Applicable Model (適用機種):200, H, K
Mark(記号): -
Serial No.(適用号機):<200><H><K>:200001-

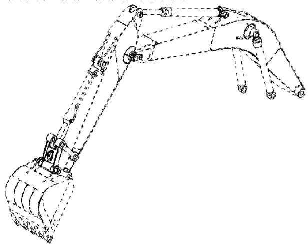

A LINK (WITHOUT HOOK) ・・・・・ 463
Aリンク (フック不付)
Applicable Model (適用機種):210, LCN, N
Mark(記号): -
Serial No.(適用号機):<210><LCN><N>:200001-

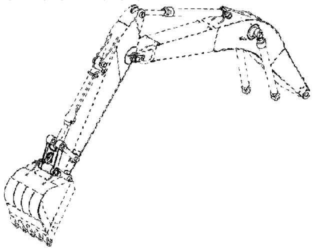

A LINK (WITH HOOK) ・・・・・ 464
Aリンク (フック付)
Applicable Model (適用機種):210, LCN, N
Mark(記号): -
Serial No.(適用号機):<210><LCN><N>:200001-

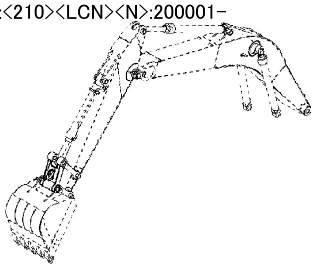

B LINK ・・・・・ 465
Bリンク
Applicable Model (適用機種):200, LCN
Mark(記号): -
Serial No.(適用号機):<200><LCN>:200001-

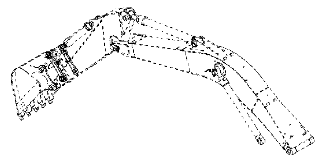

B LINK (H) ・・・・・ 466
Bリンク (H)
Applicable Model (適用機種):210, H, K, LCN, N
Mark(記号): -
Serial No.(適用号機):<210><H><K><LCN><N>:200001-

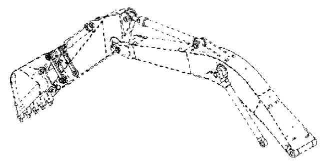

B LINK (K) ・・・・・ 467
Bリンク (K)
Applicable Model (適用機種):K
Mark(記号): -
Serial No.(適用号機):<K>:200001-

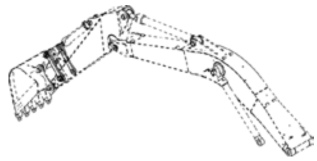

FRONT PIPING ・・・・・ 469
フロント配管
Applicable Model (適用機種):200, 210, H, K, LCN, N
Mark(記号): -
Serial No.(適用号機):<200><210><H><K><LCN><N>:200001-

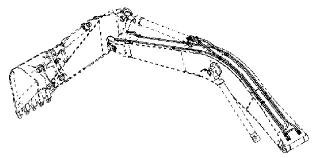

LUBRICATE PIPING ・・・・・ 471
給脂配管
Applicable Model (適用機種):200, 210, H, K, LCN, N
Mark(記号): -
Serial No.(適用号機):<200><210><H><K><LCN><N>:200001-

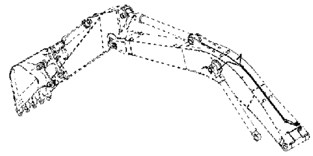

CONTENTS
目 次

BOOM CYLINDER (R)・・・・・・・・・・・・・・・・・・・・・・・・・・・・・473
ブームシリンダ (右)
Applicable Model (適用機種):200, 210, H, K, LCN, N
Mark(記号): –
Serial No.(適用号機):<200><210><H><K><LCN><N>:200001–

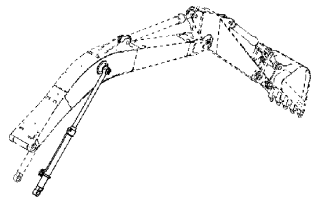

BOOM CYLINDER (L)・・・・・・・・・・・・・・・・・・・・・・・・・・・・・475
ブームシリンダ (左)
Applicable Model (適用機種):200, 210, H, K, LCN, N
Mark(記号): –
Serial No.(適用号機):<200><210><H><K><LCN><N>:200001–

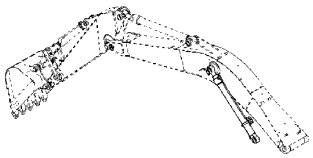

BOOM CYLINDER (R)(WITH HOSE RUPTURE VALVE)・・ 477
ブームシリンダ (右)(ホースラプチャバルブ付)
Applicable Model (適用機種):200, 210, H, K, LCN, N
Mark(記号): –
Serial No.(適用号機):<200><210><H><K><LCN><N>:200001–

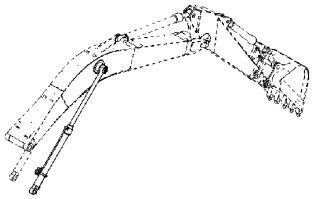

BOOM CYLINDER (L)(WITH HOSE RUPTURE VALVE)・・・479
ブームシリンダ (左)(ホースラプチャバルブ付)
Applicable Model (適用機種):200, 210, H, K, LCN, N
Mark(記号): –
Serial No.(適用号機):<200><210><H><K><LCN><N>:200001–

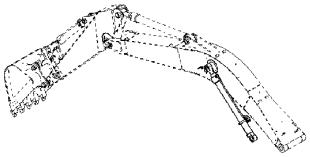

ARM CYLINDER・・・・・・・・・・・・・・・・・・・・・・・・・・・・・・・481
アームシリンダ
Applicable Model (適用機種):200, 210, H, K, LCN, N
Mark(記号): –
Serial No.(適用号機):<200><210><H><K><LCN><N>:200001–

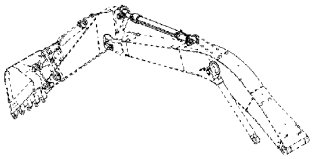

ARM CYLINDER (WITH HOSE RUPTURE VALVE)・・・・・・482
アームシリンダ (ホースラプチャバルブ付)
Applicable Model (適用機種):200, 210, H, K, LCN, N
Mark(記号): –
Serial No.(適用号機):<200><210><H><K><LCN><N>:200001–

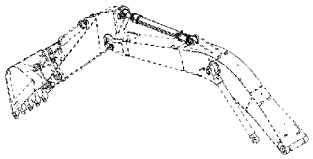

BUCKET CYLINDER・・・・・・・・・・・・・・・・・・・・・・・・・・・・・483
バケットシリンダ
Applicable Model (適用機種):200, 210, H, K, LCN, N
Mark(記号): –
Serial No.(適用号機):<200><210><H><K><LCN><N>:200001–

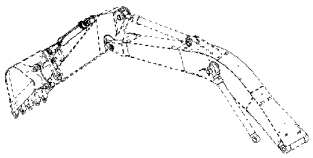

BUCKET CYLINDER・・・・・・・・・・・・・・・・・・・・・・・・・・・・・484
バケットシリンダ
Applicable Model (適用機種):200, 210, H, K, LCN, N
Mark(記号): –
Serial No.(適用号機):<200><210><H><K><LCN><N>:200001–

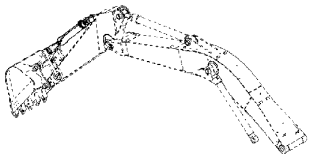

BUCKET 0.51m3 (JIS 94)・・・・・・・・・・・・・・・・・・・・・・・・ 485
バケット 0.51m3 (新JIS)
Applicable Model (適用機種):200, 210, H, K, LCN, N
Mark(記号): –
Serial No.(適用号機):<200><210><H><K><LCN><N>:200001–

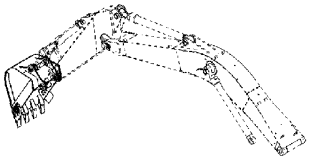

BUCKET 0.8m3 (JIS 94)・・・・・・・・・・・・・・・・・・・・・・・・ 487
バケット 0.8m3 (新JIS)
Applicable Model (適用機種):200, 210, H, K, LCN, N
Mark(記号): –
Serial No.(適用号機):<200><210><H><K><LCN><N>:200001–

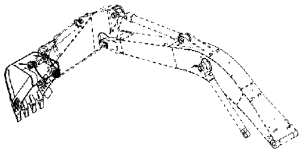

CONTENTS
目 次

BUCKET 0.8m3 (JIS 94)(SIDE-PIN TOOTH)・・・・・・・・・・ 489
バケット 0.8m3 (新JIS)(横ピンツース)
Applicable Model (適用機種):200, 210, H, K, LCN, N
Mark(記号): –
Serial No.(適用号機):<200><210><H><K><LCN><N>:200001–

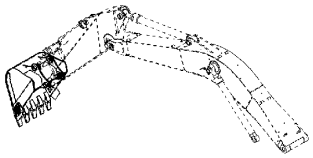

BUCKET 0.91m3 (JIS 94)・・・・・・・・・・・・・・・・・・・・・・・・・ 499
バケット 0.91m3 (新JIS)
Applicable Model (適用機種):200, 210, H, K, LCN, N
Mark(記号): –
Serial No.(適用号機):<200><210><H><K><LCN><N>:200001–

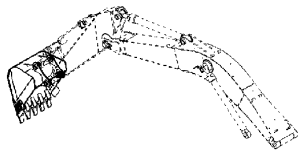

H BUCKET 0.8m3 (JIS 94)・・・・・・・・・・・・・・・・・・・・・・・・ 491
Hバケット 0.8m3 (新JIS)
Applicable Model (適用機種):200, 210, H, K, LCN, N
Mark(記号): –
Serial No.(適用号機):<200><210><H><K><LCN><N>:200001–

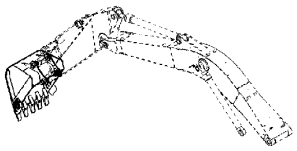

BUCKET 1.1m3 (JIS 94)・・・・・・・・・・・・・・・・・・・・・・・・・ 501
バケット 1.1m3 (新JIS)
Applicable Model (適用機種):200, 210, H, K, LCN, N
Mark(記号): –
Serial No.(適用号機):<200><210><H><K><LCN><N>:200001–

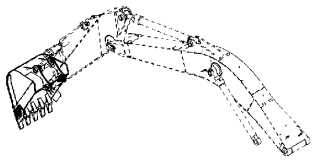

H BUCKET 0.8m3 (JIS 94)(SIDE-PIN TOOTH)・・・・・・・・・ 493
Hバケット 0.8m3 (新JIS)(横ピンツース)
Applicable Model (適用機種):200, 210, H, K, LCN, N
Mark(記号): –
Serial No.(適用号機):<200><210><H><K><LCN><N>:200001–

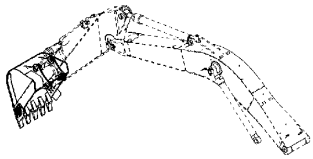

BUCKET 1.2m3 (JIS 94)・・・・・・・・・・・・・・・・・・・・・・・・・ 503
バケット 1.2m3 (新JIS)
Applicable Model (適用機種):200, 210, H, K, LCN, N
Mark(記号): –
Serial No.(適用号機):<200><210><H><K><LCN><N>:200001–

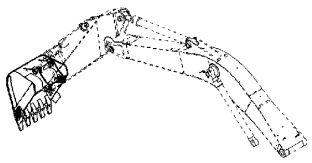

H BUCKET 0.8m3 (JIS 94)(SUPER V TOOTH)・・・・・・・・・・495
Hバケット 0.8m3 (新JIS)(スーパーVツース)
Applicable Model (適用機種):200, 210, H, K, LCN, N
Mark(記号): –
Serial No.(適用号機):<200><210><H><K><LCN><N>:200001–

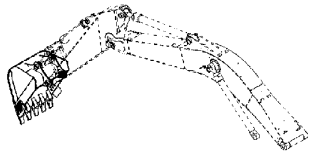

RIPPER BUCKET 0.6m3 (JIS 94)・・・・・・・・・・・・・・・・・・・ 504
リッパバケット 0.6m3 (新JIS)
Applicable Model (適用機種):200, 210, H, K, LCN, N
Mark(記号): –
Serial No.(適用号機):<200><210><H><K><LCN><N>:200001–

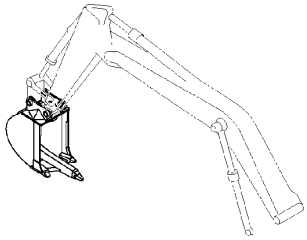

K BUCKET 0.8m3 (JIS 94)・・・・・・・・・・・・・・・・・・・・・・・・ 497
Kバケット0.8m3 (新JIS)
Applicable Model (適用機種):200, 210, H, K, LCN, N
Mark(記号): –
Serial No.(適用号機):<200><210><H><K><LCN><N>:200001–

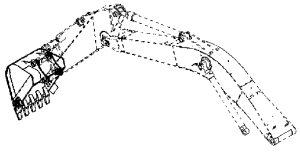

ONE-POINT RIPPER・・・・・・・・・・・・・・・・・・・・・・・・・・・・・ 505
1本爪リッパ
Applicable Model (適用機種):200, 210, H, K, LCN, N
Mark(記号): –
Serial No.(適用号機):<200><210><H><K><LCN><N>:200001–

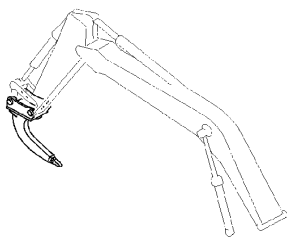

CONTENTS
目 次

SLOPE-FINISHING BLADE・・・・・・・・・・・・・・・・・・・・・・・・・・506
法面バケット
Applicable Model (適用機種):200, 210, H, K, LCN, N
Mark(記号): -
Serial No.(適用号機):<200><210><H><K><LCN><N>:200001-

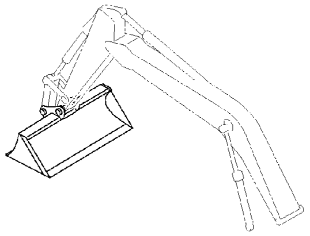

V-TYPE BUCKET 0.4m3 (JIS 94)・・・・・・・・・・・・・・・・・・・・・507
梯形バケット 0.4m3 (新JIS)
Applicable Model (適用機種):200, 210, H, K, LCN, N
Mark(記号): -
Serial No.(適用号機):<200><210><H><K><LCN><N>:200001-

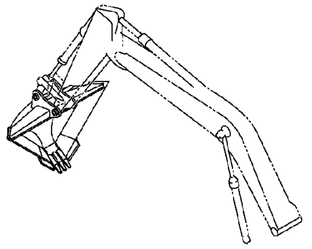

CLAMSHELL BUCKET (1)・・・・・・・・・・・・・・・・・・・・・・・・・・508
クラムシェルバケット (1)
Applicable Model (適用機種):200, 210, H, K, LCN, N
Mark(記号): -
Serial No.(適用号機):<200><210><H><K><LCN><N>:200001-

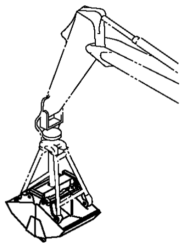

CLAMSHELL BUCKET (2)・・・・・・・・・・・・・・・・・・・・・・・・・・509
クラムシェルバケット (2)
Applicable Model (適用機種):200, 210, H, K, LCN, N
Mark(記号): -
Serial No.(適用号機):<200><210><H><K><LCN><N>:200001-

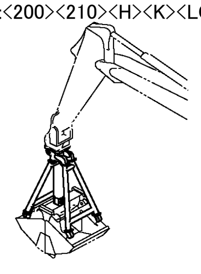

CLAMSHELL BUCKET (3)・・・・・・・・・・・・・・・・・・・・・・・・・・510
クラムシェルバケット (3)
Applicable Model (適用機種):200, 210, H, K, LCN, N
Mark(記号): -
Serial No.(適用号機):<200><210><H><K><LCN><N>:200001-

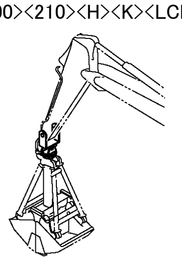

HOSE RUPTURE VALVE PIPING (MONO-BOOM)(ISO SF511
ホースラプチャバルブ配管 (モノブーム)(ISO仕様)
Applicable Model (適用機種):200, 210, H, K
Mark(記号): -
Serial No.(適用号機):<200><210><H><K>:200001-

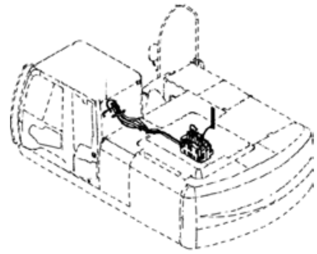

HOSE RUPTURE VALVE PIPING (MONO-BOOM)(ISO SF513
ホースラプチャバルブ配管 (モノブーム)(ISO仕様)
Applicable Model (適用機種):LCN, N
Mark(記号): -
Serial No.(適用号機):<LCN><N>:200001-

フロントアタッチメント (2P-ブーム)

2P-BOOM・・・・・・・・・・・・・・・・・・・・・・・・・・・・・・・・・・・・・515
2P-ブーム
Applicable Model (適用機種):210, LCN, N
Mark(記号): -
Serial No.(適用号機):<210><LCN><N>:200001-

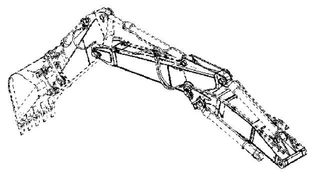

ARM 2.03m (2P-BOOM)・・・・・・・・・・・・・・・・・・・・・・・・・・・517
アーム 2.03m (2P-ブーム)
Applicable Model (適用機種):210, LCN, N
Mark(記号): -
Serial No.(適用号機):<210><LCN><N>:200001-

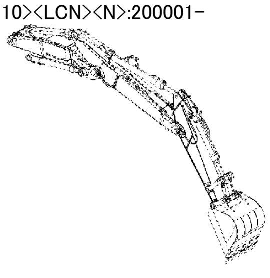

CONTENTS
目 次

FRONT PIPING (2P-BOOM)・・・・・・・・・・・・・・・・・・・・・・・・519
フロント配管 (2P-ブーム)
Applicable Model (適用機種):210, LCN, N
Mark(記号): -
Serial No.(適用号機):<210><LCN><N>:200001-

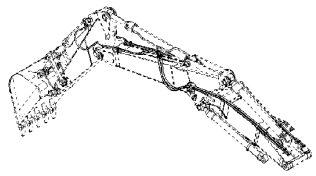

LUBRICATE PIPING (2P-BOOM)・・・・・・・・・・・・・・・・・・・・521
給指配管 (2P-ブーム)
Applicable Model (適用機種):210, LCN, N
Mark(記号): -
Serial No.(適用号機):<210><LCN><N>:200001-

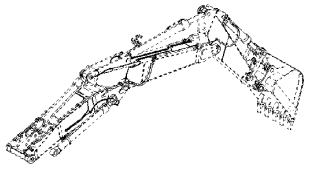

BOOM CYLINDER (R)(2P-BOOM)・・・・・・・・・・・・・・・・・・・523
ブームシリンダ (右)(2P-ブーム)
Applicable Model (適用機種):200, 210, H, K, LCN, N
Mark(記号): -
Serial No.(適用号機):<200><210><H><K><LCN><N>:200001-

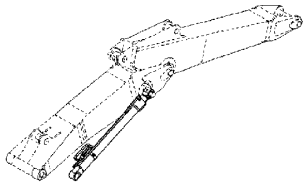

BOOM CYLINDER (L)(2P-BOOM)・・・・・・・・・・・・・・・・・・・525
ブームシリンダ (左)(2P-ブーム)
Applicable Model (適用機種):200, 210, H, K, LCN, N
Mark(記号): -
Serial No.(適用号機):<200><210><H><K><LCN><N>:200001-

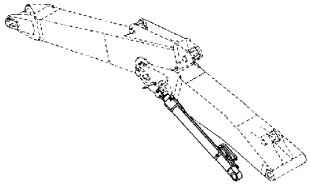

BOOM CYLINDER (R)
(WITH HOSE RUPTURE VALVE)(2P-BOOM)・・・・・・・527
ブームシリンダ (右)(ホースラプチャバルブ付)(2P-ブーム)
Applicable Model (適用機種):200, 210, H, K, LCN, N
Mark(記号): -
Serial No.(適用号機):<200><210><H><K><LCN><N>:200001-

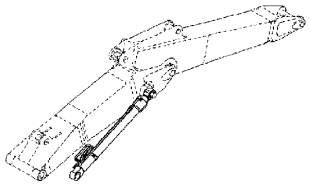

BOOM CYLINDER (L)
(WITH HOSE RUPTURE VALVE)(2P-BOOM)・・・・・・・529
ブームシリンダ (左)(ホースラプチャバルブ付)(2P-ブーム)
Applicable Model (適用機種):200, 210, H, K, LCN, N
Mark(記号): -
Serial No.(適用号機):<200><210><H><K><LCN><N>:200001-

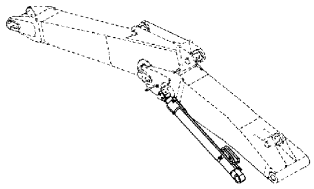

ARM CYLINDER (2P-BOOM)・・・・・・・・・・・・・・・・・・・・・・531
アームシリンダ (2P-ブーム)
Applicable Model (適用機種):200, 210, H, K, LCN, N
Mark(記号): -
Serial No.(適用号機):<200><210><H><K><LCN><N>:200001-

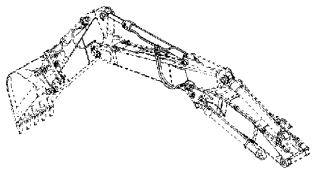

ARM CYLINDER (WITH HOSE RUPTURE VALVE)(2P-BO532
アームシリンダ (ホースラプチャバルブ付)(2P-ブーム)
Applicable Model (適用機種):200, 210, H, K, LCN, N
Mark(記号): -
Serial No.(適用号機):<200><210><H><K><LCN><N>:200001-

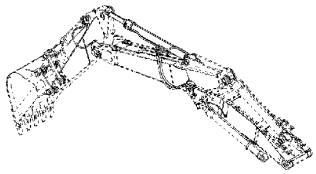

POSITIONING CYLINDER・・・・・・・・・・・・・・・・・・・・・・・・533
ポジショニングシリンダ
Applicable Model (適用機種):200, 210, H, K, LCN, N
Mark(記号): -
Serial No.(適用号機):<200><210><H><K><LCN><N>:200001-

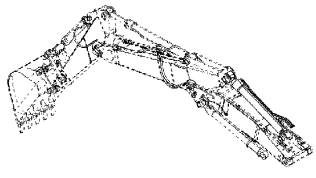

POSITIONING CYLINDER (WITH HOSE RUPTURE VALVI534
ポジショニングシリンダ (ホースラプチャバルブ付)
Applicable Model (適用機種):200, 210, H, K, LCN, N
Mark(記号): -
Serial No.(適用号機):<200><210><H><K><LCN><N>:200001-

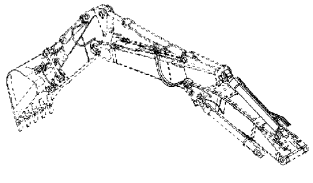

CONTENTS
目 次

MAIN PIPING (2P-BOOM)・・・・・・・・・・・・・・・・・・・・・・・・・・535
メイン配管 (2P-ブーム)
Applicable Model (適用機種):LCN, LCN_EU, N, N_EU
Mark(記号): -
Serial No.(適用号機):<LCN><N>:200001-, <LCN_EU><N_EU>:600001-

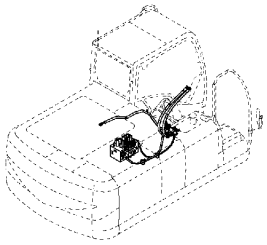

PILOT PIPING (2P-BOOM)・・・・・・・・・・・・・・・・・・・・・・・・・・537
パイロット配管 (2P-ブーム)
Applicable Model (適用機種):LCN, LCN_EU, N, N_EU
Mark(記号): -
Serial No.(適用号機):<LCN><N>:200001-, <LCN_EU><N_EU>:600001-

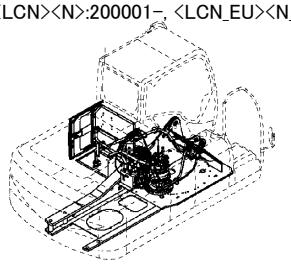

PILOT PIPING (WITH FLOW RATE SELECTOR)(2P-BOO539
パイロット配管 (2速切替付)(2P-ブーム)
Applicable Model (適用機種): -
Mark(記号): -
Serial No.(適用号機):<200><210><H><K><LCN><N>:200001-,
<210_EU><LCN_EU><N_EU>:600001-

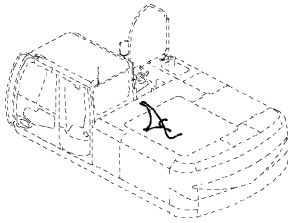

CONTROL PEDAL (2P-BOOM)・・・・・・・・・・・・・・・・・・・・・・・541
操作ペダル (2P-ブーム)
Applicable Model (適用機種): -
Mark(記号): -
Serial No.(適用号機):<200><210><H><K><LCN><N>:200001-,
<210_EU><LCN_EU><N_EU>:600001-

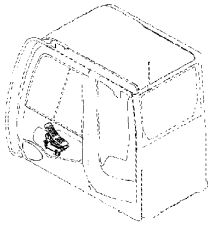

HOSE RUPTURE VALVE PIPING (1)
(ARM)(ISO SPEC.)(2P-BOOM)・・・・・・・・・・・・・・・・・・・・543
ホースラプチャバルブ配管 (1)(アーム)(ISO仕様)(2P-ブーム)
Applicable Model (適用機種):200, 210, H, K, LCN, N
Mark(記号): -
Serial No.(適用号機):<200><210><H><K><LCN><N>:200001-

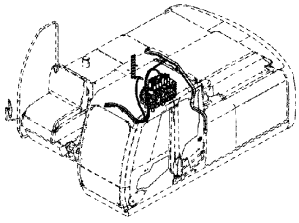

HOSE RUPTURE VALVE PIPING (2)
(ARM)(ISO SPEC.)(2P-BOOM)・・・・・・・・・・・・・・・・・・・・545
ホースラプチャバルブ配管 (2)(アーム)(ISO仕様)(2P-ブーム)
Applicable Model (適用機種):200, 210, H, K, LCN, N
Mark(記号): -
Serial No.(適用号機):<200><210><H><K><LCN><N>:200001-

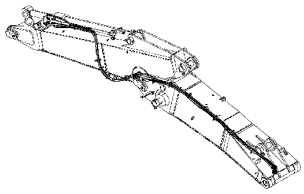

HOSE RUPTURE VALVE PIPING
(POSITIONING)(ISO SPEC.)(2P-BOOM)・・・・・・・・・・・・547
ホースラプチャバルブ配管 (ポジショニング)(ISO仕様)(2P-ブー
Applicable Model (適用機種):200, 210, H, K, LCN, N
Mark(記号): -
Serial No.(適用号機):<200><210><H><K><LCN><N>:200001-

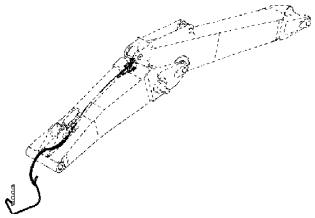

ブレーカ、クラッシャ部品

BREAKER, CRUSHER PIPING (1)(MAIN)・・・・・・・・・・・・・・・549
ブレーカ、クラッシャ配管 (1)(メイン)
Applicable Model (適用機種):200, 210, 210_EU, H, K
Mark(記号): -
Serial No.(適用号機):<200><210><H><K>:200001-203837,
<200_EU>:600001-600849

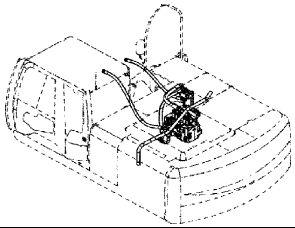

BREAKER, CRUSHER PIPING (1)(MAIN)・・・・・・・・・・・・・・・551
ブレーカ、クラッシャ配管 (1)(メイン)
Applicable Model (適用機種):200, 210, 210_EU, H, K
Mark(記号): -
Serial No.(適用号機):<200><210><H><K>:203838-, <210_EU>:600850-

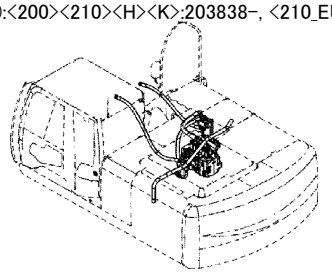

CONTENTS
目 次

BREAKER, CRUSHER PIPING (1)(MAIN)・・・・・・・・・・・・・ 553
ブレーカ、クラッシャ配管 (1)(メイン)
Applicable Model (適用機種):LCN, LCN_EU, N, N_EU
Mark(記号): –
Serial No.(適用号機):<LCN><N>:200001–211463,
<LCN_EU><N_EU>:600001–600849

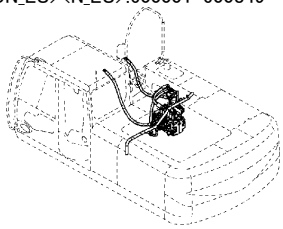

BREAKER, CRUSHER PIPING (2)(MAIN)・・・・・・・・・・・・・ 563
ブレーカ、クラッシャ配管 (2)(メイン)
Applicable Model (適用機種):LCN, LCN_EU, N, N_EU
Mark(記号): –
Serial No.(適用号機):<LCN><N>:211464–, <LCN_EU><N_EU>:600850–

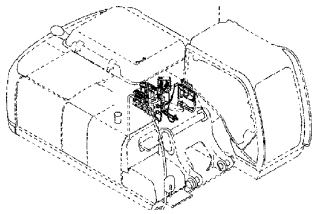

BREAKER, CRUSHER PIPING (1)(MAIN)・・・・・・・・・・・・・ 555
ブレーカ、クラッシャ配管 (1)(メイン)
Applicable Model (適用機種):LCN, LCN_EU, N, N_EU
Mark(記号): –
Serial No.(適用号機):<LCN><N>:211464–, <LCN EU><N EU>:600850–

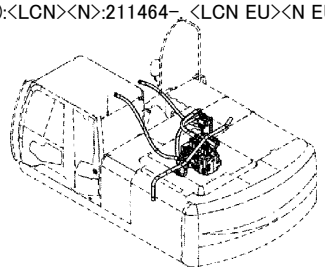

BREAKER, CRUSHER PIPING (3)(MAIN)・・・・・・・・・・・・・ 565
ブレーカ、クラッシャ配管 (3)(メイン)
Applicable Model (適用機種):200, 210, 210_EU, H, K
Mark(記号): –
Serial No.(適用号機):<200><210><H><K>:200001–203837,
<210_EU>:600001–600849

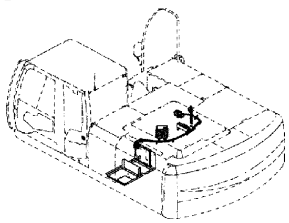

BREAKER, CRUSHER PIPING (2)(MAIN)・・・・・・・・・・・・・ 557
ブレーカ、クラッシャ配管 (2)(メイン)
Applicable Model (適用機種):200, 210, 210_EU, H, K
Mark(記号): –
Serial No.(適用号機):<200><210><H><K>:200001–203837,
<210_EU>:600001–600849

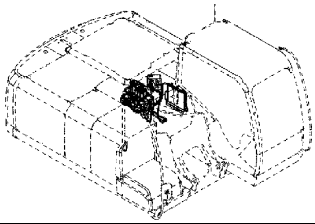

BREAKER, CRUSHER PIPING (3)(MAIN)・・・・・・・・・・・・・ 567
ブレーカ、クラッシャ配管 (3)(メイン)
Applicable Model (適用機種):200, 210, 210_EU, H, K
Mark(記号): –
Serial No.(適用号機):<200><210><H><K>:203838–, <210_EU>:600850–

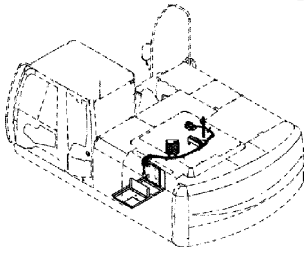

BREAKER, CRUSHER PIPING (2)(MAIN)・・・・・・・・・・・・・ 559
ブレーカ、クラッシャ配管 (2)(メイン)
Applicable Model (適用機種):200, 210, 210_EU, H, K
Mark(記号): –
Serial No.(適用号機):<200><210><H><K>:203838–, <210_UE>:600850–

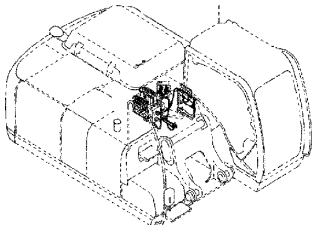

BREAKER, CRUSHER PIPING (3)(MAIN)・・・・・・・・・・・・・ 569
ブレーカ、クラッシャ配管 (3)(メイン)
Applicable Model (適用機種):LCN, LCN_EU, N, N_EU
Mark(記号): –
Serial No.(適用号機):<LCN><N>:200001–211463,
<LCN_EU><N_EU>:600001–600849

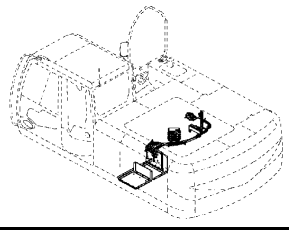

BREAKER, CRUSHER PIPING (2)(MAIN)・・・・・・・・・・・・・ 561
ブレーカ、クラッシャ配管 (2)(メイン)
Applicable Model (適用機種):LCN, LCN_EU, N, N_EU
Mark(記号): –
Serial No.(適用号機):<LCN><N>:200001–211463,
<LCN_EU><N_EU>:600001–600849

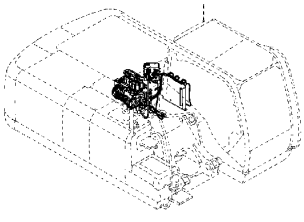

BREAKER, CRUSHER PIPING (3)(MAIN)・・・・・・・・・・・・・ 571
ブレーカ、クラッシャ配管 (3)(メイン)
Applicable Model (適用機種):LCN, LCN_EU, N, N_EU
Mark(記号): –
Serial No.(適用号機):<LCN><N>:211464–, <LCN_EU><N_EU>:600850–

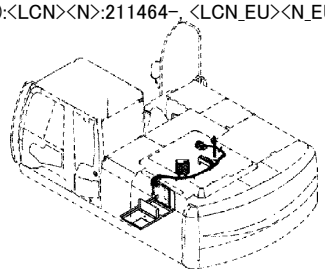

CONTENTS
目 次

BREAKER, CRUSHER PIPING (PILOT)・・・・・・・・・・・・・・・・573
ブレーカ、クラッシャ配管 (パイロット)
Applicable Model (適用機種): –
Mark(記号): –
Serial No.(適用号機):<200><210><H><K><LCN><N>:200001–,
<210_EU><LCN_EU><N_EU>:600001–

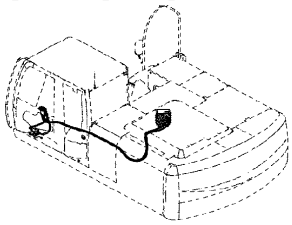

CONTROL PEDAL (BREAKER, CRUSHER)・・・・・・・・・・・・・575
操作ペダル (ブレーカ、クラッシャ)
Applicable Model (適用機種): –
Mark(記号): –
Serial No.(適用号機):<200><210><H><K><LCN><N>:200001–,
<210_EU><LCN_EU><N_EU>:600001–

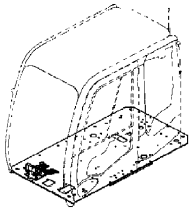

BREAKER, CRUSHER PIPING (MONO-BOOM)・・・・・・・・・577
ブレーカ、クラッシャ配管 (モノブーム)
Applicable Model (適用機種):200, 210, H, K, LCN, N
Mark(記号): –
Serial No.(適用号機):<200><210><H><K><LCN><N>:200001–

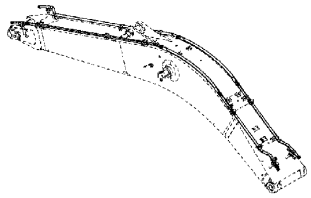

BREAKER, CRUSHER PIPING (MONO-BOOM)・・・・・・・・・579
ブレーカ、クラッシャ配管 (モノブーム)
Applicable Model (適用機種):210, LCN, N
Mark(記号): –
Serial No.(適用号機):<210><LCN><N>:200001–

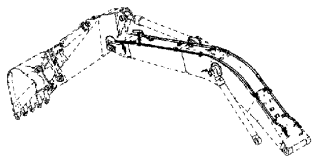

BREAKER, CRUSHER PIPING (2P-BOOM)・・・・・・・・・・・・581
ブレーカ、クラッシャ配管 (2P-ブーム)
Applicable Model (適用機種):LCN, N
Mark(記号): –
Serial No.(適用号機):<LCN><N>:200001–

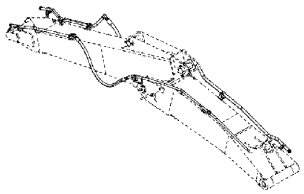

BREAKER, CRUSHER PIPING (2.42m ARM)・・・・・・・・・・・583
ブレーカ、クラッシャ配管 (2.42mアーム)
Applicable Model (適用機種):200, 210, H, K, LCN, N
Mark(記号): –
Serial No.(適用号機):<200><210><H><K><LCN><N>:200001–

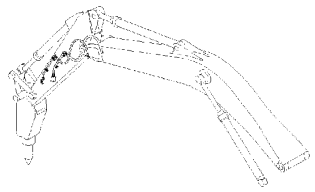

BREAKER, CRUSHER PIPING (2.91m ARM)・・・・・・・・・・・585
ブレーカ、クラッシャ配管 (2.91mアーム)
Applicable Model (適用機種):200, 210, H, K, LCN, N
Mark(記号): –
Serial No.(適用号機):<200><210><H><K><LCN><N>:200001–

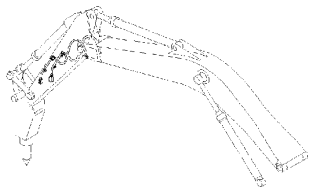

BREAKER, CRUSHER PIPING (2.03m ARM)・・・・・・・・・・・587
ブレーカ、クラッシャ配管 (2.03mアーム)
Applicable Model (適用機種):210, LCN, N
Mark(記号): –
Serial No.(適用号機):<210><LCN><N>:200001–

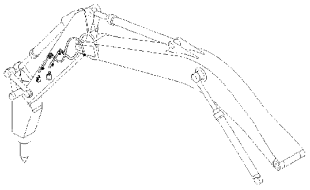

BREAKER, CRUSHER PIPING (2.42m ARM)・・・・・・・・・・・589
ブレーカ、クラッシャ配管 (2.42mアーム)
Applicable Model (適用機種):210, LCN, N
Mark(記号): –
Serial No.(適用号機):<210><LCN><N>:200001–

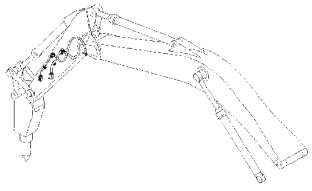

BREAKER, CRUSHER PIPING (2.91m ARM)・・・・・・・・・・・591
ブレーカ、クラッシャ配管 (2.91mアーム)
Applicable Model (適用機種):210, LCN, N
Mark(記号): –
Serial No.(適用号機):<210><LCN><N>:200001–

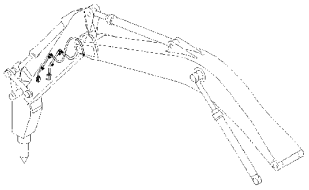

CONTENTS
目 次

NPK BREAKER PIPING・・・

CONTENTS
目 次

HSB COMMON PIPING・・・・・・・・・・・・・・・・・・・・・・・・・・・・・613
HSB共用配管
Applicable Model (適用機種):LCN, N
Mark(記号): –
Serial No.(適用号機):<LCN><N>:D07/04–

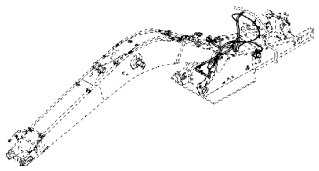

SOLENOID VALVE (FLOW RATE SELECTOR)・・・・・・・・・615
電磁弁 (2速切替)
Applicable Model (適用機種): –
Mark(記号): –
Serial No.(適用号機):<200><210><H><K><LCN><N>:200001–,
<210_EU><LCN_EU><N_EU>:600001–

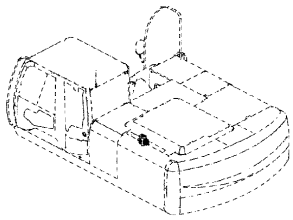

PILOT PIPING (1)(FLOW RATE SELECTOR)・・・・・・・・・・・617
パイロット配管 (1)(2速切替)
Applicable Model (適用機種): –
Mark(記号): –
Serial No.(適用号機):<200><210><H><K><LCN><N>:200001–D07/03,
<210_EU><LCN_EU><N_EU>:600001–D07/03

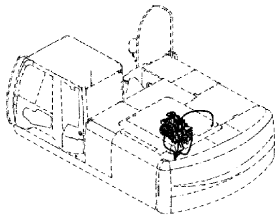

PILOT PIPING (1)(FLOW RATE SELECTOR)・・・・・・・・・・・619
パイロット配管 (1)(2速切替)
Applicable Model (適用機種): –
Mark(記号): –
Serial No.(適用号機):<200><210><210_EU><H><K>
<LCN><LCN_EU><N><N_EU>:D07/04–

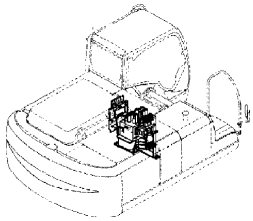

PILOT PIPING (2)(FLOW RATE SELECTOR)・・・・・・・・・・・621
パイロット配管 (2)(2速切替)
Applicable Model (適用機種): –
Mark(記号): –
Serial No.(適用号機):<200><210><H><K><LCN><N>:200001–D07/03,
<210_EU><LCN_EU><N_EU>:600001–D07/03

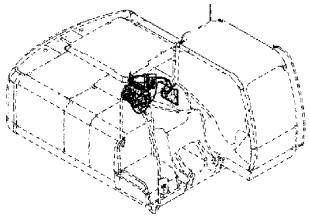

PILOT PIPING (2)(FLOW RATE SELECTOR)・・・・・・・・・・・623
パイロット配管 (2)(2速切替)
Applicable Model (適用機種): –
Mark(記号): –
Serial No.(適用号機):<200><210><210_EU><H><K>
<LCN><LCN_EU><N><N_EU>:D07/04–

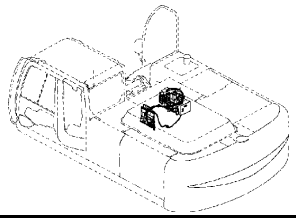

PILOT PIPING (3)(FLOW RATE SELECTOR)・・・・・・・・・・・625
パイロット配管 (3)(2速切替)
Applicable Model (適用機種): –
Mark(記号): –
Serial No.(適用号機):<200><210><H><K><LCN><N>:200001–D07/03,
<210_EU><LCN_EU><N_EU>:600001–D07/03

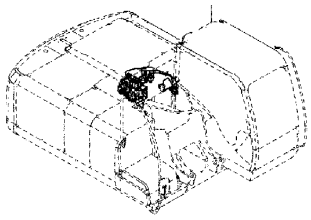

PILOT PIPING (3)(FLOW RATE SELECTOR)・・・・・・・・・・・627
パイロット配管 (3)(2速切替)
Applicable Model (適用機種): –
Mark(記号): –
Serial No.(適用号機):<200><210><210_EU><H><K>
<LCN><LCN_EU><N><N_EU>:D07/04–

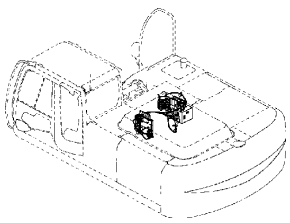

LINE FILTER・・・・・・・・・・・・・・・・・・・

CONTENTS
目 次

MAIN PIPING (PTO)(MONO-BOOM)・・・・・・・・・・・・・・・・・631
メイン配管 (PTO)(モノブーム)
Applicable Model (適用機種): –
Mark(記号): –
Serial No.(適用号機):<200><210><H><K><LCN><N>:200001–,
<210_EU><LCN_EU><N_EU>:600001–

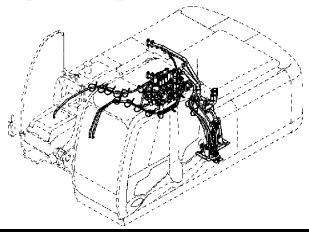

PILOT PIPING (PTO/V, FLOW RATE SELECTOR)・・・・・・633
パイロット配管 (PTO/V、2速切替)
Applicable Model (適用機種): –
Mark(記号): –
Serial No.(適用号機):<200><210><H><K><LCN><N>:200001–,
<210_EU><LCN_EU><N_EU>:600001–

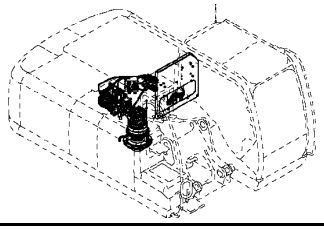

ADD. GEAR PUMP (1)(30L)・・・・・・・・・・・・・・・・・・・・・・635
追加ポンプ (1)(30L)
Applicable Model (適用機種):200, 210, 210_EU, H, K
Mark(記号): –
Serial No.(適用号機):<200><210><H><K>:200001–, <210_EU>:600001–

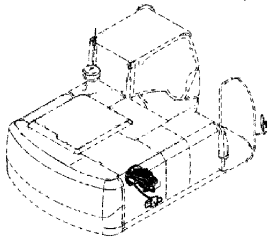

ADD. GEAR PUMP (2)(30L)・・・・・・・・・・・・・・・・・・・・・・637
追加ポンプ (2)(30L)
Applicable Model (適用機種):200, 210, 210_EU, H, K
Mark(記号): –
Serial No.(適用号機):<200><210><H><K>:200001–, <210_EU>:600001–

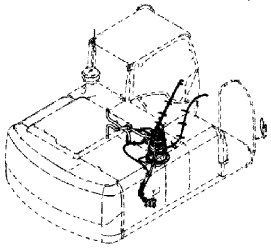

ADD. GEAR PUMP (1)(30L)・・・・・・・・・・・・・・・・・・・・・・639
追加ポンプ (1)(30L)
Applicable Model (適用機種):LCN, LCN_EU, N, N_EU
Mark(記号): –
Serial No.(適用号機):<LCN><N>:200001–, <LCN_EU><N_EU>:600001–

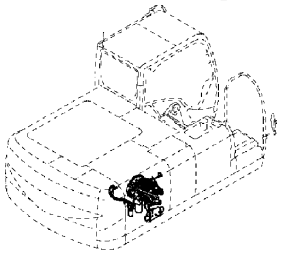

ADD. GEAR PUMP (2)(30L)・・・・・・・・・・・・・・・・・・・・・・641
追加ポンプ (2)(30L)
Applicable Model (適用機種):LCN, LCN_EU, N, N_EU
Mark(記号): –
Serial No.(適用号機):<LCN><N>:200001–, <LCN_EU><N_EU>:600001–

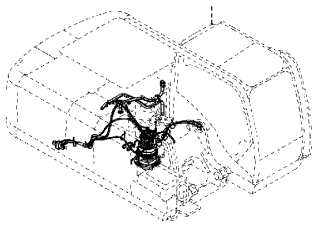

ADD. GEAR PUMP PARTS・・・・・・・・・・・・・・・・・・・・・・・643
追加ポンプ用品
Applicable Model (適用機種): –
Mark(記号): –
Serial No.(適用号機):<200><210><H><K><LCN><N>:200001–D07/03,
<210_EU><LCN_EU><N_EU>:600001–D07/03

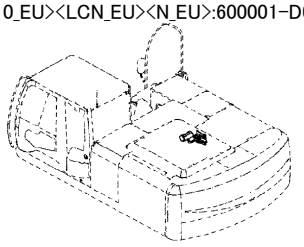

ADDITIONAL GEAR PUMP PARTS (1)・・・・・・・・・・・・・・・644
追加ポンプ用品 (1)
Applicable Model (適用機種): –
Mark(記号): –
Serial No.(適用号機):<200><210><210_EU><H><K>
<LCN><LCN_EU><N><N_EU>:D07/04–

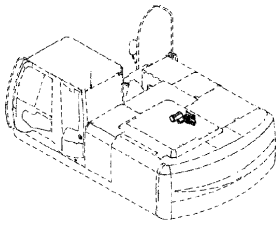

ADDITIONAL GEAR PUMP PARTS (2)・・・・・・・・・・・・・・・645
追加ポンプ用品 (2)
Applicable Model (適用機種): –
Mark(記号): –
Serial No.(適用号機):<200><210><H><K><LCN><N>:200001–,
<210_EU><LCN_EU><N_EU>:600001–

ACCUMULATOR・・・・・・・・・・・・・・・・・・・・・・・・・・・・647
アキュムレータ
Applicable Model (適用機種): –
Mark(記号): –
Serial No.(適用号機):<200><210><H><K><LCN><N>:200001–D10/06,
<210_EU>:600001–D10/06,
<LCN_EU><N_EU>:600001–

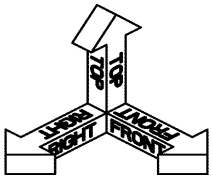

CONTENTS
目 次

ACCUMULATOR・・・・・・・・・・・・・・・・・・・・・・・・・・・・・・・・649
アキュムレータ
Applicable Model (適用機種):200, 210, 210_EU, H, K, LCN, N
Mark(記号): –
Serial No.(適用号機):<200><210><210_EU><H><K><LCN><N>:D10/07–

ELECTRIC TYPE CONTROL PARTS (1)・・・・・・・・・・・・・・・・651
電気式操作用品 (1)
Applicable Model (適用機種):200, 210, 210_EU, H, K
Mark(記号): –
Serial No.(適用号機):<200><210><H><K>:200001–, <210_EU>:600001–

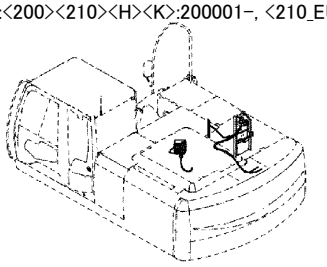

ELECTRIC TYPE CONTROL PARTS (2)・・・・・・・・・・・・・・・・653
電気式操作用品 (2)
Applicable Model (適用機種):200, 210, 210_EU, H, K
Mark(記号): –
Serial No.(適用号機):<200><210><H><K>:200001–, <210_EU>:600001–

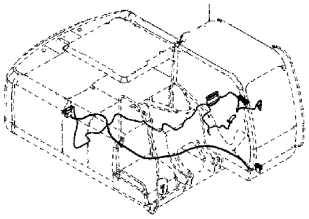

ELECTRIC TYPE CONTROL PARTS (1)・・・・・・・・・・・・・・・・655
電気式操作用品 (1)
Applicable Model (適用機種):LCN, LCN_EU, N, N_EU
Mark(記号): –
Serial No.(適用号機):<LCN><N>:200001–, <LCN_EU><N_EU>:600001–

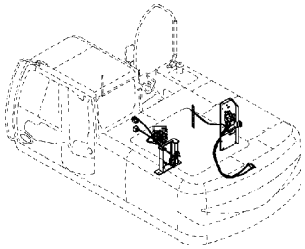

ELECTRIC TYPE CONTROL PARTS (2)・・・・・・・・・・・・・・・・657
電気式操作用品 (2)
Applicable Model (適用機種):LCN, LCN_EU, N, N_EU
Mark(記号): –
Serial No.(適用号機):<LCN><N>:200001–, <LCN_EU><N_EU>:600001–

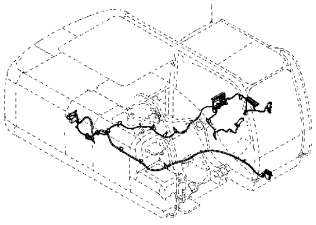

PILOT PIPING (MONO-BOOM)・・・・・・・・・・・・・・・・・・・・・・659
パイロット配管 (モノブーム)
Applicable Model (適用機種):200, 210, 210_EU, H, K
Mark(記号): –
Serial No.(適用号機):<200><210><H><K>:200001–, <210 EU>:600001–

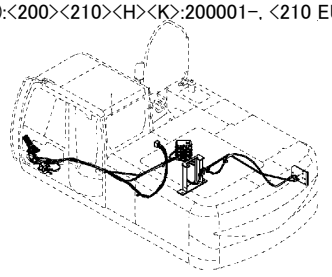

PILOT PIPING (2P-BOOM)・・・・・・・・・・・・・・・・・・・・・・・661
パイロット配管 (2P-ブーム)
Applicable Model (適用機種):LCN, LCN_EU, N, N_EU
Mark(記号): –
Serial No.(適用号機):<LCN><N>:200001–, <LCN_EU><N_EU>:600001–

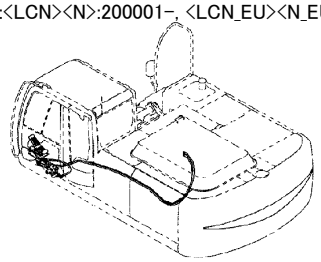

CONTROL PEDAL (L)・・・・・・・・・・・・・・・・・・・・・・・・・・ 663
操作ペダル (左)
Applicable Model (適用機種): –
Mark(記号): –
Serial No.(適用号機):<200><210><H><K><LCN><N>:200001–,
<210_EU><LCN_EU><N_EU>:600001–

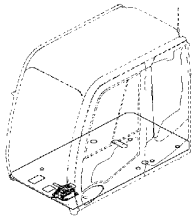

ASSIST PIPING (MONO-BOOM)・・・・・・・・・・・・・・・・・・・・665
アシスト配管 (モノブーム)
Applicable Model (適用機種):200, 210, H, K, LCN, N
Mark(記号): –
Serial No.(適用号機):<200><210><H><K><LCN><N>:200001–

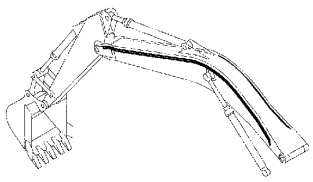

ASSIST PIPING (2P-BOOM)・・・・・・・・・・・・・・・・・・・・・・667
アシスト配管 (2P-ブーム)
Applicable Model (適用機種):200, 210, H, K, LCN, N
Mark(記号): –
Serial No.(適用号機):<200><210><H><K><LCN><N>:200001–

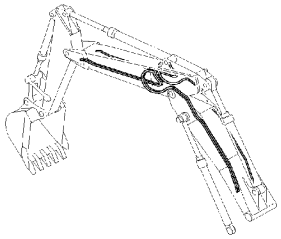

CONTENTS
目 次

ASSIST PIPING (2.03m ARM)・・・・・・・・・・・・・・・・・・・・・・・・669
アシスト配管 (2.03mアーム)
Applicable Model (適用機種):210, LCN, N
Mark(記号): –
Serial No.(適用号機):<210><LCN><N>:200001–

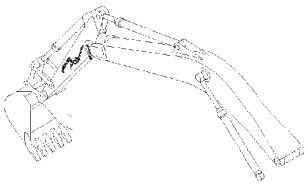

CLAMSHELL PIPING (2.03m ARM)・・・・・・・・・・・・・・・・・・・・679
クラムシェル配管 (2.03mアーム)
Applicable Model (適用機種):210, LCN, N
Mark(記号): –
Serial No.(適用号機):<210><LCN><N>:200001–

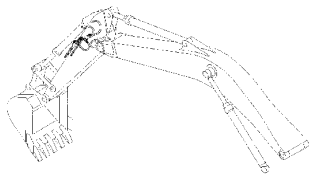

ASSIST PIPING (2.42m ARM)・・・・・・・・・・・・・・・・・・・・・・・・671
アシスト配管 (2.42mアーム)
Applicable Model (適用機種):200, H, K
Mark(記号): –
Serial No.(適用号機):<200><H><K>:200001–

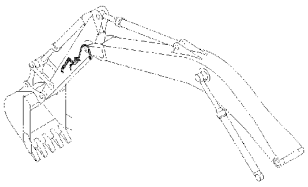

CLAMSHELL PIPING (2.42m ARM)・・・・・・・・・・・・・・・・・・・・681
クラムシェル配管 (2.42mアーム)
Applicable Model (適用機種):210, LCN, N
Mark(記号): –
Serial No.(適用号機):<210><LCN><N>:200001–

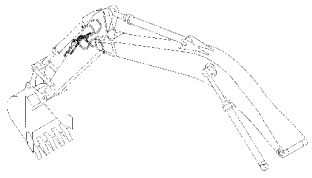

ASSIST PIPING (2.42m ARM)・・・・・・・・・・・・・・・・・・・・・・・・673
アシスト配管 (2.42mアーム)
Applicable Model (適用機種):210, LCN, N
Mark(記号): –
Serial No.(適用号機):<210><LCN><N>:200001–

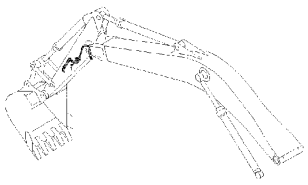

CLAMSHELL PIPING (2.91m ARM)・・・・・・・・・・・・・・・・・・・・683
クラムシェル配管 (2.91mアーム)
Applicable Model (適用機種):200, H, K
Mark(記号): –
Serial No.(適用号機):<200><H><K>:200001–

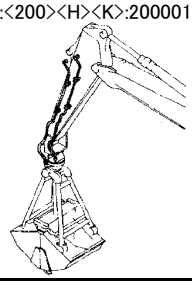

ASSIST PIPING (2.91m ARM)・・・・・・・・・・・・・・・・・・・・・・・・675
アシスト配管 (2.91mアーム)
Applicable Model (適用機種):200, H, K
Mark(記号): –
Serial No.(適用号機):<200><H><K>:200001–

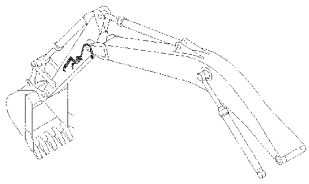

CLAMSHELL PIPING (2.91m ARM)・・・・・・・・・・・・・・・・・・・・685
クラムシェル配管 (2.91mアーム)
Applicable Model (適用機種):210, LCN, N
Mark(記号): –
Serial No.(適用号機):<210><LCN><N>:200001–

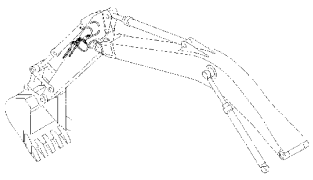

ASSIST PIPING (2.91m ARM)・・・・・・・・・・・・・・・・・・・・・・・・677
アシスト配管 (2.91mアーム)
Applicable Model (適用機種):210, LCN, N
Mark(記号): –
Serial No.(適用号機):<210><LCN><N>:200001–

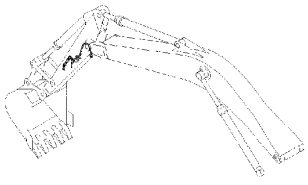

MLクレーン部品
ML CRANE

CONTENTS
目 次

BOOM FOOT PIN (ML CRANE)・・・・・・・・・・・・・・・・・・・・・・・687
ブームフートピン (MLクレーン)
Applicable Model (適用機種):200, H, K
Mark(記号): –
Serial No.(適用号機):<200><H><K>:200001–

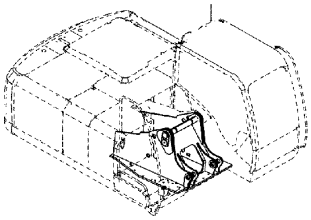

BOOM CYLINDER (L)(WITH HOSE RUPTURE VALVE)(MI689
ブームシリンダ (左)(ホースラプチャバルブ付)(MLクレーン)
Applicable Model (適用機種):200, H, K
Mark(記号): –
Serial No.(適用号機):<200><H><K>:200001–

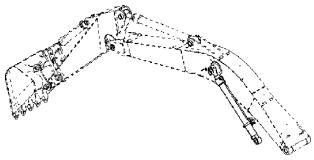

ML LINK・・・・・・・・・・・・・・・・・・・・・・・・・・・・・・・・・・・・・・・691
MLリンク
Applicable Model (適用機種):200, H, K
Mark(記号): –
Serial No.(適用号機):<200><H><K>:200001–

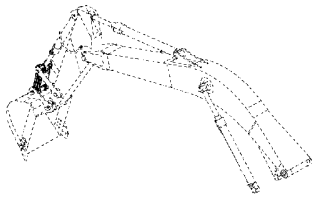

BUCKET LOCK VALVE・・・・・・・・・・・・・・・・・・・・・・・・・・・693
バケットロックバルブ
Applicable Model (適用機種):200, H, K
Mark(記号): –
Serial No.(適用号機):<200><H><K>:200001–

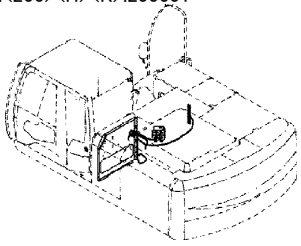

ARM HOLDING VALVE PIPING (1)・・・・・・・・・・・・・・・・・・・695
アームホールディングバルブ配管 (1)
Applicable Model (適用機種):200, H, K
Mark(記号): –
Serial No.(適用号機):<200><H><K>:200001–

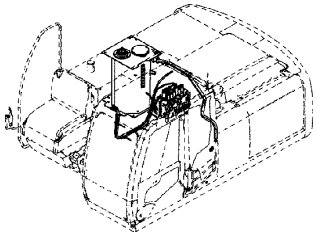

ARM HOLDING VALVE PIPING (2)・・・・・・・・・・・・・・・・・・・697
アームホールディングバルブ配管 (2)
Applicable Model (適用機種):200, H, K
Mark(記号): –
Serial No.(適用号機):<200><H><K>:200001–

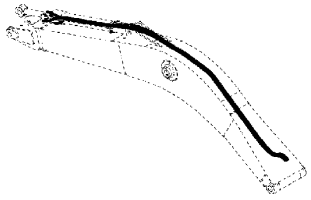

BOOM HOLDING VALVE PIPING (1)(ML CRANE)・・・・・・・699
ブームホールディングバルブ配管 (1)(MLクレーン)
Applicable Model (適用機種):200, H, K
Mark(記号): –
Serial No.(適用号機):<200><H><K>:200001–

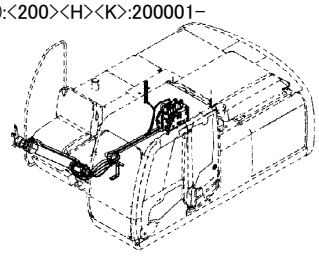

BOOM HOLDING VALVE PIPING (2)(ML CRANE)・・・・・・・701
ブームホールディングバルブ配管 (2)(MLクレーン)
Applicable Model (適用機種):200, H, K
Mark(記号): –
Serial No.(適用号機):<200><H><K>:200001–

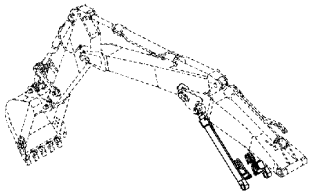

ROTATING BEACON (ML CRANE)・・・・・・・・・・・・・・・・・・・702
回転灯 (MLクレーン)
Applicable Model (適用機種):200, H, K
Mark(記号): –
Serial No.(適用号機):<200><H><K>:200001–

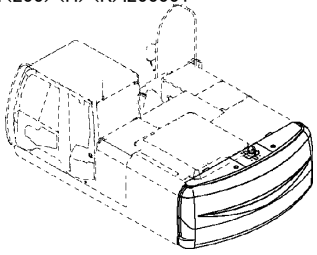

ROTATING BEACON PARTS (ML CRANE)・・・・・・・・・・・・・703
回転灯用品 (MLクレーン)
Applicable Model (適用機種):200, H, K
Mark(記号): –
Serial No.(適用号機):<200><H><K>:200001–

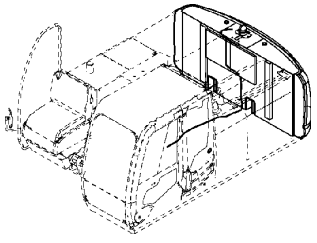

CONTENTS
目 次

BOOM ANGLE SENSOR (ML CRANE)・・・・・・・・・・・・・・・・705
角度センサ (MLクレーン)
Applicable Model (適用機種):200, H, K
Mark(記号): –
Serial No.(適用号機):<200><H><K>:200001–

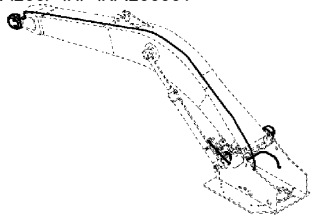

NAME PLATE (JAPANESE)(ML CRANE)・・・・・・・・・・・・・・・707
ネームプレート (日本語)(MLクレーン)
Applicable Model (適用機種):200, H, K
Mark(記号): –
Serial No.(適用号機):<200><H><K>:200001–

LEVEL (ML CRANE)・・・・・・・・・・・・・・・・・・・・・・・・・・・・・709
レベル (MLクレーン)
Applicable Model (適用機種):200, H, K
Mark(記号): –
Serial No.(適用号機):<200><H><K>:200001–

その他
ETC.

4 WAY MULTI LEVER・・・・・・・・・・・・・・・・・・・・・・・・・・・・・710
4WAY マルチレバー
Applicable Model (適用機種):200, 210, H, K
Mark(記号): –
Serial No.(適用号機):<200><210><H><K>:200001–

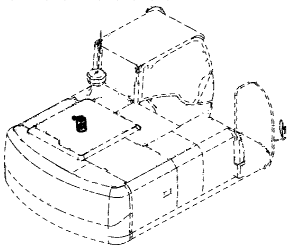

4 WAY MULTI LEVER PIPING・・・・・・・・・・・・・・・・・・・・・・・・・711
4WAY マルチレバー配管
Applicable Model (適用機種):200, 210, H, K
Mark(記号): –
Serial No.(適用号機):<200><210><H><K>:200001–

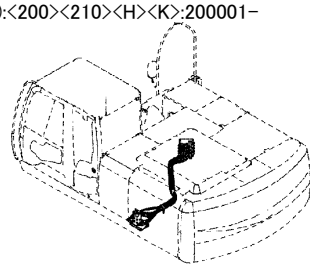

2 WAY MULTI LEVER [NA]・・・・・・・・・・・・・・・・・・・・・・・・・713
2WAY マルチレバー [NA]
Applicable Model (適用機種):200
Mark(記号): –
Serial No.(適用号機):<200>:200001–

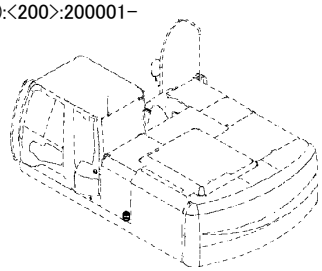

2 WAY MULTI LEVER PIPING [NA]・・・・・・・・・・・・・・・・・・ 715
2WAY マルチレバー配管 [NA]
Applicable Model (適用機種):200
Mark(記号): –
Serial No.(適用号機):<200>:200001–

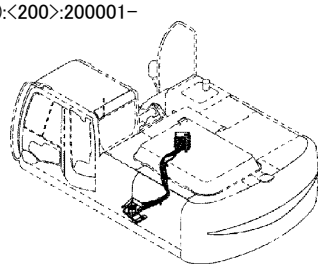

AUTO FUEL FILLING DEVICE・・・・・・・・・・・・・・・・・・・・・・・・717
自動給油装置
Applicable Model (適用機種):200, 210, 210_EU, H, K
Mark(記号): –
Serial No.(適用号機):<200><210><H><K>:200001–, <210_EU>:600001–

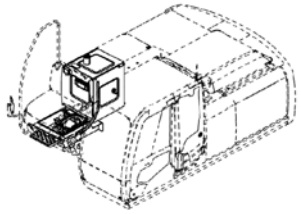

AUTO FUEL FILLING DEVICE・・・・・・・・・・・・・・・・・・・・・・・・719
自動給油装置
Applicable Model (適用機種):LCN, LCN_EU, N, N_EU
Mark(記号): –
Serial No.(適用号機):<LCN><N>:200001–, <LCN_EU><N_EU>:600001–

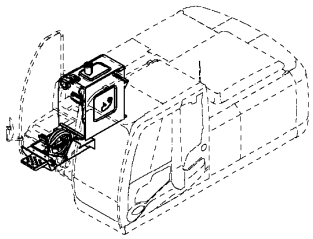

CONTENTS
目 次

AUTO FUEL FILLING DEVICE (WITH FILTER)・・・・・・・・・・721
自動給油装置 (フィルタ付)
Applicable Model (適用機種):200, 210, 210_EU, H, K
Mark(記号): –
Serial No.(適用号機):<200><210><H><K>:200001–, <210_EU>:600001–

HIGH PERFORMANCE FILTER KIT・・・・・・・・・・・・・・・・・・723
高性能フィルタキット
Applicable Model (適用機種): –
Mark(記号): –
Serial No.(適用号機):<200><210><H><K><LCN><N>:200001–,
<210_EU><LCN_EU><N_EU>:600001–

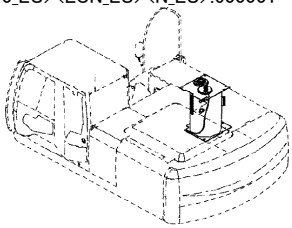

工具
TOOLS

TOOLS・・・・・・・・・・・・・・・・・・

CONTENTS
目 次

NAME PLATE (3)(GENERAL EXPORT)・・・・・・・・・・・・・・・・737
ネームプレート (3)(一般輸出)
Applicable Model (適用機種):200, H, K
Mark(記号): –
Serial No.(適用号機):<200><H><K>:200001–

NAME PLATE (2)[NA, OCEANIA]・・・・・・・・・・・・・・・・・・・747
ネームプレート (2)[NA、オセアニア]
Applicable Model (適用機種):200, H, K
Mark(記号): –
Serial No.(適用号機):<200><H><K>:200001–

NAME PLATE (1)[EU]・・・・・・・・・・・・・・・・・・・・・・・・・・・739
ネームプレート (1)[EU]
Applicable Model (適用機種):210, 210_EU, LCN, LCN_EU, N, N_EU
Mark(記号): –
Serial No.(適用号機):<210><LCN><N>:200001–,
<210_EU><LCN_EU><N_EU>:600001–

NAME PLATE (3)[NA, OCEANIA]・・・・・・・・・・・・・・・・・・・749
ネームプレート (3)[NA、オセアニア]
Applicable Model (適用機種):200, H, K
Mark(記号): –
Serial No.(適用号機):<200><H><K>:200001–

NAME PLATE (2)[EU]・・・・・・・・・・・・・・・・・・・・・・・・・・・741
ネームプレート (2)[EU]
Applicable Model (適用機種):210, 210_EU, LCN, LCN_EU, N, N_EU
Mark(記号): –
Serial No.(適用号機):<210><LCN><N>:200001–,
<210_EU><LCN_EU><N_EU>:600001–

索　　引
PARTS INDEX

NAME PLATE (3)[EU]・・・・・・・・・・・・・・・・・・・・・・・・・・・743
ネームプレート (3)[EU]
Applicable Model (適用機種):210, 210_EU, LCN, LCN_EU, N, N_EU
Mark(記号): –
Serial No.(適用号機):<210><LCN><N>:200001–,
<210_EU><LCN_EU><N_EU>:600001–

PARTS INDEX・・・・・・・・・・・・・・・・・・・・・・・・・・・・・・・・・751
索引

NAME PLATE (1)[NA, OCEANIA]・・・・・・・・・・・・・・・・・・・745
ネームプレート (1)[NA、オセアニア]
Applicable Model (適用機種):200, H, K
Mark(記号): –
Serial No.(適用号機):<200><H><K>:200001–

FRAME
フレーム

Applicable Model (適用機種):200, 210, 210_EU, H, K
Mark(記号): -
Serial No.(適用号機):<200><210><H><K>:200001-, <210_EU>:600001-

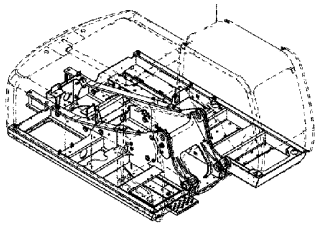

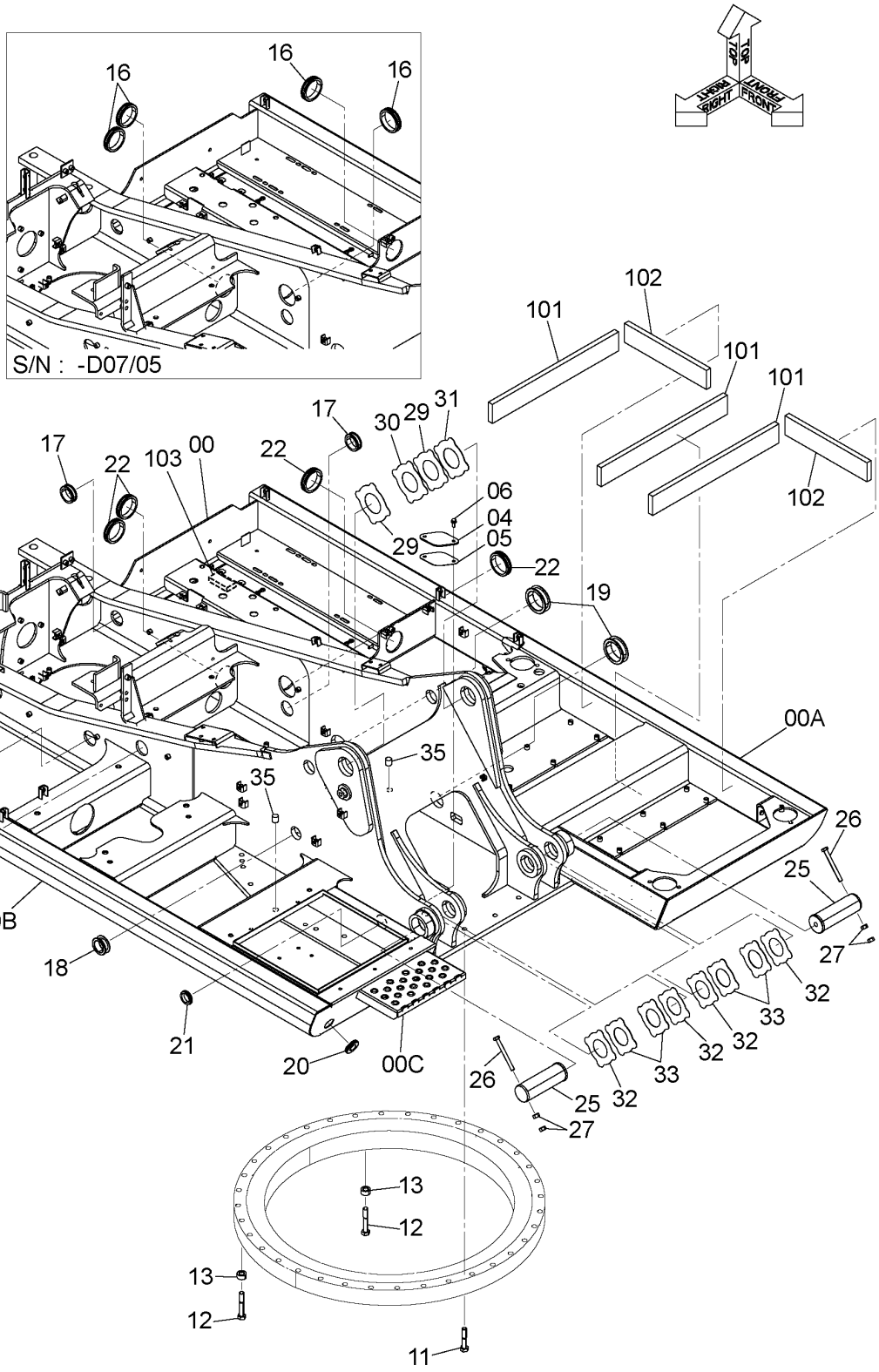

FRAME
フレーム

Applicable Model (適用機種):200, 210, 210_EU, H, K
Mark(記号): -
Serial No.(適用号機):<200><210><H><K>:200001-, <210_EU>:600001-

ITEM 符号	PART NO. 部品番号	PART NAME	部 品 名	Q'TY 数量	S.C サービスコード	SERIAL NO. 適用号機	ICA 互換性	REPLACEABLE PART 代替部品 PART NO. 部品番号	REPLACEABLE PART 代替部品 Q'TY 数量
00	5009879	FRAME;MAIN	フレーム;メイン	1					
00A	4631260	* PIPE	* パイプ	1	W				
00B	4646697	* PIPE	* パイプ	1	W				
00C	3103694	* STEP	* ステップ	1	W				
04	4255799	COVER	カバー	1					
05	4161735	PACKING	パッキン	1					
06	J271030	BOLT;SEMS	ボルト;セムス	2	D				
06A	J901030	* BOLT	* ボルト	1					
06B	J222010	* WASHER	* ワッシャ	1					
11	J922000	BOLT	ボルト	35					
12	J922004	BOLT	ボルト	2					
13	4649152	SPACER	スペーサ	2					
16	4345810	BUSHING;RUBBER	ブッシング;ラバー	4		-D07/05	I	4201986	4
17	4255530	BUSHING;RUBBER	ブッシング;ラバー	5					
18	4338858	BUSHING;RUBBER	ブッシング;ラバー	1					
19	4191977	BUSHING;RUBBER	ブッシング;ラバー	2					
20	4654597	BUSHING;RUBBER	ブッシング;ラバー	1					
21	4422519	BUSHING;RUBBER	ブッシング;ラバー	1					
22	4201986	BUSHING;RUBBER	ブッシング;ラバー	4		D07/06-			
25	3088573	PIN	ピン	2					
26	4435129	PIN;STOPPER	ピン;ストッパ	2					
27	J950016	NUT	ナット	4					
29	4444284	PLATE;THRUST (t=1.0mm)	プレート;スラスト (t=1.0mm)	2	R				
30	4460370	PLATE;THRUST (t=1.5mm)	プレート;スラスト (t=1.5mm)	1	R				
31	4444285	PLATE;THRUST (t=2.0mm)	プレート;スラスト (t=2.0mm)	1	R				
32	4444286	PLATE;THRUST (t=1.0mm)	プレート;スラスト (t=1.0mm)	4	R				
33	4444287	PLATE;THRUST (t=2.0mm)	プレート;スラスト (t=2.0mm)	4	R				
35	4719262	RUBBER	ラバー	2		200,H,K: 212941- 210:211457- 210_EU: 602310-			
101	4656900	RUBBER	ラバー	3					
102	4656901	RUBBER	ラバー	2					
103	4641524	RUBBER	ラバー	1		200,210,H,K: 207044- 210_EU: 601461-			

FRAME
フレーム

Applicable Model (適用機種):LCN, LCN_EU, N, N_EU
Mark(記号): -
Serial No.(適用号機):<LCN><N>:200001-, <LCN_EU><N_EU>:600001-

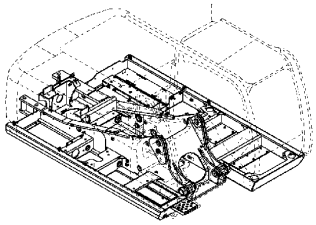

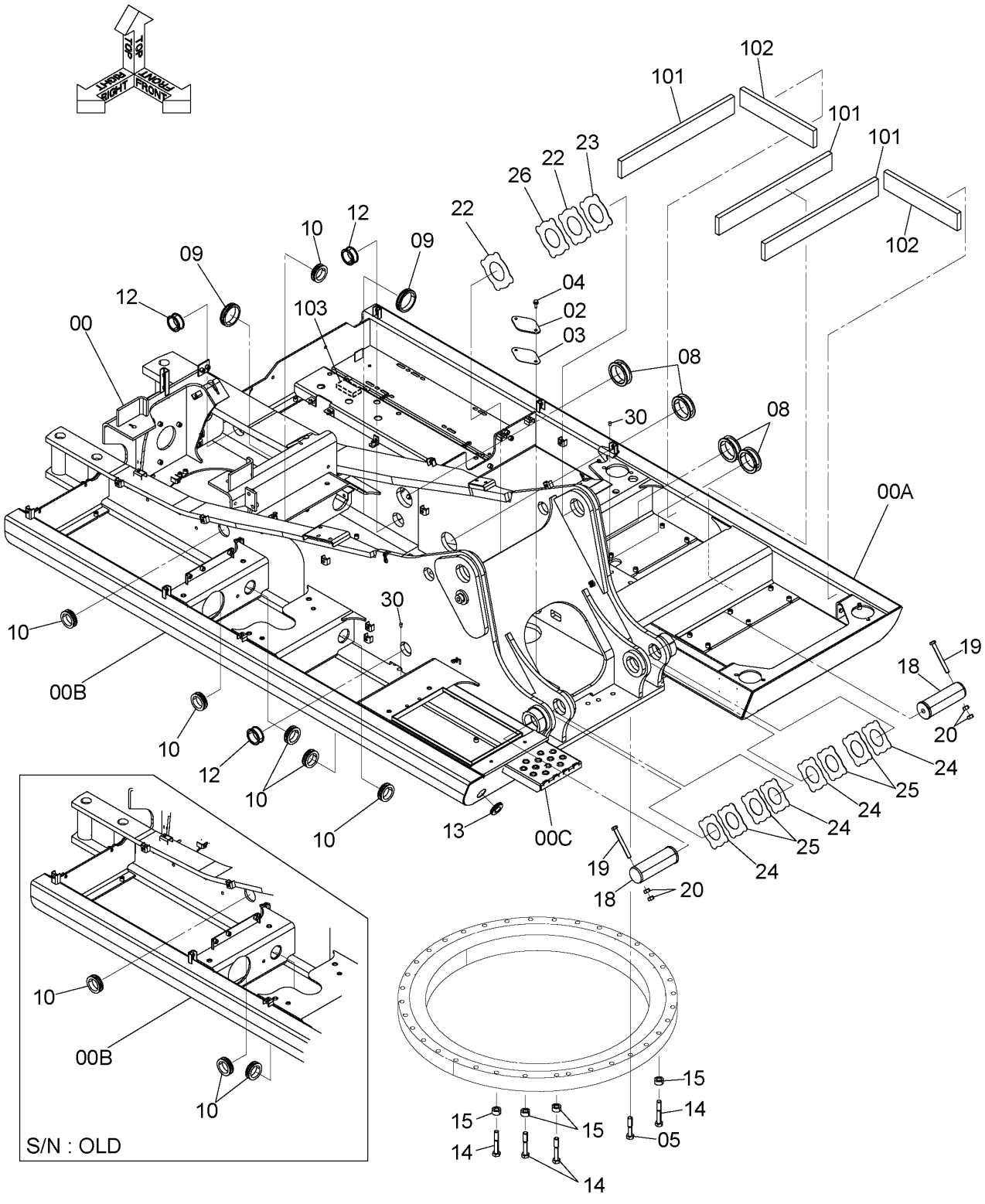

DC9254837B

FRAME
フレーム

Applicable Model (適用機種):LCN, LCN_EU, N, N_EU
Mark(記号): -
Serial No.(適用号機):<LCN><N>:200001-, <LCN_EU><N_EU>:600001-

ITEM 符号	PART NO. 部品番号	PART NAME	部 品 名	Q'TY 数量	S.C サービスコード	SERIAL NO. 適用号機	ICA 互換性	REPLACEABLE PART 代替部品 PART NO. 部品番号	REPLACEABLE PART 代替部品 Q'TY 数量
00	5010282	FRAME;MAIN	フレーム;メイン	1					
00A	4631260	* PIPE	* パイプ	1	W				
00B	4641808	* PIPE	* パイプ	1	W				
00C	3106194	* STEP	* ステップ	1	W				
02	4255799	COVER	カバー	1					
03	4161735	PACKING	パッキン	1					
04	J271030	BOLT;SEMS	ボルト;セムス	2	D				
04A	J901030	* BOLT	* ボルト	1					
04B	J222010	* WASHER	* ワッシャ	1					
05	J922000	BOLT	ボルト	33					
08	4191977	BUSHING;RUBBER	ブッシング;ラバー	4					
09	4345810	BUSHING;RUBBER	ブッシング;ラバー	2		LCN,N:-211463 LCN_EU,N_EU: -601692	I	4201986	2
09	4201986	BUSHING;RUBBER	ブッシング;ラバー	2		LCN,N:211464- LCN_EU,N_EU: 601693-			
10	4208279	BUSHING;RUBBER	ブッシング;ラバー	7		LCN,N:-216185 LCN_EU,N_EU: -600635			
10	4208279	BUSHING;RUBBER	ブッシング;ラバー	6		LCN,N:216186- LCN_EU,N_EU: 600636-			
12	4259340	BUSHING;RUBBER	ブッシング;ラバー	3					
13	4654597	BUSHING;RUBBER	ブッシング;ラバー	1					
14	J922004	BOLT	ボルト	4					
15	4649152	SPACER	スペーサ	4					
18	3088573	PIN	ピン	2					
19	4435129	PIN;STOPPER	ピン;ストッパ	2					
20	J950016	NUT	ナット	4					
22	4444284	PLATE;THRUST (t=1.0mm)	プレート;スラスト (t=1.0mm)	2	R				
23	4444285	PLATE;THRUST (t=2.0mm)	プレート;スラスト (t=2.0mm)	1	R				
24	4444286	PLATE;THRUST (t=1.0mm)	プレート;スラスト (t=1.0mm)	4	R				
25	4444287	PLATE;THRUST (t=2.0mm)	プレート;スラスト (t=2.0mm)	4	R				
26	4460370	PLATE;THRUST (t=1.5mm)	プレート;スラスト (t=1.5mm)	1	R				
30	4719262	RUBBER	ラバー	2		D09/10-			
101	4656900	RUBBER	ラバー	3					
102	4656901	RUBBER	ラバー	2					
103	4641524	RUBBER	ラバー	1		LCN,N:216216- LCN_EU,N_EU:			

FRAME
フレーム

Applicable Model (適用機種):LCN, LCN_EU, N, N_EU
Mark(記号): -
Serial No.(適用号機):<LCN><N>:200001-, <LCN_EU><N_EU>:600001-

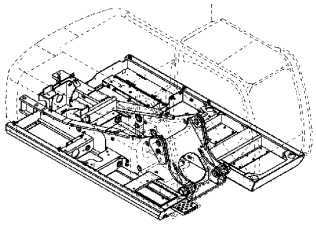

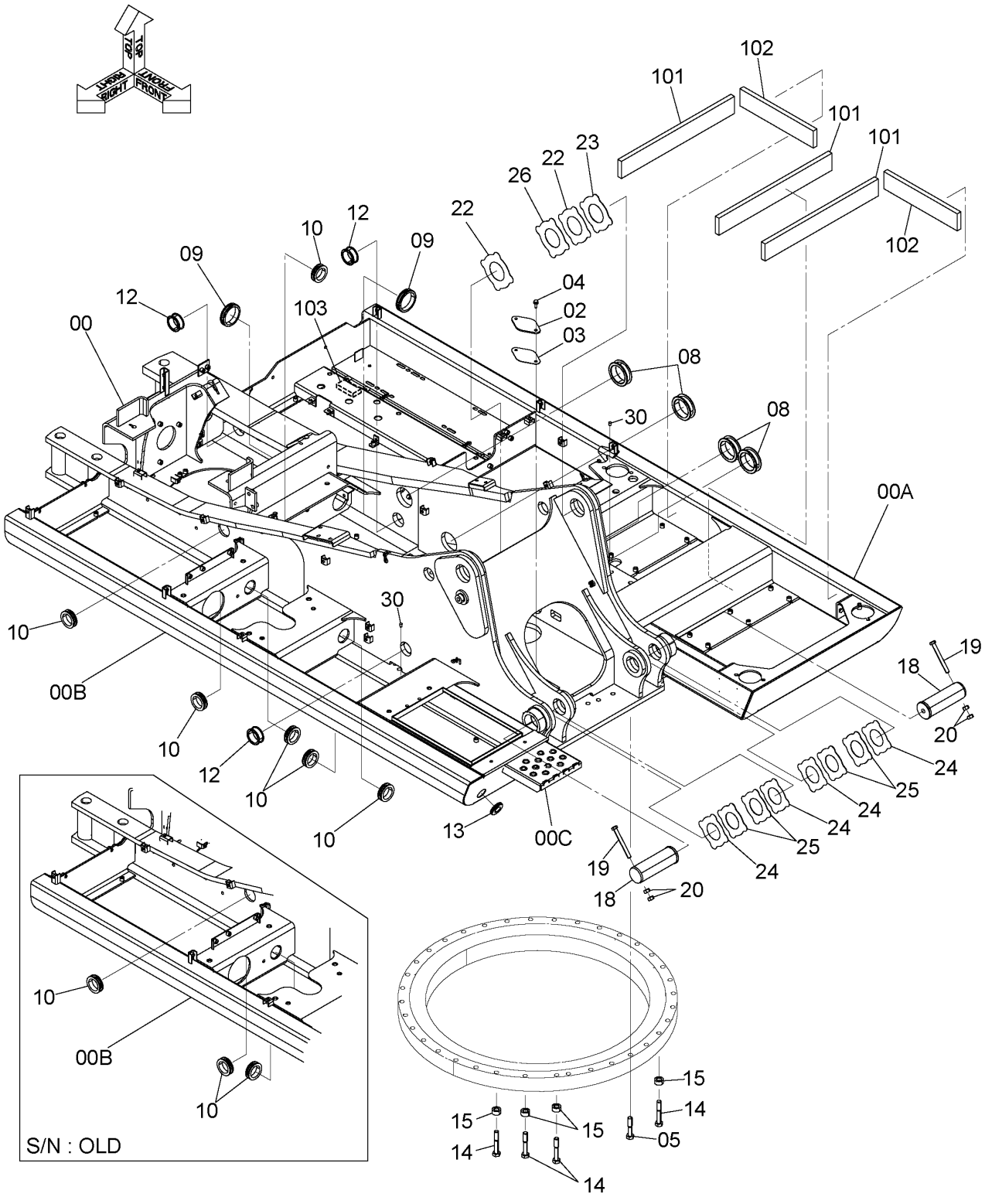

DC9254837B

FRAME
フレーム

Applicable Model (適用機種):LCN, LCN_EU, N, N_EU
Mark(記号): -
Serial No.(適用号機):<LCN><N>:200001-, <LCN_EU><N_EU>:600001-

ITEM 符号	PART NO. 部品番号	PART NAME	部 品 名	Q'TY 数量	S.C サービスコード	SERIAL NO. 適用号機	ICA 互換性	REPLACEABLE PART 代替部品 PART NO. 部品番号	REPLACEABLE PART 代替部品 Q'TY 数量
						601458-			

BOOM FOOT PIN
ブームフートピン

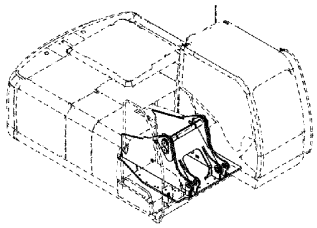

Applicable Model (適用機種): -
Mark(記号): -
Serial No.(適用号機):<200><210><H><K><LCN><N>:200001-,
<210_EU><LCN_EU><N_EU>:600001-

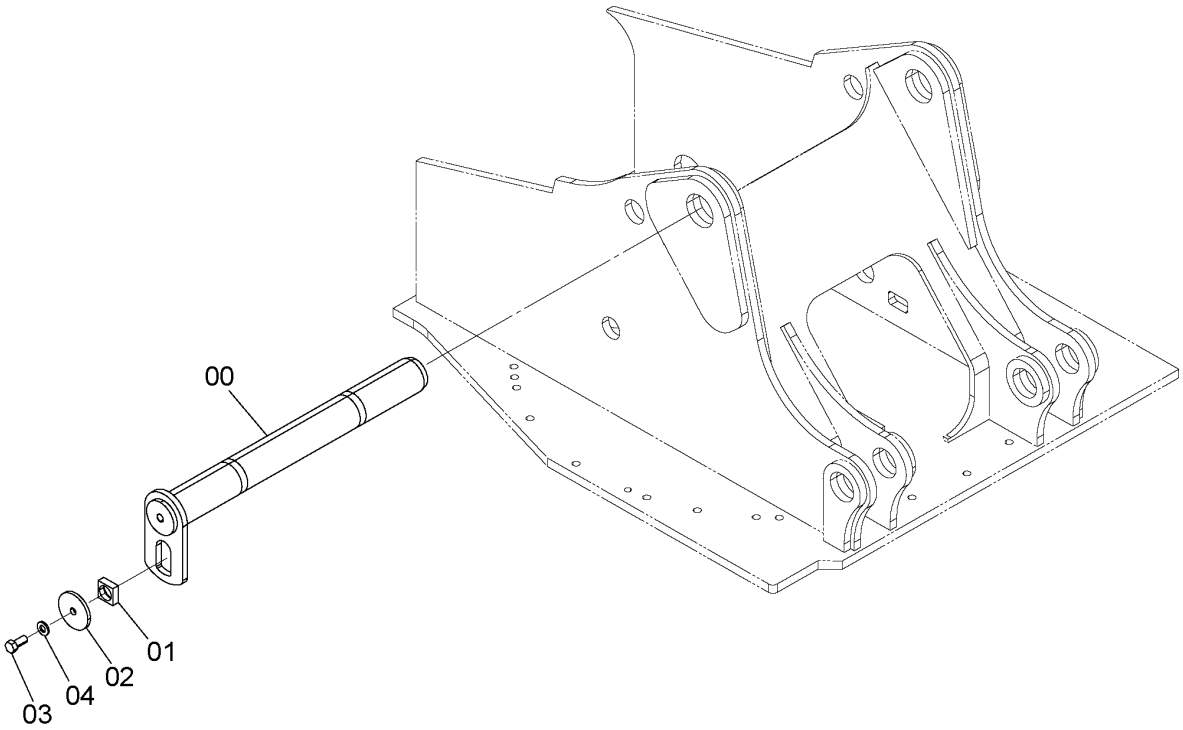

9255995

ITEM 符号	PART NO. 部品番号	PART NAME	部 品 名	Q'TY 数量	S.C サービス コード	SERIAL NO. 適用号機	ICA 互換性	REPLACEABLE PART 代替部品 PART NO. 部品番号	REPLACEABLE PART 代替部品 Q'TY 数量
00	8102646	PIN	ピン	1					
01	4424425	BLOCK	ブロック	1					
02	4640621	PLATE	プレート	1					
03	J921840	BOLT	ボルト	1					
04	J222018	WASHER	ワッシャ	1					

CENTER JOINT PARTS (UPPERSTRUCTURE)
センタジョイント部品 (上部旋回体)

Applicable Model (適用機種):200, 210, 210_EU, H, K
Mark(記号): -
Serial No.(適用号機):<200><210><H><K>:200001-, <210_EU>:600001-

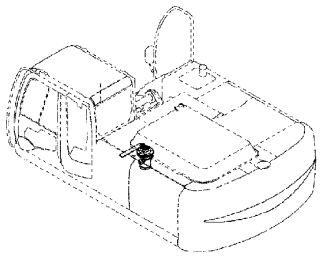

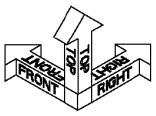

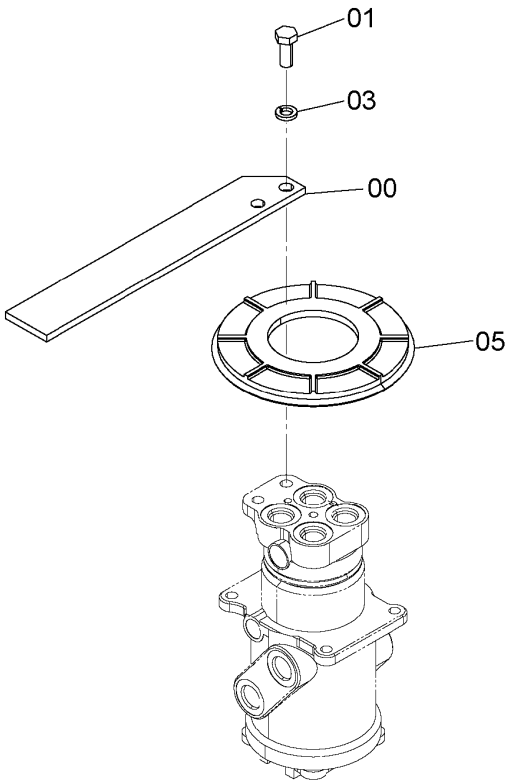

DC9234128B

ITEM 符号	PART NO. 部品番号	PART NAME	部 品 名	Q'TY 数量	S.C サービス コード	SERIAL NO. 適用号機	ICA 互換性	REPLACEABLE PART 代替部品 PART NO. 部品番号	REPLACEABLE PART 代替部品 Q'TY 数量
00	4613452	STOPPER	ｽﾄｯﾊﾟ	1					
01	J901435	BOLT	ﾎﾞﾙﾄ	2					
03	A590914	WASHER;SPRING	ﾜｯｼﾔ;ｽﾌﾟﾘﾝｸﾞ	2					
05	4428007	COVER;BOOT	ｶﾊﾞｰ;ﾌﾞｰﾂ	1					

CENTER JOINT PARTS (UPPERSTRUCTURE)
センタジョイント部品 (上部旋回体)

Applicable Model (適用機種):LCN, LCN_EU, N, N_EU
Mark(記号): -
Serial No.(適用号機):<LCN><N>:200001-, <LCN_EU><N_EU>:600001-

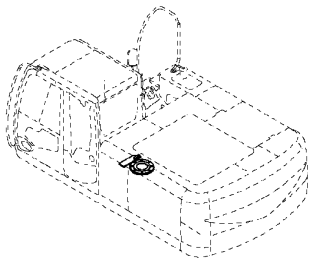

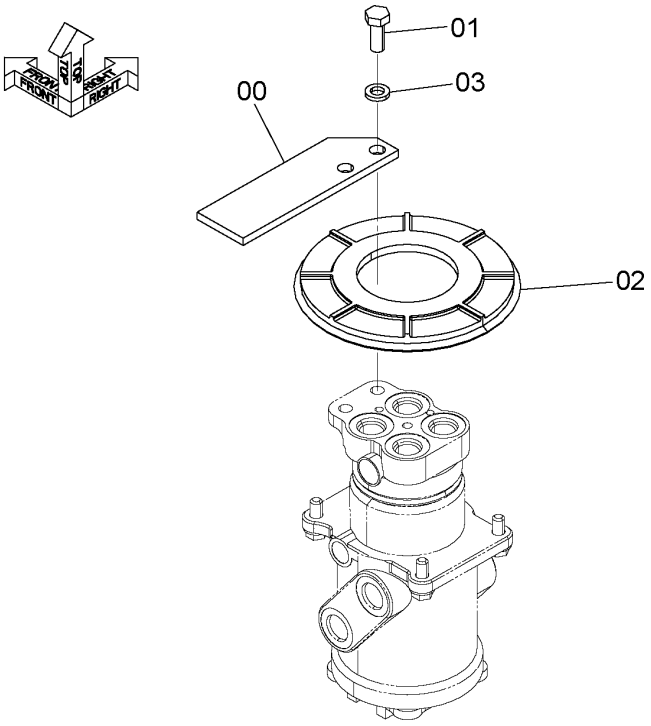

DC9255994A

ITEM 符号	PART NO. 部品番号	PART NAME	部 品 名	Q'TY 数量	S.C サービス コード	SERIAL NO. 適用号機	ICA 互換性	REPLACEABLE PART 代替部品 PART NO. 部品番号	REPLACEABLE PART 代替部品 Q'TY 数量
00	4643898	STOPPER	ｽﾄｯﾊﾟ	1					
01	J901435	BOLT	ﾎﾞﾙﾄ	2					
02	4428007	COVER;BOOT	ｶﾊﾞｰ;ﾌﾞｰﾂ	1					
03	A590914	WASHER;SPRING	ﾜｯｼｬ;ｽﾌﾟﾘﾝｸﾞ	2					

COUNTERWEIGHT
カウンタウエイト

Applicable Model (適用機種):200, 210, 210_EU, H, K
Mark(記号): -
Serial No.(適用号機):<200><210><H><K>:200001-, <210_EU>:600001-

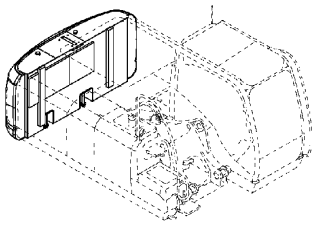

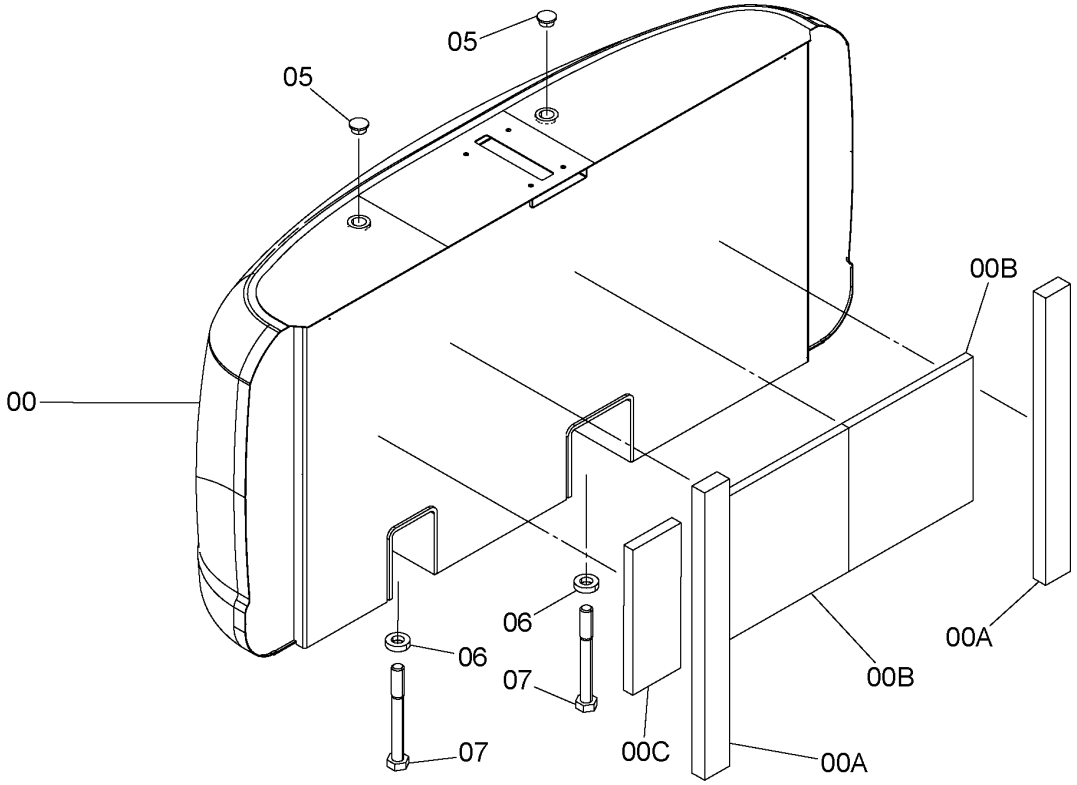

9252207A

ITEM 符号	PART NO. 部品番号	PART NAME	部 品 名	Q'TY 数量	S.C サービス コード	SERIAL NO. 適用号機	ICA 互換性	REPLACEABLE PART 代替部品 PART NO. 部品番号	REPLACEABLE PART 代替部品 Q'TY 数量
00	5010191	WEIGHT;COUNTER (4.3t)<200>	ウエイト;カウンタ (4.3t)<200>	1					
00	5010303	WEIGHT;COUNTER (4.7t)<H>	ウエイト;カウンタ (4.7t)<H>	1					
00	5010678	WEIGHT;COUNTER (5.3t)<K>	ウエイト;カウンタ (5.3t)<K>	1					
00	5011020	WEIGHT;COUNTER (4.7t)<210><210_EU>	ウエイト;カウンタ (4.7t)<210><210_EU>	1					
00	5011019	WEIGHT;COUNTER (5.3t)<210><210_EU>	ウエイト;カウンタ (5.3t)<210><210_EU>	1					
00A	4652779	* RUBBER	* ラバー	2					
00B	4626149	* RUBBER	* ラバー	2					
00C	4669448	* RUBBER	* ラバー	1		200,210,H,K: 200550- 210_EU: 600001-			
05	4168132	CAP	キャップ	2					
06	4174859	WASHER	ワッシャ	4					
07	J833025	BOLT	ボルト	4					

COUNTERWEIGHT
カウンタウエイト

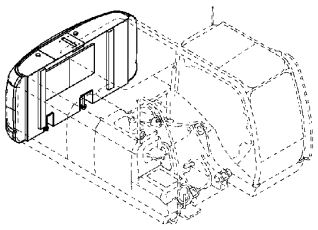

Applicable Model (適用機種):LCN, LCN_EU, N, N_EU
Mark(記号): -
Serial No.(適用号機):<LCN><N>:200001-, <LCN_EU><N_EU>:600001-

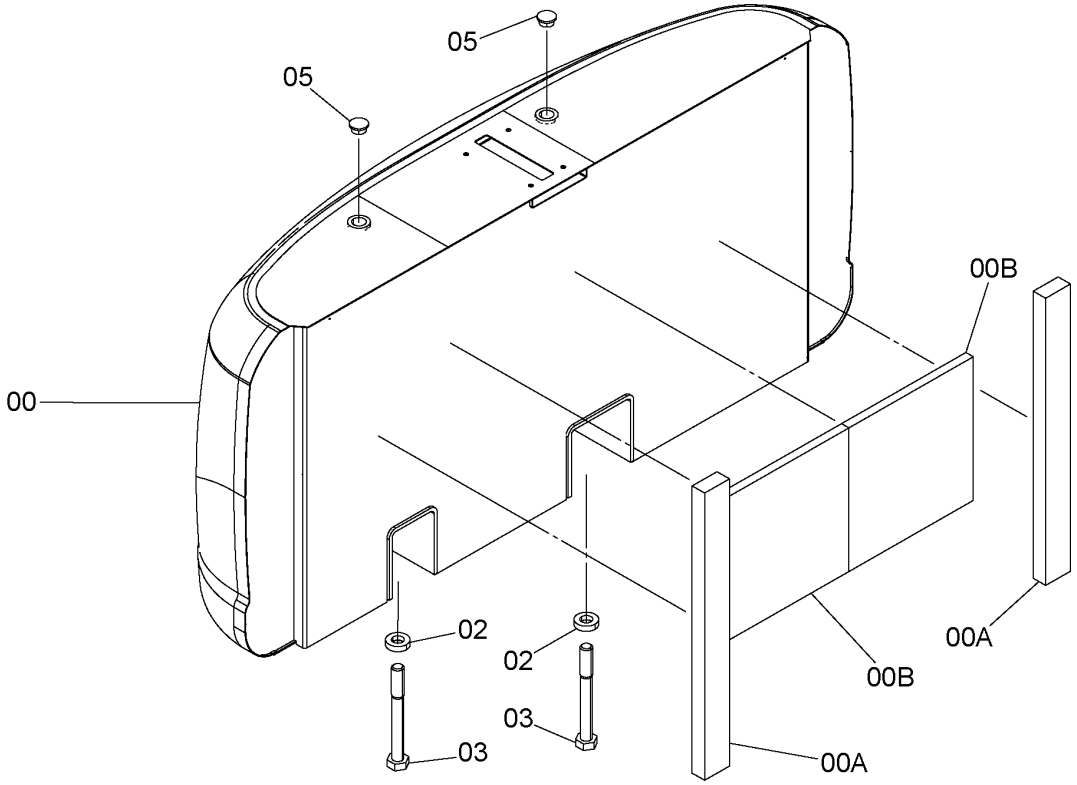

9266391

ITEM 符号	PART NO. 部品番号	PART NAME	部 品 名	Q'TY 数量	S.C ｻｰﾋﾞｽｺｰﾄﾞ	SERIAL NO. 適用号機	ICA 互換性	REPLACEABLE PART 代 替 部 品	
								PART NO. 部品番号	Q'TY 数量
00	5010878	WEIGHT;COUNTER (5.5t)	ｳｴｲﾄ;ｶｳﾝﾀ (5.5t)	1					
00A	4652779	* RUBBER	* ﾗﾊﾞｰ	2					
00B	4626149	* RUBBER	* ﾗﾊﾞｰ	2					
02	4381407	WASHER	ﾜｯｼｬ	4					
03	J833627	BOLT	ﾎﾞﾙﾄ	4					
05	4168132	CAP	ｷｬｯﾌﾟ	2					

M E M O

ENGINE
エンジン

Applicable Model (適用機種): -
Mark(記号): -
Serial No.(適用号機):<200><210><H><K><LCN><N>:200001-,
<210_EU><LCN_EU><N_EU>:600001-

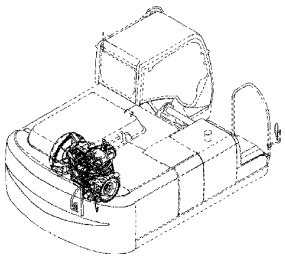

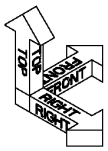

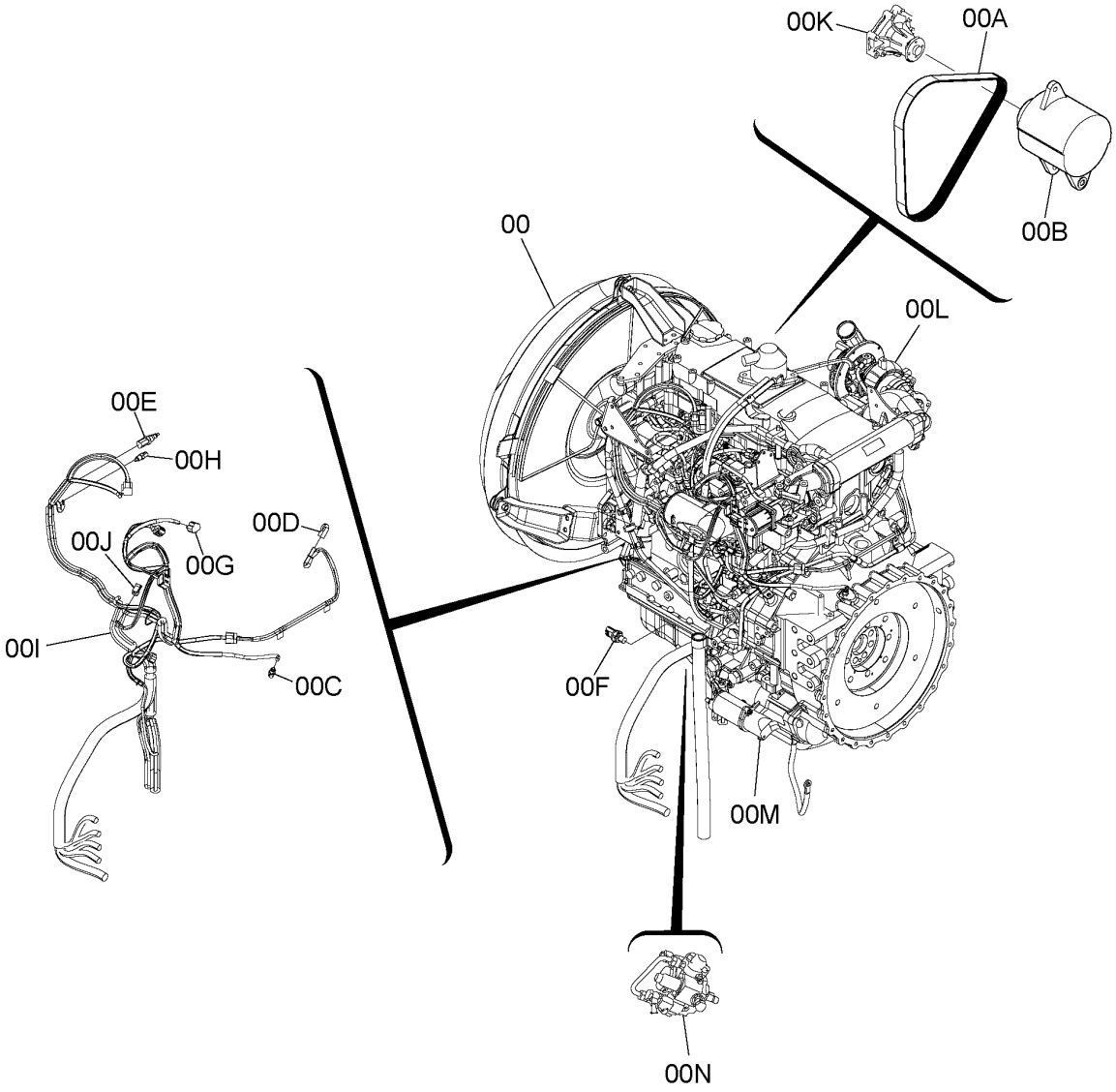

DC4612752C

ENGINE
エンジン

Applicable Model (適用機種): -
Mark(記号): -
Serial No.(適用号機):<200><210><H><K><LCN><N>:200001-, <210_EU><LCN_EU><N_EU>:600001-

ITEM 符号	PART NO. 部品番号	PART NAME	部 品 名	Q'TY 数量	S.C サービスコード	SERIAL NO. 適用号機	ICA 互換性	REPLACEABLE PART 代替部品 PART NO. 部品番号	REPLACEABLE PART 代替部品 Q'TY 数量
00	4612752	ENGINE	エンジン	1		200,210,H,K,LCN,N:-203844 210_EU,LCN_EU,N_EU:-600862	I	YA00017729	1
00A	4642643	* BELT;FAN	* ベルト;ファン	1	Z				
00B	4687689	* ALTERNATOR	* オルタネータ	1	Z				
00C	4657939	* SENSOR (CRANK REV.)	* センサ (クランク回転センサ)	1	Z				
00D	4657940	* SENSOR;ANGLE (CAM ANGLE)	* センサ;アングル (カム角度センサ)	1	Z				
00E	4657941	* SENSOR;THERMO (COOLANT TMP.)	* センサ;サーモ (水温センサ)	1	Z				
00F	4657942	* SENSOR;PRES. (ENG. OIL PRESSURE)	* センサ;プレッシャ (エンジンオイル圧センサ)	1	Z				
00G	4657944	* SENSOR;PRES. (BOOST PRESSURE)	* センサ;プレッシャ (ブースト圧センサ)	1	Z				
00H	4371318	* SWITCH;THERMO	* スイッチ;サーモ	1	Z				
00I	4658146	* HARNESS;WIRE	* ハーネス;ワイヤ	1	Z				
00J	4651943	* SENSOR;THERMO (BOOST TMP.)	* センサ;サーモ (ブースト温度センサ)	1	Z				
00K	4720755	* PUMP;WATER	* ポンプ;ウォータ	1	Z				
00L	4720759	* TURBOCHARGER	* ターボチャージャ	1	Z				
00M	4652324	* STARTER	* スタータ	1	Z				
00N	4720773	* PUMP;FUEL	* ポンプ;フーエル	1	Z				
00	4681622	ENGINE	エンジン	1		200,210,H,K,LCN,N:203845-205330 210_EU,LCN_EU,N_EU:600863-601198	I	YA00017729	1
00A	4642643	* BELT;FAN	* ベルト;ファン	1	Z				
00B	4687689	* ALTERNATOR	* オルタネータ	1	Z				
00C	4657939	* SENSOR (CRANK REV.)	* センサ (クランク回転センサ)	1	Z				
00D	4657940	* SENSOR;ANGLE (CAM ANGLE)	* センサ;アングル (カム角度センサ)	1	Z				
00E	4657941	* SENSOR;THERMO (COOLANT TMP.)	* センサ;サーモ (水温センサ)	1	Z				
00F	4657942	* SENSOR;PRES. (ENG. OIL PRESSURE)	* センサ;プレッシャ (エンジンオイル圧センサ)	1	Z				
00G	4657944	* SENSOR;PRES. (BOOST PRESSURE)	* センサ;プレッシャ (ブースト圧センサ)	1	Z				
00H	4371318	* SWITCH;THERMO	* スイッチ;サーモ	1	Z				
00I	4658146	* HARNESS;WIRE	* ハーネス;ワイヤ	1	Z				

ENGINE
エンジン

Applicable Model (適用機種): -
Mark(記号): -
Serial No.(適用号機):<200><210><H><K><LCN><N>:200001-,
<210_EU><LCN_EU><N_EU>:600001-

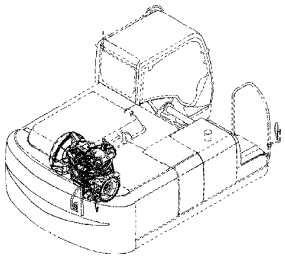

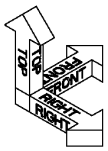

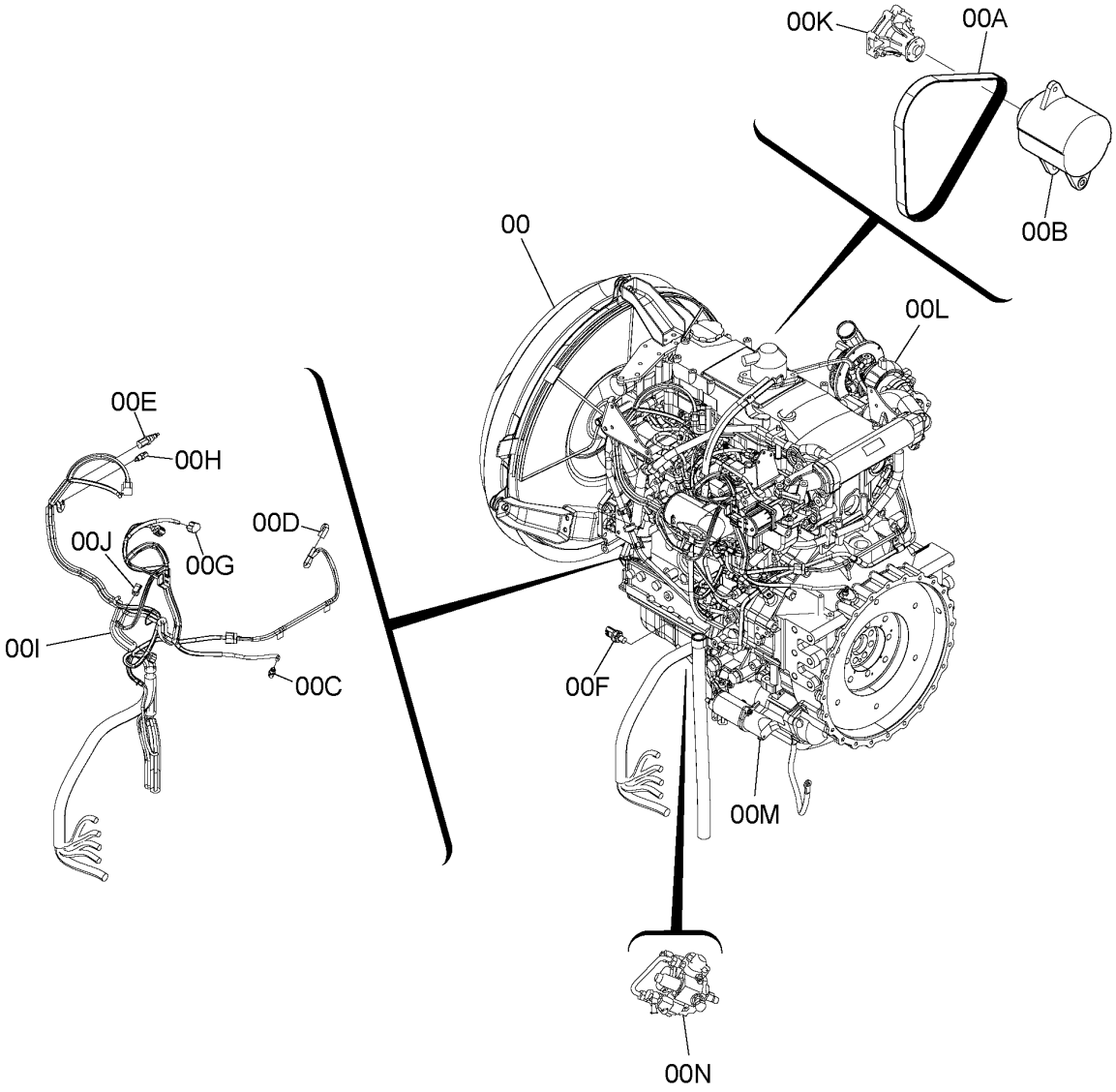

DC4612752C

ENGINE
エンジン

Applicable Model (適用機種): -
Mark(記号): -
Serial No.(適用号機):<200><210><H><K><LCN><N>:200001-, <210_EU><LCN_EU><N_EU>:600001-

ITEM 符号	PART NO. 部品番号	PART NAME	部 品 名	Q'TY 数量	S.C サービス コード	SERIAL NO. 適用号機	ICA 互換性	REPLACEABLE PART 代替部品 PART NO. 部品番号	REPLACEABLE PART 代替部品 Q'TY 数量
00J	4651943	* SENSOR;THERMO (BOOST TMP.)	* センサ;サーモ (ブースト温度センサ)	1	Z				
00K	4720755	* PUMP;WATER	* ポンプ;ウォータ	1	Z				
00L	4720759	* TURBOCHARGER	* ターボチャージャ	1	Z				
00M	4652324	* STARTER	* スタータ	1	Z				
00N	4720773	* PUMP;FUEL	* ポンプ;フューエル	1	Z				
00	4686911	ENGINE	エンジン	1		200,210,H,K, LCN,N:205331- 210_EU, LCN_EU,N_EU: 601199-	I	YA00017729	1
00A	4642643	* BELT;FAN	* ベルト;ファン	1	Z				
00B	4687689	* ALTERNATOR	* オルタネータ	1	Z				
00C	4657939	* SENSOR (CRANK REV.)	* センサ (クランク回転センサ)	1	Z				
00D	4657940	* SENSOR;ANGLE (CAM ANGLE)	* センサ;アングル (カム角度センサ)	1	Z				
00E	4657941	* SENSOR;THERMO (COOLANT TMP.)	* センサ;サーモ (水温センサ)	1	Z				
00F	4657942	* SENSOR;PRES. (ENG. OIL PRESSURE)	* センサ;プレッシャ (エンジンオイル圧センサ)	1	Z				
00G	4657944	* SENSOR;PRES. (BOOST PRESSURE)	* センサ;プレッシャ (ブースト圧センサ)	1	Z				
00H	4371318	* SWITCH;THERMO	* スイッチ;サーモ	1	Z				
00I	4658146	* HARNESS;WIRE	* ハーネス;ワイヤ	1	Z				
00J	4651943	* SENSOR;THERMO (BOOST TMP.)	* センサ;サーモ (ブースト温度センサ)	1	Z				
00K	4720755	* PUMP;WATER	* ポンプ;ウォータ	1	Z				
00L	4720759	* TURBOCHARGER	* ターボチャージャ	1	Z				
00M	4652324	* STARTER	* スタータ	1	Z				
00N	4720773	* PUMP;FUEL	* ポンプ;フューエル	1	Z				
00	YA00017729	ENGINE	エンジン	1	S				
00A	4642643	* BELT;FAN	* ベルト;ファン	1	Z				
00B	4687689	* ALTERNATOR	* オルタネータ	1	Z				
00C	4657939	* SENSOR (CRANK REV.)	* センサ (クランク回転センサ)	1	Z				
00D	4657940	* SENSOR;ANGLE (CAM ANGLE)	* センサ;アングル (カム角度センサ)	1	Z				
00E	4657941	* SENSOR;THERMO (COOLANT TMP.)	* センサ;サーモ (水温センサ)	1	Z				
00F	4657942	* SENSOR;PRES. (ENG. OIL PRESSURE)	* センサ;プレッシャ (エンジンオイル圧センサ)	1	Z				
00G	4657944	* SENSOR;PRES. (BOOST PRESSURE)	* センサ;プレッシャ (ブースト圧センサ)	1	Z				
00H	4371318	* SWITCH;THERMO	* スイッチ;サーモ	1	Z				

ENGINE
エンジン

Applicable Model (適用機種): -
Mark(記号): -
Serial No.(適用号機):<200><210><H><K><LCN><N>:200001-,
<210_EU><LCN_EU><N_EU>:600001-

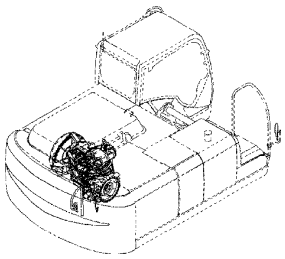

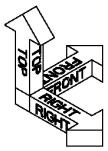

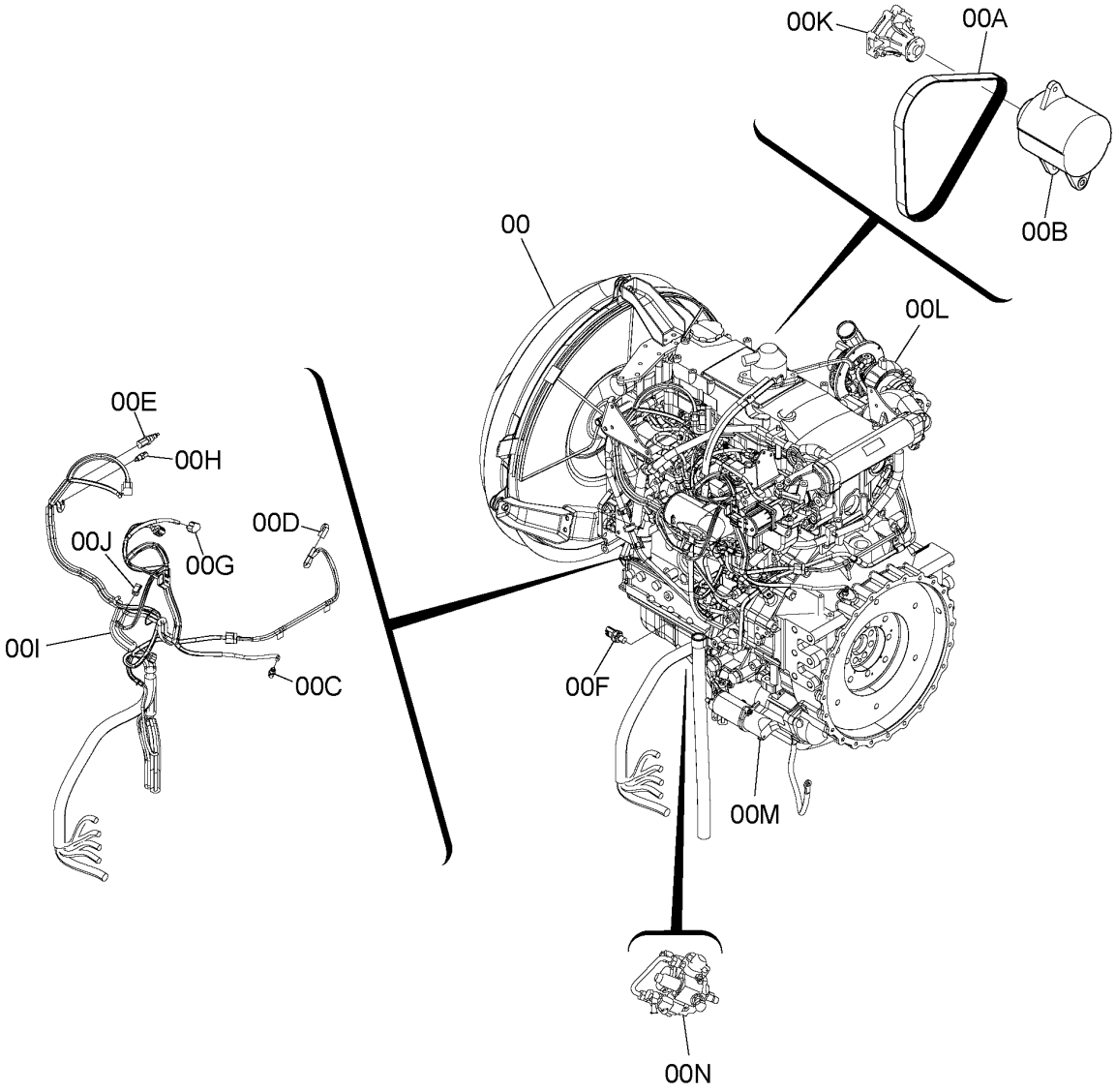

DC4612752C

ENGINE
エンジン

Applicable Model (適用機種): -
Mark(記号): -
Serial No.(適用号機):<200><210><H><K><LCN><N>:200001-, <210_EU><LCN_EU><N_EU>:600001-

ITEM 符号	PART NO. 部品番号	PART NAME	部 品 名	Q'TY 数量	S.C サービス コード	SERIAL NO. 適用号機	ICA 互換性	REPLACEABLE PART 代替部品 PART NO. 部品番号	REPLACEABLE PART 代替部品 Q'TY 数量
00I	4658146	* HARNESS;WIRE	* ハーネス;ワイヤ	1	Z				
00J	4651943	* SENSOR;THERMO (BOOST TMP.)	* センサ;サーモ (ブースト温度センサ)	1	Z				
00K	4720755	* PUMP;WATER	* ポンプ;ウォータ	1	Z				
00L	4720759	* TURBOCHARGER	* ターボチャージャ	1	Z				
00M	4652324	* STARTER	* スタータ	1	Z				
00N	4720773	* PUMP;FUEL	* ポンプ;フーエル	1	Z				

ENGINE SUPPORT
エンジン取付部品

Applicable Model (適用機種): -
Mark(記号): -
Serial No.(適用号機):<200><210><H><K><LCN><N>:200001-,
<210_EU><LCN_EU><N_EU>:600001-

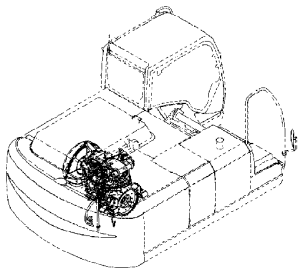

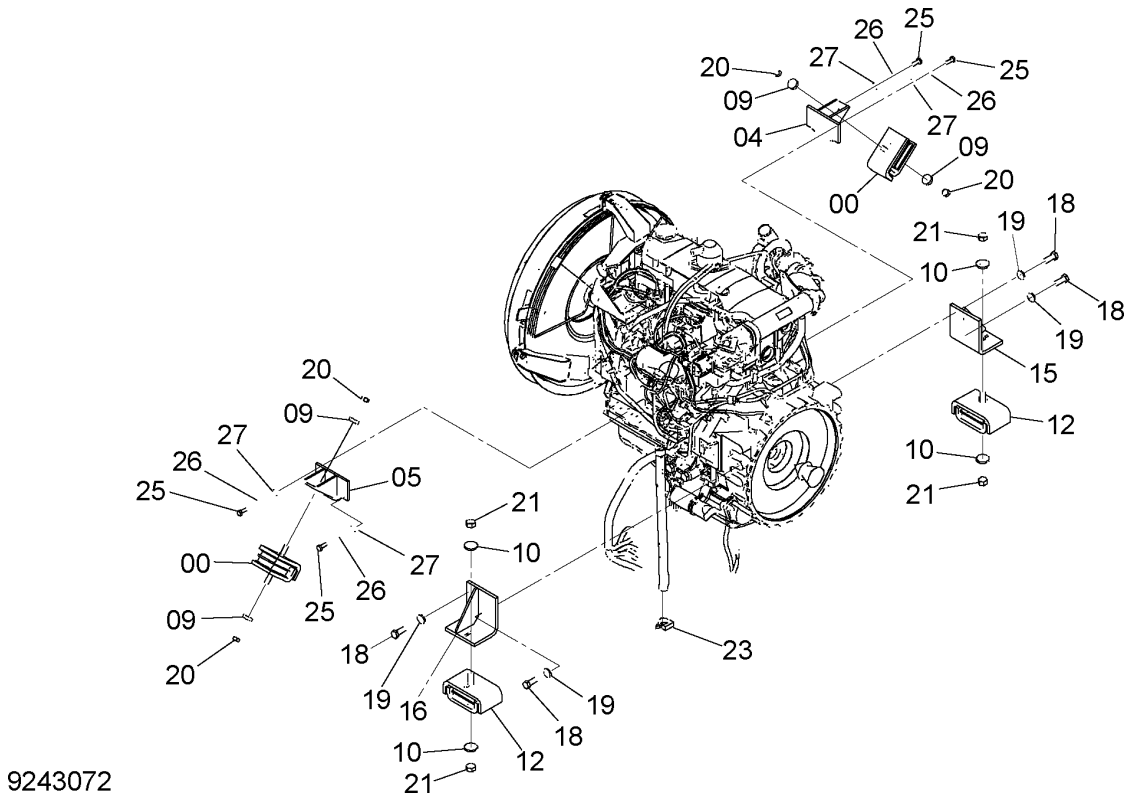

ENGINE SUPPORT
エンジン取付部品

Applicable Model (適用機種): -
Mark(記号): -
Serial No.(適用号機):<200><210><H><K><LCN><N>:200001-, <210_EU><LCN_EU><N_EU>:600001-

ITEM 符号	PART NO. 部品番号	PART NAME	部 品 名	Q'TY 数量	S.C サービス コード	SERIAL NO. 適用号機	ICA 互換性	REPLACEABLE PART 代替部品 PART NO. 部品番号	REPLACEABLE PART 代替部品 Q'TY 数量
00	4624866	RUBBER (PLEASE REPLACE A SET TWO PARTS.) (部品は2つｾｯﾄで交換してください)	ﾗﾊﾞｰ	2		200,H,K: -213879 210:-214065 LCN,N:-211463 210_EU: -602429 LCN_EU,N_EU: -602276	I	4709213	2
00	4709213	RUBBER (PLEASE REPLACE A SET TWO PARTS.) (部品は2つｾｯﾄで交換してください)	ﾗﾊﾞｰ	2		200,H,K: 213880- 210:214066- LCN,N:211464- 210_EU: 602430- LCN_EU,N_EU: 602277-			
04	8097633	BRACKET;(R)	ﾌﾞﾗｹｯﾄ;(R)	1					
05	8095485	BRACKET;(L)	ﾌﾞﾗｹｯﾄ;(L)	1					
09	4651379	SPACER	ｽﾍﾟｰｻ	4					
10	4651380	SPACER	ｽﾍﾟｰｻ	4					
12	4641027	RUBBER	ﾗﾊﾞｰ	2					
15	8097727	BRACKET;(R)	ﾌﾞﾗｹｯﾄ;(R)	1					
16	8097728	BRACKET;(L)	ﾌﾞﾗｹｯﾄ;(L)	1					
18	J921640	BOLT	ﾎﾞﾙﾄ	8					
19	J222016	WASHER	ﾜｯｼｬ	8					
20	M660014	NUT;U	ﾅｯﾄ;U	4					
21	M660018	NUT;U	ﾅｯﾄ;U	4					
23	4449019	CLIP	ｸﾘｯﾌﾟ	1					
25	J921030	BOLT	ﾎﾞﾙﾄ	8					
26	A590910	WASHER;SPRING	ﾜｯｼｬ;ｽﾌﾟﾘﾝｸﾞ	8					
27	J222010	WASHER	ﾜｯｼｬ	8					

OIL FILTER PIPING
オイルフィルタ配管

Applicable Model (適用機種):200, 210, 210_EU, H, K
Mark(記号): -
Serial No.(適用号機):<200><210><H><K>:200001-, <210_EU>:600001-

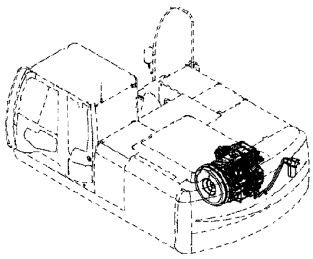

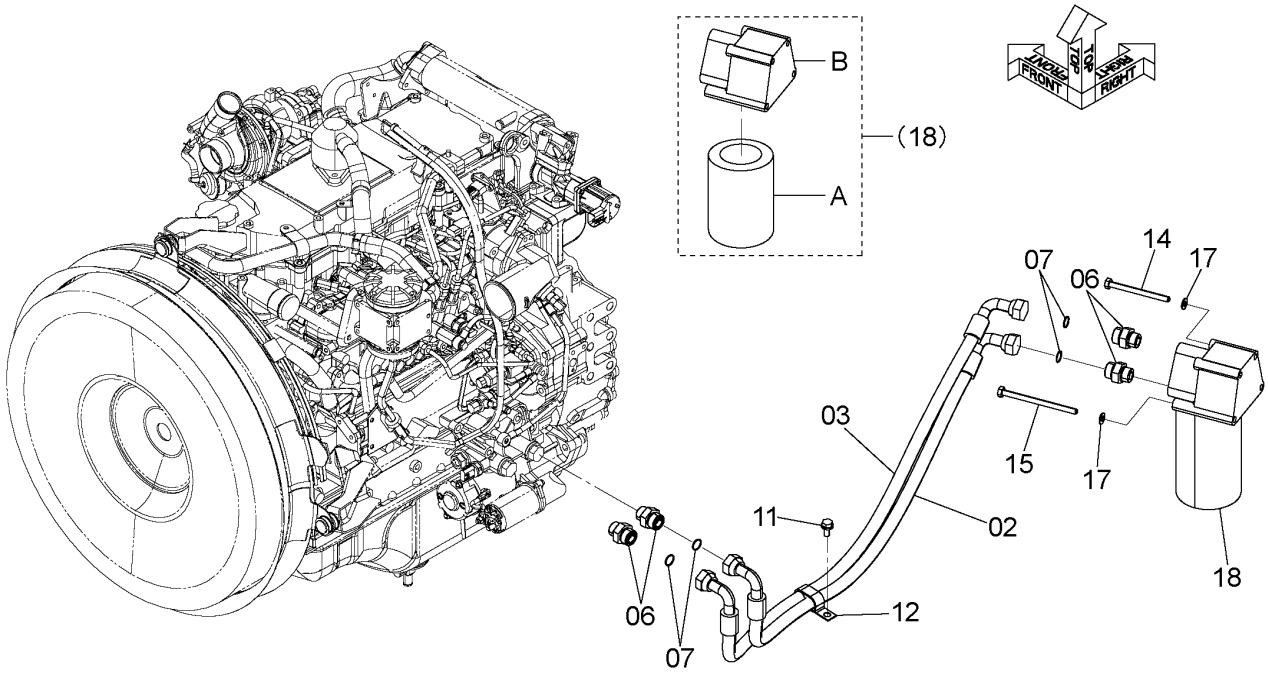

DC9232979A

ITEM 符号	PART NO. 部品番号	PART NAME	部 品 名	Q'TY 数量	S.C サービス コード	SERIAL NO. 適用号機	ICA 互換性	REPLACEABLE PART 代替部品 PART NO. 部品番号	REPLACEABLE PART 代替部品 Q'TY 数量
02	4624890	HOSE;OIL	ホース;オイル	1					
03	4624891	HOSE;OIL	ホース;オイル	1					
06	4473871	ADAPTER;S	アダプタ;S	4					
06A	4153103	* O-RING	* O-リング	1					
07	4430912	O-RING	O-リング	4					
11	J271025	BOLT;SEMS	ボルト;セムス	1	D				
11A	J901025	* BOLT	* ボルト	1					
11B	J222010	* WASHER	* ワッシャ	1					
12	4192034	CLIP	クリップ	1					
14	J901004	BOLT	ボルト	2					
15	J901010	BOLT	ボルト	2					
17	A590110	WASHER;PLANE	ワッシャ;プレーン	4					
18	4485262	FILTER;OIL	フィルタ;オイル	1	Z				
18A	4658521	* FILTER;OIL	* フィルタ;オイル	1	Z				
18B	+++++++	* HEAD	* ヘッド	1	DZ				

OIL FILTER PIPING
オイルフィルタ配管

Applicable Model (適用機種):LCN, LCN_EU, N, N_EU
Mark(記号): -
Serial No.(適用号機):<LCN><N>:200001-, <LCN_EU><N_EU>:600001-

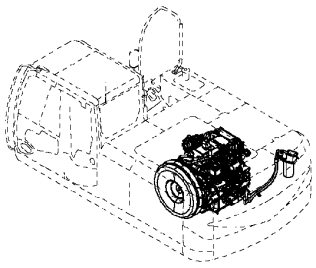

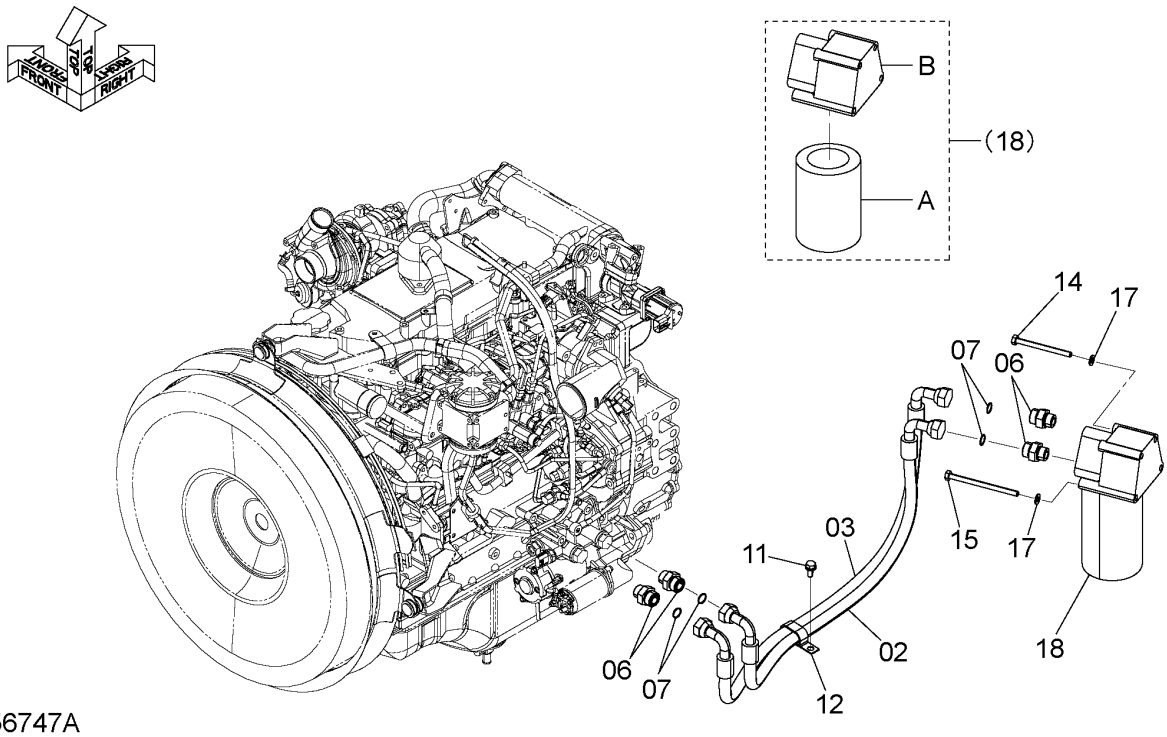

DC9256747A

ITEM 符号	PART NO. 部品番号	PART NAME	部 品 名	Q'TY 数量	S.C サービス コード	SERIAL NO. 適用号機	ICA 互換性	REPLACEABLE PART 代替部品	
								PART NO. 部品番号	Q'TY 数量
02	4624890	HOSE;OIL	ホース;オイル	1					
03	4624891	HOSE;OIL	ホース;オイル	1					
06	4473871	ADAPTER;S	アダプタ;S	4					
06A	4153103	* O-RING	* Oーリング	1					
07	4430912	O-RING	Oーリング	4					
11	J271025	BOLT;SEMS	ボルト;セムス	1	D				
11A	J901025	* BOLT	* ボルト	1					
11B	J222010	* WASHER	* ワッシャ	1					
12	4192034	CLIP	クリップ	1					
14	J901004	BOLT	ボルト	2					
15	J901010	BOLT	ボルト	2					
17	A590110	WASHER;PLANE	ワッシャ;プレーン	4					
18	4485262	FILTER;OIL	フィルタ;オイル	1	Z				
18A	4658521	* FILTER;OIL	* フィルタ;オイル	1	Z				
18B	+++++++	* HEAD	* ヘッド	1	DZ				

INTERCOOLER PIPING
インタークーラ配管

Applicable Model (適用機種): -
Mark(記号): -
Serial No.(適用号機):<200><210><H><K><LCN><N>:200001-,
<210_EU><LCN_EU><N_EU>:600001-

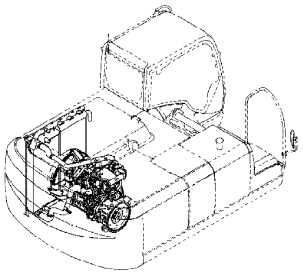

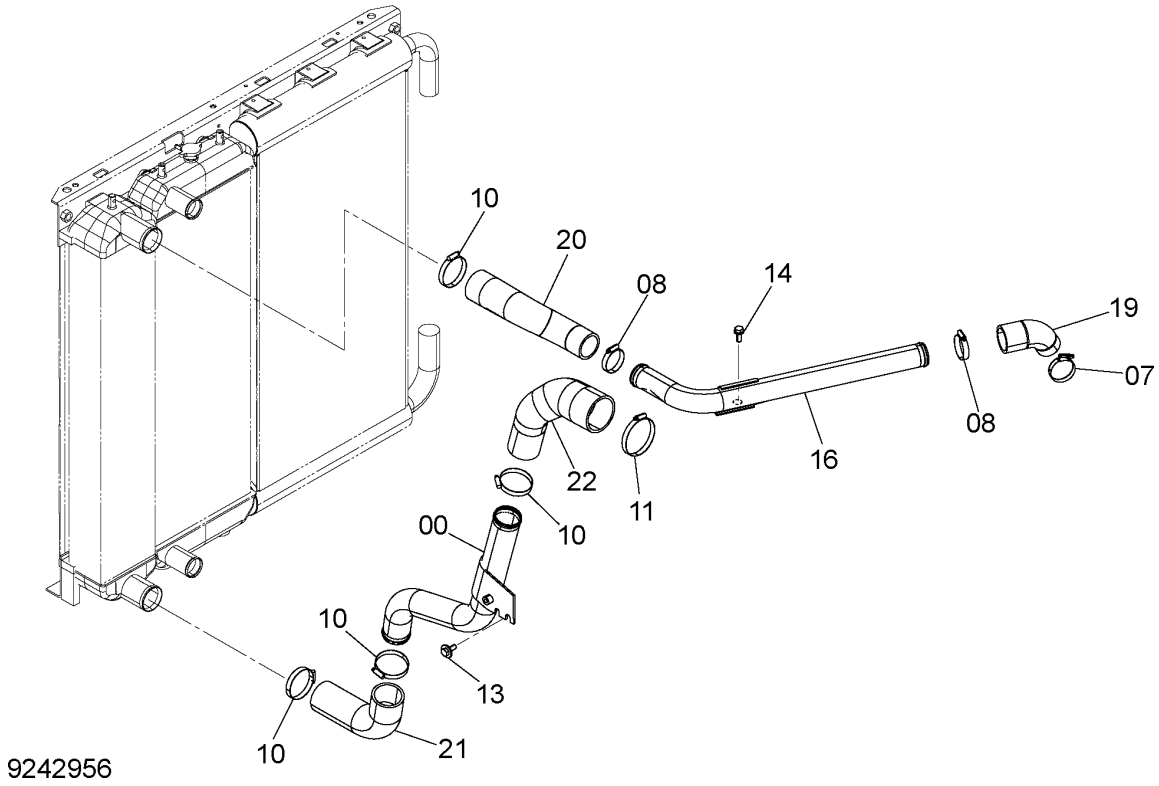

ITEM 符号	PART NO. 部品番号	PART NAME	部 品 名	Q'TY 数量	S.C サービスコード	SERIAL NO. 適用号機	ICA 互換性	REPLACEABLE PART 代替部品 PART NO. 部品番号	REPLACEABLE PART 代替部品 Q'TY 数量
00	8097862	PIPE;AIR	パイプ;エア	1					
07	4504198	CLAMP;HOSE	クランプ;ホース	1					
08	4504199	CLAMP;HOSE	クランプ;ホース	2					
10	4504491	CLAMP;HOSE	クランプ;ホース	4					
11	4503469	CLAMP;HOSE	クランプ;ホース	1					
13	J281030	BOLT;SEMS	ボルト;セムス	2	D				
13A	J901030	* BOLT	* ボルト	1					
13B	4486055	* WASHER	* ワッシャ	1					
14	J271030	BOLT;SEMS	ボルト;セムス	2	D				
14A	J901030	* BOLT	* ボルト	1					
14B	J222010	* WASHER	* ワッシャ	1					
16	8101773	PIPE;AIR	パイプ;エア	1					
19	4643558	HOSE;AIR	ホース;エア	1					
20	4643559	HOSE;AIR	ホース;エア	1					
21	4643560	HOSE;AIR	ホース;エア	1					
22	4643561	HOSE;AIR	ホース;エア	1					

CONDENSER NET
コンデンサネット

Applicable Model (適用機種): -
Mark(記号): -
Serial No.(適用号機):<200><210><H><K><LCN><N>:200001-,
<210_EU><LCN_EU><N_EU>:600001-

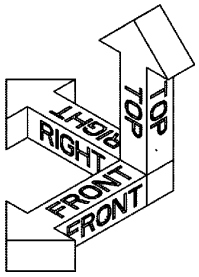

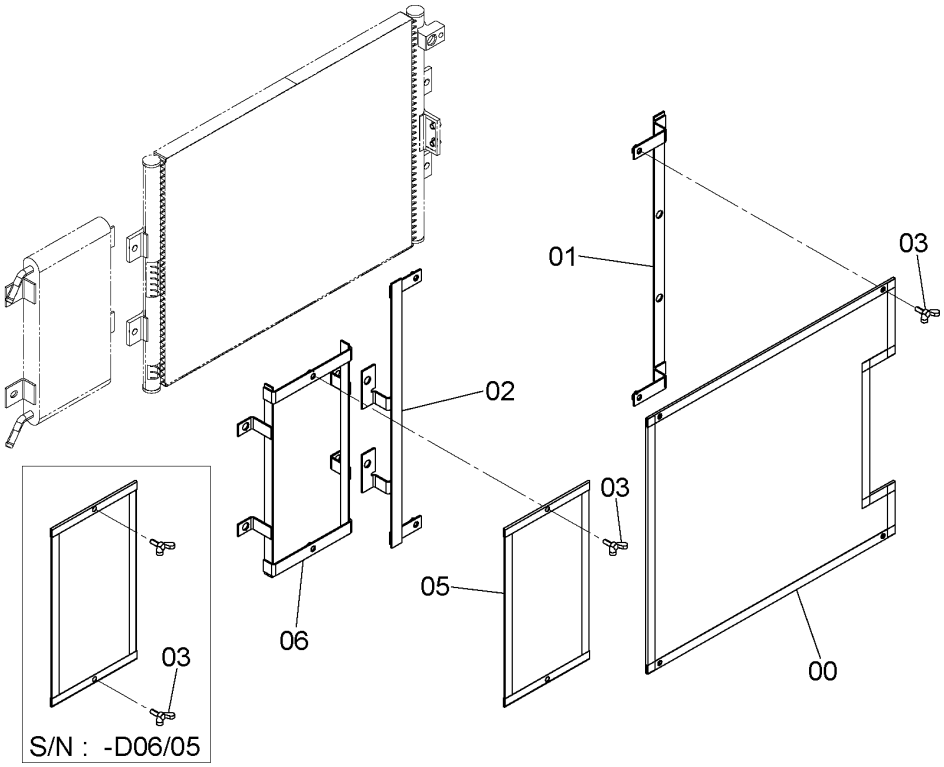

9266837A

ITEM 符号	PART NO. 部品番号	PART NAME	部 品 名	Q'TY 数量	S.C サービスコード	SERIAL NO. 適用号機	ICA 互換性	REPLACEABLE PART 代替部品 PART NO. 部品番号	REPLACEABLE PART 代替部品 Q'TY 数量
00	8105938	NET	ネット	1					
01	8106045	BRACKET	ブラケット	1					
02	8106046	BRACKET	ブラケット	1					
03	M360616	BOLT;WING	ボルト;ウィング	6		-D06/05			
03	M360616	BOLT;WING	ボルト;ウィング	5		D06/06-			
05	8106755	NET	ネット	1					
06	8106756	BRACKET	ブラケット	1					

RADIATOR
ラジエータ

Applicable Model (適用機種): -
Mark(記号): -
Serial No.(適用号機):<200><210><H><K><LCN><N>:200001-207043,
<210_EU><LCN_EU><N_EU>:600001-601460

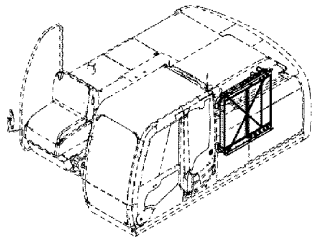

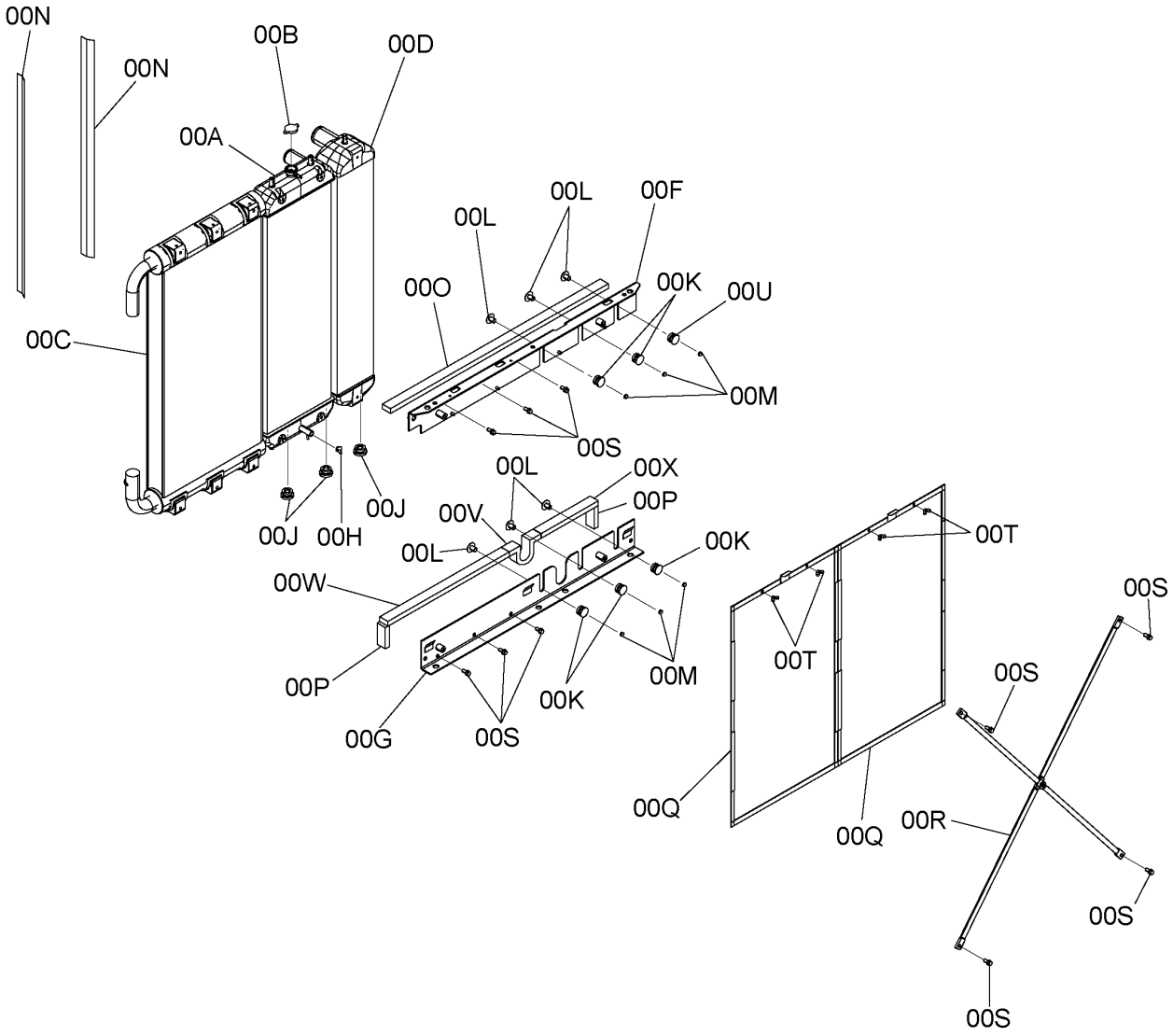

4625641A

RADIATOR
ラジエータ

Applicable Model (適用機種): -
Mark(記号): -
Serial No.(適用号機):<200><210><H><K><LCN><N>:200001-207043,<210_EU><LCN_EU><N_EU>:600001-601460

ITEM 符号	PART NO. 部品番号	PART NAME	部 品 名	Q'TY 数量	S.C サービスコード	SERIAL NO. 適用号機	ICA 互換性	REPLACEABLE PART 代替部品 PART NO. 部品番号	REPLACEABLE PART 代替部品 Q'TY 数量
00	4625641	RADIATOR	ラジエータ	1					
00A	4650352	* CORE;RADIATOR	* コア;ラジエータ	1					
00B	4650360	* CAP	* キャップ	1					
00C	4650353	* COOLER;OIL	* クーラ;オイル	1					
00D	4650354	* INTER COOLER	* クーラ;インター	1					
00F	4655629	* BRACKET	* ブラケット	1		200,210,H,K,LCN,N:-200401 210_EU,LCN_EU N_EU:-600193			
00F	4669988	* BRACKET	* ブラケット	1		200,210,H,K,LCN,N:200402- 210_EU,LCN_EU N_EU:600194-			
00G	4655628	* BRACKET	* ブラケット	1		200,210,H,K,LCN,N:-200401 210_EU,LCN_EU N_EU:-600193			
00G	4669987	* BRACKET	* ブラケット	1		200,210,H,K,LCN,N:200402- 210_EU,LCN_EU N_EU:600194-			
00H	4655627	* PLUG	* プラグ	1					
00J	4655625	* RUBBER	* ラバー	3					
00K	4655624	* RUBBER	* ラバー	5					
00L	4655623	* COLLAR	* カラー	6					
00M	4655622	* BOLT	* ボルト	6					
00N	4655621	* PACKING	* パッキン	2					
00O	4655620	* PACKING	* パッキン	1			T	YA00009746 YA00009747 YA00009749	2 2 2
00P	4655619	* PACKING	* パッキン	2			T	YA00009746 YA00009747 YA00009749	2 2 2
00Q	4655617	* NET	* ネット	2					
00R	4655616	* BAR	* バー	1					
00S	4655615	* BOLT	* ボルト	10					
00T	4655614	* NUT	* ナット	4					
00U	4655612	* RUBBER	* ラバー	1					
00V	4655611	* PACKING	* パッキン	1					
00W	4655610	* PACKING	* パッキン	1			T	YA00009746	2
00X	4655609	* PACKING	* パッキン	1			T	YA00009747 YA00009749 YA00009746 YA00009747 YA00009749	2 2 2 2 2

RADIATOR
ラジエータ

Applicable Model (適用機種): -
Mark(記号): -
Serial No.(適用号機):<200><210><H><K><LCN><N>:207044-,
<210_EU><LCN_EU><N_EU>:601461-

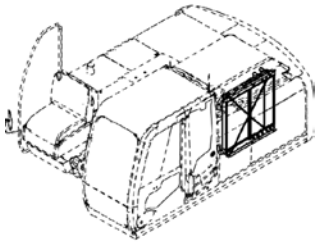

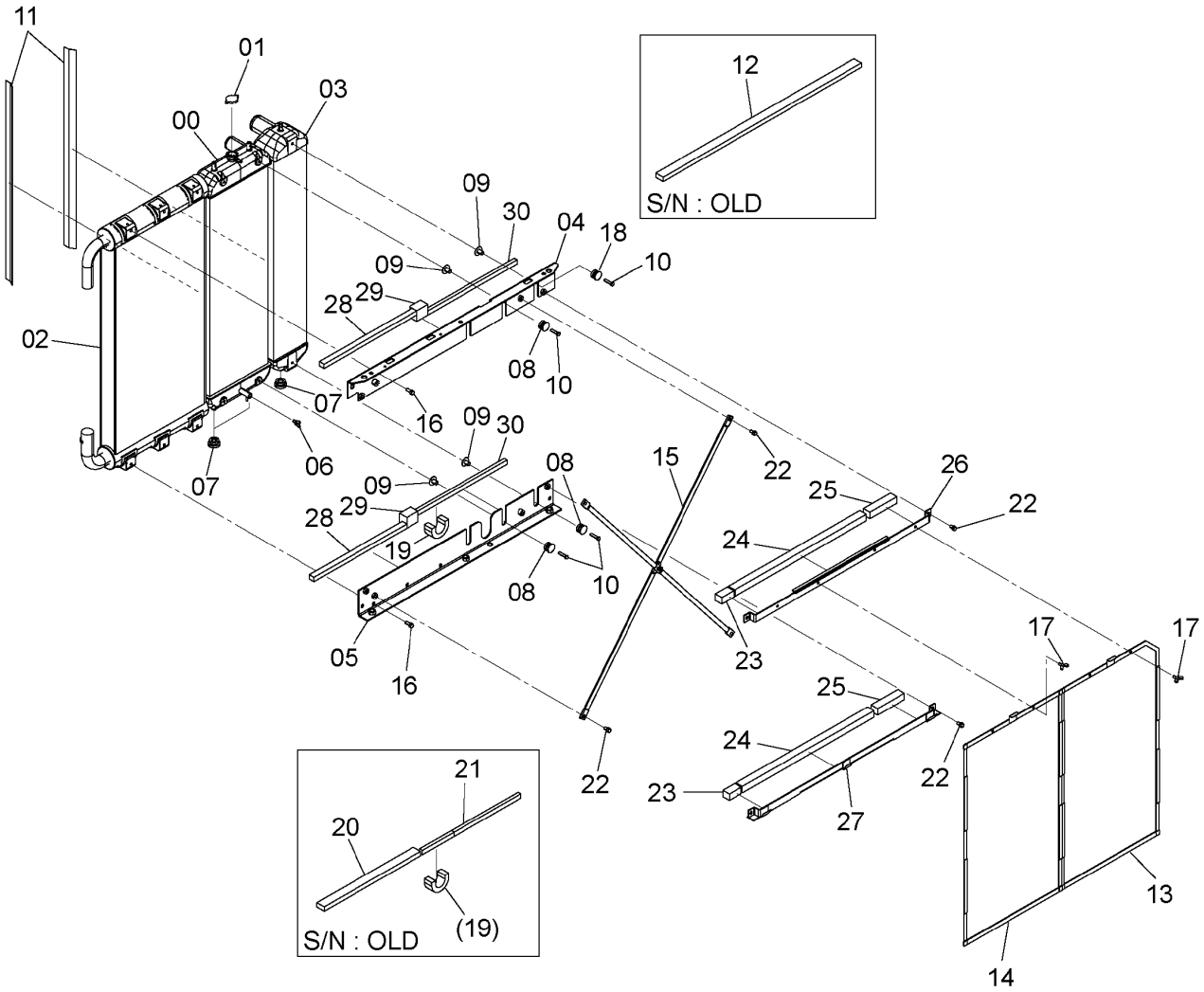

DC4693832A

RADIATOR
ラジエータ

Applicable Model (適用機種): -
Mark(記号): -
Serial No.(適用号機):<200><210><H><K><LCN><N>:207044-, <210_EU><LCN_EU><N_EU>:601461-

ITEM 符号	PART NO. 部品番号	PART NAME	部 品 名	Q'TY 数量	S.C サービスコード	SERIAL NO. 適用号機	ICA 互換性	REPLACEABLE PART 代替部品 PART NO. 部品番号	Q'TY 数量
	4693832	RADIATOR	ラジエータ	1					
00	4650352	* CORE;RADIATOR	* コア;ラジエータ	1					
01	4650360	* CAP	* キャップ	1					
02	4650353	* COOLER;OIL	* クーラ;オイル	1					
03	4650354	* INTER COOLER	* クーラ;インター	1					
04	4691914	* BRACKET	* ブラケット	1					
05	4691915	* BRACKET	* ブラケット	1					
06	4655627	* PLUG	* プラグ	1					
07	4655625	* RUBBER	* ラバー	3					
08	4655624	* RUBBER	* ラバー	5					
09	4655623	* COLLAR	* カラー	6					
10	4655622	* BOLT	* ボルト	6					
11	4698463	* PACKING	* パッキン	2					
12	4655620	* PACKING	* パッキン	1		-D11/01	T	YA00009746 YA00009747 YA00009749	2 2 2
13	4686525	* NET	* ネット	1					
14	4655617	* NET	* ネット	1					
15	4655616	* BAR	* バー	1					
16	4655615	* BOLT	* ボルト	6					
17	4698466	* BOLT	* ボルト	4					
18	4655612	* RUBBER	* ラバー	1					
19	4655611	* PACKING	* パッキン	1					
20	4698467	* PACKING	* パッキン	1		-D11/01	T	YA00009746 YA00009747 YA00009749	2 2 2
21	4698468	* PACKING	* パッキン	1		-D11/01	T	YA00009746 YA00009747 YA00009749	2 2 2
22	4698465	* BOLT	* ボルト	8					
23	4698469	* PACKING	* パッキン	2					
24	4698470	* PACKING	* パッキン	2					
25	4698471	* PACKING	* パッキン	2					
26	4686057	* BRACKET	* ブラケット	1					
27	4686059	* BRACKET	* ブラケット	1					
28	YA00009746	* PACKING	* パッキン	2		D11/02-			
29	YA00009747	* PACKING	* パッキン	2		D11/02-			
30	YA00009749	* PACKING	* パッキン	2		D11/02-			

RADIATOR SUPPORT
ラジエータ取付部品

Applicable Model (適用機種): -
Mark(記号): -
Serial No.(適用号機):<200><210><H><K><LCN><N>:200001-,
<210_EU><LCN_EU><N_EU>:600001-

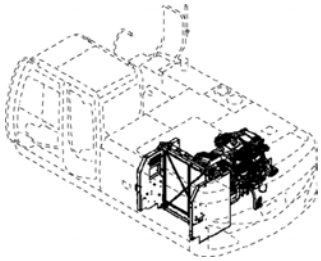

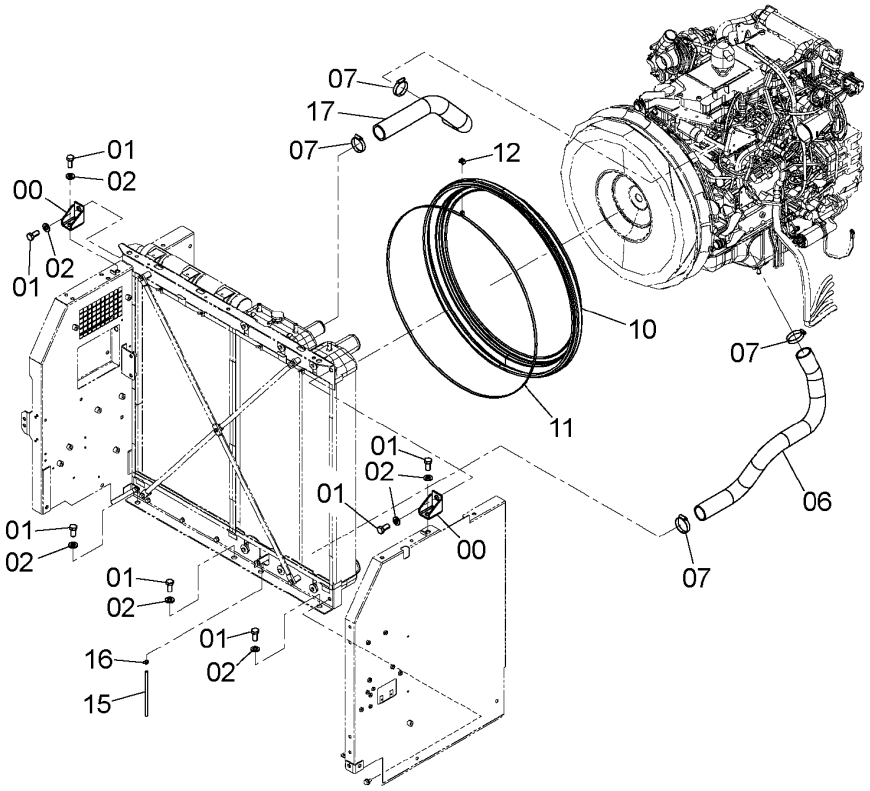

DC9313772

RADIATOR SUPPORT
ラジエータ取付部品

Applicable Model (適用機種): -
Mark(記号): -
Serial No.(適用号機):<200><210><H><K><LCN><N>:200001-, <210_EU><LCN_EU><N_EU>:600001-

ITEM 符号	PART NO. 部品番号	PART NAME	部 品 名	Q'TY 数量	S.C サービスコード	SERIAL NO. 適用号機	ICA 互換性	REPLACEABLE PART 代替部品 PART NO. 部品番号	REPLACEABLE PART 代替部品 Q'TY 数量
00	4640660	BRACKET	ブラケット	2					
01	J921635	BOLT	ボルト	7					
02	J222016	WASHER	ワッシャ	7					
06	3104768	HOSE;WATER	ホース;ウオータ	1					
07	4357297	CLAMP;HOSE	クランプ;ホース	4					
10	4632626	RUBBER	ラバー	1		200,210,H,K, LCN,N:-212216 210_EU, LCN_EU,N_EU: -D09/05	I	4701800	1
10	4701800	RUBBER	ラバー	1		200,210,H,K, LCN,N:212217- 210_EU, LCN_EU,N_EU: D09/06-			
11	4639513	BAND	バンド	1					
12	4426044	LOCK	ロック	1					
15	4159073	HOSE;VINYL	ホース;ビニール	1					
16	4646064	CLAMP;HOSE	クランプ;ホース	1					
17	3104767	HOSE;WATER	ホース;ウオータ	1		200,H,K: -213756 210,LCN,N: -213904 210_EU: -602413	I	3119918	1
17	3119918	HOSE;WATER	ホース;ウオータ	1		LCN_EU,N_EU: -D10/01 200,H,K: 213757- 210,LCN,N: 213905- 210_EU: 602414- LCN_EU,N_EU: D10/02-			

RADIATOR COVER
ラジエータカバー

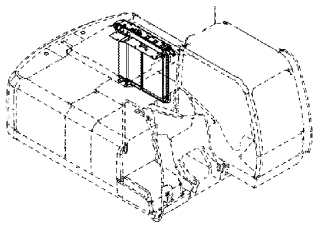

Applicable Model (適用機種): -
Mark(記号): -
Serial No.(適用号機):<200><210><H><K><LCN><N>:200001-,
<210_EU><LCN_EU><N_EU>:600001-

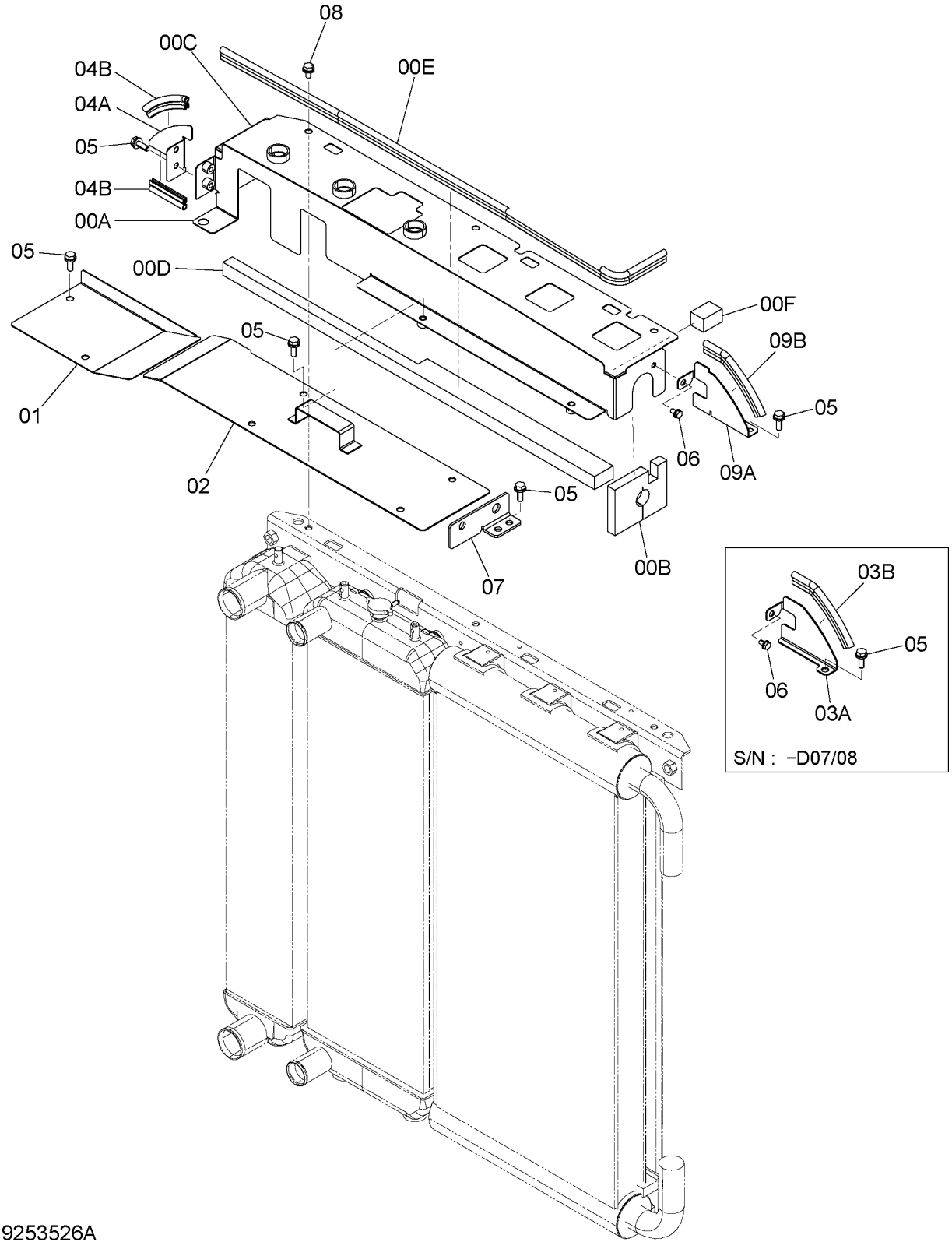

9253526A

RADIATOR COVER
ラジエータカバー

Applicable Model (適用機種): -
Mark(記号): -
Serial No.(適用号機):<200><210><H><K><LCN><N>:200001-, <210_EU><LCN_EU><N_EU>:600001-

ITEM 符号	PART NO. 部品番号	PART NAME	部 品 名	Q'TY 数量	S.C サービス コード	SERIAL NO. 適用号機	ICA 互換性	REPLACEABLE PART 代替部品 PART NO. 部品番号	REPLACEABLE PART 代替部品 Q'TY 数量
00	8101731	COVER	カバー	1					
00A	7048993	* COVER	* カバー	1					
00B	4631749	* RUBBER	* ラバー	1					
00C	4628560	* RUBBER	* ラバー	1					
00D	4631748	* RUBBER	* ラバー	1					
00E	4460534	* TRIM;SEAL	* トリム;シール	1					
00F	4415014	* RUBBER	* ラバー	1					
01	3103652	COVER	カバー	1					
02	8101655	COVER	カバー	1					
03	9764825	COVER	カバー	1		-D07/08			
03A	4640656	* COVER	* カバー	1		-D07/08			
03B	4629513	* TRIM;SEAL	* トリム;シール	1		-D07/08			
04	9764826	COVER	カバー	1					
04A	4640657	* COVER	* カバー	1					
04B	4447540	* TRIM;SEAL	* トリム;シール	1					
04B	4485777	* TRIM;SEAL	* トリム;シール	1					
05	J271030	BOLT;SEMS	ボルト;セムス	11	D				
05A	J901030	* BOLT	* ボルト	1					
05B	J222010	* WASHER	* ワッシャ	1					
06	J260816	BOLT;SEMS	ボルト;セムス	1	D				
06A	J900816	* BOLT	* ボルト	1					
06B	A590108	* WASHER;PLANE	* ワッシャ;プレーン	1					
07	4642474	COVER	カバー	1					
08	J271020	BOLT;SEMS	ボルト;セムス	3	D				
08A	J901020	* BOLT	* ボルト	1					
08B	J222010	* WASHER	* ワッシャ	1					
09	9767821	COVER	カバー	1		D07/09-			
09A	4690429	* COVER	* カバー	1		D07/09-			
09B	4629513	* TRIM;SEAL	* トリム;シール	1		D07/09-			

RESERVE TANK
リザーブタンク

Applicable Model (適用機種):200, 210, 210_EU, H, K
Mark(記号): -
Serial No.(適用号機):<200><210><H><K>:200001-, <210_EU>:600001-

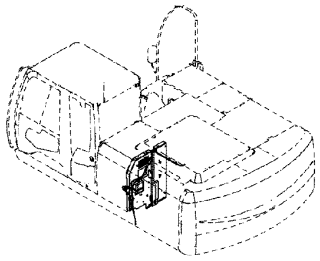

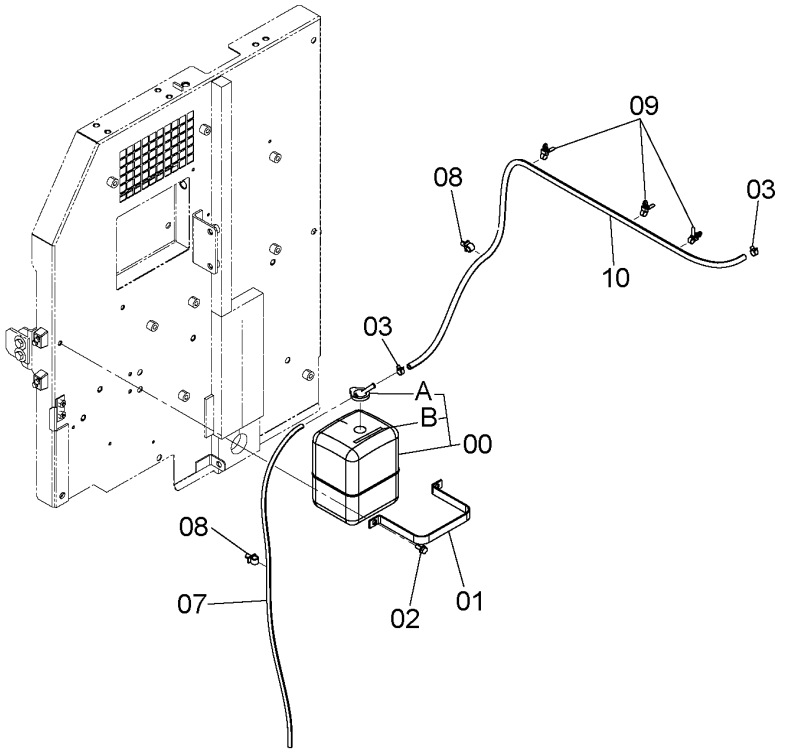

9243025A

ITEM 符号	PART NO. 部品番号	PART NAME	部 品 名	Q'TY 数量	S.C サービス コード	SERIAL NO. 適用号機	ICA 互換性	REPLACEABLE PART 代替部品 PART NO. 部品番号	REPLACEABLE PART 代替部品 Q'TY 数量
00	4197948	TANK;WATER	ﾀﾝｸ;ｳｵｰﾀ	1					
00A	4396809	* CAP	* ｷｬｯﾌﾟ	1					
00B	4288260	* NAME-PLATE	* ﾈｰﾑﾌﾟﾚｰﾄ	1					
01	4180555	CLAMP	ｸﾗﾝﾌﾟ	1					
02	J260820	BOLT;SEMS	ﾎﾞﾙﾄ;ｾﾑｽ	2	D				
02A	J900820	* BOLT	* ﾎﾞﾙﾄ	1					
02B	A590108	* WASHER;PLANE	* ﾜｯｼｬ;ﾌﾟﾚｰﾝ	1					
03	4425139	CLAMP;HOSE	ｸﾗﾝﾌﾟ;ﾎｰｽ	2					
07	4142844	HOSE;VINYL	ﾎｰｽ;ﾋﾞﾆｰﾙ	1					
08	4449250	CLIP	ｸﾘｯﾌﾟ	2					
09	4259220	CLIP	ｸﾘｯﾌﾟ	3					
10	4486125	HOSE;WATER	ﾎｰｽ;ｳｵｰﾀ	1					

RESERVE TANK
リザーブタンク

Applicable Model (適用機種):LCN, LCN_EU, N, N_EU
Mark(記号): -
Serial No.(適用号機):<LCN><N>:200001-, <LCN_EU><N_EU>:600001-

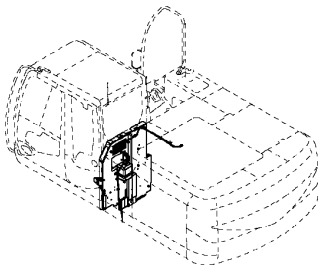

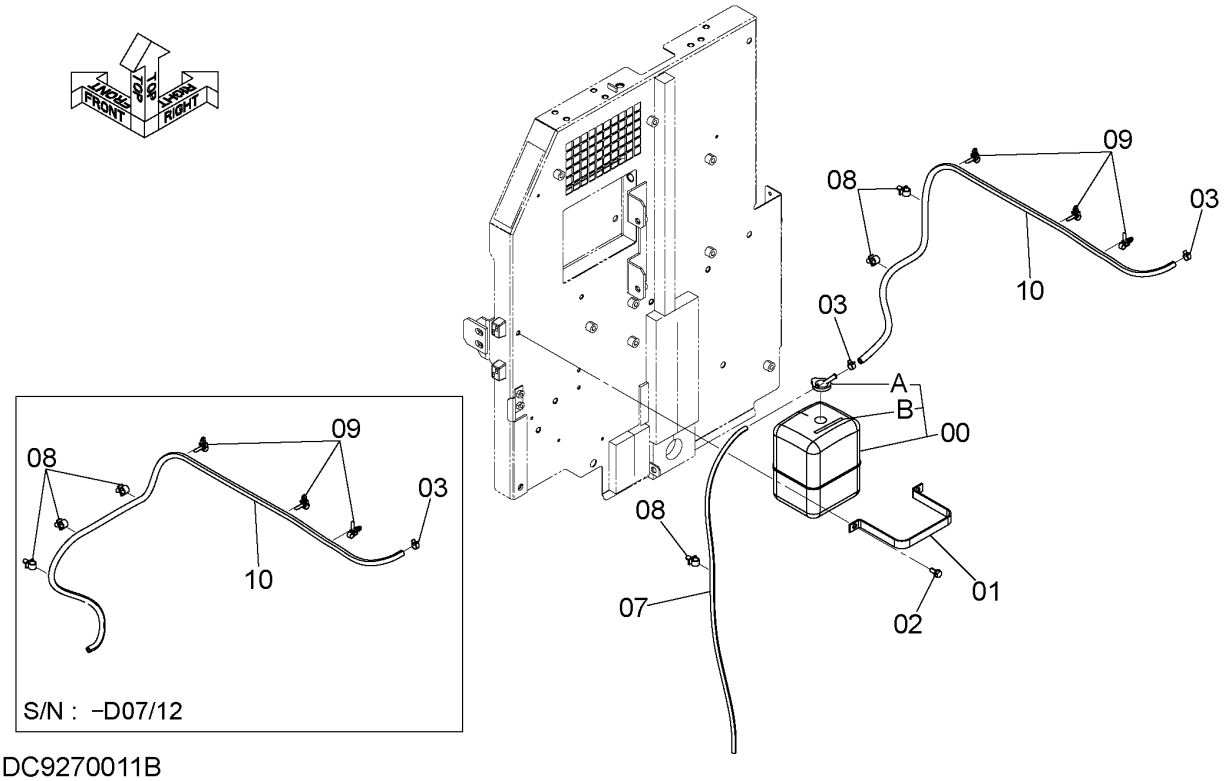

DC9270011B

ITEM 符号	PART NO. 部品番号	PART NAME	部 品 名	Q'TY 数量	S.C サービス コード	SERIAL NO. 適用号機	ICA 互換性	REPLACEABLE PART 代替部品 PART NO. 部品番号	REPLACEABLE PART 代替部品 Q'TY 数量
00	4197948	TANK;WATER	タンク;ウォータ	1					
00A	4396809	* CAP	* キャップ	1					
00B	4288260	* NAME-PLATE	* ネームプレート	1					
01	4180555	CLAMP	クランプ	1					
02	J260820	BOLT;SEMS	ボルト;セムス	2	D				
02A	J900820	* BOLT	* ボルト	1					
02B	A590108	* WASHER;PLANE	* ワッシャ;プレーン	1					
03	4425139	CLAMP;HOSE	クランプ;ホース	2					
07	4142844	HOSE;VINYL	ホース;ビニール	1					
08	4449250	CLIP	クリップ	4		-D07/12			
08	4449250	CLIP	クリップ	3		D08/01-			
09	4259220	CLIP	クリップ	3					
10	4222383	HOSE;WATER	ホース;ウォータ	1		-D07/12			
10	4486125	HOSE;WATER	ホース;ウォータ	1		D08/01-			

AIR CLEANER
エアクリーナ

Applicable Model (適用機種): -
Mark(記号): -
Serial No.(適用号機):<200><210><H><K><LCN><N>:200001-,
<210_EU><LCN_EU><N_EU>:600001-

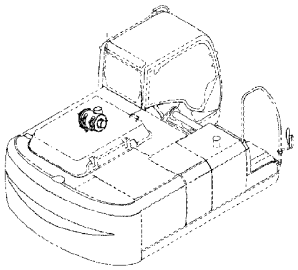

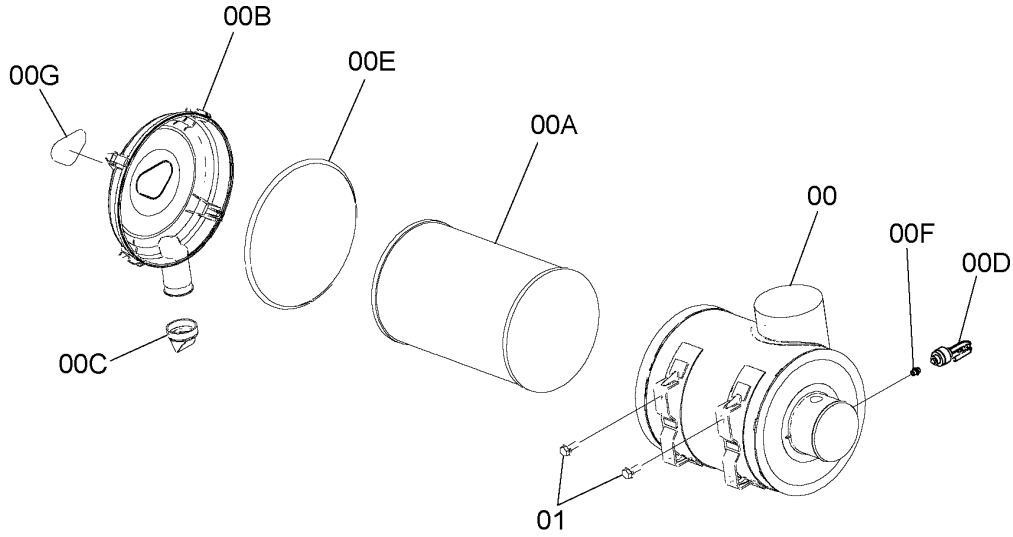

9251131A

ITEM 符号	PART NO. 部品番号	PART NAME	部 品 名	Q'TY 数量	S.C サービス コード	SERIAL NO. 適用号機	ICA 互換性	REPLACEABLE PART 代替部品 PART NO. 部品番号	REPLACEABLE PART 代替部品 Q'TY 数量
00	4626992	CLEANER;AIR	クリーナ;エア	1					
00A	4286128	* ELEMENT (OUTER)	* エレメント (アウター)	1					
00B	4453909	* COVER	* カバー	1					
00C	4453910	* VALVE	* バルブ	1					
00D	4224238	* INDICATOR	* インジケータ	1					
00E	4453911	* GASKET	* ガスケット	1					
00F	D911521	* ADAPTER	* アダプタ	1					
00G	4453912	* NAME-PLATE	* ネームプレート	1					
01	J271030	BOLT;SEMS	ボルト;セムス	4	D				
01A	J901030	* BOLT	* ボルト	1					
01B	J222010	* WASHER	* ワッシャ	1					

AIR CLEANER ELEMENT (INNER)
エアクリーナエレメント（インナ）

Applicable Model (適用機種): -
Mark(記号): -
Serial No.(適用号機):<200><210><H><K><LCN><N>:200001-,
<210_EU><LCN_EU><N_EU>:600001-

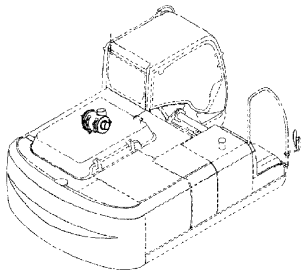

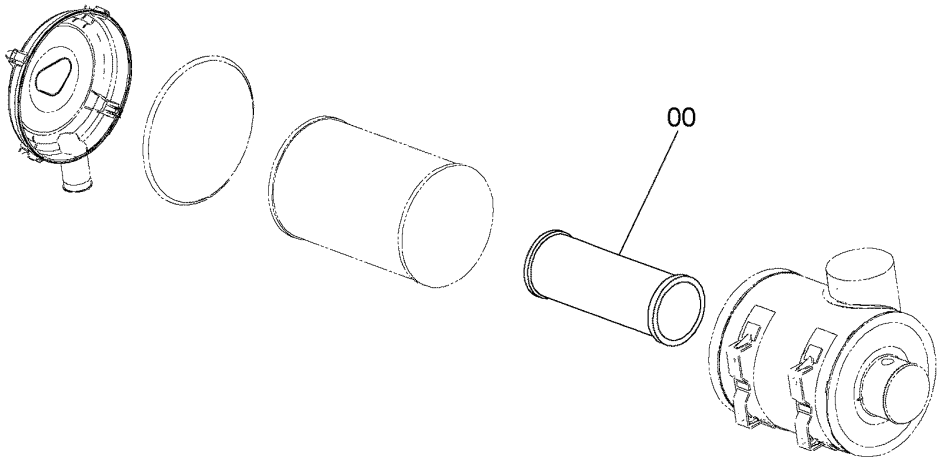

4286130_1U1

ITEM 符号	PART NO. 部品番号	PART NAME	部 品 名	Q'TY 数量	S.C サービス コード	SERIAL NO. 適用号機	ICA 互換性	REPLACEABLE PART 代替部品 PART NO. 部品番号	REPLACEABLE PART 代替部品 Q'TY 数量
00	4286130	ELEMENT (INNER)	エレメント (インナー)	1					

AIR CLEANER SUPPORT
エアクリーナ取付部品

Applicable Model (適用機種):200, 210, 210_EU, H, K
Mark(記号): -
Serial No.(適用号機):<200><210><H><K>:200001-, <210_EU>:600001-

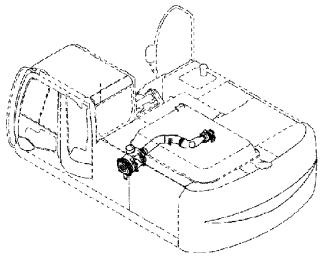

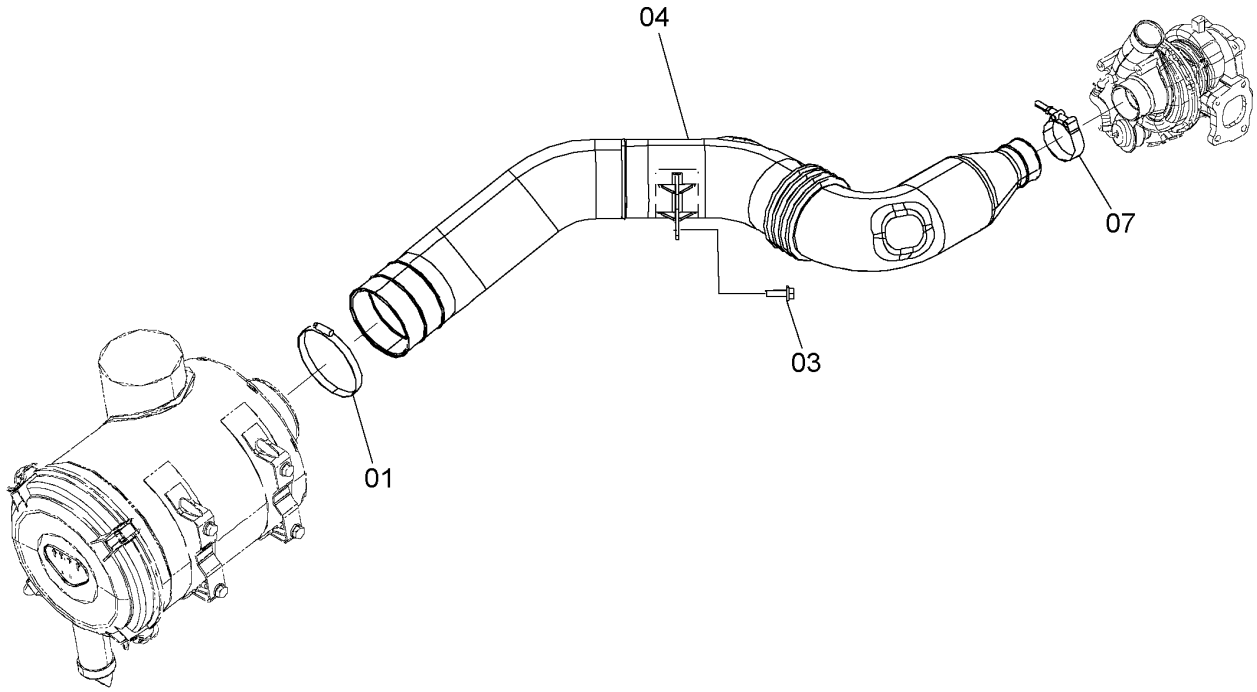

9243028

ITEM 符号	PART NO. 部品番号	PART NAME	部 品 名	Q'TY 数量	S.C サービス コード	SERIAL NO. 適用号機	ICA 互換性	REPLACEABLE PART 代替部品 PART NO. 部品番号	REPLACEABLE PART 代替部品 Q'TY 数量
01	4512716	CLAMP;HOSE	ｸﾗﾝﾌﾟ;ﾎｰｽ	1					
03	J271035	BOLT;SEMS	ﾎﾞﾙﾄ;ｾﾑｽ	2	D				
03A	J901035	* BOLT	* ﾎﾞﾙﾄ	1					
03B	J222010	* WASHER	* ﾜｯｼﾔ	1					
04	4643771	DUCT;AIR	ﾀﾞｸﾄ;ｴｱ	1					
07	4282478	CLAMP;HOSE	ｸﾗﾝﾌﾟ;ﾎｰｽ	1					

AIR CLEANER SUPPORT
エアクリーナ取付部品

Applicable Model (適用機種):LCN, LCN_EU, N, N_EU
Mark(記号): -
Serial No.(適用号機):<LCN><N>:200001-, <LCN_EU><N_EU>:600001-

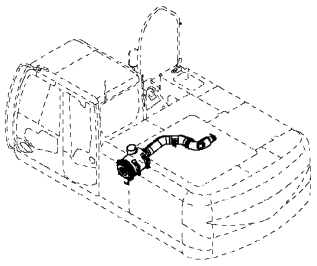

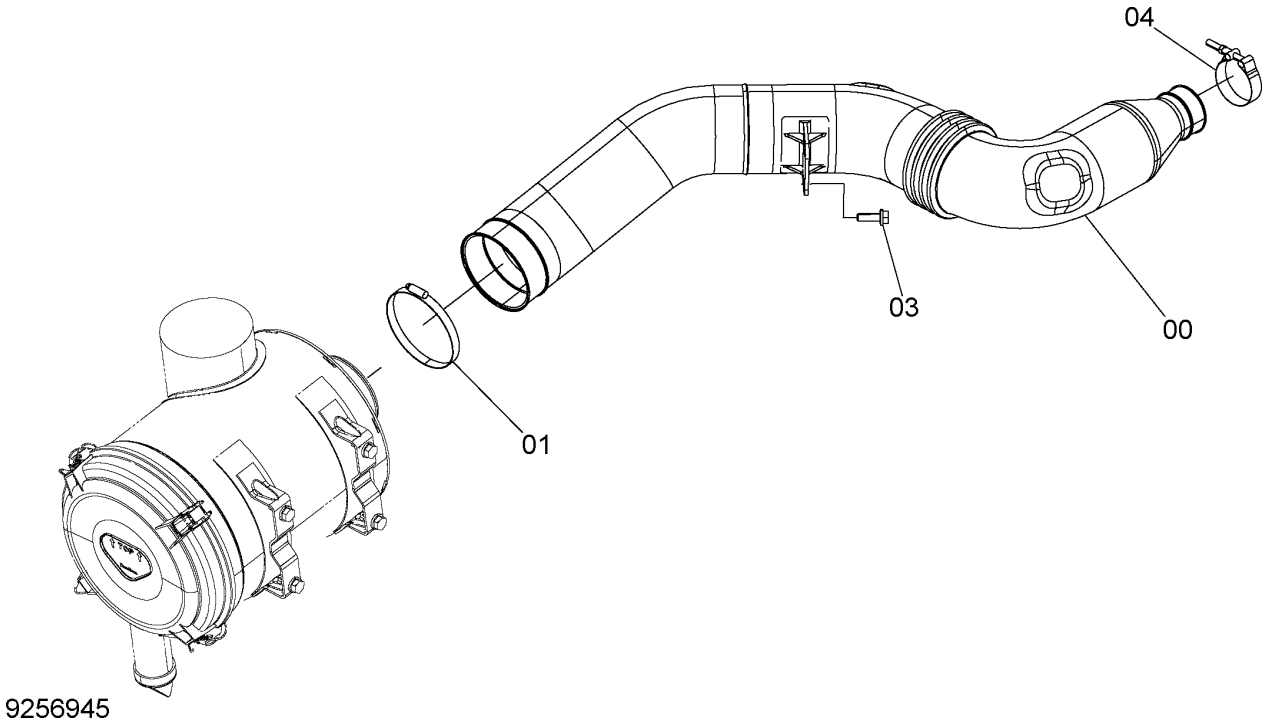

ITEM 符号	PART NO. 部品番号	PART NAME	部 品 名	Q'TY 数量	S.C サービス コード	SERIAL NO. 適用号機	ICA 互換性	REPLACEABLE PART 代替部品 PART NO. 部品番号	REPLACEABLE PART 代替部品 Q'TY 数量
00	4643896	DUCT;AIR	ﾀﾞｸﾄ;ｴｱ	1					
01	4512716	CLAMP;HOSE	ｸﾗﾝﾌﾟ;ﾎｰｽ	1					
03	J271035	BOLT;SEMS	ﾎﾞﾙﾄ;ｾﾑｽ	2	D				
03A	J901035	* BOLT	* ﾎﾞﾙﾄ	1					
03B	J222010	* WASHER	* ﾜｯｼｬ	1					
04	4282478	CLAMP;HOSE	ｸﾗﾝﾌﾟ;ﾎｰｽ	1					

AIR CLEANER PARTS
エアクリーナ用品

Applicable Model (適用機種): -
Mark(記号): -
Serial No.(適用号機):<200><210><H><K><LCN><N>:200001-,
<210_EU><LCN_EU><N_EU>:600001-

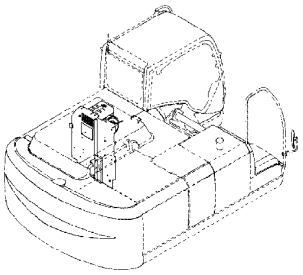

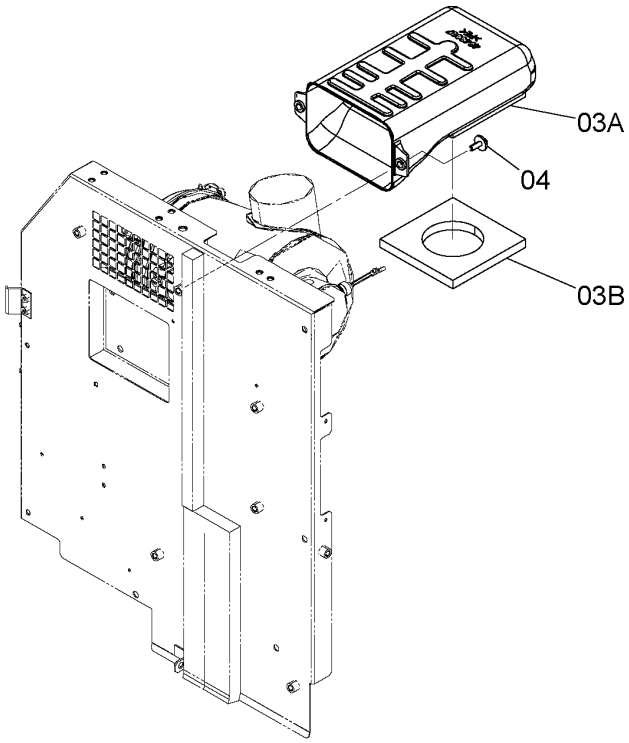

9243029A

ITEM 符号	PART NO. 部品番号	PART NAME	部 品 名	Q'TY 数量	S.C サービス コード	SERIAL NO. 適用号機	ICA 互換性	REPLACEABLE PART 代替部品 PART NO. 部品番号	REPLACEABLE PART 代替部品 Q'TY 数量
03	8102815	DUCT	ﾀﾞｸﾄ	1					
03A	4643387	* DUCT	* ﾀﾞｸﾄ	1					
03B	4643388	* RUBBER	* ﾗﾊﾞｰ	1					
04	J281030	BOLT;SEMS	ﾎﾞﾙﾄ;ｾﾑｽ	2	D				
04A	J901030	* BOLT	* ﾎﾞﾙﾄ	1					
04B	4486055	* WASHER	* ﾜｯｼﾔ	1					

PRE-CLEANER
プレクリーナ

Applicable Model (適用機種): -
Mark(記号): -
Serial No.(適用号機):<200><210><H><K><LCN><N>:200001-,
<210_EU><LCN_EU><N_EU>:600001-

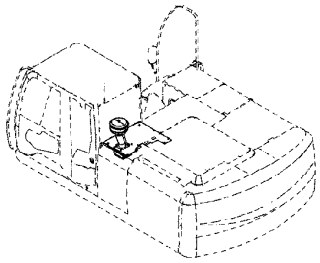

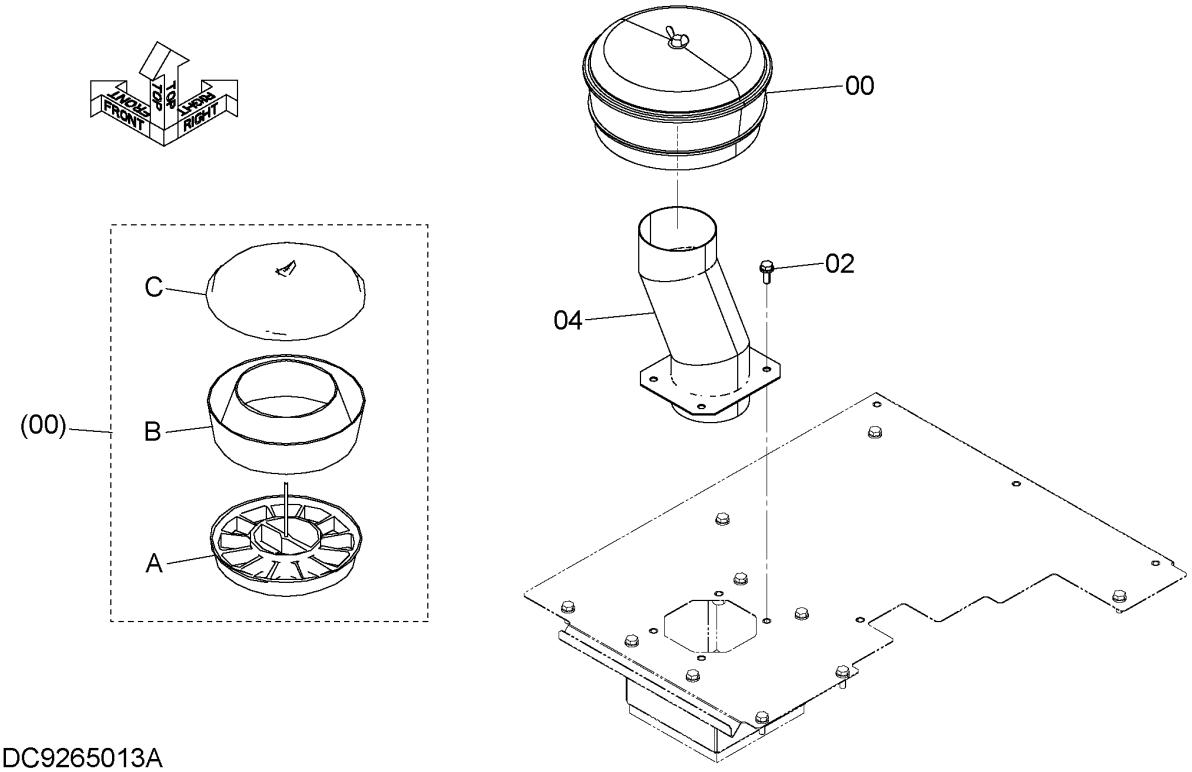

DC9265013A

ITEM 符号	PART NO. 部品番号	PART NAME	部 品 名	Q'TY 数量	S.C サービス コード	SERIAL NO. 適用号機	ICA 互換性	REPLACEABLE PART 代替部品 PART NO. 部品番号	REPLACEABLE PART 代替部品 Q'TY 数量
00	4090405	CLEANER;PRE	ｸﾘｰﾅ;ﾌﾟﾚ	1					
00A	4644830	* SLEEVE-ASS'Y	* ｽﾘｰﾌﾞｱｯｼ	1					
00B	4142154	* BODY	* ﾎﾞﾃﾞｨ	1					
00C	4644831	* COVER	* ｶﾊﾞｰ	1					
02	J271030	BOLT;SEMS	ﾎﾞﾙﾄ;ｾﾑｽ	4	D				
02A	J901030	* BOLT	* ﾎﾞﾙﾄ	1					
02B	J222010	* WASHER	* ﾜｯｼｬ	1					
04	8105286	PIPE	ﾊﾟｲﾌﾟ	1		-D06/10	I	8110777	1
04	8110777	PIPE	ﾊﾟｲﾌﾟ	1		D06/11-			

PRE-CLEANER PARTS
プレクリーナ用品

Applicable Model (適用機種):200, 210, 210_EU, H, K
Mark(記号): -
Serial No.(適用号機):<200><210><H><K>:200001-, <210_EU>:600001-

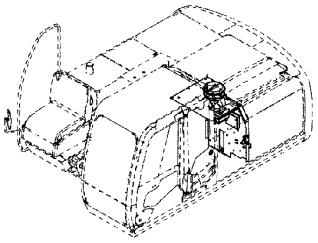

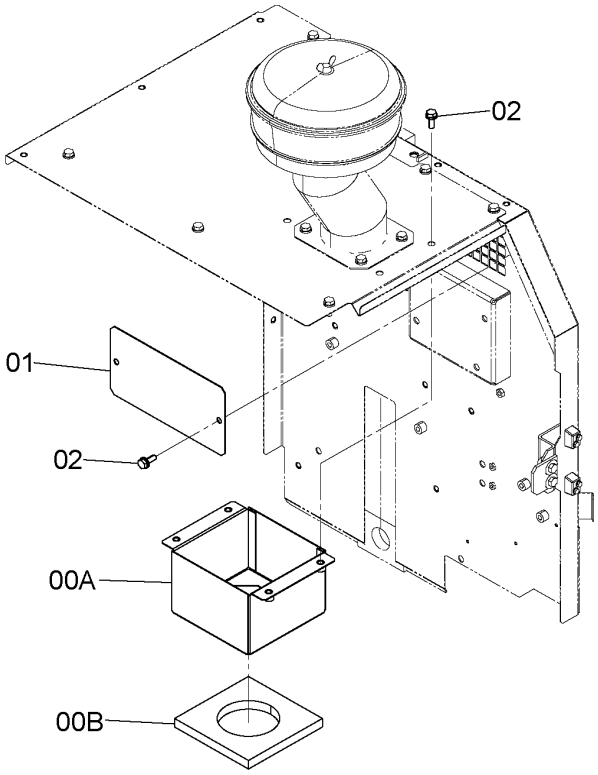

9265014

ITEM 符号	PART NO. 部品番号	PART NAME	部 品 名	Q'TY 数量	S.C サービス コード	SERIAL NO. 適用号機	ICA 互換性	REPLACEABLE PART 代替部品 PART NO. 部品番号	REPLACEABLE PART 代替部品 Q'TY 数量
00	8104737	COVER	カバー	1					
00A	8104750	* COVER	* カバー	1					
00B	4643388	* RUBBER	* ラバー	1					
01	4651896	PLATE	プレート	1					
02	J271030	BOLT;SEMS	ボルト;セムス	6	D				
02A	J901030	* BOLT	* ボルト	1					
02B	J222010	* WASHER	* ワッシャ	1					

PRE-CLEANER PARTS
プレクリーナ用品

Applicable Model (適用機種):LCN, LCN_EU, N, N_EU
Mark(記号): -
Serial No.(適用号機):<LCN><N>:200001-, <LCN_EU><N_EU>:600001-

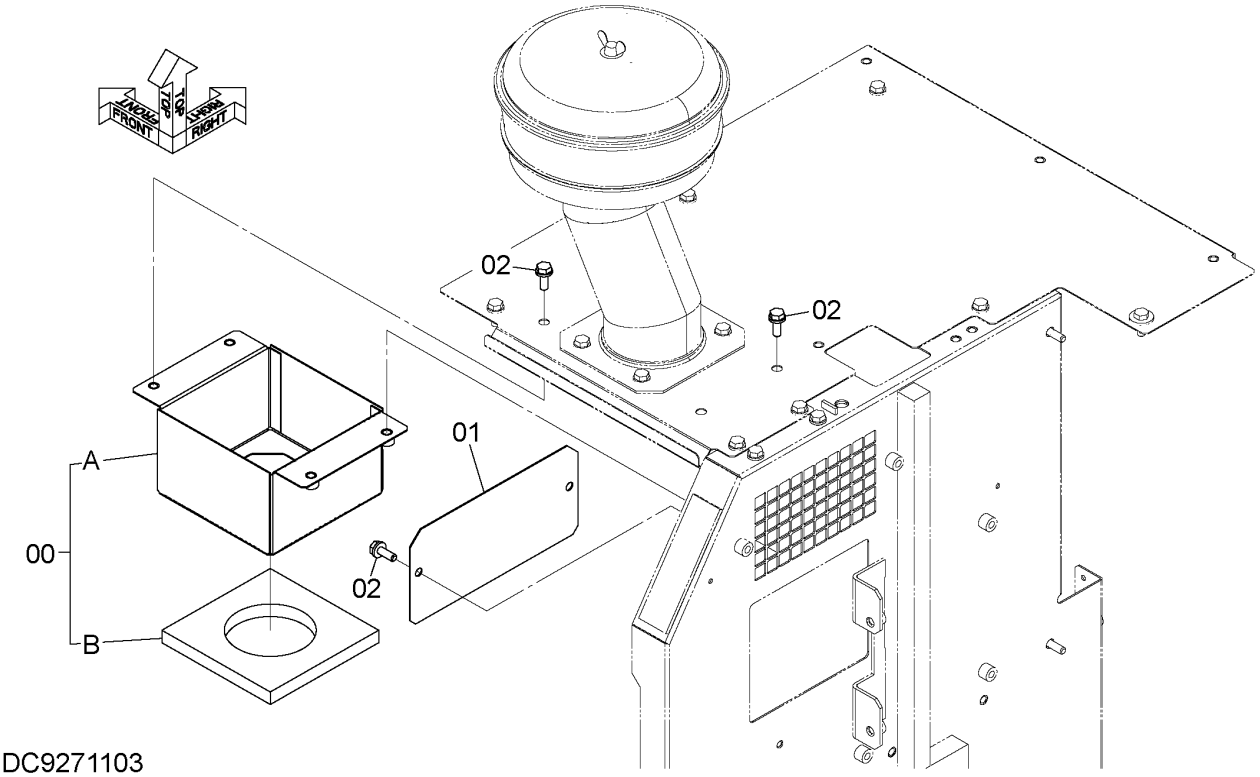

DC9271103

ITEM 符号	PART NO. 部品番号	PART NAME	部 品 名	Q'TY 数量	S.C サービス コード	SERIAL NO. 適用号機	ICA 互換性	REPLACEABLE PART 代替部品 PART NO. 部品番号	REPLACEABLE PART 代替部品 Q'TY 数量
00	8107556	COVER	カバー	1					
00A	8107555	* COVER	* カバー	1					
00B	4643388	* RUBBER	* ラバー	1					
01	4651896	PLATE	プレート	1					
02	J271030	BOLT;SEMS	ボルト;セムス	6	D				
02A	J901030	* BOLT	* ボルト	1					
02B	J222010	* WASHER	* ワッシャ	1					

MUFFLER
マフラー

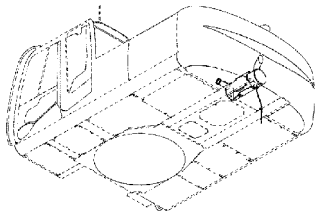

Applicable Model (適用機種): -
Mark(記号): -
Serial No.(適用号機):<200><210><H><K><LCN><N>:200001-,
<210_EU><LCN_EU><N_EU>:600001-

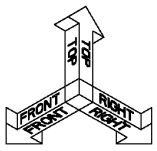

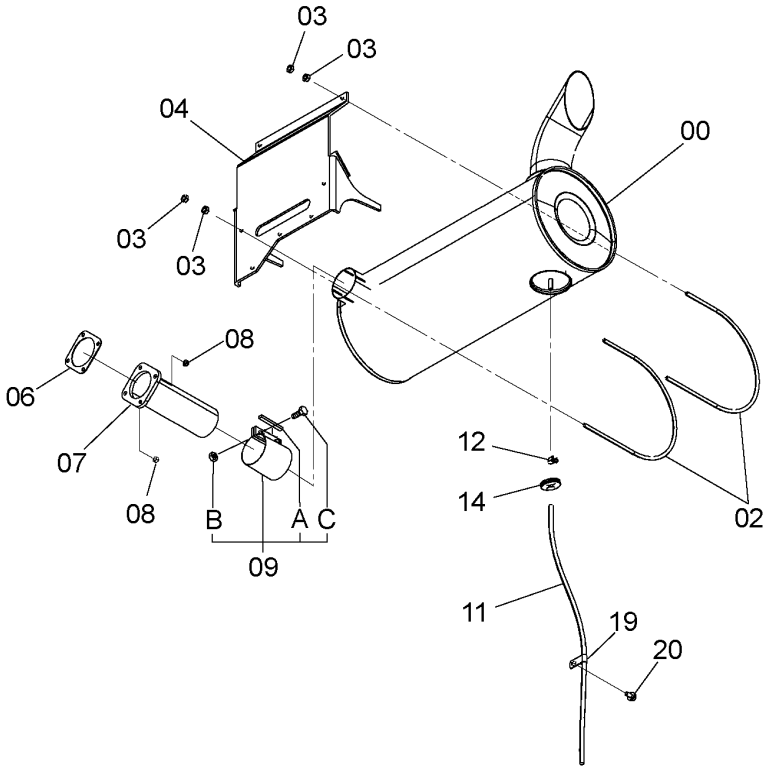

DC9243030A

ITEM 符号	PART NO. 部品番号	PART NAME	部 品 名	Q'TY 数量	S.C サービス コード	SERIAL NO. 適用号機	ICA 互換性	REPLACEABLE PART 代替部品 PART NO. 部品番号	REPLACEABLE PART 代替部品 Q'TY 数量
00	4625214	MUFFLER	マフラー	1					
02	4615544	BOLT;U	ボルト;U	2					
03	J950010	NUT	ナット	8					
04	7047254	BRACKET	ブラケット	1					
06	4418329	GASKET	ガスケット	1					
07	8098300	PIPE;EXHAUST	パイプ;エキゾースト	1					
08	4252898	NUT;U	ナット;U	4					
09	4190587	CLAMP	クランプ	1					
09A	4162835	* GASKET	* ガスケット	1					
09B	4162837	* NUT	* ナット	2					
09C	4162836	* BOLT	* ボルト	2					
11	4435717	TUBE	チューブ	1					
12	4396451	CLAMP;HOSE	クランプ;ホース	1					
14	4652143	BUSHING;RUBBER	ブッシング;ラバー	1					
19	4344303	CLIP	クリップ	1					
20	J271020	BOLT;SEMS	ボルト;セムス	1	D				
20A	J901020	* BOLT	* ボルト	1					
20B	J222010	* WASHER	* ワッシャ	1					

M E M O

FUEL TANK
燃料タンク

Applicable Model (適用機種):200, 210, 210_EU, H, K
Mark(記号): -
Serial No.(適用号機):<200><210><H><K>:200001-, <210_EU>:600001-

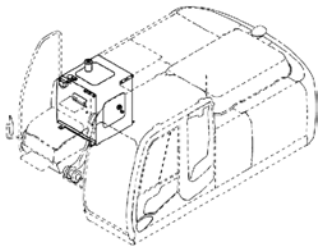

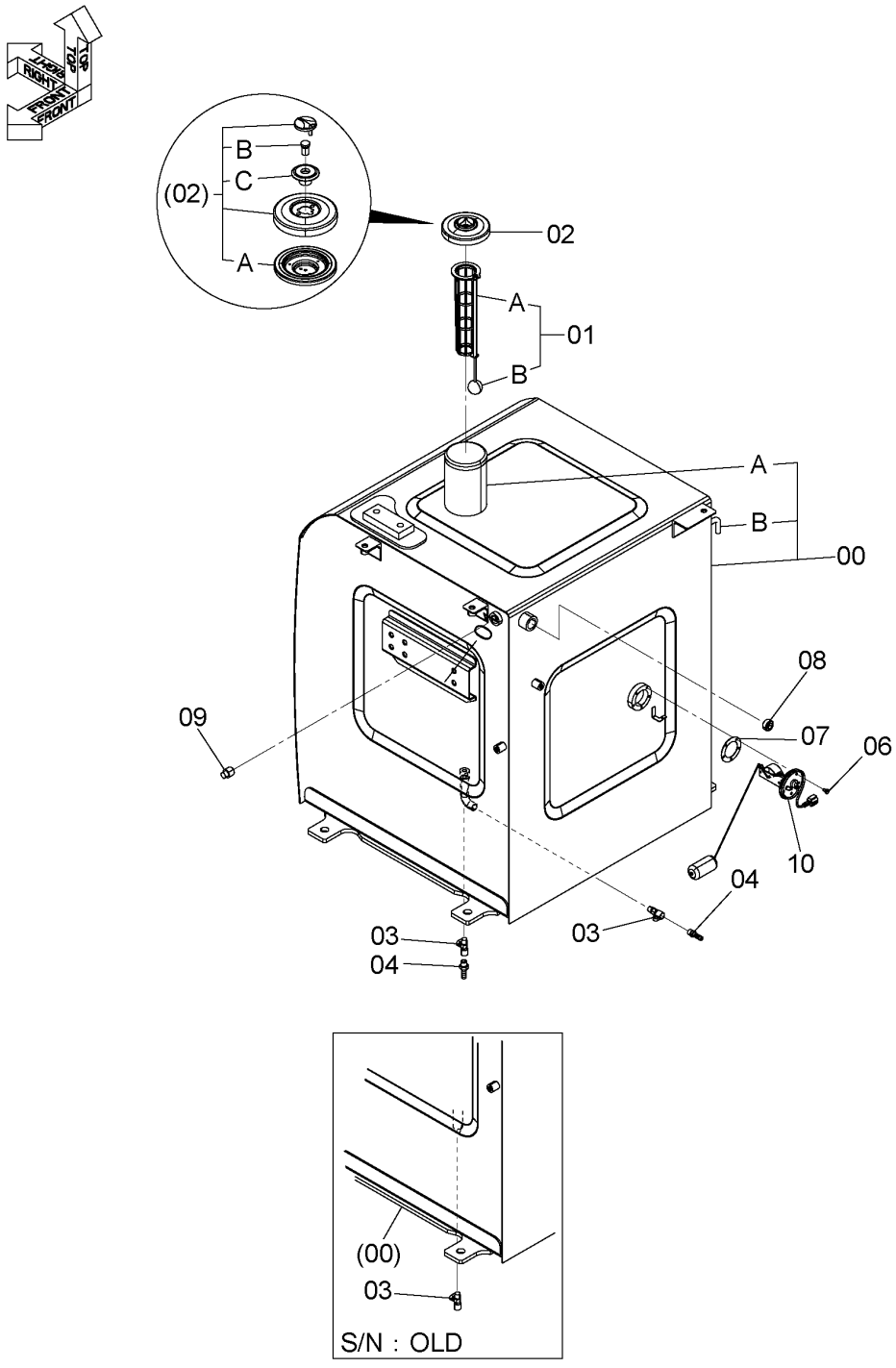

DC9317064

FUEL TANK
燃料タンク

Applicable Model (適用機種):200, 210, 210_EU, H, K
Mark(記号): -
Serial No.(適用号機):<200><210><H><K>:200001-, <210_EU>:600001-

ITEM 符号	PART NO. 部品番号	PART NAME	部 品 名	Q'TY 数量	S.C サービスコード	SERIAL NO. 適用号機	ICA 互換性	REPLACEABLE PART 代替部品 PART NO. 部品番号	Q'TY 数量
00	5010210	TANK;FUEL	タンク;フュエル	1		200,210,H,K:	T	5011466	1
						-202119		7052919	1
						210_EU:		4651835	1
						-600633		7052945	1
								J921230	2
00A	4121497	* TUBE	* チューブ	1	W				
00B	4249777	* PIPE	* パイプ	1	W				
00	5011466	TANK;FUEL	タンク;フュエル	1		200,210,H,K:	Y	5013198	1
						202120-D10/03			
						210_EU:			
						600634-D10/03			
00A	4121497	* TUBE	* チューブ	1	W				
00B	4249777	* PIPE	* パイプ	1	W				
00	5013198	TANK;FUEL	タンク;フュエル	1		D10/04-			
00A	4121497	* TUBE	* チューブ	1	W				
00B	4249777	* PIPE	* パイプ	1	W				
01	4353560	STRAINER	ストレーナ	1					
01A	4372619	* STRAINER	* ストレーナ	1					
01B	4372620	* FLOAT	* フロート	1					
02	4361638	CAP	キャップ	1					
02A	4168820	* PACKING;RUBBER	* パッキン;ラバー	1					
02B	4361411	* CYL.;LOCK	* シリンダ;ロック	1					
02C	4355978	* CASE	* ケース	1					
03	4478378	VALVE;BALL	バルブ;ボール	2					
04	4449362	ADAPTER	アダプタ	1		-D06/12			
04	4449362	ADAPTER	アダプタ	2		D07/01-			
06	J450510	SCREW;SEMS	スクリュ;セムス	5					
07	4269607	PACKING	パッキン	1					
08	94-2014	PLUG	プラグ	1					
09	4655968	PLUG	プラグ	1					
10	4257128	FLOAT	フロート	1		-D10/04	I	4660782	1
10	4660782	FLOAT	フロート	1		D10/05-			

FUEL TANK
燃料タンク

Applicable Model (適用機種):LCN, LCN_EU, N, N_EU
Mark(記号): -
Serial No.(適用号機):<LCN><N>:200001-, <LCN_EU><N_EU>:600001-

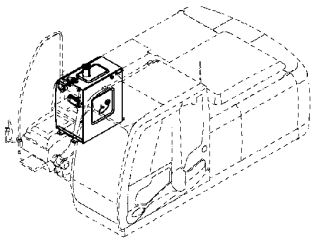

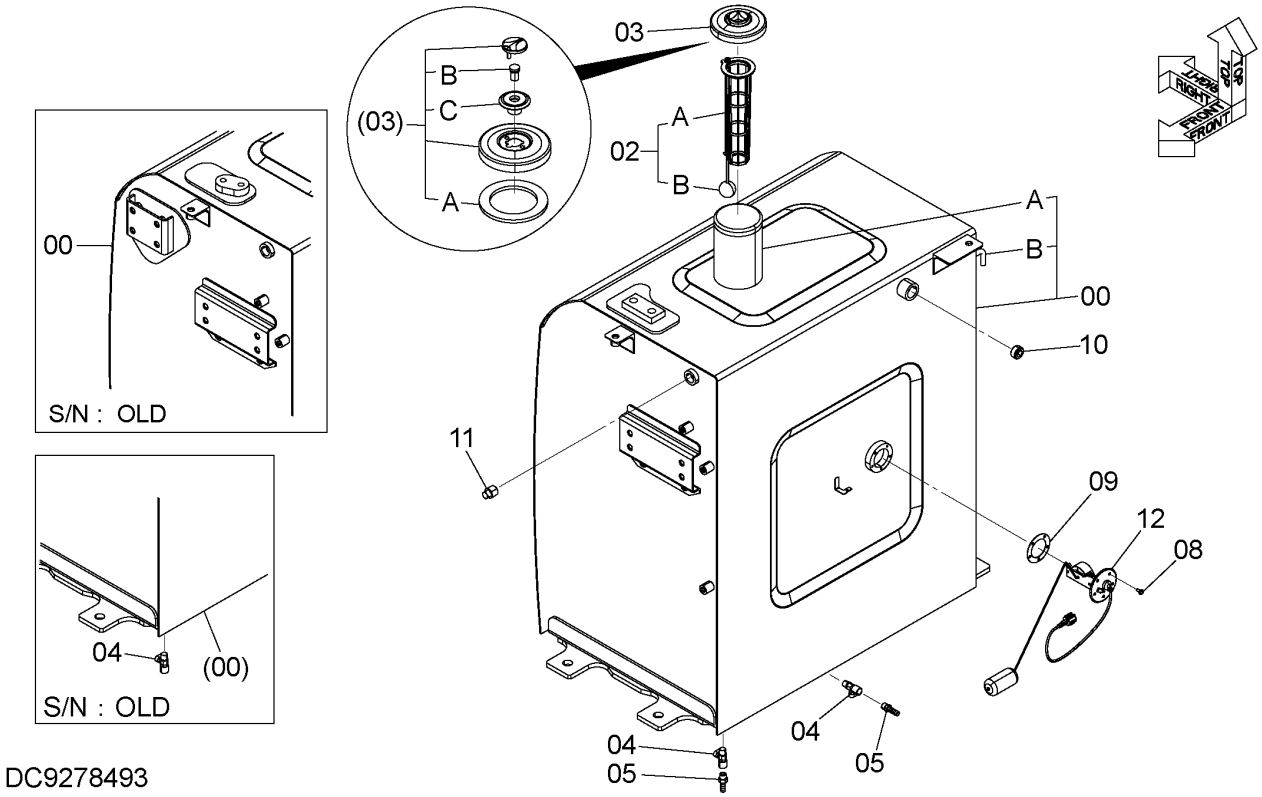

DC9278493

FUEL TANK
燃料タンク

Applicable Model (適用機種):LCN, LCN_EU, N, N_EU
Mark(記号): -
Serial No.(適用号機):<LCN><N>:200001-, <LCN_EU><N_EU>:600001-

ITEM 符号	PART NO. 部品番号	PART NAME	部 品 名	Q'TY 数量	S.C サービスコード	SERIAL NO. 適用号機	ICA 互換性	REPLACEABLE PART 代替部品 PART NO. 部品番号	REPLACEABLE PART 代替部品 Q'TY 数量
00	5011260	TANK;FUEL	タンク;フュエル	1		-D06/09	T	5011467	1
								7052924	1
								7052945	1
								J921230	2
00A	4121497	* TUBE	* チューブ	1	W				
00B	4249777	* PIPE	* パイプ	1	W				
00	5011467	TANK;FUEL	タンク;フュエル	1		D06/10-			
00A	4121497	* TUBE	* チューブ	1	W				
00B	4249777	* PIPE	* パイプ	1	W				
02	4353560	STRAINER	ストレーナ	1					
02A	4372619	* STRAINER	* ストレーナ	1					
02B	4372620	* FLOAT	* フロート	1					
03	4361638	CAP	キャップ	1					
03A	4168820	* PACKING;RUBBER	* パッキン;ラバー	1					
03B	4361411	* CYL.;LOCK	* シリンダ;ロック	1					
03C	4355978	* CASE	* ケース	1					
04	4478378	VALVE;BALL	バルブ;ボール	2					
05	4449362	ADAPTER	アダプタ	1		-D06/12			
05	4449362	ADAPTER	アダプタ	2		D07/01-			
08	J450510	SCREW;SEMS	スクリュ;セムス	5					
09	4269607	PACKING	パッキン	1					
10	94-2014	PLUG	プラグ	1					
11	4655968	PLUG	プラグ	1					
12	4257128	FLOAT	フロート	1		-D10/04	I	4660782	1
12	4660782	FLOAT	フロート	1		D10/05-			

FUEL TANK SUPPORT
燃料タンク取付部品

Applicable Model (適用機種): -
Mark(記号): -
Serial No.(適用号機):<200><210><H><K><LCN><N>:200001-,
<210_EU><LCN_EU><N_EU>:600001-

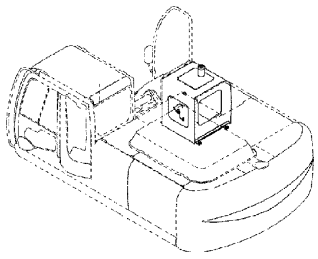

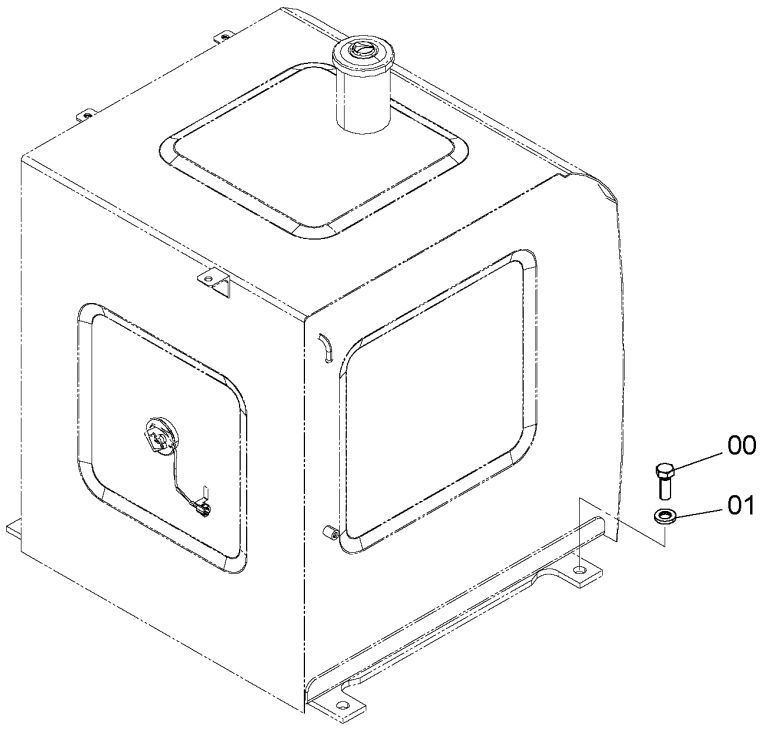

9243032

ITEM 符号	PART NO. 部品番号	PART NAME	部 品 名	Q'TY 数量	S.C サービス コード	SERIAL NO. 適用号機	ICA 互換性	REPLACEABLE PART 代替部品 PART NO. 部品番号	REPLACEABLE PART 代替部品 Q'TY 数量
00	J921645	BOLT	ボルト	4					
01	J222016	WASHER	ワッシャ	4					

M E M O

FUEL PIPING
燃料配管

Applicable Model (適用機種):200, 210, 210_EU, H, K
Mark(記号): -
Serial No.(適用号機):<200><210><H><K>:200001-, <210_EU>:600001-

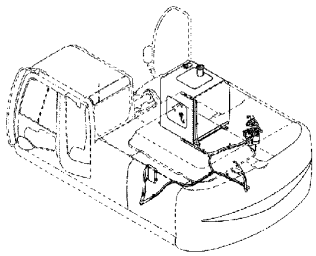

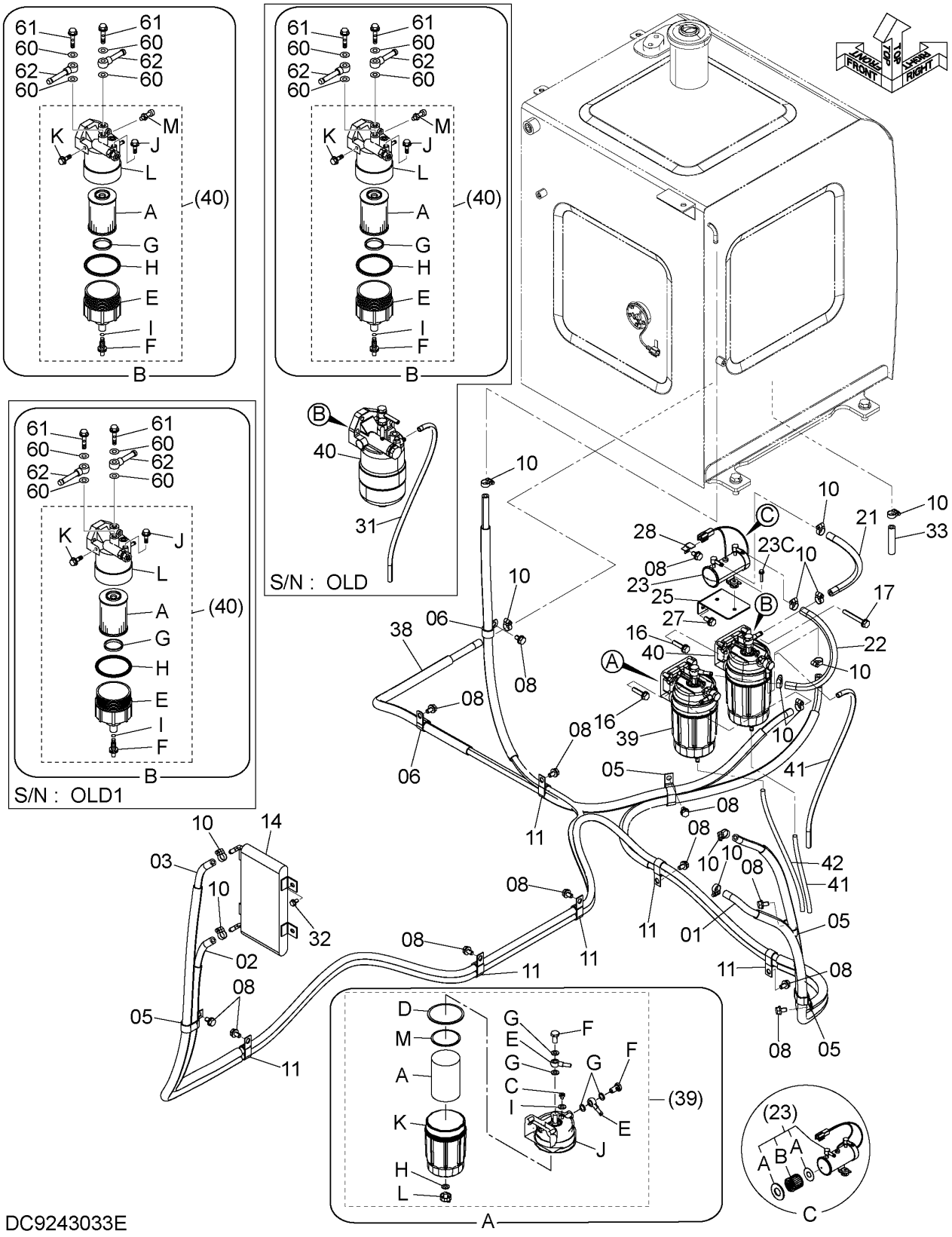

FUEL PIPING
燃料配管

Applicable Model (適用機種):200, 210, 210_EU, H, K
Mark(記号): -
Serial No.(適用号機):<200><210><H><K>:200001-, <210_EU>:600001-

ITEM 符号	PART NO. 部品番号	PART NAME	部 品 名	Q'TY 数量	S.C サービスコード	SERIAL NO. 適用号機	ICA 互換性	REPLACEABLE PART 代替部品 PART NO. 部品番号	REPLACEABLE PART 代替部品 Q'TY 数量
01	9242799	HOSE;FUEL	ホース;フューエル	1					
01A	4472164	* HOSE;FUEL	* ホース;フュエル	1					
01B	4635784	* TUBE	* チューブ	2					
02	9242800	HOSE;FUEL	ホース;フューエル	1					
02A	4610630	* TUBE	* チューブ	1					
02B	4653840	* TUBE	* チューブ	1					
02C	4659579	* HOSE;FUEL	* ホース;フュエル	1					
03	9242801	HOSE;FUEL	ホース;フューエル	1					
03A	4610630	* TUBE	* チューブ	1					
03B	4626781	* TUBE	* チューブ	1					
03C	4615680	* HOSE;FUEL	* ホース;フュエル	1					
05	4192034	CLIP	クリップ	4					
06	4190263	CLIP	クリップ	2					
08	J271020	BOLT;SEMS	ボルト;セムス	13	D				
08A	J901020	* BOLT	* ボルト	1					
08B	J222010	* WASHER	* ワッシャ	1					
10	4514700	CLIP;HOSE	クリップ;ホース	12		-D06/12			
10	4514700	CLIP;HOSE	クリップ;ホース	13		D07/01-			
11	4190282	CLIP	クリップ	6					
14	4626193	COOLER	クーラ	1					
16	J271045	BOLT;SEMS	ボルト;セムス	4	D				
16A	J901045	* BOLT	* ボルト	1					
16B	J222010	* WASHER	* ワッシャ	1					
17	J271080	BOLT;SEMS	ボルト;セムス	1	D				
17A	J901080	* BOLT	* ボルト	1					
17B	J222010	* WASHER	* ワッシャ	1					
21	4223910	HOSE;FUEL	ホース;フュエル	1					
22	4649521	HOSE;FUEL	ホース;フュエル	1					
23	4645227	PUMP	ポンプ	1	Z				
23A	4658052	* GASKET	* ガスケット	1					
23B	4658053	* STRAINER	* ストレーナ	1					
23C	J260630	* BOLT;SEMS	* ボルト;セムス	2	D				
23C1	J900630	** BOLT	** ボルト	1					
23C2	A590106	** WASHER;PLANE	** ワッシャ;プレーン	1					
25	8100676	BRACKET	ブラケット	1					
27	J271030	BOLT;SEMS	ボルト;セムス	2	D				
27A	J901030	* BOLT	* ボルト	1					
27B	J222010	* WASHER	* ワッシャ	1					
28	4381930	BRACKET	ブラケット	1					
31	4652981	HOSE;VINYL	ホース;ビニール	1		[OLD]-D07/02	I	4655884	1
32	J260825	BOLT;SEMS	ボルト;セムス	4	D				
32A	J900825	* BOLT	* ボルト	1					
32B	A590108	* WASHER;PLANE	* ワッシャ;プレーン	1					
33	4676391	HOSE;FUEL	ホース ; フュエル	1		D07/01-			
38	9242798	HOSE;FUEL	ホース;フューエル	1					

FUEL PIPING
燃料配管

Applicable Model (適用機種):200, 210, 210_EU, H, K
Mark(記号): -
Serial No.(適用号機):<200><210><H><K>:200001-, <210_EU>:600001-

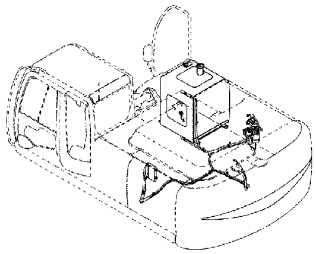

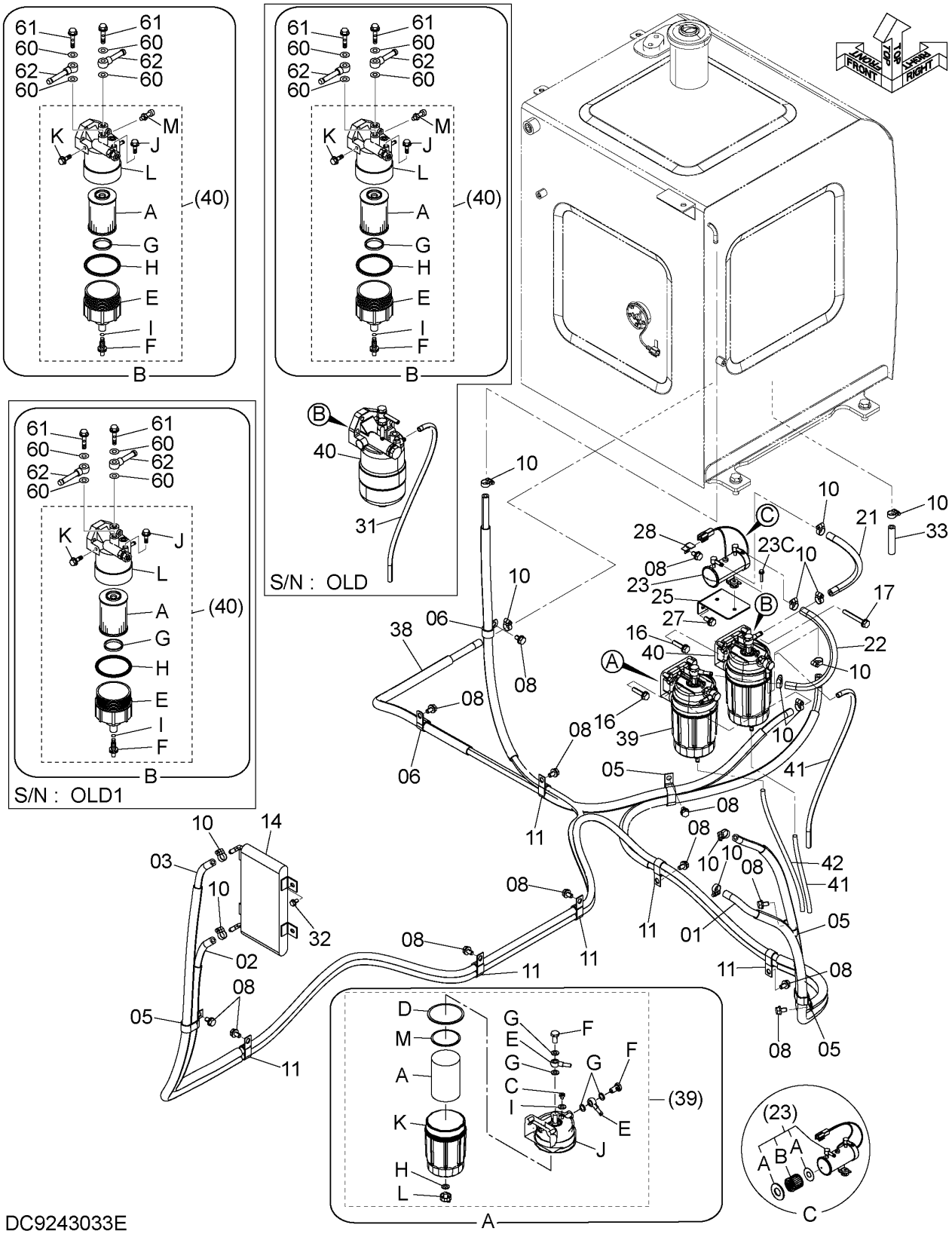

FUEL PIPING
燃料配管

Applicable Model (適用機種):200, 210, 210_EU, H, K
Mark(記号): -
Serial No.(適用号機):<200><210><H><K>:200001-, <210_EU>:600001-

ITEM 符号	PART NO. 部品番号	PART NAME	部 品 名	Q'TY 数量	S.C サービスコード	SERIAL NO. 適用号機	ICA 互換性	REPLACEABLE PART 代替部品 PART NO. 部品番号	REPLACEABLE PART 代替部品 Q'TY 数量
38A	4610630	* TUBE	* チューブ	1					
38B	4625600	* TUBE	* チューブ	1					
38C	4334184	* HOSE;FUEL	* ホース;フユエル	1					
39	4645228	FILTER;FUEL	フィルタ;フューエル	1	Z	200,210,H,K: -202741	I	4679980	1
39A	4649267	* FILTER;FUEL	* フィルタ;フューエル	1			I	4676385	1
39C	4653191	* PLUG;AIR	* プラグ;エア	1					
39D	4653195	* O-RING	* Oーリング	1					
39E	4326742	* PIPE;FUEL	* パイプ;フユーエル	2					
39F	4326740	* BOLT	* ボルト	2					
39G	4326741	* GASKET	* ガスケット	4					
39H	4653194	* GASKET	* ガスケット	1					
39I	4653192	* GASKET	* ガスケット	1					
39J	4653187	* HEAD	* ヘッド	1					
39K	4653189	* CASE;FILTER	* ケース;フィルタ	1					
39L	4653193	* PLUG;DRAIN	* プラグ;ドレン	1					
39M	4653190	* RING	* リング	1					
39	4679980	FILTER;FUEL	フィルタ;フュエル	1	Z	200,210,H,K: 202742- 210_EU: 600001-			
39A	4676385	* FILTER;FUEL	* フィルタ;フュエル	1					
39C	4653191	* PLUG;AIR	* プラグ;エア	1					
39D	4653195	* O-RING	* Oーリング	1					
39E	4326742	* PIPE;FUEL	* パイプ;フユーエル	2					
39F	4326740	* BOLT	* ボルト	2					
39G	4326741	* GASKET	* ガスケット	4					
39H	4653194	* GASKET	* ガスケット	1					
39I	4653192	* GASKET	* ガスケット	1					
39J	4653187	* HEAD	* ヘッド	1					
39K	4653189	* CASE;FILTER	* ケース;フィルタ	1					
39L	4653193	* PLUG;DRAIN	* プラグ;ドレン	1					
39M	4653190	* RING	* リング	1					
40	4648336	FILTER;FUEL	フィルタ;フューエル	1	Z	[OLD] 200,210,H,K: -202784			
40A	4642641	* FILTER;FUEL	* フィルタ;フューエル	1	Z				
40E	4687656	* CASE;FILTER	* ケース;フィルタ	1	Z				
40F	4687657	* PLUG;DRAIN	* プラグ;ドレイン	1	Z				
40G	4687659	* RING	* リング	1	Z				
40H	4687660	* O-RING	* Oーリング	1	Z				
40I	4687658	* GASKET	* ガスケット	1	Z				
40J	4687946	* PLUG	* プラグ	1	Z				
40K	4687947	* PLUG	* プラグ	1	Z				
40L	4698358	* HEAD	* ヘッド	1	Z				

FUEL PIPING
燃料配管

Applicable Model (適用機種):200, 210, 210_EU, H, K
Mark(記号): -
Serial No.(適用号機):<200><210><H><K>:200001-, <210_EU>:600001-

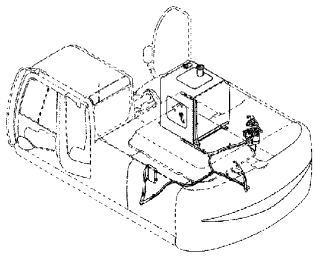

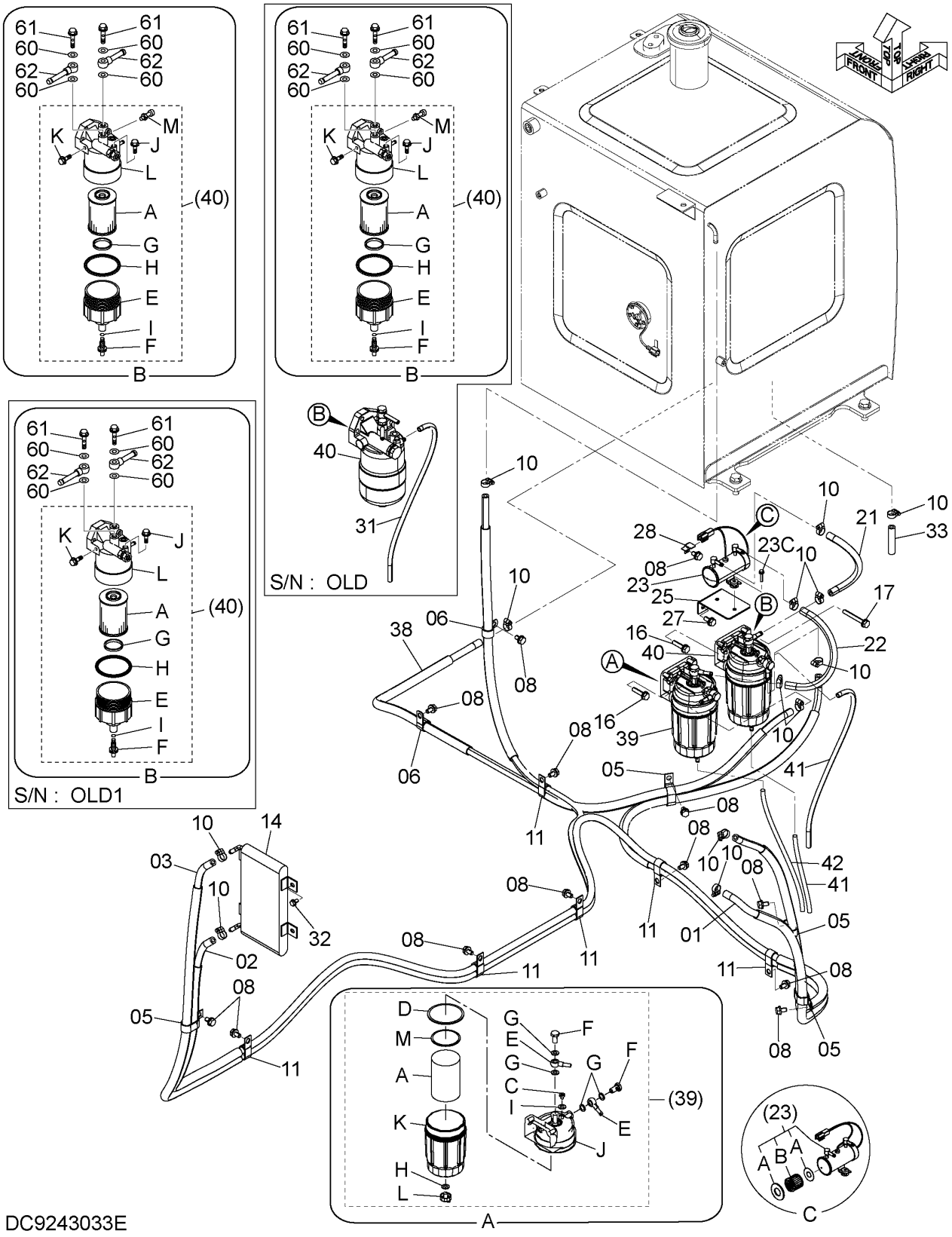

DC9243033E

FUEL PIPING
燃料配管

Applicable Model (適用機種):200, 210, 210_EU, H, K
Mark(記号): -
Serial No.(適用号機):<200><210><H><K>:200001-, <210_EU>:600001-

ITEM 符号	PART NO. 部品番号	PART NAME	部 品 名	Q'TY 数量	S.C サービス コード	SERIAL NO. 適用号機	ICA 互換性	REPLACEABLE PART 代替部品 PART NO. 部品番号	REPLACEABLE PART 代替部品 Q'TY 数量
40	4677518	FILTER;FUEL	フィルタ;フューエル	1	Z	[OLD1] 200,210,H,K: 202785-205330 210_EU: 600001-601198			
40A	4679981	* FILTER;FUEL	* フィルタ;フューエル	1	Z				
40E	4698360	* CASE;FILTER	* ケース;フィルタ	1	Z				
40F	4698359	* PLUG;DRAIN	* プラグ;ドレン	1	Z				
40G	4687659	* RING	* リング	1	Z				
40H	4687660	* O-RING	* O-リング	1	Z				
40I	4698361	* GASKET	* ガスケット	1	Z				
40J	4687946	* PLUG	* プラグ	1	Z				
40K	4687947	* PLUG	* プラグ	1	Z				
40L	4698358	* HEAD	* ヘッド	1	Z				
40	4687687	FILTER;FUEL	フィルタ;フューエル	1	Z	200,210,H,K: 205331-D08/12 210_EU: 601199-D08/12	I	4711159	1
40A	4679981	* FILTER;FUEL	* フィルタ;フューエル	1	Z		I	4711160	1
40E	4698360	* CASE;FILTER	* ケース;フィルタ	1	Z				
40F	4698359	* PLUG;DRAIN	* プラグ;ドレン	1	Z				
40G	4687659	* RING	* リング	1	Z				
40H	4687660	* O-RING	* O-リング	1	Z				
40I	4698361	* GASKET	* ガスケット	1	Z				
40J	4687946	* PLUG	* プラグ	1	Z				
40K	4687947	* PLUG	* プラグ	1	Z				
40L	4698357	* HEAD	* ヘッド	1	Z				
40M	4687688	* SENSOR;PRES	* センサ;プレッシャ	1	Z				
40	4711159	FILTER;FUEL	フィルタ;フューエル	1	Z	200,210,H,K: D09/01-213535 210_EU: D09/01-602388	I	4723211	1
40A	4711160	* FILTER;FUEL	* フィルタ;フューエル	1	Z		I	4719920	1
40E	4698360	* CASE;FILTER	* ケース;フィルタ	1	Z				
40F	4698359	* PLUG;DRAIN	* プラグ;ドレン	1	Z				
40G	4687659	* RING	* リング	1	Z				
40H	4687660	* O-RING	* O-リング	1	Z				
40I	4698361	* GASKET	* ガスケット	1	Z				
40J	4687946	* PLUG	* プラグ	1	Z				
40K	4687947	* PLUG	* プラグ	1	Z				
40L	4698357	* HEAD	* ヘッド	1	Z				
40M	4687688	* SENSOR;PRES	* センサ;プレッシャ	1	Z				
40	4723211	FILTER;FUEL	フィルタ;フューエル	1	Z	200,210,H,K: 213536- 210_EU:			

FUEL PIPING
燃料配管

Applicable Model (適用機種):200, 210, 210_EU, H, K
Mark(記号): -
Serial No.(適用号機):<200><210><H><K>:200001-, <210_EU>:600001-

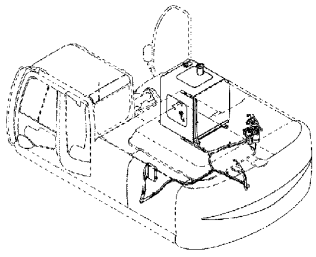

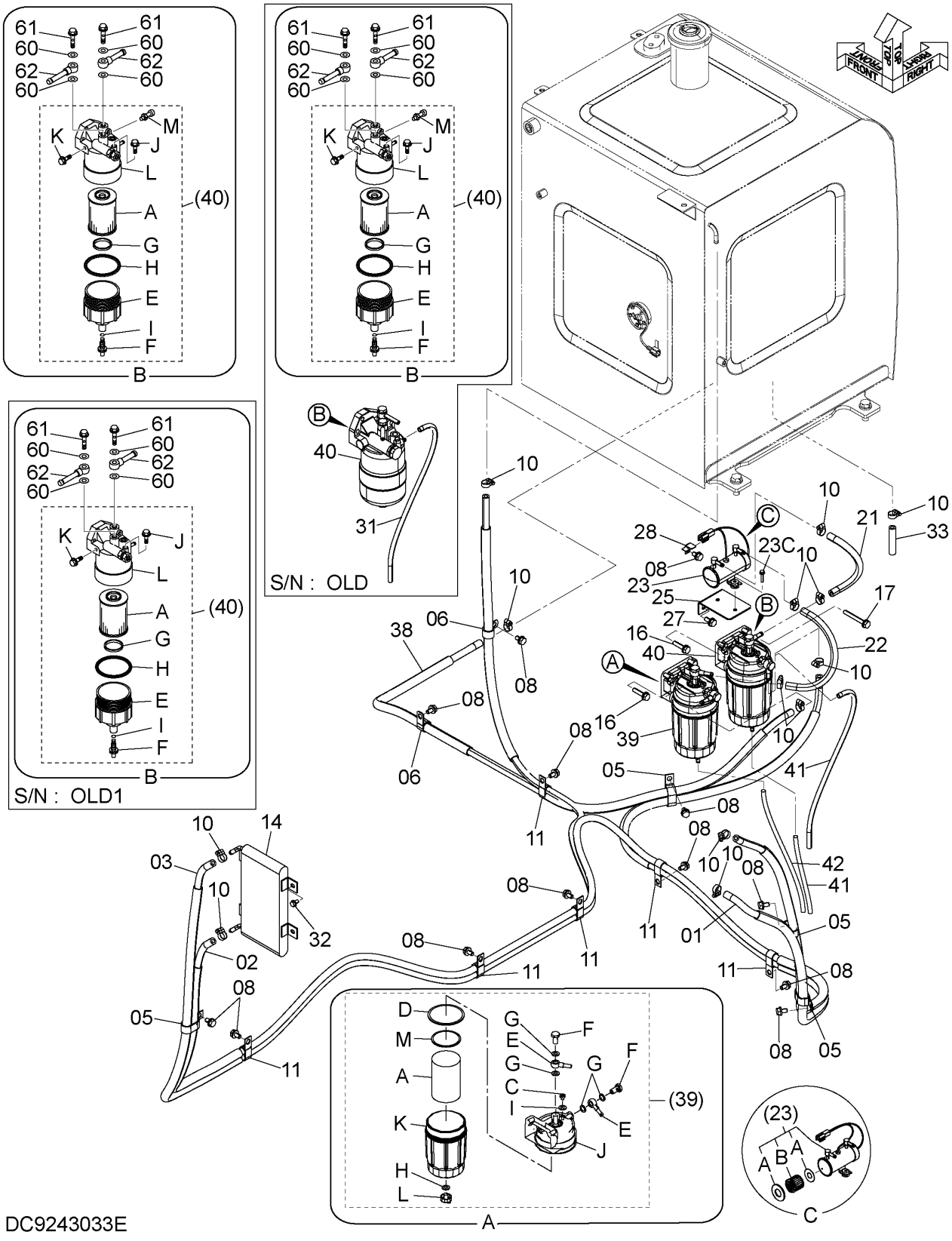

FUEL PIPING
燃料配管

Applicable Model (適用機種):200, 210, 210_EU, H, K
Mark(記号): -
Serial No.(適用号機):<200><210><H><K>:200001-, <210_EU>:600001-

ITEM 符号	PART NO. 部品番号	PART NAME	部 品 名	Q'TY 数量	S.C サービス コード	SERIAL NO. 適用号機	ICA 互換性	REPLACEABLE PART 代替部品 PART NO. 部品番号	REPLACEABLE PART 代替部品 Q'TY 数量
						602389-			
40A	4719920	* FILTER;FUEL	* フィルタ;フユーエル	1	Z				
40E	4698360	* CASE;FILTER	* ケース;フィルタ	1	Z				
40F	4698359	* PLUG;DRAIN	* プラグ;ドレン	1	Z				
40G	4687659	* RING	* リング	1	Z				
40H	4687660	* O-RING	* O-リング	1	Z				
40I	4698361	* GASKET	* ガスケット	1	Z				
40J	4687946	* PLUG	* プラグ	1	Z				
40K	4687947	* PLUG	* プラグ	1	Z				
40L	4698357	* HEAD	* ヘッド	1	Z				
40M	4687688	* SENSOR;PRES.	* センサ;プレッシャ	1	Z				
41	4655884	HOSE;VINYL	ホース;ビニール	2		D07/03-			
42	4681999	HOSE;VINYL	ホース;ビニール	1		D07/03-			
60	4634979	PACKING	パッキン	4	Z				
61	4634716	BOLT;EYE	ボルト;アイ	2	Z				
62	4634911	PIPE;FUEL	パイプ;フユーエル	2	Z				

FUEL PIPING
燃料配管

Applicable Model (適用機種):LCN, LCN_EU, N, N_EU
Mark(記号): -
Serial No.(適用号機):<LCN><N>:200001-211463, <LCN_EU><N_EU>:600001-600743

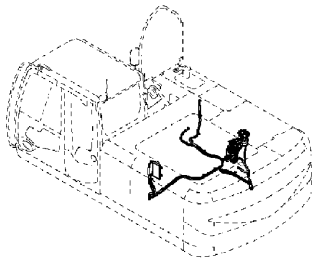

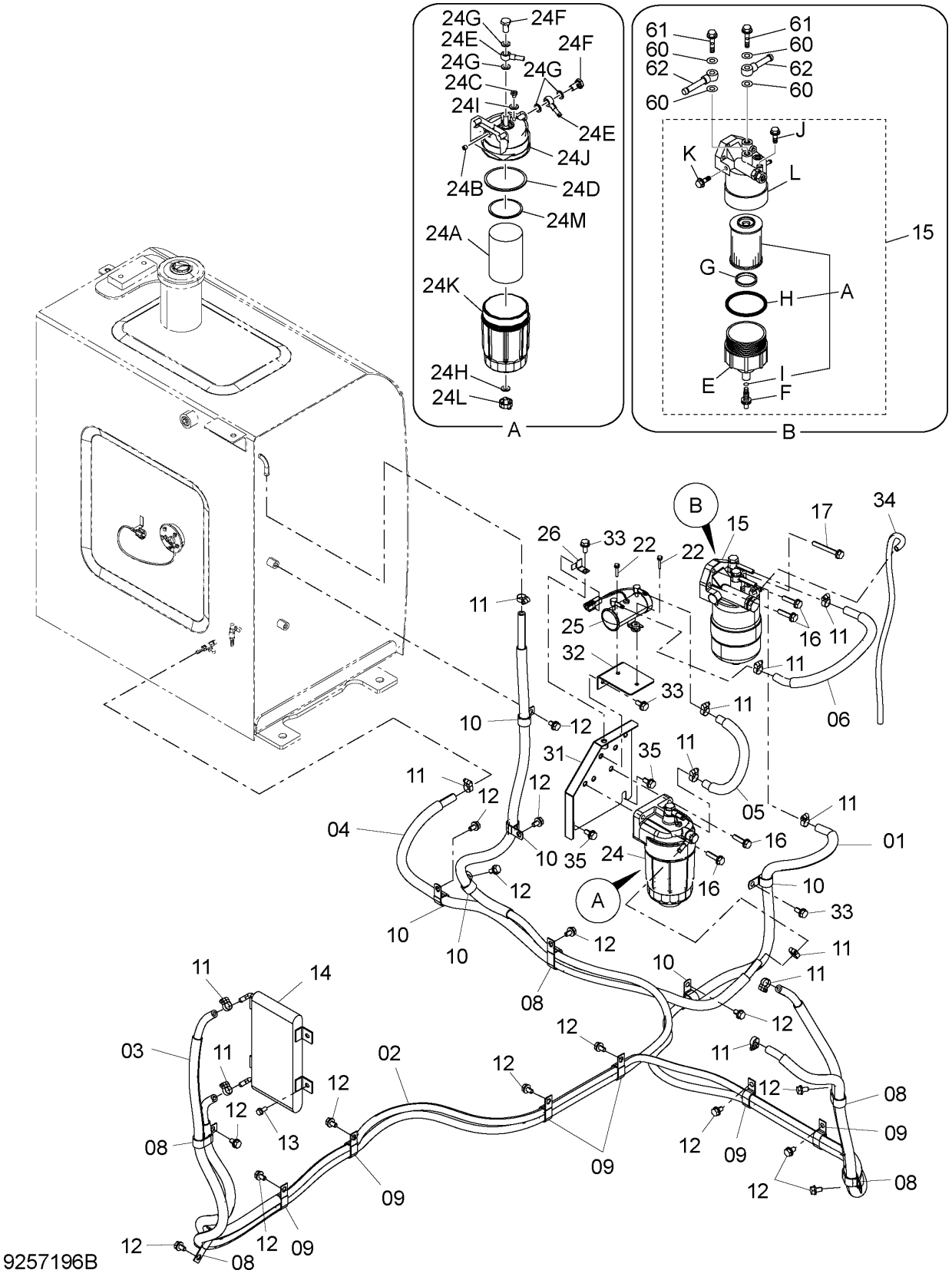

CODE:DC9257196_1-2

P1U1-1-6

FUEL PIPING
燃料配管

Applicable Model (適用機種):LCN, LCN_EU, N, N_EU
Mark(記号): -
Serial No.(適用号機):<LCN><N>:200001-211463, <LCN_EU><N_EU>:600001-600743

ITEM 符号	PART NO. 部品番号	PART NAME	部 品 名	Q'TY 数量	S.C サービスコード	SERIAL NO. 適用号機	ICA 互換性	REPLACEABLE PART 代替部品 PART NO. 部品番号	REPLACEABLE PART 代替部品 Q'TY 数量
01	9257191	HOSE;FUEL	ホース;フユーエル	1					
01A	4662295	* HOSE;FUEL	* ホース;フユエル	1					
01B	4625600	* TUBE	* チューブ	2					
02	9243654	HOSE;FUEL	ホース;フユーエル	1					
02A	4626885	* HOSE;FUEL	* ホース;フユエル	1					
02B	4625600	* TUBE	* チューブ	2					
03	9257192	HOSE;FUEL	ホース;フユーエル	1					
03A	4635780	* HOSE;FUEL	* ホース;フユエル	1					
03B	4626781	* TUBE	* チューブ	2					
04	9257193	HOSE;FUEL	ホース;フユーエル	1					
04A	4396914	* HOSE;FUEL	* ホース;フユエル	1					
04B	4636108	* TUBE	* チューブ	1					
05	9257194	HOSE;FUEL	ホース;フユーエル	1					
05A	4407161	* HOSE;FUEL	* ホース;フユエル	1					
05B	4645519	* TUBE	* チューブ	1					
06	9257195	HOSE;FUEL	ホース;フユエル	1					
06A	4454522	* HOSE;FUEL	* ホース;フユエル	1					
06B	4642724	* TUBE	* チューブ	1					
08	4192034	CLIP	クリップ	5					
09	4190282	CLIP	クリップ	6					
10	4190263	CLIP	クリップ	6					
11	4514700	CLIP;HOSE	クリップ;ホース	12					
12	J271020	BOLT;SEMS	ボルト;セムス	16	D				
12A	J901020	* BOLT	* ボルト	1					
12B	J222010	* WASHER	* ワッシャ	1					
13	J260816	BOLT;SEMS	ボルト;セムス	4	D				
13A	J900816	* BOLT	* ボルト	1					
13B	A590108	* WASHER	* ワッシャ	1					
14	4626193	COOLER	クーラ	1					
15	4648336	FILTER;FUEL	フィルタ;フユーエル	1	Z				
15A	4642641	* FILTER;FUEL	* フィルタ;フユーエル	1	Z				
15E	4687656	* CASE;FILTER	* ケース;フィルタ	1	Z				
15F	4687657	* PLUG;DRAIN	* プラグ;ドレン	1	Z				
15G	4687659	* RING	* リング	1	Z				
15H	4687660	* O-RING	* O-リング	1	Z				
15I	4687658	* GASKET	* ガスケット	1	Z				
15J	4687946	* PLUG	* プラグ	1	Z				
15K	4687947	* PLUG	* プラグ	1	Z				
15L	4698358	* HED	* ヘッド	1	Z				
16	J271045	BOLT;SEMS	ボルト;セムス	4	D				
16A	J901045	* BOLT	* ボルト	1					
16B	J222010	* WASHER	* ワッシャ	1					
17	J271080	BOLT;SEMS	ボルト;セムス	1	D				
17A	J901080	* BOLT	* ボルト	1					
17B	J222010	* WASHER	* ワッシャ	1					

FUEL PIPING
燃料配管

Applicable Model (適用機種):LCN, LCN_EU, N, N_EU
Mark(記号): -
Serial No.(適用号機):<LCN><N>:200001-211463, <LCN_EU><N_EU>:600001-600743

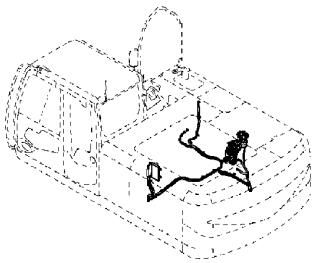

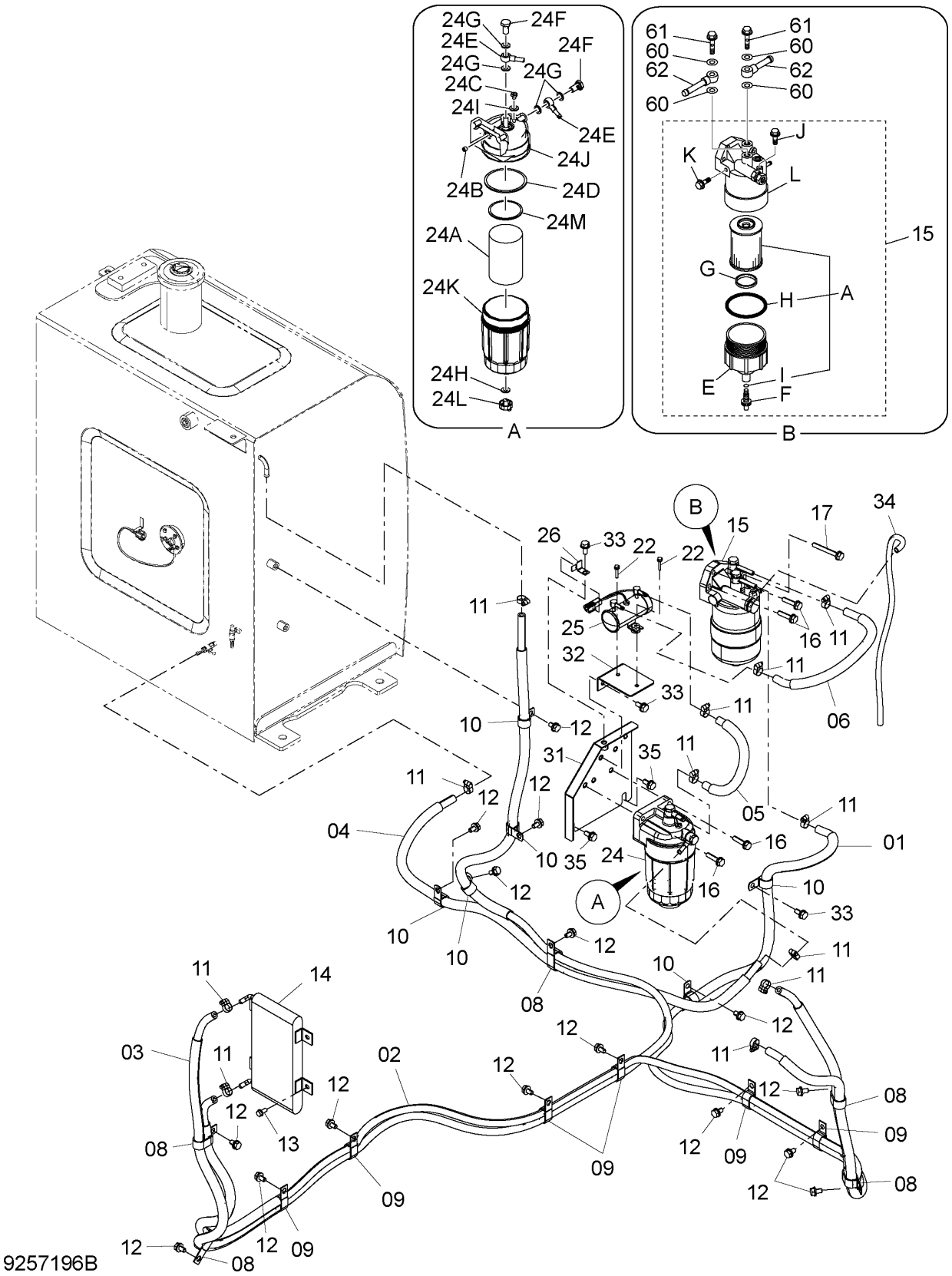

FUEL PIPING
燃料配管

Applicable Model (適用機種):LCN, LCN_EU, N, N_EU
Mark(記号): -
Serial No.(適用号機):<LCN><N>:200001-211463, <LCN_EU><N_EU>:600001-600743

ITEM 符号	PART NO. 部品番号	PART NAME	部 品 名	Q'TY 数量	S.C サービス コード	SERIAL NO. 適用号機	ICA 互換性	REPLACEABLE PART 代替部品 PART NO. 部品番号	REPLACEABLE PART 代替部品 Q'TY 数量
22	J260630	BOLT;SEMS	ボルト;セムス	2	D				
22A	J900630	* BOLT	* ボルト	1					
22B	A590106	* WASHER;PLANE	* ワッシャ;プレーン	1					
24	4645228	FILTER;FUEL	フィルタ;フユエル	1	Z				
24A	4649267	* FILTER;FUEL	* フィルタ;フユーエル	1	Z				
24B	4653188	* PLUG	* プラグ	1	Z				
24C	4653191	* PLUG;AIR (FOR AIR BLEED)	* プラグ;エア (エア抜き用)	1	Z				
24D	4653195	* O-RING (FOR CASE)	* Oーリング (ケース用)	1	Z				
24E	4326742	* PIPE;FUEL	* パイプ;フユエル	1	Z				
24F	4326740	* BOLT	* ボルト	1	Z				
24G	4326741	* GASKET	* ガスケット	1	Z				
24H	4653194	* GASKET	* ガスケット	1	Z				
24I	4653192	* GASKET	* ガスケット	1	Z				
24J	4653187	* HEAD	* ヘッド	1	Z				
24K	4653189	* CASE;FILTER	* ケース;フィルタ	1	Z				
24L	4653193	* PLUG;DRAIN	* プラグ;ドレン	1	Z				
24M	4653190	* RING	* リング	1	Z				
25	4645227	PUMP	ポンプ	1	Z				
25A	4658052	* GASKET	* ガスケット	1	Z				
25B	4658053	* STRANER	* ストレーナ	1	Z				
26	4381930	BRACKET	ブラケット	1					
31	8106880	BRACKET	ブラケット	1					
32	8100676	BRACKET	ブラケット	1					
33	J271025	BOLT;SEMS	ボルト;セムス	4	D				
33A	J901025	* BOLT	* ボルト	1					
33B	J222010	* WASHER	* ワッシャ	1					
34	4652981	HOSE;VINYL	ホース;ビニール	1					
35	J271030	BOLT;SEMS	ボルト;セムス	2	D				
35A	J901030	* BOLT	* ボルト	1					
35B	J222010	* WASHER;PLANE	* ワッシャ;プレーン	1					
60	4634979	PACKING	パッキン	4	Z				
61	4634716	BOLT;EYE	ボルト;アイ	2	Z				
62	4634911	PIPE;FUEL	パイプ;フユエル	2	Z				

FUEL PIPING
燃料配管

Applicable Model (適用機種):LCN, LCN_EU, N, N_EU
Mark(記号): -
Serial No.(適用号機):<LCN><N>:211464-, <LCN_EU><N_EU>:600744-

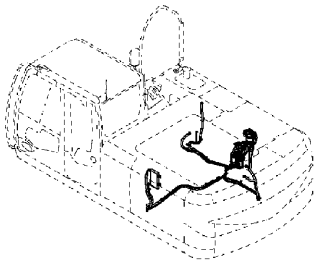

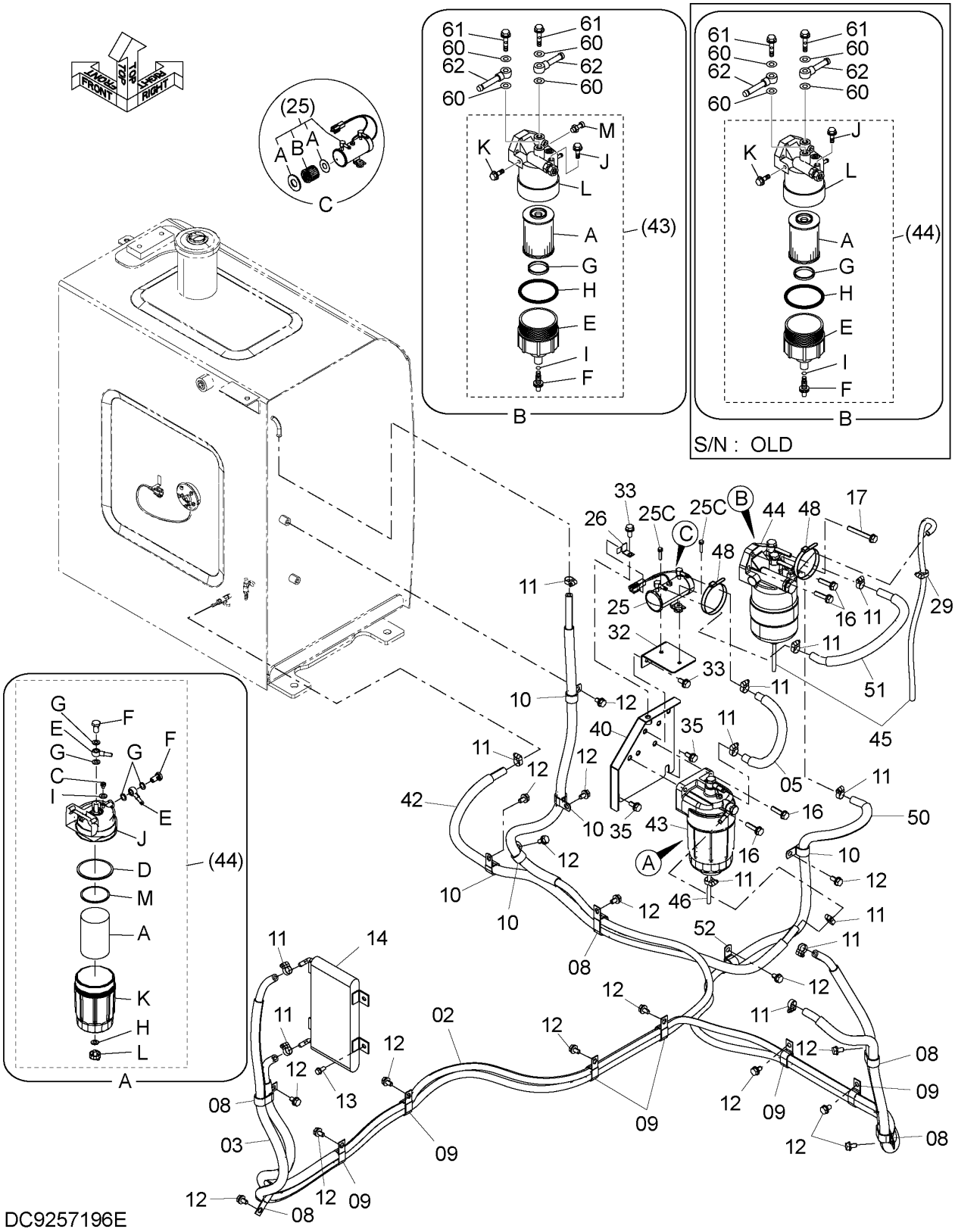

FUEL PIPING
燃料配管

Applicable Model (適用機種):LCN, LCN_EU, N, N_EU
Mark(記号): -
Serial No.(適用号機):<LCN><N>:211464-, <LCN_EU><N_EU>:600744-

ITEM 符号	PART NO. 部品番号	PART NAME	部 品 名	Q'TY 数量	S.C サービスコード	SERIAL NO. 適用号機	ICA 互換性	REPLACEABLE PART 代替部品 PART NO. 部品番号	REPLACEABLE PART 代替部品 Q'TY 数量
02	9243654	HOSE;FUEL	ホース;フユーエル	1					
02A	4626885	* HOSE;FUEL	* ホース;フユエル	1					
02B	4625600	* TUBE	* チューブ	2					
03	9257192	HOSE;FUEL	ホース;フユーエル	1					
03A	4635780	* HOSE;FUEL	* ホース;フユエル	1					
03B	4626781	* TUBE	* チューブ	2					
05	9257194	HOSE;FUEL	ホース;フユーエル	1					
05A	4407161	* HOSE;FUEL	* ホース;フユエル	1					
05B	4645519	* TUBE	* チューブ	1					
08	4192034	CLIP	クリップ	5					
09	4190282	CLIP	クリップ	6					
10	4190263	CLIP	クリップ	5					
11	4514700	CLIP;HOSE	クリップ;ホース	13					
12	J271020	BOLT;SEMS	ボルト;セムス	17	D				
12A	J901020	* BOLT	* ボルト	1					
12B	J222010	* WASHER	* ワッシャ	1					
13	J260816	BOLT;SEMS	ボルト;セムス	4	D				
13A	J900816	* BOLT	* ボルト	1					
13B	A590108	* WASHER;PLANE	* ワッシャ;プレーン	1					
14	4626193	COOLER	クーラ	1					
16	J271045	BOLT;SEMS	ボルト;セムス	4	D				
16A	J901045	* BOLT	* ボルト	1					
16B	J222010	* WASHER	* ワッシャ	1					
17	J271080	BOLT;SEMS	ボルト;セムス	1	D				
17A	J901080	* BOLT	* ボルト	1					
17B	J222010	* WASHER	* ワッシャ	1					
25	4645227	PUMP	ポンプ	1	Z				
25A	4658052	* GASKET	* ガスケット	2					
25B	4658053	* STRAINER	* ストレーナ	1					
25C	J260630	* BOLT;SEMS	* ボルト;セムス	2	D				
25CA	J900630	** BOLT	** ボルト	1					
25CB	A590106	** WASHER;PLANE	** ワッシャ;プレーン	1					
26	4381930	BRACKET	ブラケット	1					
29	4449250	CLIP	クリップ	1					
32	8100676	BRACKET	ブラケット	1					
33	J271030	BOLT;SEMS	ボルト;セムス	3	D				
33A	J901030	* BOLT	* ボルト	1					
33B	J222010	* WASHER	* ワッシャ	1					
35	J271030	BOLT;SEMS	ボルト;セムス	2	D				
35A	J901030	* BOLT	* ボルト	1					
35B	J222010	* WASHER	* ワッシャ	1					
36	4676391	HOSE;FUEL	ホース;フユエル	1					
40	8111908	BRACKET	ブラケット	1					
42	9257193	HOSE;FUEL	ホース;フユーエル	1					
42A	4396914	* HOSE;FUEL	* ホース;フユエル	1					

FUEL PIPING
燃料配管

Applicable Model (適用機種):LCN, LCN_EU, N, N_EU
Mark(記号): -
Serial No.(適用号機):<LCN><N>:211464-, <LCN_EU><N_EU>:600744-

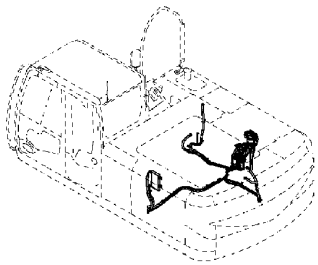

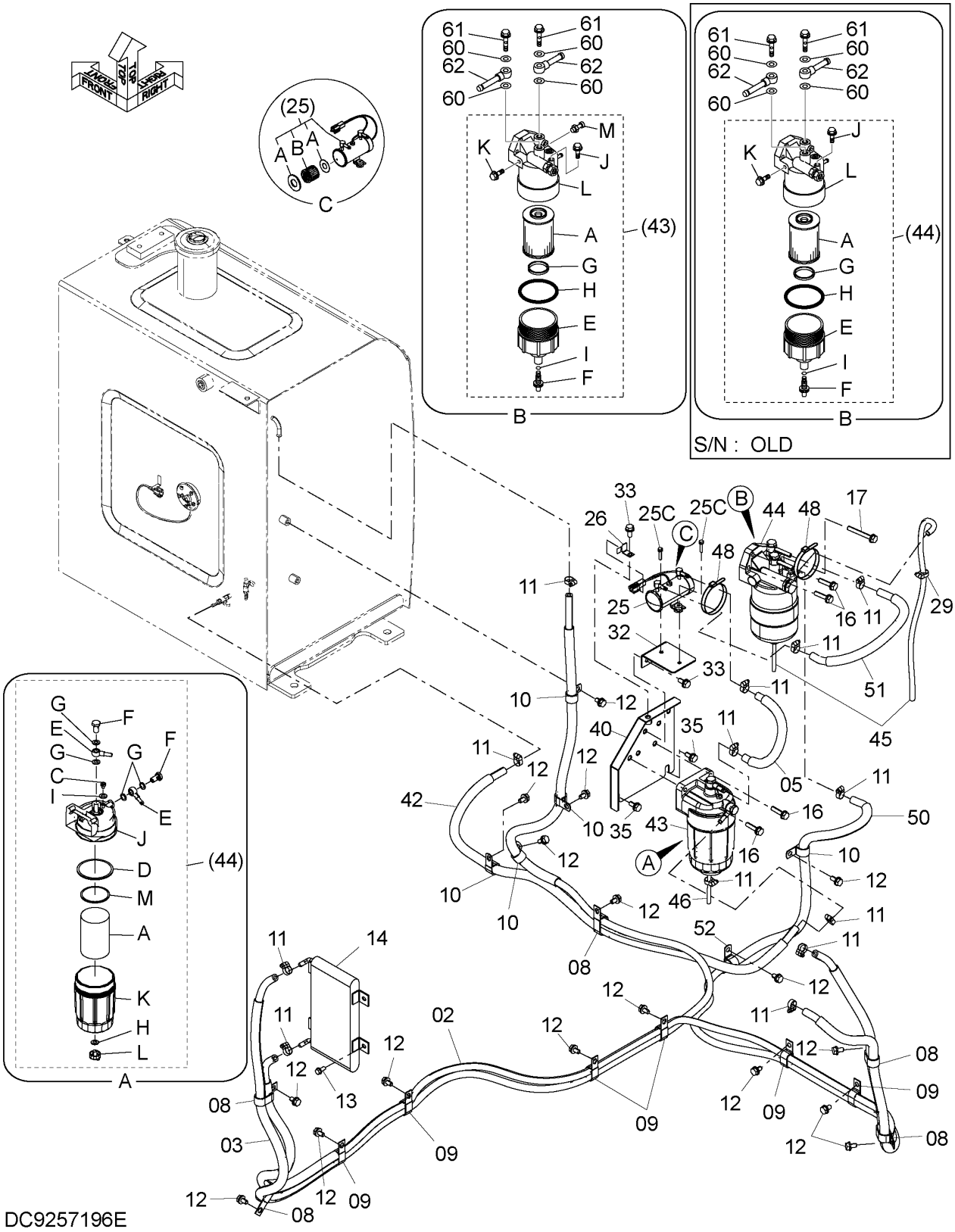

FUEL PIPING
燃料配管

Applicable Model (適用機種):LCN, LCN_EU, N, N_EU
Mark(記号): -
Serial No.(適用号機):<LCN><N>:211464-, <LCN_EU><N_EU>:600744-

ITEM 符号	PART NO. 部品番号	PART NAME	部 品 名	Q'TY 数量	S.C サービス コード	SERIAL NO. 適用号機	ICA 互換性	REPLACEABLE PART 代替部品 PART NO. 部品番号	REPLACEABLE PART 代替部品 Q'TY 数量
42B	4636108	* TUBE	* チューブ	1					
43	4679980	FILTER;FUEL	フィルタ;フユーエル	1					
43A	4676385	* FILTER;FUEL	* フィルタ;フュエル	1					
43C	4653191	* PLUG;AIR	* プラグ;エア	1					
43D	4653195	* O-RING	* Oーリング	1					
43E	4326742	* PIPE;FUEL	* パイプ;フユエル	2					
43F	4326740	* BOLT	* ボルト	2					
43G	4326741	* GASKET	* ガスケット	4					
43H	4653194	* GASKET	* ガスケット	1					
43I	4653192	* GASKET	* ガスケット	1					
43J	4653187	* HEAD	* ヘッド	1					
43K	4653189	* CASE;FILTER	* ケース;フイルタ	1					
43L	4653193	* PLUG;DRAIN	* プラグ;ドレン	1					
43M	4653190	* RING	* リング	1					
44	4677518	FILTER;FUEL	フィルタ;フユーエル	1	Z	-D09/10	I	4711158	1
44A	4679981	* FILTER;FUEL	* フィルタ;フューエル	1	Z	-D09/10			
44E	4698360	* CASE;FILTER	* ケース;フィルタ	1	Z	-D09/10			
44F	4698359	* PLUG;DRAIN	* プラグ;ドレン	1	Z	-D09/10			
44G	4687659	* RING	* リング	1	Z	-D09/10			
44H	4687660	* O-RING	* Oーリング	1	Z	-D09/10			
44I	4698361	* GASKET	* ガスケット	1	Z	-D09/10			
44J	4687946	* PLUG	* プラグ	1	Z	-D09/10			
44K	4687947	* PLUG	* プラグ	1	Z	-D09/10			
44L	4698358	* HEAD	* ヘッド	1	Z	-D09/10			
44	4711158	FILTER;FUEL (2μm)	フィルタ;フューエル (2μm)	1	SZ				
44A	4711160	* FILTER;FUEL (2μm)	* フィルタ;フューエル (2μm)	1	SZ				
44E	4698360	* CASE;FILTER	* ケース;フィルタ	1	SZ				
44F	4698359	* PLUG;DRAIN	* プラグ;ドレン	1	SZ				
44G	4687659	* RING	* リング	1	SZ				
44H	4687660	* O-RING	* Oーリング	1	SZ				
44I	4698361	* GASKET	* ガスケット	1	SZ				
44J	4687946	* PLUG	* プラグ	1	SZ				
44K	4687947	* PLUG	* プラグ	1	SZ				
44L	4698358	* HEAD	* ヘッド	1	SZ				
44	4687687	FILTER;FUEL	フイルタ;フユーエル	1	Z	D09/11-	I	4711159	1
44A	4679981	* FILTER;FUEL	* フィルタ;フューエル	1	Z	D09/11-	I	4719920	1
44E	4698360	* CASE;FILTER	* ケース;フイルタ	1	Z	D09/11-			
44F	4698359	* PLUG;DRAIN	* プラグ;ドレン	1	Z	D09/11-			
44G	4687659	* RING	* リング	1	Z	D09/11-			
44H	4687660	* O-RING	* Oーリング	1	Z	D09/11-			
44I	4698361	* GASKET	* ガスケット	1	Z	D09/11-			
44J	4687946	* PLUG	* プラグ	1	Z	D09/11-			
44K	4687947	* PLUG	* プラグ	1	Z	D09/11-			

FUEL PIPING
燃料配管

Applicable Model (適用機種):LCN, LCN_EU, N, N_EU
Mark(記号): -
Serial No.(適用号機):<LCN><N>:211464-, <LCN_EU><N_EU>:600744-

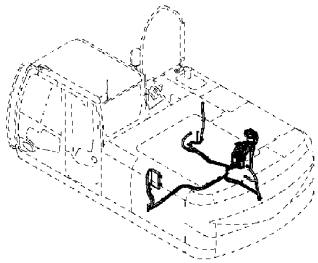

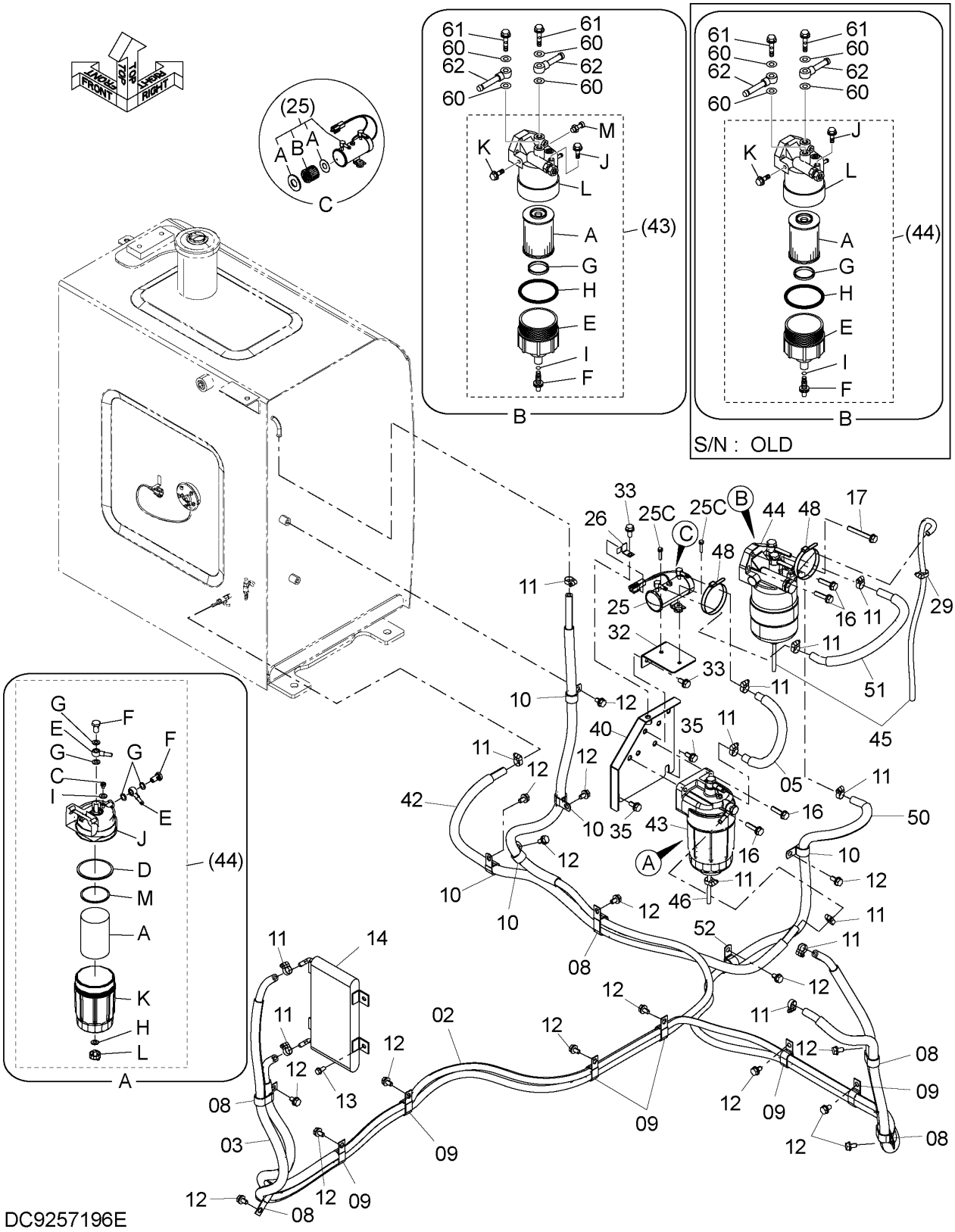

FUEL PIPING
燃料配管

Applicable Model (適用機種):LCN, LCN_EU, N, N_EU
Mark(記号): -
Serial No.(適用号機):<LCN><N>:211464-, <LCN_EU><N_EU>:600744-

ITEM 符号	PART NO. 部品番号	PART NAME	部 品 名	Q'TY 数量	S.C サービス コード	SERIAL NO. 適用号機	ICA 互換性	REPLACEABLE PART 代替部品 PART NO. 部品番号	REPLACEABLE PART 代替部品 Q'TY 数量
44L	4698357	* HEAD	* ヘッド	1	Z	D09/11-			
44M	4687688	* SENSOR;PRES	* センサ;プレッシャ	1	Z	D09/11-			
45	4655884	HOSE;VINYL	ホース;ビニール	2					
46	4681999	HOSE;VINYL	ホース;ビニール	1					
48	4055312	CLIP;BAND	クリップ;バンド	2					
50	9257191	HOSE;FUEL	ホース;フユーエル	1		-D09/10			
50A	4662295	* HOSE;FUEL	* ホース;フユエル	1		-D09/10			
50B	4625600	* TUBE	* チューブ	2		-D09/10			
50	9255062	HOSE;FUEL	ホース;フユーエル	1		D09/11-			
50A	4047044	* HOSE;FUEL	* ホース;フユエル	1		D09/11-			
50B	4625600	* TUBE	* チューブ	2		D09/11-			
51	9286826	HOSE;FUEL	ホース;フユーエル	1		-D09/10			
51A	4223910	* HOSE;FUEL	* ホース;フユエル	1		-D09/10			
51B	4642724	* TUBE	* チューブ	1		-D09/10			
51	9293728	HOSE;FUEL	ホース;フユーエル	1		D09/11-			
51A	4642573	* HOSE;FUEL	* ホース;フユエル	1		D09/11-			
51B	4687663	* TUBE	* チューブ	1		D09/11-			
52	4190273	CLIP	クリップ	1		D09/11-			
60	4634979	PACKING	パッキン	4	Z				
61	4634716	BOLT;EYE	ボルト;アイ	2	Z				
62	4634911	PIPE;FUEL	パイプ;フユエル	2	Z				

FUEL FILTER (COLD DISTRICT)
燃料フィルタ (寒冷地向)

Applicable Model (適用機種):200, 210, 210_EU, H, K
Mark(記号): -
Serial No.(適用号機):<200><210><H><K>:200001-, <210_EU>:600001-

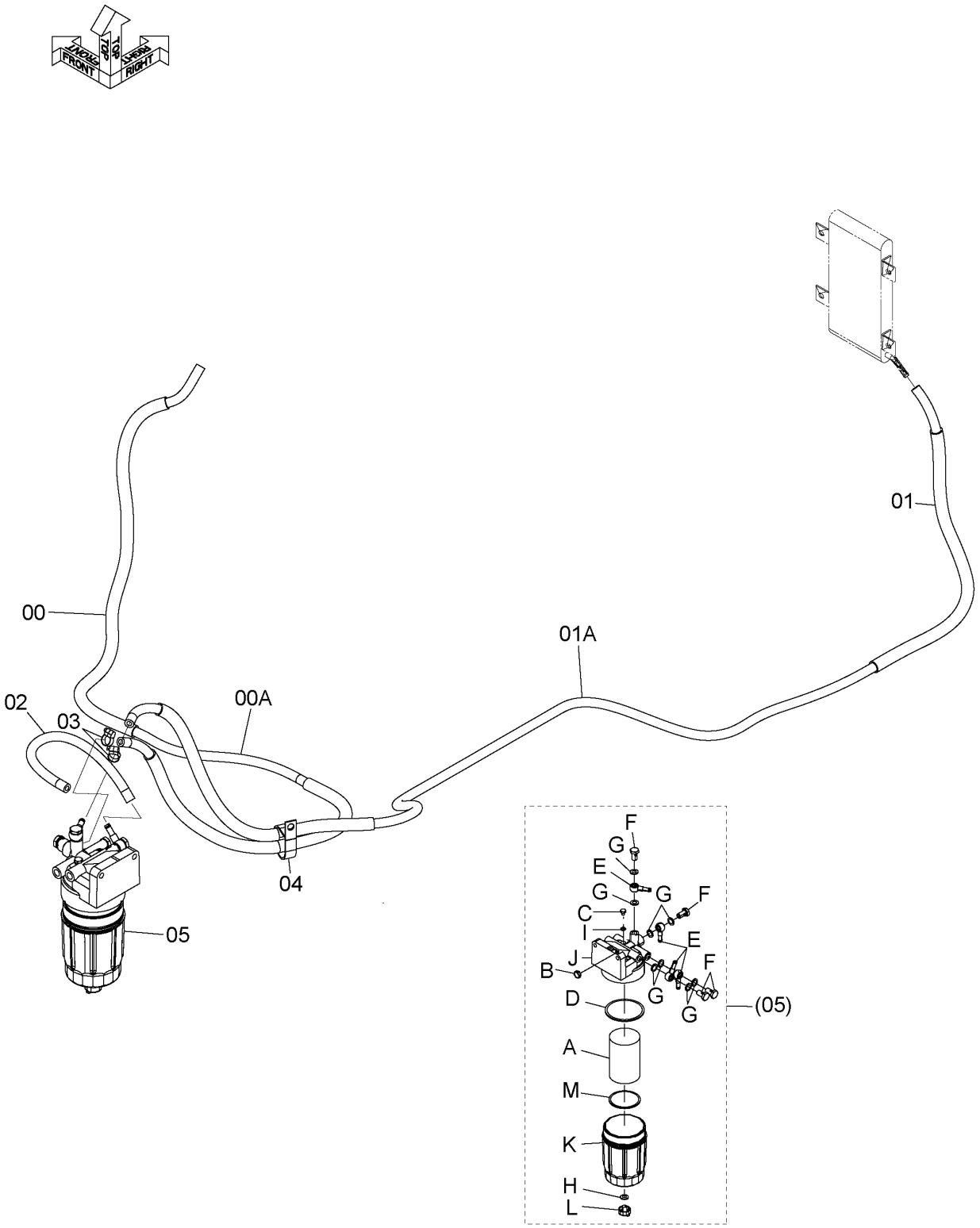

DC9318497

FUEL FILTER (COLD DISTRICT)
燃料フィルタ (寒冷地向)

Applicable Model (適用機種):200, 210, 210_EU, H, K
Mark(記号): -
Serial No.(適用号機):<200><210><H><K>:200001-, <210_EU>:600001-

ITEM 符号	PART NO. 部品番号	PART NAME	部 品 名	Q'TY 数量	S.C サービスコード	SERIAL NO. 適用号機	ICA 互換性	REPLACEABLE PART 代替部品 PART NO. 部品番号	REPLACEABLE PART 代替部品 Q'TY 数量
00	9318317	HOSE;FUEL	ホース;フユーエル	1					
00A	4718745	* HOSE;FUEL	* ホース;フュエル	1					
00B	4653840	* TUBE;CORRUGATED	* チューブ;コルゲート	1					
00C	4686489	* TUBE;CORRUGATED	* チューブ;コルゲート	1					
01	9318318	HOSE;FUEL	ホース;フユーエル	1					
01A	4661039	* HOSE;FUEL	* ホース;フュエル	1					
01B	4686489	* TUBE;CORRUGATED	* チューブ;コルゲート	1					
01C	4610630	* TUBE	* チューブ	1					
02	4454522	HOSE;FUEL	ホース;フュエル	1					
03	4514700	CLIP;HOSE	クリップ;ホース	2					
04	4193816	CLIP	クリップ	1					
05	4719544	FILTER;FUEL	フィルタ;フュエル	1	Z				
05A	4676385	* FILTER;FUEL	* フィルタ;フュエル	1	Z				
05B	4653188	* PLUG	* プラグ	1	Z				
05C	4653191	* PLUG;AIR	* プラグ;エア	1	Z				
05D	4653195	* O-RING	* O-リング	1					
05E	4326742	* PIPE;FUEL	* パイプ;ヒューエル	4	Z				
05F	4326740	* BOLT	* ボルト	4	Z				
05G	4326741	* GASKET	* ガスケット	8	Z				
05H	4653194	* GASKET	* ガスケット	1					
05I	4653192	* GASKET	* ガスケット	1	Z				
05J	+++++++	* HEAD	* ヘッド	1	DZ				
05K	4653189	* CASE;FILTER	* ケース;フィルタ	1	Z				
05L	4653193	* PLUG;DRAIN	* プラグ;ドレーン	1	Z				
05M	4653190	* RING	* リング	1	Z				

PUMP DEVICE
ポンプ装置

Applicable Model (適用機種): -
Mark(記号): -
Serial No.(適用号機):<200><210><H><K><LCN><N>:200001-,
<210_EU><LCN_EU><N_EU>:600001-

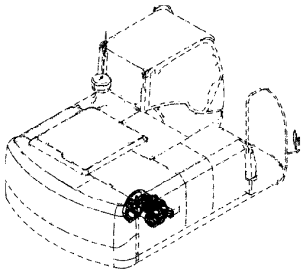

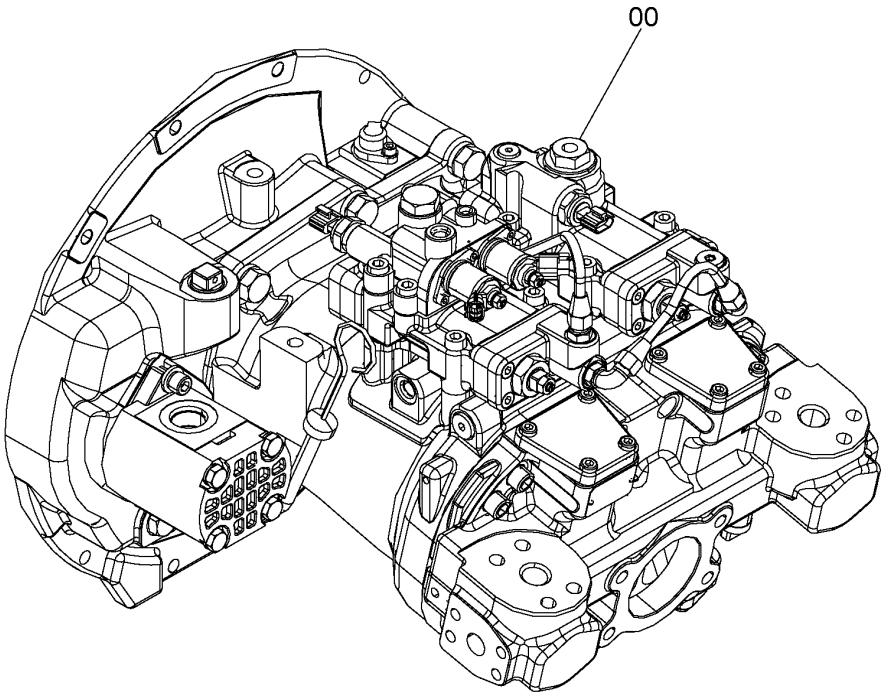

9262319

ITEM 符号	PART NO. 部品番号	PART NAME	部 品 名	Q'TY 数量	S.C サービス コード	SERIAL NO. 適用号機	ICA 互換性	REPLACEABLE PART 代替部品 PART NO. 部品番号	REPLACEABLE PART 代替部品 Q'TY 数量
00	9262319	PUMP;DEVICE (for assembly of machine) (本体組付用)	ﾎﾟﾝﾌﾟｿｳﾁ	1	H		I	9262320	1
00	9262320	PUMP;DEVICE (for transportaion)	ﾎﾟﾝﾌﾟｿｳﾁ (輸送用)	1	S				

PUMP DEVICE SUPPORT
ポンプ装置取付部品

Applicable Model (適用機種): -
Mark(記号): -
Serial No.(適用号機):<200><210><H><K><LCN><N>:200001-,
<210_EU><LCN_EU><N_EU>:600001-

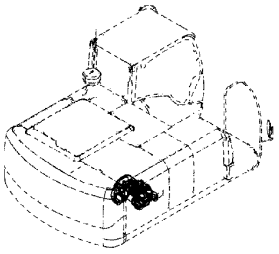

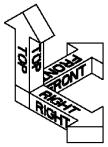

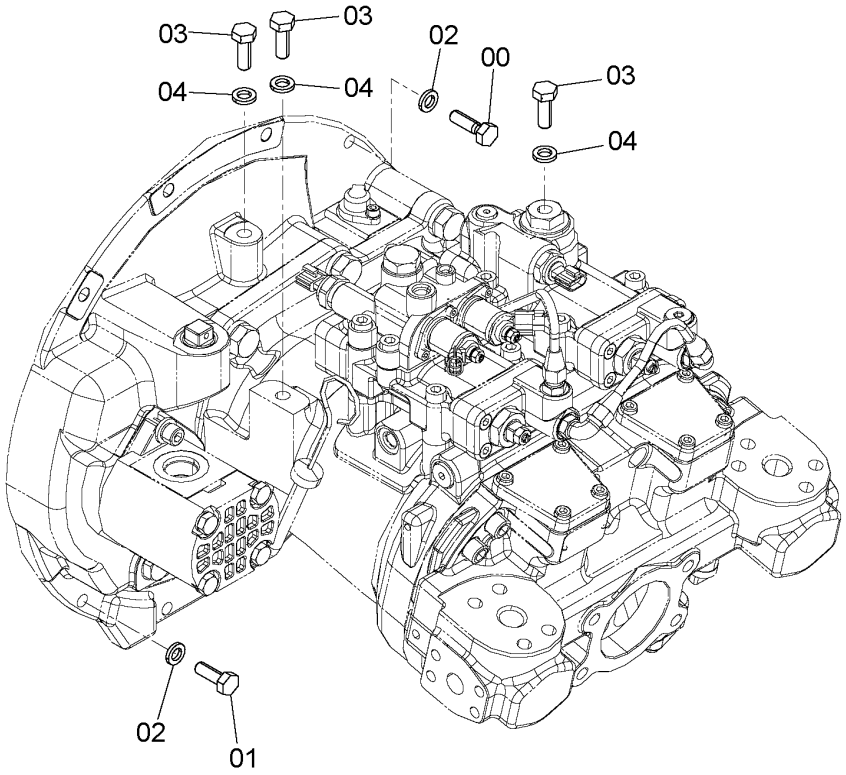

DC9264757A_1U1

ITEM 符号	PART NO. 部品番号	PART NAME	部 品 名	Q'TY 数量	S.C サービス コード	SERIAL NO. 適用号機	ICA 互換性	REPLACEABLE PART 代替部品 PART NO. 部品番号	REPLACEABLE PART 代替部品 Q'TY 数量
00	J921035	BOLT	ボルト	5					
01	J921030	BOLT	ボルト	3					
02	A590910	WASHER;SPRING	ワッシャ;スプリング	8					
03	J901220	BOLT	ボルト	3					
04	A590112	WASHER;PLANE	ワッシャ;プレーン	3					

SWING DEVICE
旋回装置

Applicable Model (適用機種): -
Mark(記号): -
Serial No.(適用号機):<200><210><H><K><LCN><N>:200001-219491,
<210_EU><LCN_EU><N_EU>:600001-D11/09

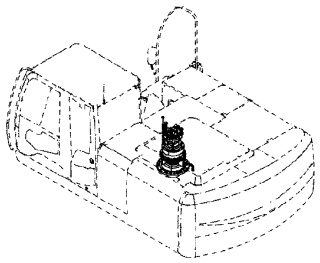

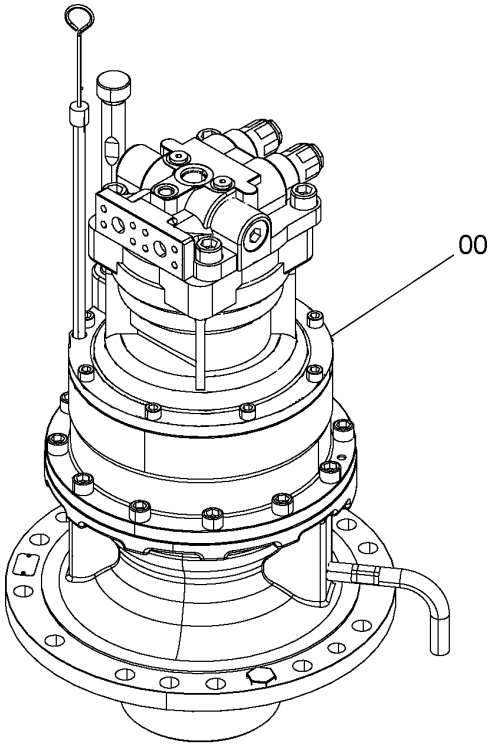

9260805

ITEM 符号	PART NO. 部品番号	PART NAME	部 品 名	Q'TY 数量	S.C サービス コード	SERIAL NO. 適用号機	ICA 互換性	REPLACEABLE PART 代替部品 PART NO. 部品番号	REPLACEABLE PART 代替部品 Q'TY 数量
00	9260805	SWING;DEVICE (for assembly of machine) (本体組付用)	ｾﾝｶｲｿｳﾁ	1	DH		I	9263407	1
00	9263407	SWING-DEVICE (for transportation) (輸送用)	ｾﾝｶｲｿｳﾁ	1	S				

SWING DEVICE
旋回装置

Applicable Model (適用機種): -
Mark(記号): -
Serial No.(適用号機):<200><210><H><K><LCN><N>:219492-,
<210_EU><LCN_EU><N_EU>:D11/10-

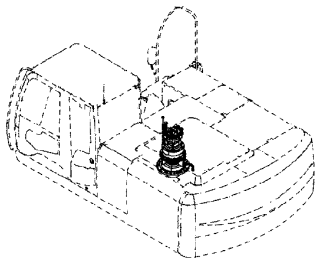

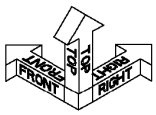

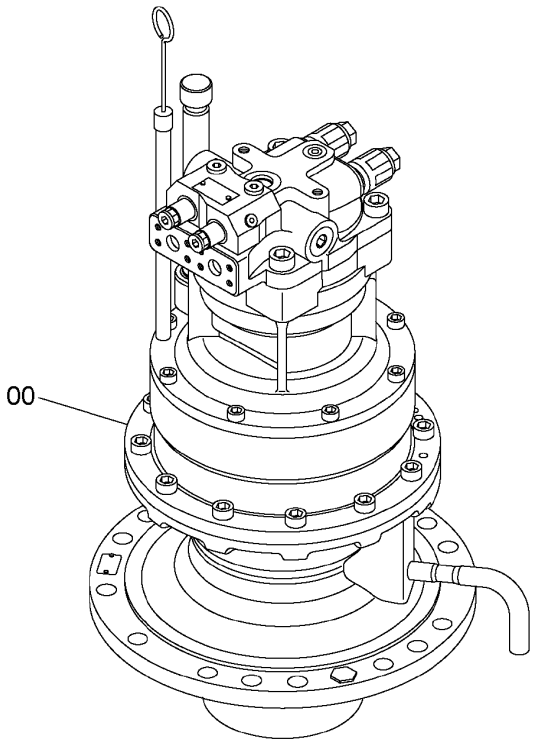

DC9316591

ITEM 符号	PART NO. 部品番号	PART NAME	部 品 名	Q'TY 数量	S.C サービス コード	SERIAL NO. 適用号機	ICA 互換性	REPLACEABLE PART 代替部品 PART NO. 部品番号	REPLACEABLE PART 代替部品 Q'TY 数量
00	9316591	SWING;DEVICE (for assembly of machine) (本体組付用)	ｾﾝｶｲｿｳﾁ	1	DH		I	9316612	1
00	9316612	SWING-DEVICE (for transportation) (輸送用)	ｾﾝｶｲｿｰﾁ	1	S				

SWING DEVICE SUPPORT
旋回装置取付部品

Applicable Model (適用機種): -
Mark(記号): -
Serial No.(適用号機):<200><210><H><K><LCN><N>:200001-,
<210_EU><LCN_EU><N_EU>:600001-

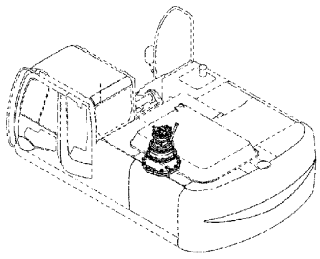

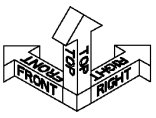

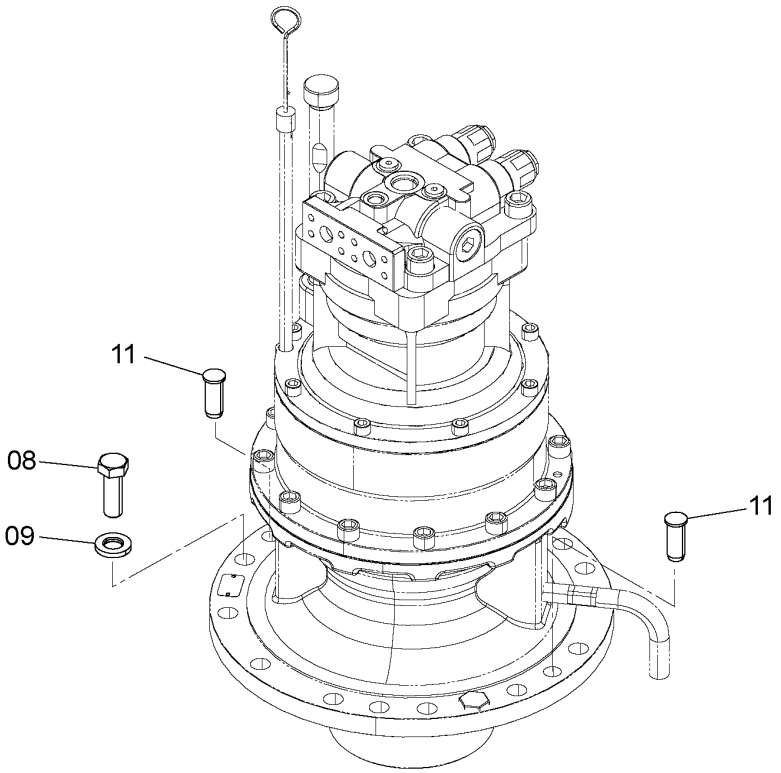

DC9232975A

ITEM 符号	PART NO. 部品番号	PART NAME	部 品 名	Q'TY 数量	S.C サービス コード	SERIAL NO. 適用号機	ICA 互換性	REPLACEABLE PART 代替部品 PART NO. 部品番号	REPLACEABLE PART 代替部品 Q'TY 数量
08	J922060	BOLT	ボルト	14					
09	J222020	WASHER	ワッシャ	14					
11	4623111	PIN;KNOCK	ピン;ノック	2					

M E M O

OIL TANK
オイルタンク

Applicable Model (適用機種):200, 210, 210_EU, H
Mark(記号): -
Serial No.(適用号機):<200><210><H>:200001-, <210_EU>:600001-

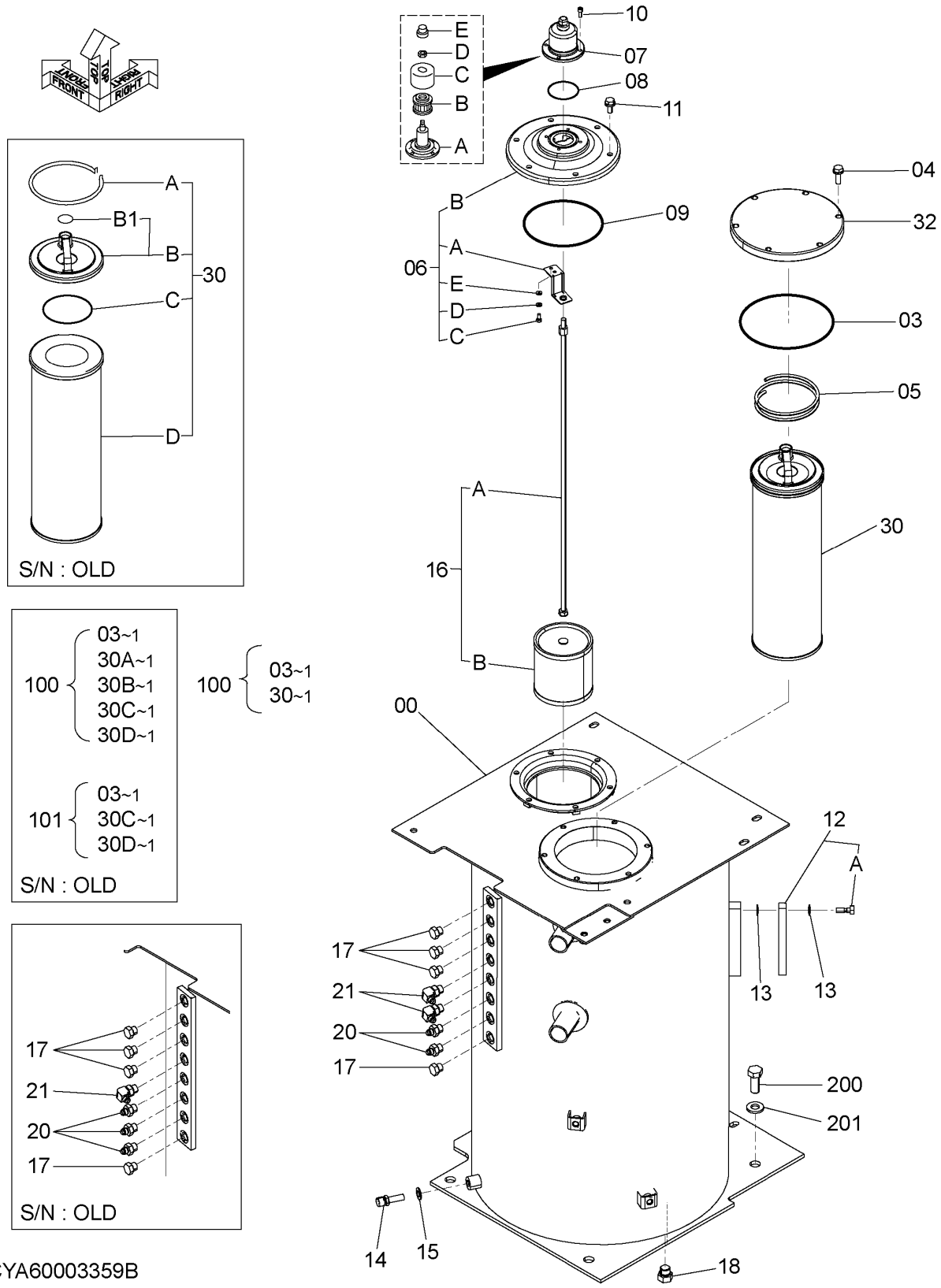

DCYA60003359B

OIL TANK
オイルタンク

Applicable Model (適用機種):200, 210, 210_EU, H
Mark(記号): -
Serial No.(適用号機):<200><210><H>:200001-, <210_EU>:600001-

ITEM 符号	PART NO. 部品番号	PART NAME	部 品 名	Q'TY 数量	S.C サービス コード	SERIAL NO. 適用号機	ICA 互換性	REPLACEABLE PART 代替部品 PART NO. 部品番号	REPLACEABLE PART 代替部品 Q'TY 数量
00	5009861	TANK;OIL	タンク;オイル	1					
03	A810190	O-RING	O-リング	1	K1,K2 K3,K4 K5				
04	J271035	BOLT;SEMS	ボルト;セムス	6	D				
04A	J901035	* BOLT	* ボルト	1					
04B	J222010	* WASHER	* ワッシャ	1					
05	4472673	SPRING	スプリング	1					
06	9184556	COVER	カバー	1					
06A	4408661	* BRACKET	* ブラケット	1					
06B	1025093	* COVER	* カバー	1					
06C	4350623	* BOLT	* ボルト	1					
06D	4225466	* WASHER;SPRING	* ワッシャ;スプリング	1					
06E	4225472	* WASHER;PLANE	* ワッシャ;プレーン	1					
07	4434017	BREATHER;AIR	ブリーザ;エア	1					
07A	4437833	* BODY	* ボディ	1					
07B	4437838	* ELEMENT	* エレメント	1					
07C	4437837	* COVER	* カバー	1					
07D	4371825	* NUT	* ナット	1					
07E	4437836	* CAP	* キャップ	1					
08	A810060	O-RING	O-リング	1					
09	A810160	O-RING	O-リング	1					
10	J780616	BOLT;SOCKET	ボルト;ソケット	4					
11	J271025	BOLT;SEMS	ボルト;セムス	6	D				
11A	J901025	* BOLT	* ボルト	1					
11B	J222010	* WASHER	* ワッシャ	1					
12	8053499	GAUGE;LEVEL	ゲージ;レベル	1					
12A	4100967	* BOLT	* ボルト	2					
13	449558	WASHER;SEAL	ワッシャ;シール	4					
14	4250260	SENSOR	センサ	1					
15	4250261	GASKET	ガスケット	1					
16	4626878	FILTER;SUCTION	フィルタ;サクション	1					
16A	4652733	* ROD	* ロッド	1					
16B	4648651	* STRAINER	* ストレーナ	1					
17	A885003	PLUG	プラグ	4					
17A	4509180	* O-RING	* O-リング	1					
18	A885004	PLUG	プラグ	1					
18A	4506418	* O-RING	* O-リング	1					
20	A852133	ADAPTER;S	アダプタ;S	3		200,210,H: -212241			
20A	4509180	* O-RING	* O-リング	1		200,210,H: -212241			
20	A852133	ADAPTER;S	アダプタ;S	2		200,210,H: 212242-			
20A	4509180	* O-RING	* O-リング	1		200,210,H:			

OIL TANK
オイルタンク

Applicable Model (適用機種):200, 210, 210_EU, H
Mark(記号): -
Serial No.(適用号機):<200><210><H>:200001-, <210_EU>:600001-

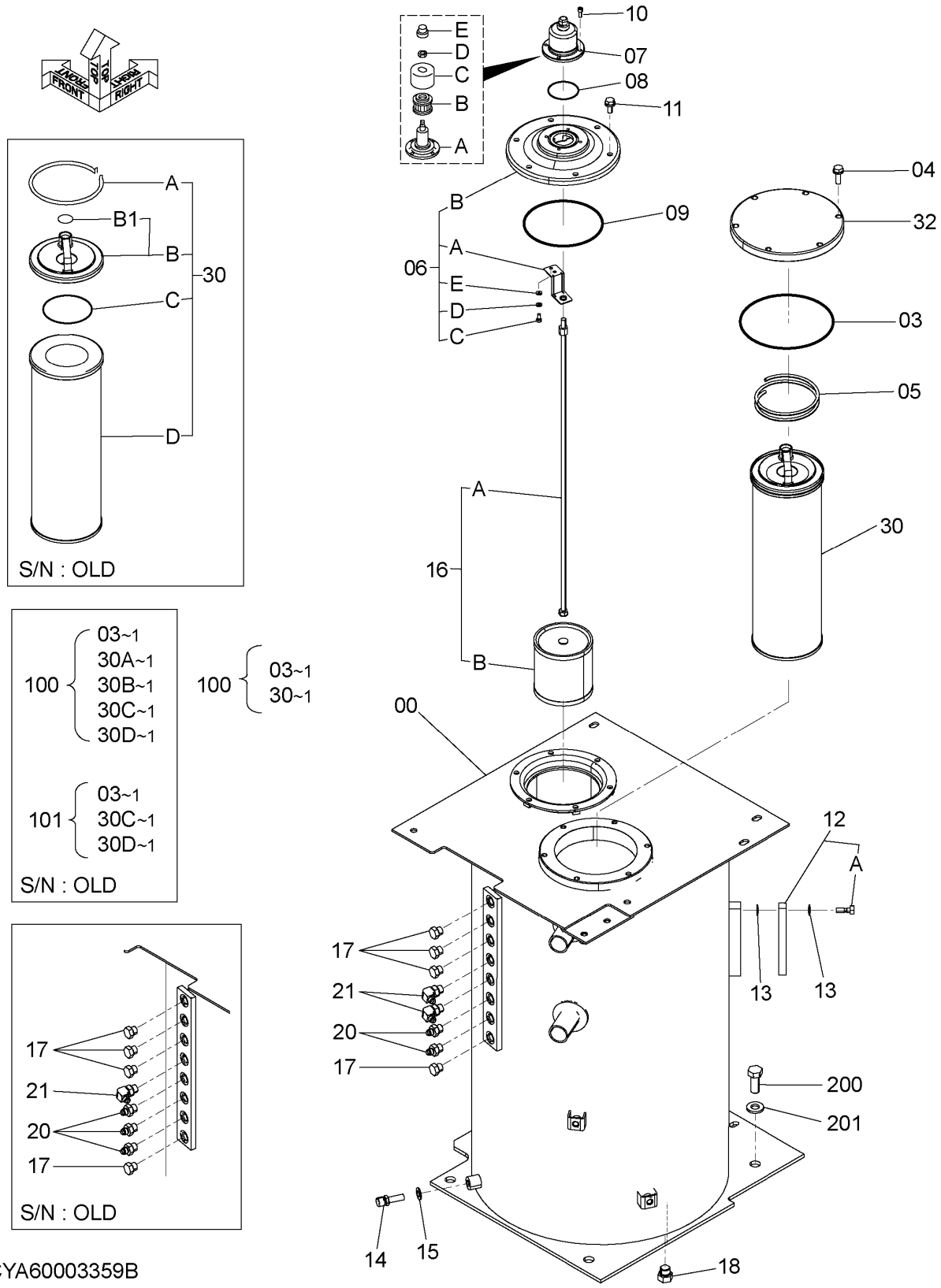

DCYA60003359B

OIL TANK
オイルタンク

Applicable Model (適用機種):200, 210, 210_EU, H
Mark(記号): -
Serial No.(適用号機):<200><210><H>:200001-, <210_EU>:600001-

ITEM 符号	PART NO. 部品番号	PART NAME	部 品 名	Q'TY 数量	S.C サービス コード	SERIAL NO. 適用号機	ICA 互換性	REPLACEABLE PART 代替部品 PART NO. 部品番号	REPLACEABLE PART 代替部品 Q'TY 数量
21	A852333	ELBOW;S	エルボ;S	1		212242- 200,210,H: -212241			
21A	4509180	* O-RING	* Oリング	1		200,210,H: -212241			
21	A852333	ELBOW;S	エルボ;S	2		200,210,H: 212242-			
21A	4509180	* O-RING	* Oリング	1		200,210,H: 212242-			
30	4656522	ELEMENT;FILTER	エレメント;フィルタ	1		-D11/12	Y	YA00016052	1
30A	4643446	* RING	* リング	1	K1	-D11/12			
30B	4643444	* VALVE	* バルブ	1	K1	-D11/12			
30B1	4683135	** O-RING	** Oリング	1	K1	-D11/12			
30C	A810095	* O-RING	* Oリング	1	K1,K4	-D11/12			
30D	4656602	* ELEMENT;FILTER	* エレメント;フィルタ	1	K1,K4	-D11/12	Y	YA00016051	1
30	YA00016052	ELEMENT;FILTER	エレメント;フィルタ	1		200,210,H: D12/01-222178 210_EU: D12/01-D12/10	Y	YA00026486	1
30A	4643446	* RING	* リング	1	K2	200,210,H: D12/01-222178 210_EU: D12/01-D12/10			
30B	4643444	* VALVE	* バルブ	1	K2	200,210,H: D12/01-222178 210_EU: D12/01-D12/10			
30B1	4683135	** O-RING	** Oリング	1	K2	200,210,H: D12/01-222178 210_EU: D12/01-D12/10			
30C	A810095	* O-RING	* Oリング	1	K2,K5	200,210,H: D12/01-222178 210_EU: D12/01-D12/10			
30D	YA00016051	* ELEMENT;FILTER	* エレメント;フィルタ	1	K2,K5	200,210,H: D12/01-222178 210_EU: D12/01-D12/10			
30	YA00026486	ELEMENT;FILTER	エレメント;フィルタ	1	K3	200,210,H: 222179- 210_EU: D12/11-			
32	4639235	COVER	カバー	1		200,210,H: D12/01-222178	I	4440802	1

OIL TANK
オイルタンク

Applicable Model (適用機種):200, 210, 210_EU, H
Mark(記号): -
Serial No.(適用号機):<200><210><H>:200001-, <210_EU>:600001-

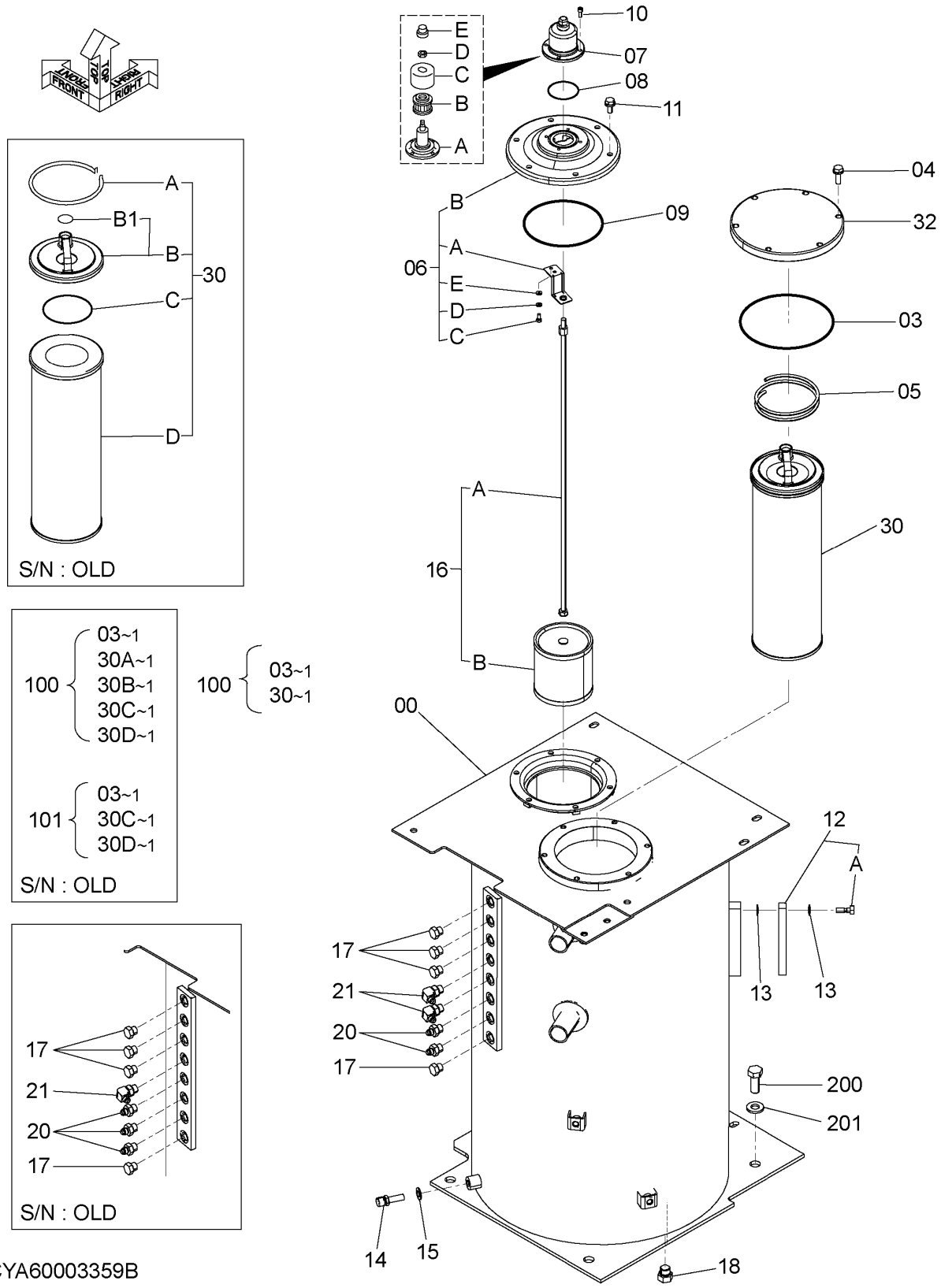

DCYA60003359B

OIL TANK
オイルタンク

Applicable Model (適用機種):200, 210, 210_EU, H
Mark(記号): -
Serial No.(適用号機):<200><210><H>:200001-, <210_EU>:600001-

ITEM 符号	PART NO. 部品番号	PART NAME	部 品 名	Q'TY 数量	S.C サービス コード	SERIAL NO. 適用号機	ICA 互換性	REPLACEABLE PART 代替部品 PART NO. 部品番号	REPLACEABLE PART 代替部品 Q'TY 数量
32	4440802	COVER	カバー	1		210_EU: D12/01-D12/10 200,210,H: 222179- 210_EU: D12/11-			
100	4656605	ELEMENT;FILTER	エレメント;フィルタ	1	K1	-D11/12	Y	YA00016386	1
100	YA00016386	ELEMENT;FILTER	エレメント;フィルタ	1	K2	200,210,H: D12/01-222178 210_EU: D12/01-D12/10	Y	YA00033065	1
100	YA00033065	ELEMENT;FILTER	エレメント;フィルタ	1	K3	200,210,H: 222179- 210_EU: D12/11-			
101	4656608	ELEMENT;FILTER	エレメント;フィルタ	1	K4	-D11/12	Y	YA00016054	1
101	YA00016054	ELEMENT;FILTER	エレメント;フィルタ	1	K5	200,210,H: D12/01-222178 210_EU: D12/01-D12/10			
200	J921845	BOLT	ボルト	4		-D06/04	I	J921850	4
200	J921850	BOLT	ボルト	4		D06/05-			
201	J222018	WASHER	ワッシャ	4					

OIL TANK
オイルタンク

Applicable Model (適用機種):K
Mark(記号): -
Serial No.(適用号機):<K>:200001-

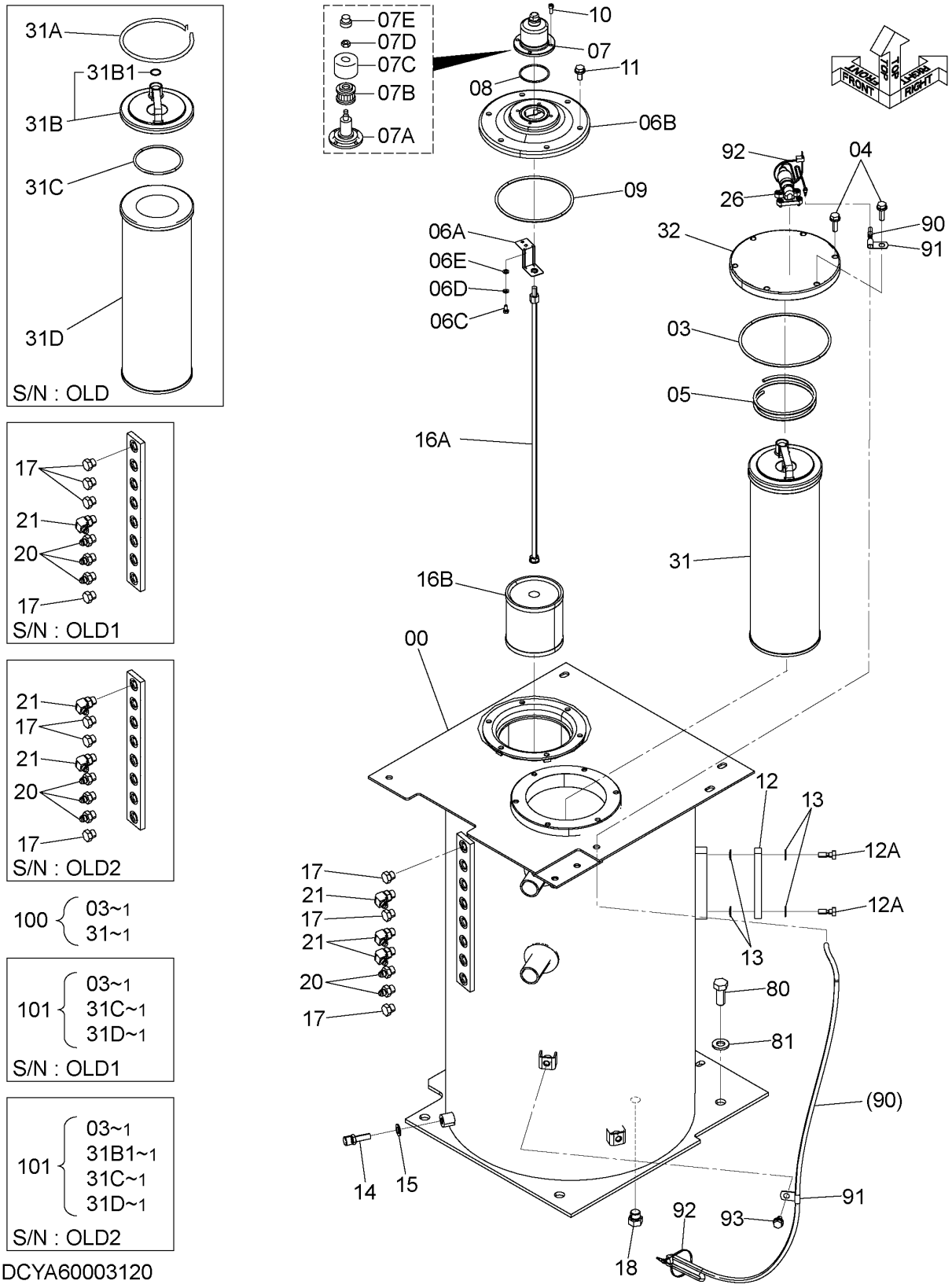

DCYA60003120

OIL TANK
オイルタンク

Applicable Model (適用機種):K
Mark(記号): -
Serial No.(適用号機):<K>:200001-

ITEM 符号	PART NO. 部品番号	PART NAME	部 品 名	Q'TY 数量	S.C サービス コード	SERIAL NO. 適用号機	ICA 互換性	REPLACEABLE PART 代替部品 PART NO. 部品番号	REPLACEABLE PART 代替部品 Q'TY 数量
00	5009861	TANK;OIL	タンク;オイル	1					
03	A810190	O-RING	O-リング	1	K1,K2,K3,K4				
04	J271035	BOLT;SEMS	ボルト;セムス	6	D				
04A	J901035	* BOLT	* ボルト	1					
04B	J222010	* WASHER	* ワッシャ	1					
05	4472673	SPRING	スプリング	1					
06	9184556	COVER	カバー	1					
06A	4408661	* BRACKET	* ブラケット	1					
06B	1025093	* COVER	* カバー	1					
06C	4350623	* BOLT	* ボルト	1					
06D	4225466	* WASHER;SPRING	* ワッシャ;スプリング	1					
06E	4225472	* WASHER;PLANE	* ワッシャ;プレーン	1					
07	4434017	BREATHER;AIR	ブリーザ;エア	1					
07A	4437833	* BODY	* ボディ	1					
07B	4437838	* ELEMENT	* エレメント	1					
07C	4437837	* COVER	* カバー	1					
07D	4371825	* NUT	* ナット	1					
07E	4437836	* CAP	* キャップ	1					
08	A810060	O-RING	O-リング	1					
09	A810160	O-RING	O-リング	1					
10	J780616	BOLT;SOCKET	ボルト;ソケット	4					
11	J271025	BOLT;SEMS	ボルト;セムス	6	D				
11A	J901025	* BOLT	* ボルト	1					
11B	J222010	* WASHER	* ワッシャ	1					
12	8053499	GAUGE;LEVEL	ゲージ;レベル	1					
12A	4100967	* BOLT	* ボルト	2					
13	449558	WASHER;SEAL	ワッシヤ;シール	4					
14	4250260	SENSOR	センサ	1					
15	4250261	GASKET	ガスケット	1					
16	4626878	FILTER;SUCTION	フイルタ;サクシヨン	1					
16A	4652733	* ROD	* ロッド	1					
16B	4648651	* STRAINER	* ストレーナ	1					
17	A885003	PLUG	プラグ	4		-D07/04			
17A	4509180	* O-RING	* O-リング	1		-D07/04			
17	A885003	PLUG	プラグ	3		D07/05-			
17A	4509180	* O-RING	* O-リング	1		D07/05-			
18	A885004	PLUG	プラグ	1					
18A	4506418	* O-RING	* O-リング	1					
20	A852133	ADAPTER;S	アダプタ;S	3		-D09/04			
20A	4509180	* O-RING	* O-リング	1		-D09/04			
20	A852133	ADAPTER;S	アダプタ;S	2		D09/05-			
20A	4509180	* O-RING	* O-リング	1		D09/05-			
21	A852333	ELBOW;S	エルボ;S	1		-D07/04			
21A	4509180	* O-RING	* O-リング	1		-D07/04			

OIL TANK
オイルタンク

Applicable Model (適用機種):K
Mark(記号): -
Serial No.(適用号機):<K>:200001-

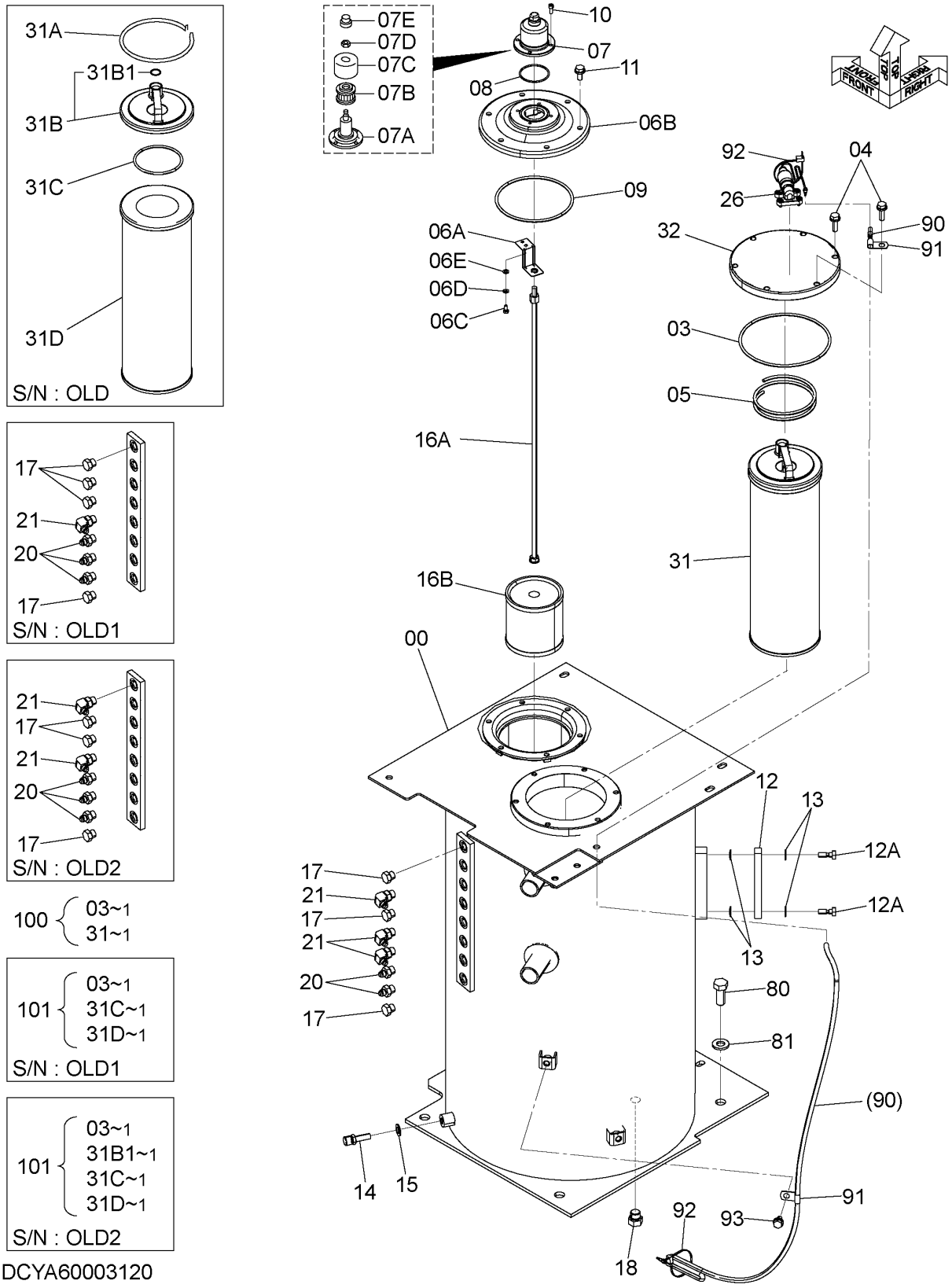

DCYA60003120

OIL TANK
オイルタンク

Applicable Model (適用機種):K
Mark(記号): -
Serial No.(適用号機):<K>:200001-

ITEM 符号	PART NO. 部品番号	PART NAME	部 品 名	Q'TY 数量	S.C サービス コード	SERIAL NO. 適用号機	ICA 互換性	REPLACEABLE PART 代替部品 PART NO. 部品番号	REPLACEABLE PART 代替部品 Q'TY 数量
21	A852333	ELBOW;S	エルボ;S	2		D07/05-D09/04			
21A	4509180	* O-RING	* Oリング	1		D07/05-D09/04			
21	A852333	ELBOW;S	エルボ;S	3		D09/05-			
21A	4509180	* O-RING	* Oリング	1		D09/05-			
26	4449478	INDICATOR	インジケータ	1					
26A	4506405	* O-RING	* Oリング	2					
26B	J780612	* BOLT;SOCKET	* ボルト;ソケット	4					
31	4656523	ELEMENT;FILTER	エレメント;フィルタ	1	K1	-226045	I	YA00026487	1
31A	4643446	* RING	* リング	1		-226045			
31B	4643445	* VALVE	* バルブ	1		-226045			
31B1	4683135	** O-RING	** Oリング	1		-226045			
31C	A810095	* O-RING	* Oリング	1		-226045			
31D	4656603	* ELEMENT;FILTER	* エレメント;フィルタ	1		-226045			
31	YA00026487	ELEMENT;FILTER	エレメント;フィルタ	1	K2	226046-			
32	4643447	COVER	カバー	1					
80	J921845	BOLT	ボルト	4		-D06/04			
80	J921850	BOLT	ボルト	4		D06/05-			
81	J222018	WASHER	ワッシャ	4					
90	4464122	HARNESS;WIRE	ハーネス;ワイヤ	1					
91	4190261	CLIP	クリップ	2					
92	4055312	CLIP;BAND	クリップ;バンド	2					
93	J271020	BOLT;SEMS	ボルト;セムス	1	D				
93A	J901020	* BOLT	* ボルト	1					
93B	J222010	* WASHER	* ワッシャ	1					
100	4656606	ELEMENT;FILTER	エレメント;フィルタ	1	K1	-226045	I	YA00033064	1
100	YA00033064	ELEMENT;FILTER	ELEMENT;FILTER	1	K2	226046-			
101	4656609	ELEMENT;FILTER	エレメント;フィルタ	1	K3	-D07/10	I	4683331	1
101	4683331	ELEMENT;FILTER	エレメント;フィルタ	1	K4	D07/11-			

OIL TANK
オイルタンク

Applicable Model (適用機種):LCN, LCN_EU, N, N_EU
Mark(記号): -
Serial No.(適用号機):<LCN><N>:200001-, <LCN_EU><N_EU>:600001-

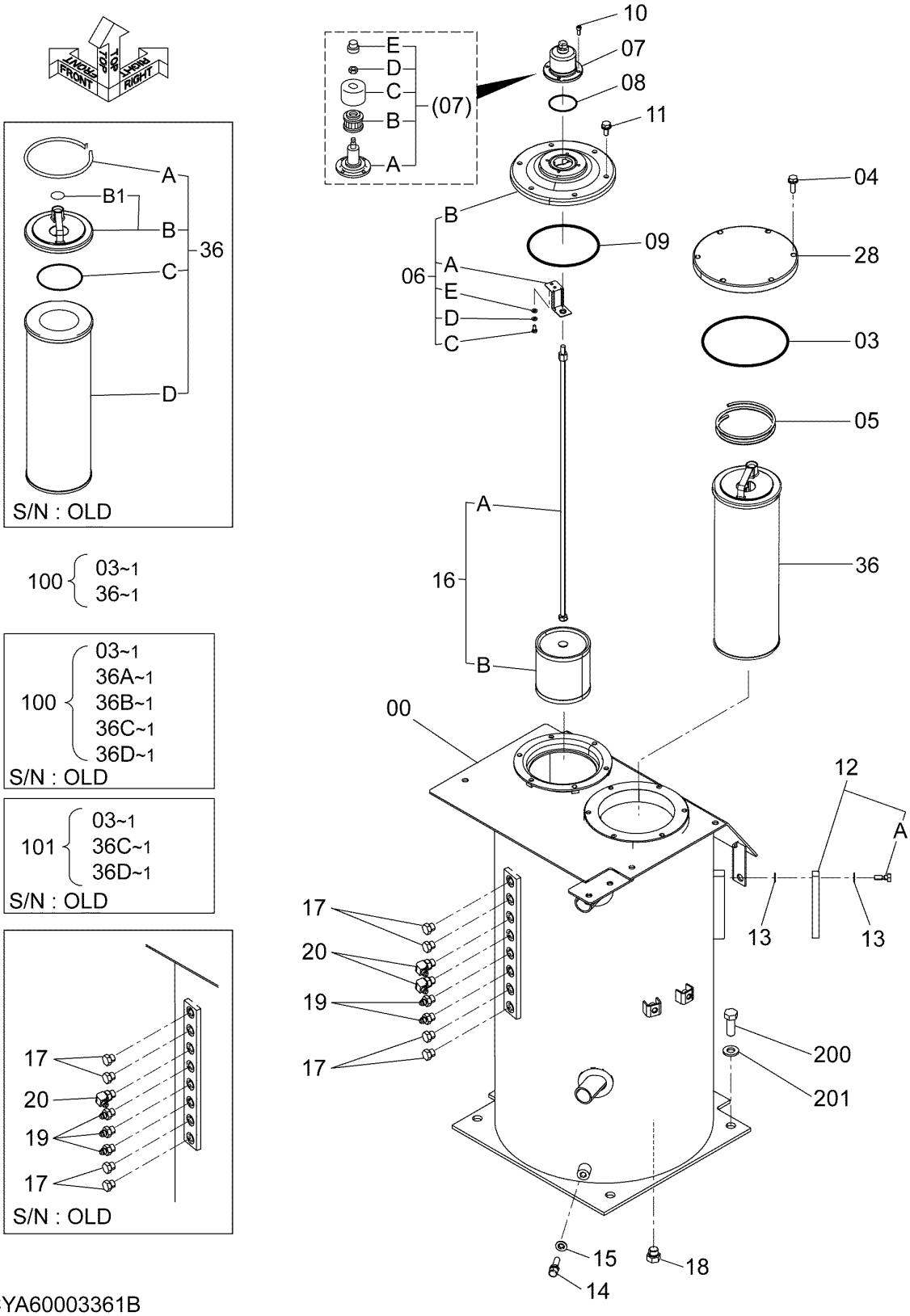

DCYA60003361B

OIL TANK
オイルタンク

Applicable Model (適用機種):LCN, LCN_EU, N, N_EU
Mark(記号): -
Serial No.(適用号機):<LCN><N>:200001-, <LCN_EU><N_EU>:600001-

ITEM 符号	PART NO. 部品番号	PART NAME	部 品 名	Q'TY 数量	S.C サービスコード	SERIAL NO. 適用号機	ICA 互換性	REPLACEABLE PART 代替部品 PART NO. 部品番号	REPLACEABLE PART 代替部品 Q'TY 数量
00	5010337	TANK;OIL	タンク;オイル	1					
03	A810190	O-RING	O-リング	1	K1,K2 K3,K4 K5				
04	J271035	BOLT;SEMS	ボルト;セムス	6	D				
04A	J901035	* BOLT	* ボルト	1					
04B	J222010	* WASHER	* ワッシャ	1					
05	4472673	SPRING	スプリング	1					
06	9184556	COVER	カバー	1					
06A	4408661	* BRACKET	* ブラケット	1					
06B	1025093	* COVER	* カバー	1					
06C	4350623	* BOLT	* ボルト	1					
06D	4225466	* WASHER;SPRING	* ワッシャ;スプリング	1					
06E	4225472	* WASHER;PLANE	* ワッシャ;プレーン	1					
07	4434017	BREATHER;AIR	ブリーザ;エア	1					
07A	4437833	* BODY	* ボディ	1					
07B	4437838	* ELEMENT	* エレメント	1					
07C	4437837	* COVER	* カバー	1					
07D	4371825	* NUT	* ナット	1					
07E	4437836	* CAP	* キャップ	1					
08	A810060	O-RING	O-リング	1					
09	A810160	O-RING	O-リング	1					
10	J780616	BOLT;SOCKET	ボルト;ソケット	4					
11	J271025	BOLT;SEMS	ボルト;セムス	6	D				
11A	J901025	* BOLT	* ボルト	1					
11B	J222010	* WASHER	* ワッシャ	1					
12	8053499	GAUGE;LEVEL	ゲージ;レベル	1					
12A	4100967	* BOLT	* ボルト	2					
13	449558	WASHER;SEAL	ワッシャ;シール	4					
14	4250260	SENSOR	センサ	1					
15	4250261	GASKET	ガスケット	1					
16	4626878	FILTER;SUCTION	フィルタ;サクション	1					
16A	4652733	* ROD	* ロッド	1					
16B	4648651	* STRAINER	* ストレーナ	1					
17	A885003	PLUG	プラグ	4					
17A	4509180	* O-RING	* O-リング	1					
18	A885004	PLUG	プラグ	1					
18A	4506418	* O-RING	* O-リング	1					
19	A852133	ADAPTER;S	アダプタ;S	3		LCN,N:-215719 LCN_EU,N_EU:-602551			
19A	4509180	* O-RING	* O-リング	1		LCN,N:-215719 LCN_EU,N_EU:-602551			
19	A852133	ADAPTER;S	アダプタ;S	2		LCN,N:215720-			

OIL TANK
オイルタンク

Applicable Model (適用機種):LCN, LCN_EU, N, N_EU
Mark(記号): -
Serial No.(適用号機):<LCN><N>:200001-, <LCN_EU><N_EU>:600001-

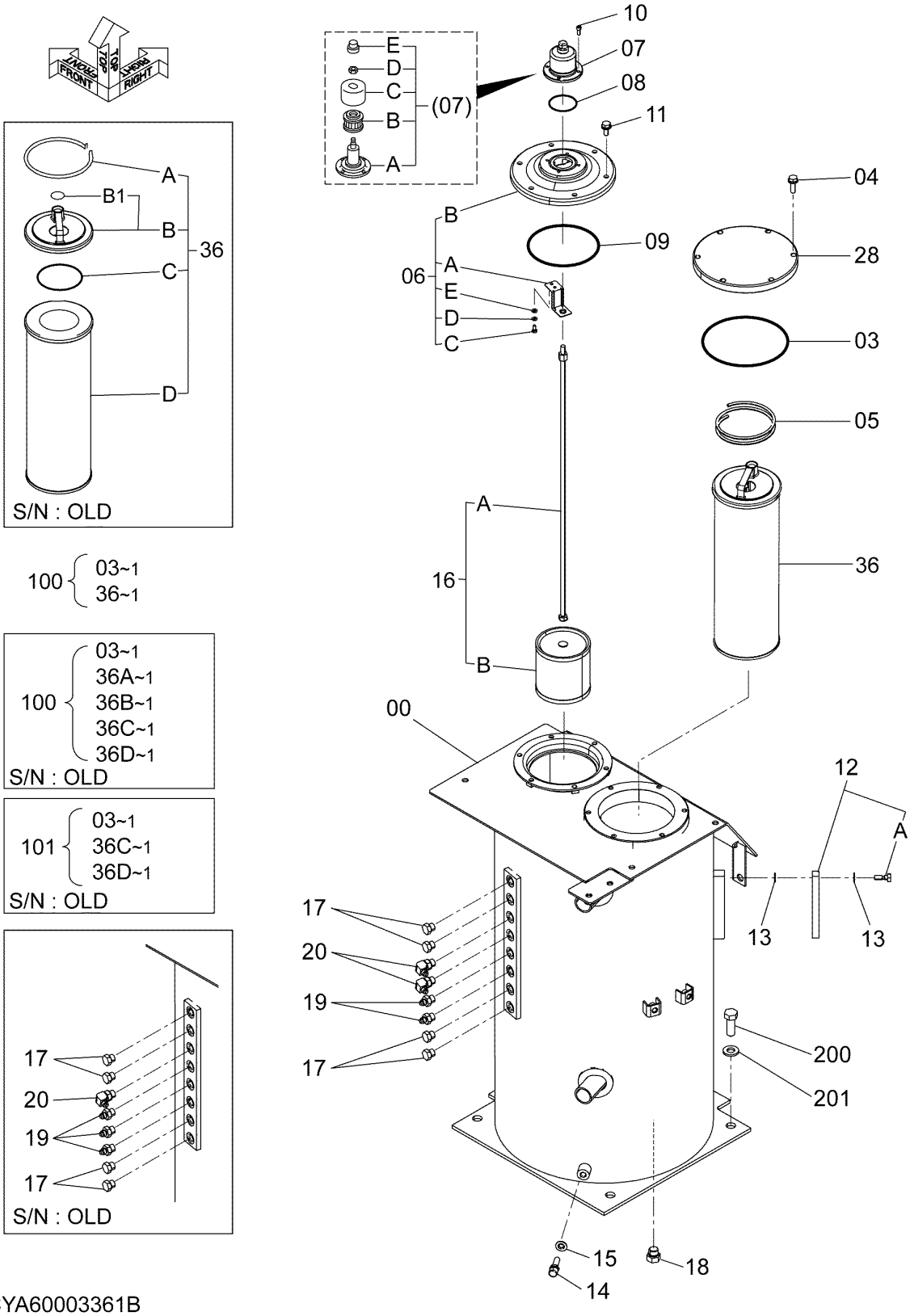

DCYA60003361B

OIL TANK
オイルタンク

Applicable Model (適用機種):LCN, LCN_EU, N, N_EU
Mark(記号): -
Serial No.(適用号機):<LCN><N>:200001-, <LCN_EU><N_EU>:600001-

ITEM 符号	PART NO. 部品番号	PART NAME	部 品 名	Q'TY 数量	S.C サービスコード	SERIAL NO. 適用号機	ICA 互換性	REPLACEABLE PART 代替部品 PART NO. 部品番号	REPLACEABLE PART 代替部品 Q'TY 数量
19A	4509180	* O-RING	* Oリング	1		LCN_EU,N_EU: 602552- LCN,N:215720- LCN_EU,N_EU: 602552-			
20	A852333	ELBOW;S	エルボ;S	1		LCN,N:-215719 LCN_EU,N_EU: -602551			
20A	4509180	* O-RING	* Oリング	1		LCN,N:-215729 LCN_EU,N_EU: -602551			
20	A852333	ELBOW;S	エルボ;S	2		LCN,N:215720- LCN_EU,N_EU: 602552-			
20A	4509180	* O-RING	* Oリング	1		LCN,N:215720- LCN_EU,N_EU: 602552-			
28	4639235	COVER	カバー	1		-D12/10	I	4440802	1
28	4440802	COVER	カバー	1		D12/11-			
36	4656522	ELEMENT;FILTER	エレメント;フィルタ	1		-D11/12	Y	YA00016052	1
36A	4643446	* RING	* リング	1	K1	-D11/12			
36B	4643444	* VALVE	* バルブ	1	K1	-D11/12			
36B1	4683135	** O-RING	** Oリング	1	K1	-D11/12			
36C	A810095	* O-RING	* Oリング	1	K1,K4	-D11/12			
36D	4656602	* ELEMENT;FILTER	* エレメント;フィルタ	1	K1,K4	-D11/12	Y	YA00016051	1
36	YA00016052	ELEMENT;FILTER	エレメント;フィルタ	1		D12/01-D12/10	Y	YA00026486	1
36A	4643446	* RING	* リング	1	K2	D12/01-D12/10			
36B	4643444	* VALVE	* バルブ	1	K2	D12/01-D12/10			
36B1	4683135	** O-RING	** Oリング	1	K2	D12/01-D12/10			
36C	A810095	* O-RING	* Oリング	1	K2,K5	D12/01-D12/10			
36D	YA00016051	* ELEMENT;FILTER	* エレメント;フィルタ	1	K2,K5	D12/01-D12/10			
36	YA00026486	ELEMENT;FILTER	エレメント;フィルタ	1	K3	D12/11-			
100	4656605	ELEMENT;FILTER	エレメント;フィルタ	1	K1	-D11/12	Y	YA00016386	1
100	YA00016386	ELEMENT;FILTER	エレメント;フィルタ	1	K2	D12/01-D12/10	Y	YA00033065	1
100	YA00033065	ELEMENT;FILTER	エレメント;フィルタ	1	K3	D12/11-			
101	4656608	ELEMENT;FILTER	エレメント;フィルタ	1	K4	-D11/12	Y	YA00016054	1
101	YA00016054	ELEMENT;FILTER	エレメント;フィルタ	1	K5	D12/01-D12/10			
200	J921850	BOLT	ボルト	4					
201	J222018	WASHER	ワッシャ	4					

SUCTION PIPING
サクション配管

Applicable Model (適用機種): -
Mark(記号): -
Serial No.(適用号機):<200><210><H><K><LCN><N>:200001-,
<210_EU><LCN_EU><N_EU>:600001-

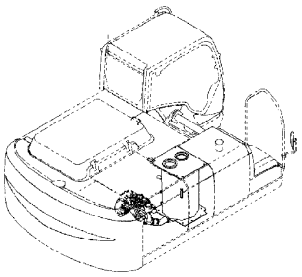

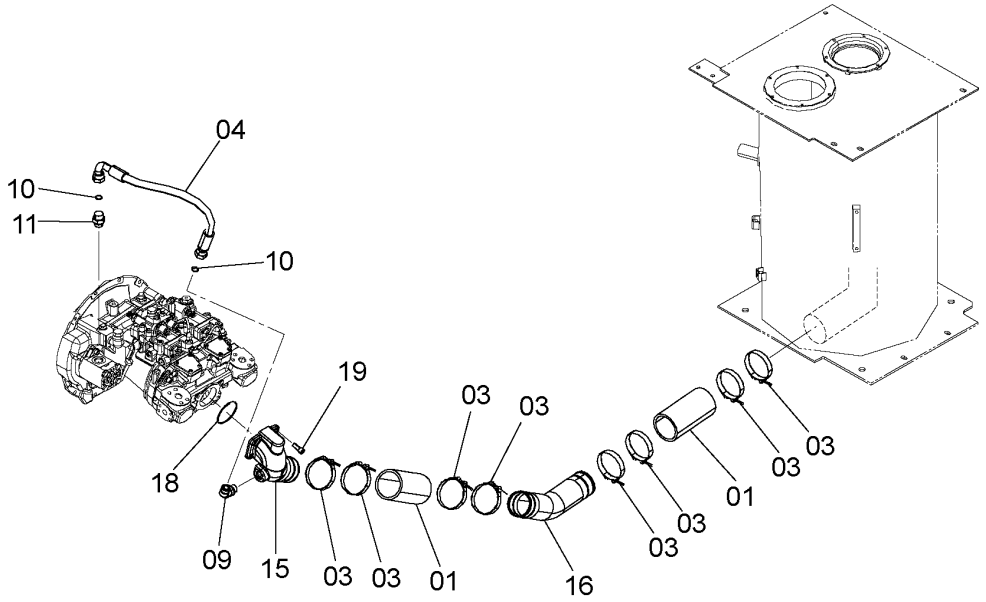

9246802

ITEM 符号	PART NO. 部品番号	PART NAME	部 品 名	Q'TY 数量	S.C サービスコード	SERIAL NO. 適用号機	ICA 互換性	REPLACEABLE PART 代替部品 PART NO. 部品番号	REPLACEABLE PART 代替部品 Q'TY 数量
01	4348414	HOSE;RUBBER	ホース;ラバ	2					
03	4283535	CLAMP;HOSE	クランプ;ホース	8					
04	4644625	HOSE	ホース	1					
09	A853366	ELBOW;S	エルボ;S	1					
09A	4506424	* O-RING	* O-リング	1					
10	4187308	O-RING	O-リング	2					
11	A853166	ADAPTER;S	アダプタ;S	1					
11A	4506424	* O-RING	* O-リング	1					
15	2052673	MANIFOLD;SUC.	マニホルド;サクション	1					
16	3104380	PIPE;SUCTION	パイプ;サクション	1					
18	A811085	O-RING	O-リング	1					
19	J781230	BOLT;SOCKET	ボルト;ソケット	4					

DELIVERY PIPING
デリベリ配管

Applicable Model (適用機種):200, 210, H, K
Mark(記号): -
Serial No.(適用号機):<200><210><H><K>:200001-200010

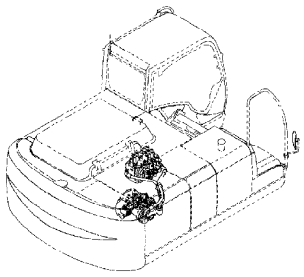

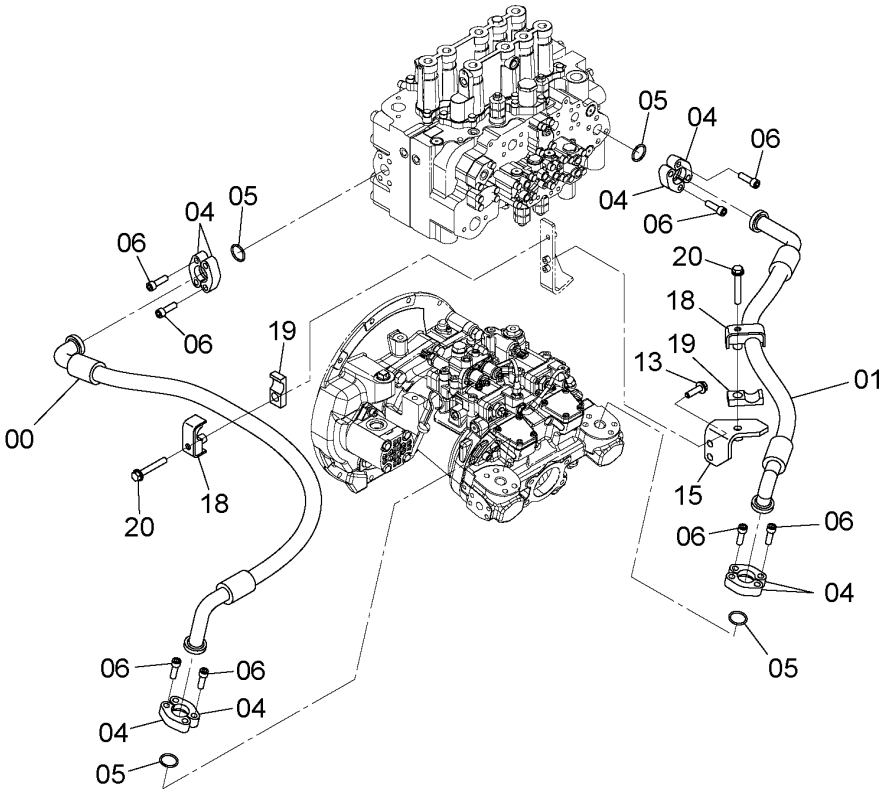

9243081

ITEM 符号	PART NO. 部品番号	PART NAME	部 品 名	Q'TY 数量	S.C サービス コード	SERIAL NO. 適用号機	ICA 互換性	REPLACEABLE PART 代替部品 PART NO. 部品番号	REPLACEABLE PART 代替部品 Q'TY 数量
00	4630781	HOSE	ホース	1					
01	4630783	HOSE	ホース	1					
04	4085560	FLANGE;SPLIT	フランジ;スプリット	8					
05	966993	O-RING	O-リング	4					
06	J781240	BOLT;SOCKET	ボルト;ソケット	16					
13	J271245	BOLT;SEMS	ボルト;セムス	2	D				
13A	J901245	* BOLT	* ボルト	1					
13B	J222012	* WASHER	* ワッシャ	1					
15	9766113	BRACKET	ブラケット	1					
18	8085521	CLAMP	クランプ	2					
19	4462051	RUBBER	ラバー	2					
20	J271285	BOLT;SEMS	ボルト;セムス	2	D				
20A	J901285	* BOLT	* ボルト	1					
20B	J222012	* WASHER	* ワッシャ	1					

DELIVERY PIPING
デリベリ配管

Applicable Model (適用機種):200, 210, H, K
Mark(記号): -
Serial No.(適用号機):<200><210><H><K>:200013, 200014, 200026-200059

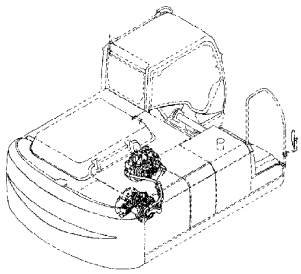

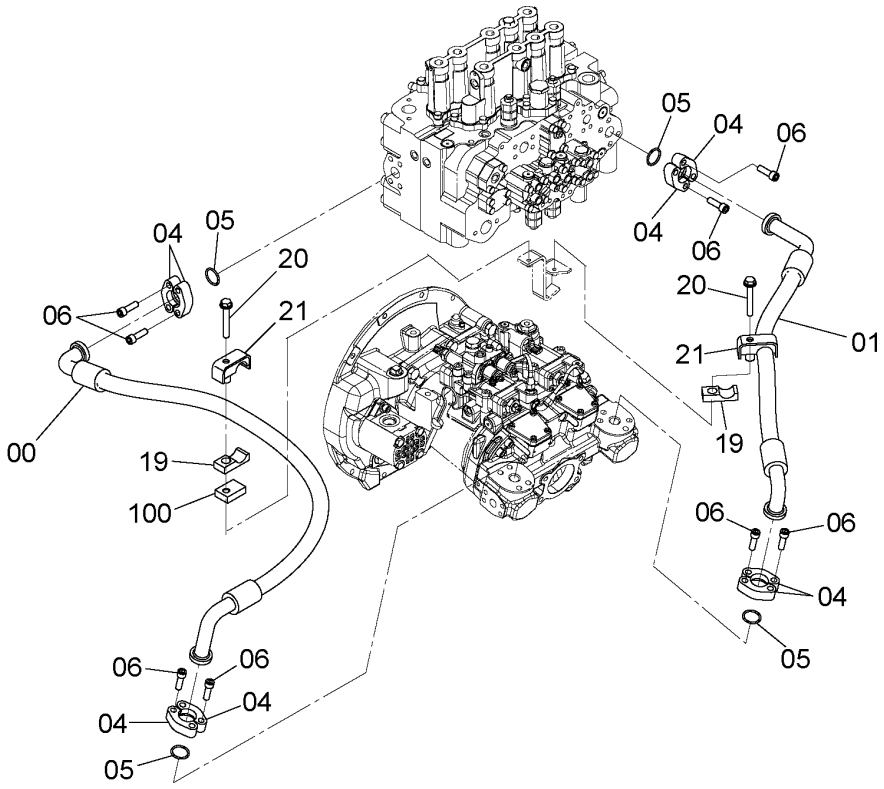

9243081A

ITEM 符号	PART NO. 部品番号	PART NAME	部 品 名	Q'TY 数量	S.C サービス コード	SERIAL NO. 適用号機	ICA 互換性	REPLACEABLE PART 代替部品 PART NO. 部品番号	REPLACEABLE PART 代替部品 Q'TY 数量
00	4630781	HOSE	ホース	1					
01	4630783	HOSE	ホース	1					
04	4085560	FLANGE;SPLIT	フランジ;スプリット	8					
05	966993	O-RING	O-リング	4					
06	J781240	BOLT;SOCKET	ボルト;ソケット	16					
19	4462051	RUBBER	ラバー	2					
20	J271285	BOLT;SEMS	ボルト;セムス	2	D				
20A	J901285	* BOLT	* ボルト	1					
20B	J222012	* WASHER	* ワッシャ	1					
21	8106578	CLAMP	クランプ	2					
100	4664377	SPACER	スペーサ	1					

DELIVERY PIPING
デリベリ配管

Applicable Model (適用機種):200, 210, 210_EU, H, K
Mark(記号): -
Serial No.(適用号機):<200><210><H><K>:200060-200185, 200187-200193, 200195-200219,
<210_EU>:600001-600632

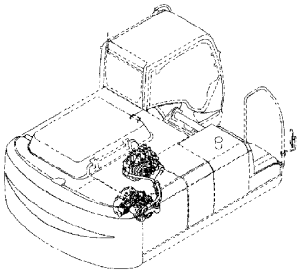

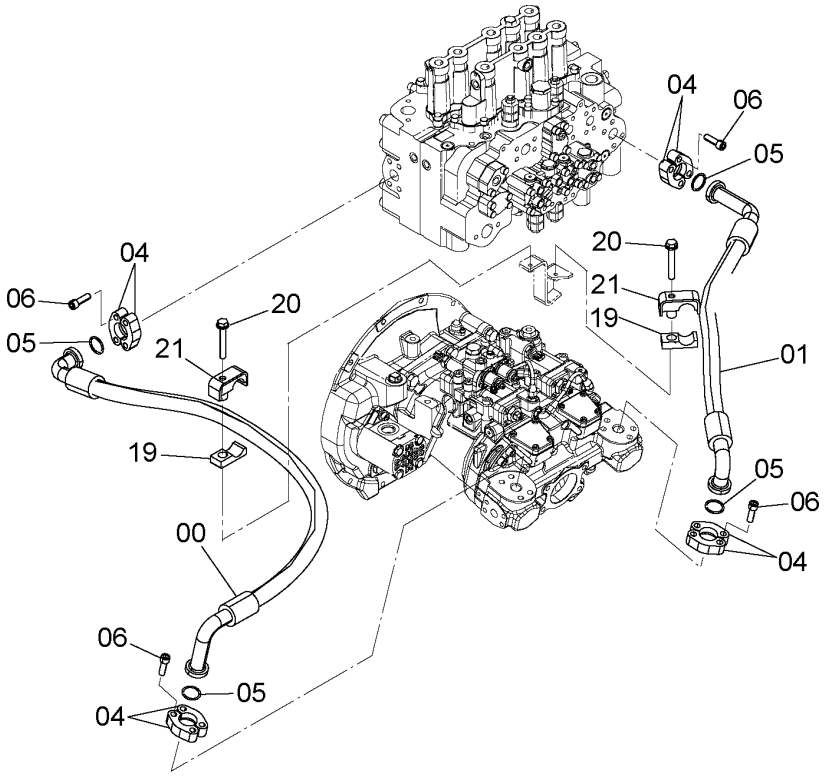

9243081B

ITEM 符号	PART NO. 部品番号	PART NAME	部 品 名	Q'TY 数量	S.C サービス コード	SERIAL NO. 適用号機	ICA 互換性	REPLACEABLE PART 代替部品 PART NO. 部品番号	REPLACEABLE PART 代替部品 Q'TY 数量
00	4630781	HOSE	ホース	1					
01	4630783	HOSE	ホース	1					
04	4085560	FLANGE;SPLIT	フランジ;スプリット	8					
05	966993	O-RING	Oーリング	4					
06	J781240	BOLT;SOCKET	ボルト;ソケット	16					
19	4462051	RUBBER	ラバー	2					
20	J271285	BOLT;SEMS	ボルト;セムス	2	D				
20A	J901285	* BOLT	* ボルト	1					
20B	J222012	* WASHER	* ワッシャ	1					
21	8106578	CLAMP	クランプ	2					

DELIVERY PIPING
デリベリ配管

Applicable Model (適用機種):200, 210, 210_EU, H, K
Mark(記号): -
Serial No.(適用号機):<200><210><H><K>:200186, 200194, 200220-, <210_EU>:600633-

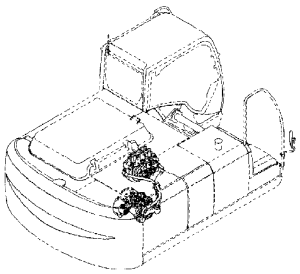

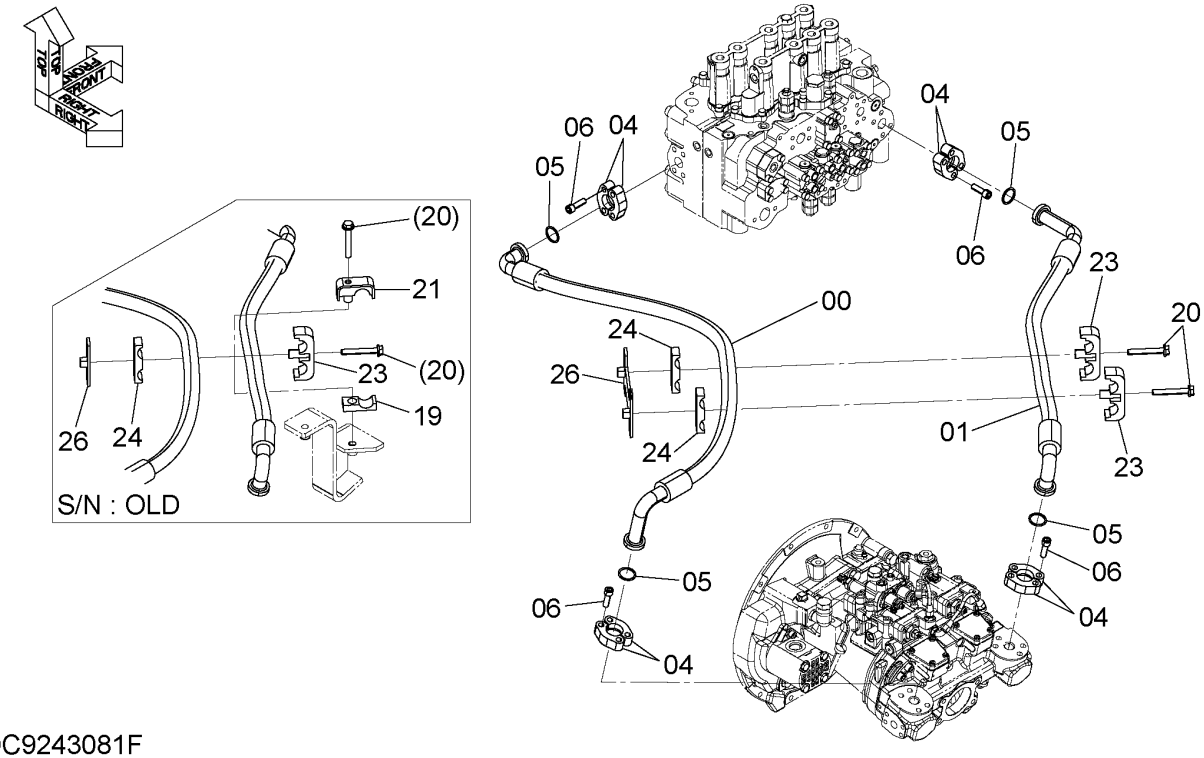

DC9243081F

DELIVERY PIPING
デリベリ配管

Applicable Model (適用機種):200, 210, 210_EU, H, K
Mark(記号): -
Serial No.(適用号機):<200><210><H><K>:200186, 200194, 200220-, <210_EU>:600633-

ITEM 符号	PART NO. 部品番号	PART NAME	部 品 名	Q'TY 数量	S.C サービスコード	SERIAL NO. 適用号機	ICA 互換性	REPLACEABLE PART 代替部品 PART NO. 部品番号	REPLACEABLE PART 代替部品 Q'TY 数量
00	4630781	HOSE	ホース	1					
01	4630783	HOSE	ホース	1					
04	4085560	FLANGE;SPLIT	フランジ;スプリット	8					
05	966993	O-RING	O-リング	4					
06	J781240	BOLT;SOCKET	ボルト;ソケット	16					
19	4462051	RUBBER	ラバー	1		200,210,H,K: -202112 210_EU: -600632			
20	J271285	BOLT;SEMS	ボルト;セムス	2	D				
20A	J901285	* BOLT	* ボルト	1					
20B	J222012	* WASHER	* ワッシャ	1					
21	8106578	CLAMP	クランプ	1		200,210,H,K: -202112 210_EU: -600632			
23	8061722	CLAMP	クランプ	1		200,210,H,K: -202112 210_EU: -600632			
23	8061722	CLAMP	クランプ	2		200,210,H,K: 202113-215799 210_EU: 600633-D10/08			
23	8124655	CLAMP	クランプ	2		200,210,H,K: 215800- 210_EU: D10/09-			
24	3072291	CLAMP	クランプ	1		200,210,H,K: -202112			
24	3072291	RUBBER	ラバー	2		210_EU: -600632 200,210,H,K: 202113-215799 210_EU:			
24	3120866	RUBBER	ラバー	2		600633-D10/08 200,210,H,K: 215800- 210_EU: D10/09-			
26	9767653	BRACKET	ブラケット	1		200,210,H,K: -202112 210_EU: -600632	T	8061722 3072291 9768727	2 2 1
26	9768727	BRACKET	ブラケット	1		200,210,H,K:	I	9773142	1

DELIVERY PIPING
デリベリ配管

Applicable Model (適用機種):200, 210, 210_EU, H, K
Mark(記号): -
Serial No.(適用号機):<200><210><H><K>:200186, 200194, 200220-, <210_EU>:600633-

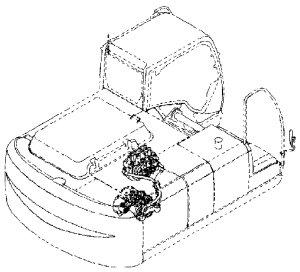

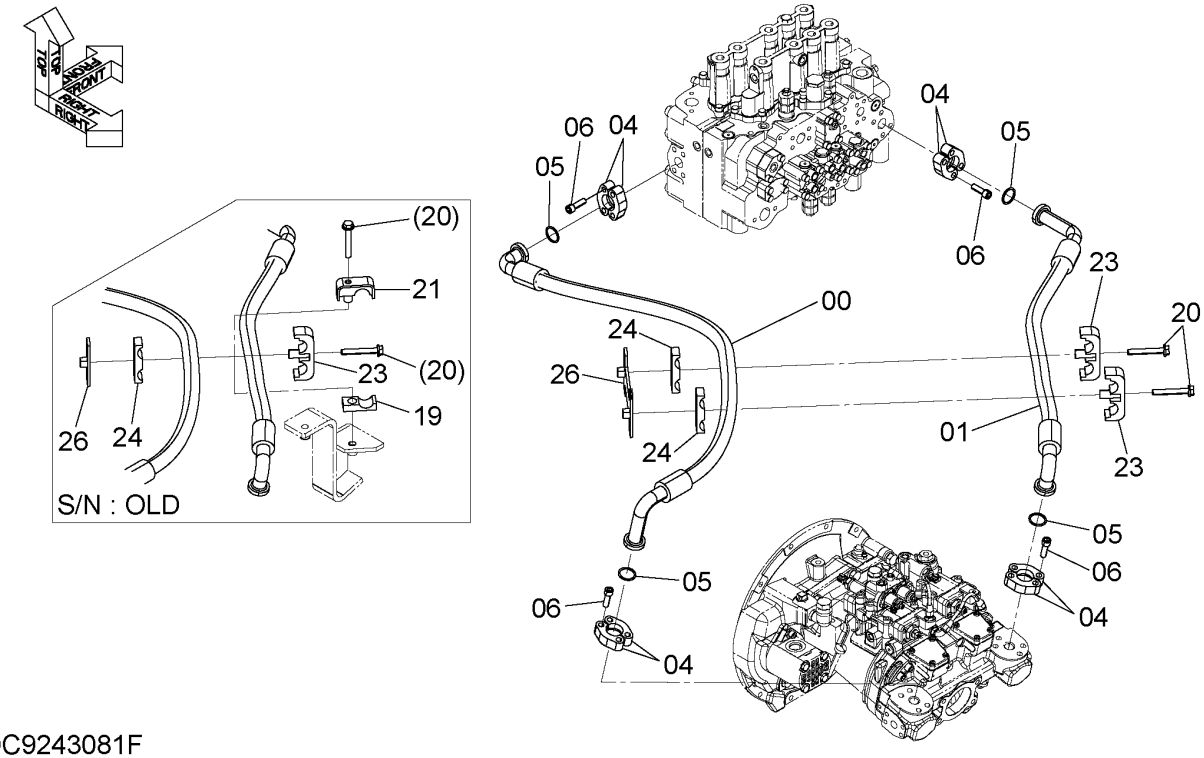

DC9243081F

DELIVERY PIPING
デリベリ配管

Applicable Model (適用機種):200, 210, 210_EU, H, K
Mark(記号): -
Serial No.(適用号機):<200><210><H><K>:200186, 200194, 200220-, <210_EU>:600633-

ITEM 符号	PART NO. 部品番号	PART NAME	部 品 名	Q'TY 数量	S.C サービス コード	SERIAL NO. 適用号機	ICA 互換性	REPLACEABLE PART 代替部品 PART NO. 部品番号	REPLACEABLE PART 代替部品 Q'TY 数量
26	9773142	BRACKET	ブラケット	1		202113-215799 210_EU: 600633-D10/08 200,210,H,K: 215800- 210_EU: D10/09-			

DELIVERY PIPING
デリベリ配管

Applicable Model (適用機種):LCN, LCN_EU, N, N_EU
Mark(記号): -
Serial No.(適用号機):<LCN><N>:200001-, <LCN_EU><N_EU>:600001-

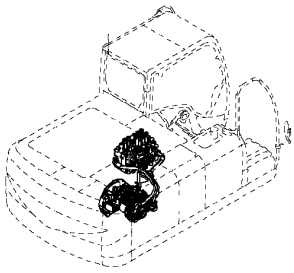

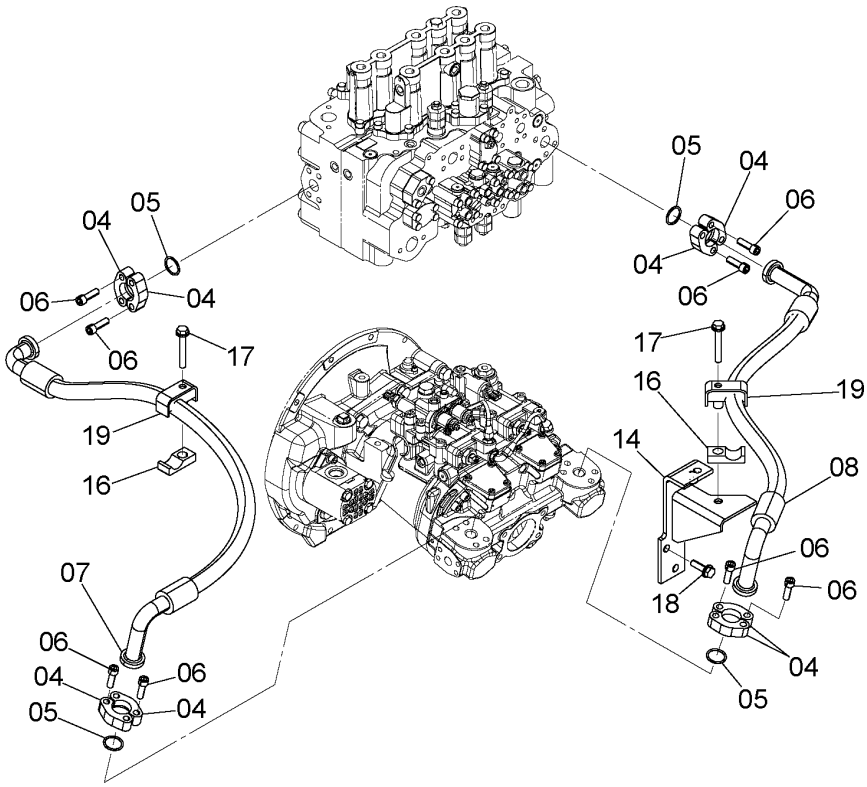

9256092

ITEM 符号	PART NO. 部品番号	PART NAME	部 品 名	Q'TY 数量	S.C サービス コード	SERIAL NO. 適用号機	ICA 互換性	REPLACEABLE PART 代替部品 PART NO. 部品番号	REPLACEABLE PART 代替部品 Q'TY 数量
04	4085560	FLANGE;SPLIT	フランジ;スプリット	8					
05	966993	O-RING	O-リング	4					
06	J781240	BOLT;SOCKET	ボルト;ソケット	16					
07	4472642	HOSE	ホース	1					
08	4650222	HOSE	ホース	1					
14	8105534	BRACKET	ブラケット	1					
16	4462051	RUBBER	ラバー	2					
17	J271285	BOLT;SEMS	ボルト;セムス	2	D				
17A	J901285	* BOLT	* ボルト	1					
17B	J222012	* WASHER	* ワッシャ	1					
18	J271245	BOLT;SEMS	ボルト;セムス	2	D				
18A	J901245	* BOLT	* ボルト	1					
18B	J222012	* WASHER	* ワッシャ	1					
19	8106578	CLAMP	クランプ	2					

M E M O

RETURN PIPING (1)
リターン配管 (1)

Applicable Model (適用機種):200, 210, 210_EU, H, K
Mark(記号): -
Serial No.(適用号機):<200><210><H><K>:200001-, <210_EU>:600001-

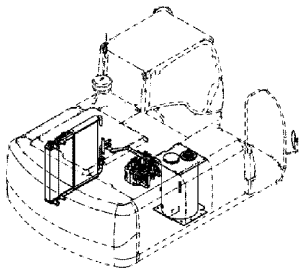

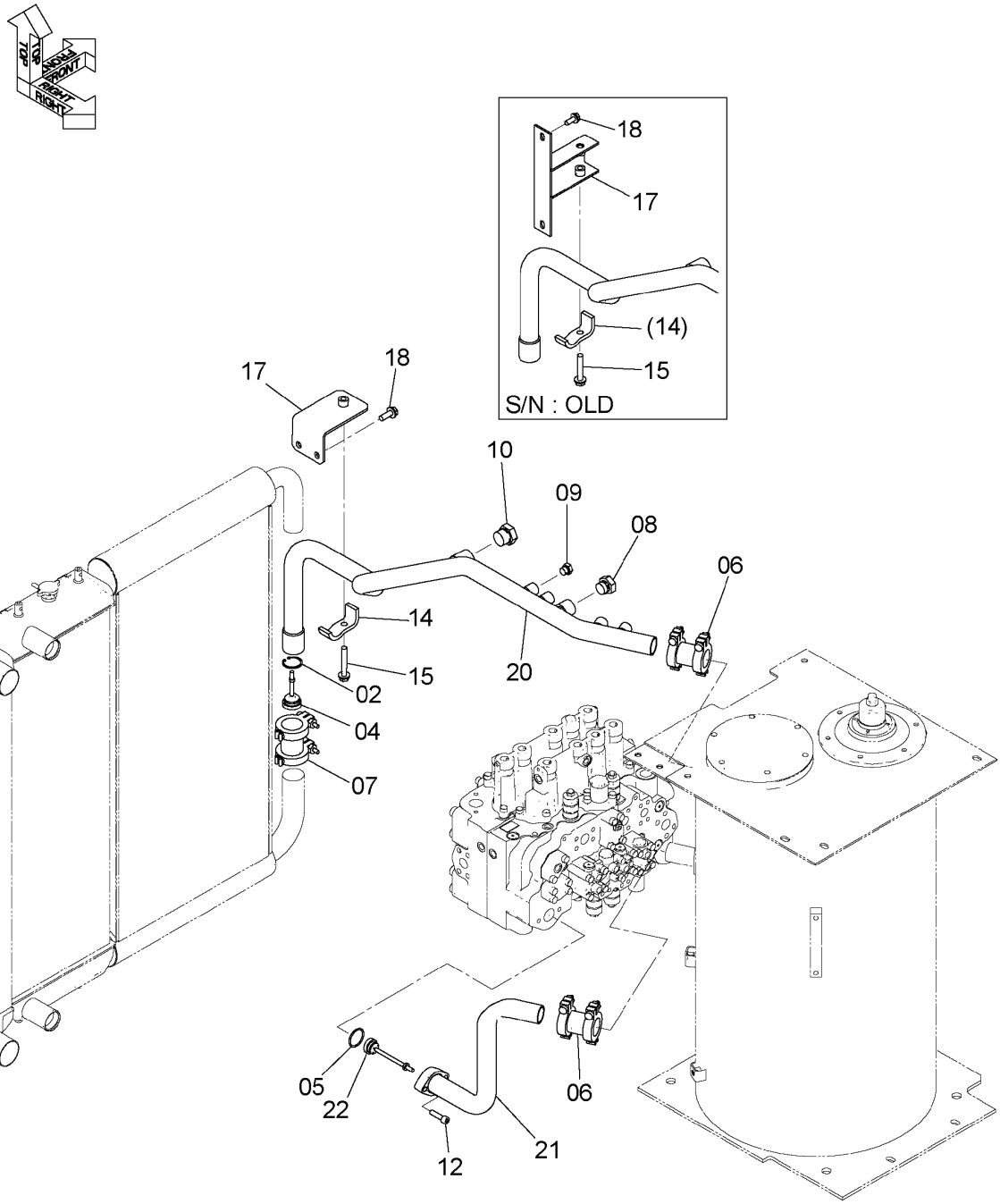

DC9243038A

RETURN PIPING (1)
リターン配管 (1)

Applicable Model (適用機種):200, 210, 210_EU, H, K
Mark(記号): -
Serial No.(適用号機):<200><210><H><K>:200001-, <210_EU>:600001-

ITEM 符号	PART NO. 部品番号	PART NAME	部 品 名	Q'TY 数量	S.C サービス コード	SERIAL NO. 適用号機	ICA 互換性	REPLACEABLE PART 代替部品 PART NO. 部品番号	REPLACEABLE PART 代替部品 Q'TY 数量
02	991718	RING;RETAINING	リング;リテイニング	1					
04	4276584	VALVE	バルブ	1					
05	A811040	O-RING	O-リング	1					
06	4069801	COUPLING	カップリング	2		-D11/06	Y	4712341	2
06	4712341	COUPLING;PIPE	カップリング;パイプ	2		D11/07-			
07	4067834	COUPLING	カップリング	1		-D11/06	Y	4712342	1
07	4712342	COUPLING;PIPE	カップリング;パイプ	1		D11/07-			
08	A885006	PLUG	プラグ	1					
08A	4506424	* O-RING	* O-リング	1					
09	A885003	PLUG	プラグ	1					
09A	4509180	* O-RING	* O-リング	1					
10	A885008	PLUG	プラグ	1					
10A	4506429	* O-RING	* O-リング	1					
12	J781040	BOLT;SOCKET	ボルト;ソケット	2					
14	4053698	CLAMP;PIPE	クランプ;パイプ	1					
15	J271270	BOLT;SEMS	ボルト;セムス	1	D	200,210,H,K: -221274 210_EU: -603034			
15A	J901270	* BOLT	* ボルト	1					
15B	J222012	* WASHER	* ワッシャ	1					
15	J271280	BOLT;SEMS	ボルト;セムス	1	D	200,210,H,K: 221275- 210_EU: 603035-			
15A	J901280	* BOLT	* ボルト	1					
15B	J222012	* WASHER	* ワッシャ	1					
17	8098385	BRACKET	ブラケット	1		200,210,H,K: -221274 210_EU: -603034			
17	YA40005900	BRACKET	ブラケット	1		200,210,H,K: 221275- 210_EU: 603035-			
18	J271030	BOLT;SEMS	ボルト;セムス	2	D	200,210,H,K: -221274 210_EU: -603034			
18A	J901030	* BOLT	* ボルト	1					
18B	J222010	* WASHER	* ワッシャ	1					
18	J271235	BOLT;SEMS	ボルト;セムス	2	D	200,210,H,K: 221275- 210_EU: 603035-			

RETURN PIPING (1)
リターン配管 (1)

Applicable Model (適用機種):200, 210, 210_EU, H, K
Mark(記号): -
Serial No.(適用号機):<200><210><H><K>:200001-, <210_EU>:600001-

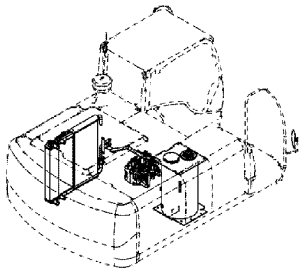

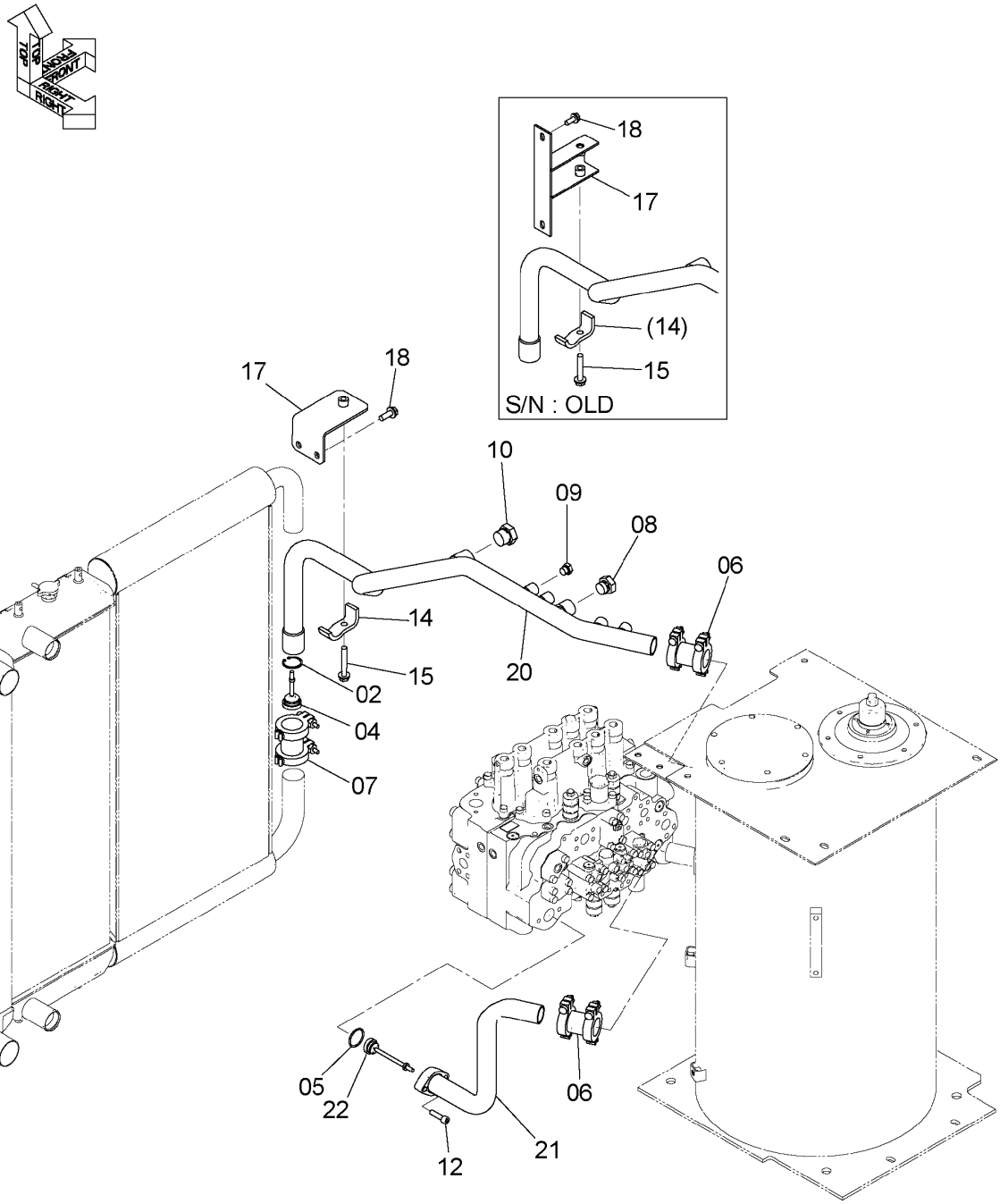

DC9243038A

RETURN PIPING (1)
リターン配管 (1)

Applicable Model (適用機種):200, 210, 210_EU, H, K
Mark(記号): -
Serial No.(適用号機):<200><210><H><K>:200001-, <210_EU>:600001-

ITEM 符号	PART NO. 部品番号	PART NAME	部 品 名	Q'TY 数量	S.C サービス コード	SERIAL NO. 適用号機	ICA 互換性	REPLACEABLE PART 代替部品 PART NO. 部品番号	REPLACEABLE PART 代替部品 Q'TY 数量
18A	J901235	* BOLT	* ボルト	1					
18B	J222012	* WASHER	* ワッシャ	1					
20	8099654	PIPE;RETURN	パイプ;リターン	1					
21	8097737	PIPE;RETURN	パイプ;リターン	1					
22	4656988	VALVE	バルブ	1					

RETURN PIPING (1)
リターン配管 (1)

Applicable Model (適用機種):LCN, LCN_EU, N, N_EU
Mark(記号): -
Serial No.(適用号機):<LCN><N>:200001-, <LCN_EU><N_EU>:600001-

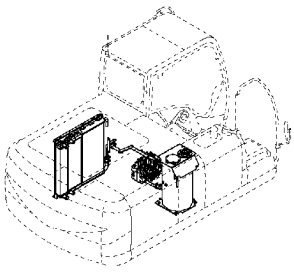

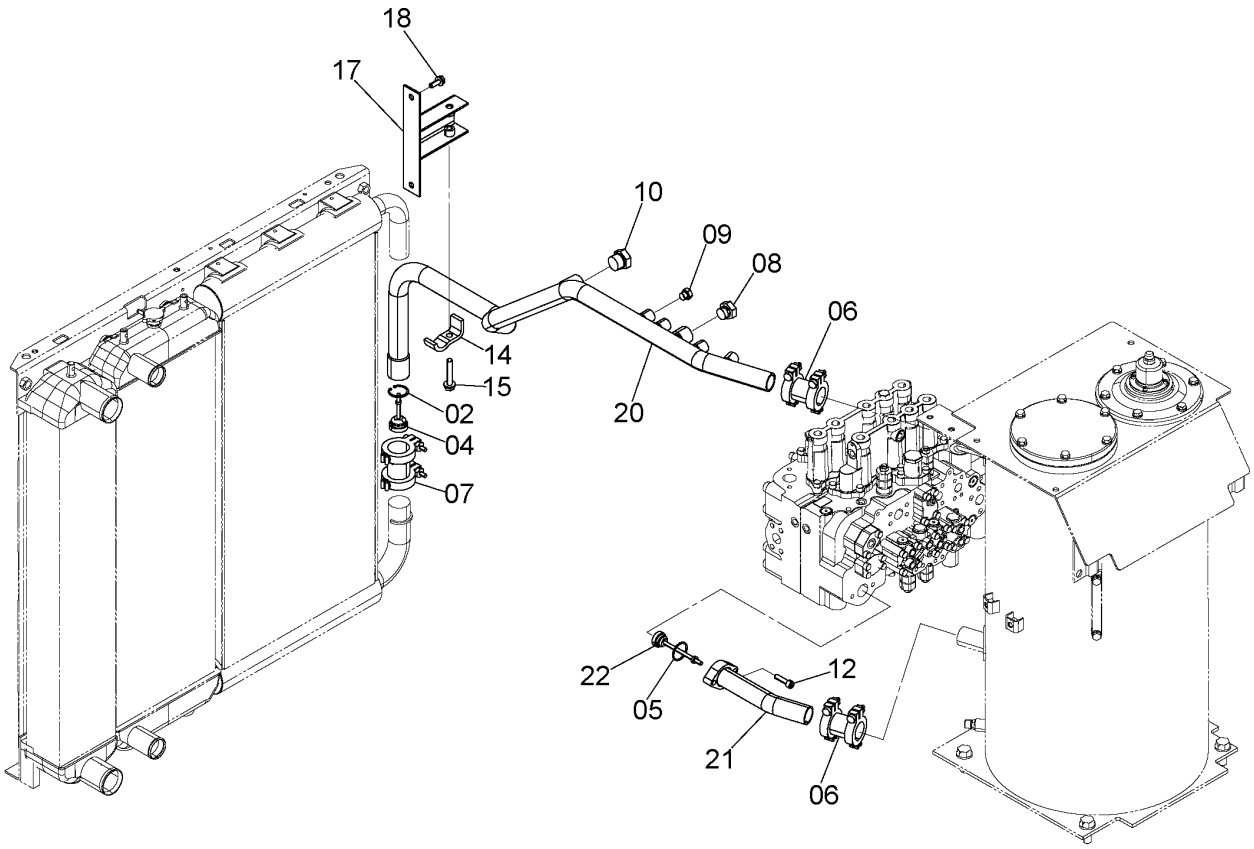

9256442

RETURN PIPING (1)
リターン配管 (1)

Applicable Model (適用機種):LCN, LCN_EU, N, N_EU
Mark(記号): -
Serial No.(適用号機):<LCN><N>:200001-, <LCN_EU><N_EU>:600001-

ITEM 符号	PART NO. 部品番号	PART NAME	部 品 名	Q'TY 数量	S.C サービス コード	SERIAL NO. 適用号機	ICA 互換性	REPLACEABLE PART 代替部品 PART NO. 部品番号	REPLACEABLE PART 代替部品 Q'TY 数量
02	991718	RING;RETAINING	リング;リテイニング	1					
04	4276584	VALVE	バルブ	1					
05	A811040	O-RING	O-リング	1					
06	4069801	COUPLING	カップリング	2		-D11/06	Y	4712341	2
06	4712341	COUPLING;PIPE	カップリング;パイプ	2		D11/07-			
07	4067834	COUPLING	カップリング	1		-D11/06	Y	4712342	1
07	4712342	COUPLING;PIPE	カップリング;パイプ	1		D11/07-			
08	A885006	PLUG	プラグ	1					
08A	4506424	* O-RING	* O-リング	1					
09	A885003	PLUG	プラグ	1					
09A	4509180	* O-RING	* O-リング	1					
10	A885008	PLUG	プラグ	1					
10A	4506429	* O-RING	* O-リング	1					
12	J781040	BOLT;SOCKET	ボルト;ソケット	2					
14	4053698	CLAMP;PIPE	クランプ;パイプ	1					
15	J271270	BOLT;SEMS	ボルト;セムス	1	D				
15A	J901270	* BOLT	* ボルト	1					
15B	J222012	* WASHER	* ワッシャ	1					
17	8098385	BRACKET	ブラケット	1					
18	J271030	BOLT;SEMS	ボルト;セムス	2	D				
18A	J901030	* BOLT	* ボルト	1					
18B	J222010	* WASHER	* ワッシャ	1					
20	8102721	PIPE;RETURN	パイプ;リターン	1					
21	9765276	PIPE;RETURN	パイプ;リターン	1					
22	4656988	VALVE	バルブ	1					

RETURN PIPING (2)
リターン配管 (2)

Applicable Model (適用機種):200, 210, 210_EU, H, K
Mark(記号): -
Serial No.(適用号機):<200><210><H><K>:200001-, <210_EU>:600001-

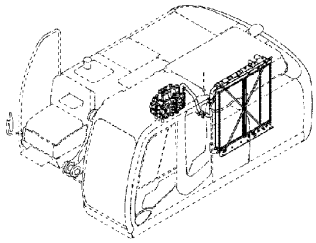

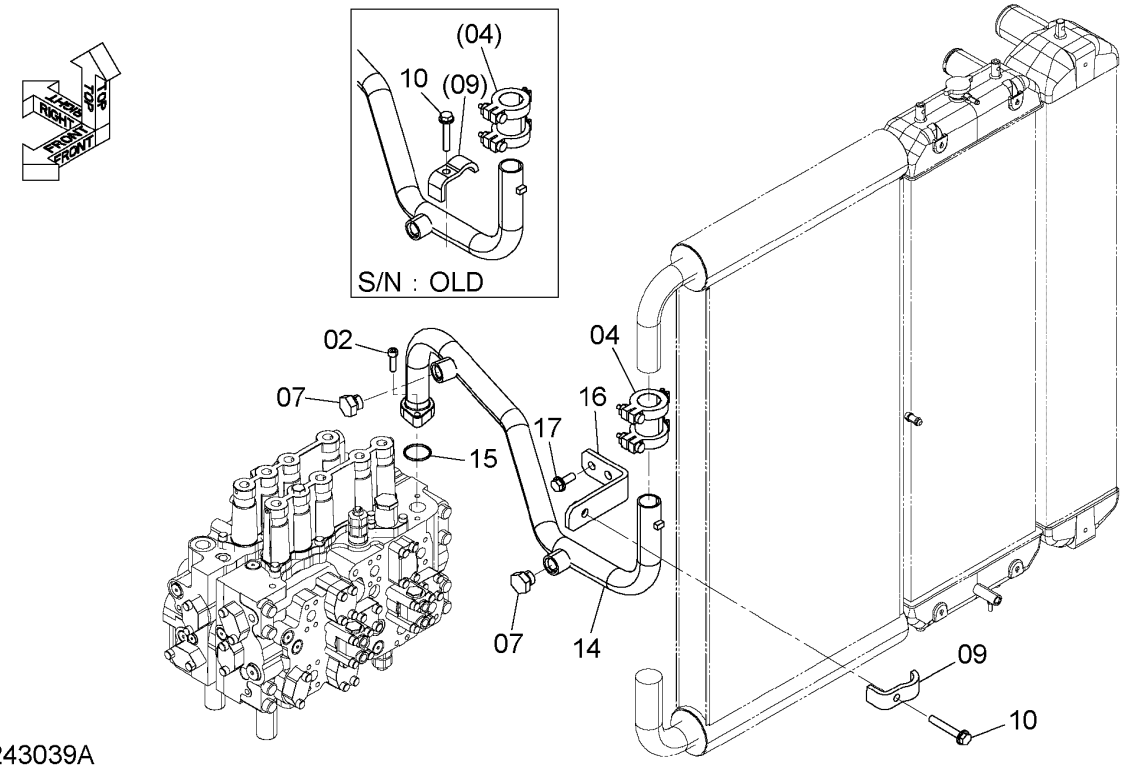

DC9243039A

RETURN PIPING (2)
リターン配管 (2)

Applicable Model (適用機種):200, 210, 210_EU, H, K
Mark(記号): -
Serial No.(適用号機):<200><210><H><K>:200001-, <210_EU>:600001-

ITEM 符号	PART NO. 部品番号	PART NAME	部 品 名	Q'TY 数量	S.C サービス コード	SERIAL NO. 適用号機	ICA 互換性	REPLACEABLE PART 代替部品 PART NO. 部品番号	REPLACEABLE PART 代替部品 Q'TY 数量
02	J781035	BOLT;SOCKET	ボルト;ソケット	2					
04	4069801	COUPLING	カップリング	1		-D11/06	Y	4712341	1
04	4712341	COUPLING;PIPE	カップリング;パイプ	1		D11/07-			
07	A885006	PLUG	プラグ	2					
07A	4506424	* O-RING	* Oーリング	1					
09	4053698	CLAMP;PIPE	クランプ;パイプ	1					
10	J271270	BOLT;SEMS	ボルト;セムス	1	D	200,210,H,K: -221274 210_EU: -603034			
10A	J901270	* BOLT	* ボルト	1					
10B	J222012	* WASHER	* ワッシャ	1					
10	J271280	BOLT;SEMS	ボルト;セムス	1	D	200,210,H,K: 221275- 210_EU: 603035-			
10A	J901280	* BOLT	* ボルト	1					
10B	J222012	* WASHER	* ワッシャ	1					
14	8101916	PIPE;RETURN	パイプ;リターン	1					
15	A811045	O-RING	Oーリング	1					
16	YA40005901	BRACKET	ブラケット	1		200,210,H,K: 221275- 210_EU: 603035-			
17	J271235	BOLT;SEMS	ボルト;セムス	2	D	200,210,H,K: 221275- 210_EU: 603035-			
17A	J901235	* BOLT	* ボルト	1					
17B	J222012	* WASHER	* ワッシャ	1					

RETURN PIPING (2)
リターン配管 (2)

Applicable Model (適用機種):LCN, LCN_EU, N, N_EU
Mark(記号): -
Serial No.(適用号機):<LCN><N>:200001-, <LCN_EU><N_EU>:600001-

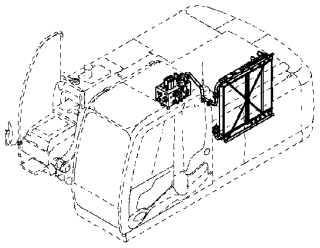

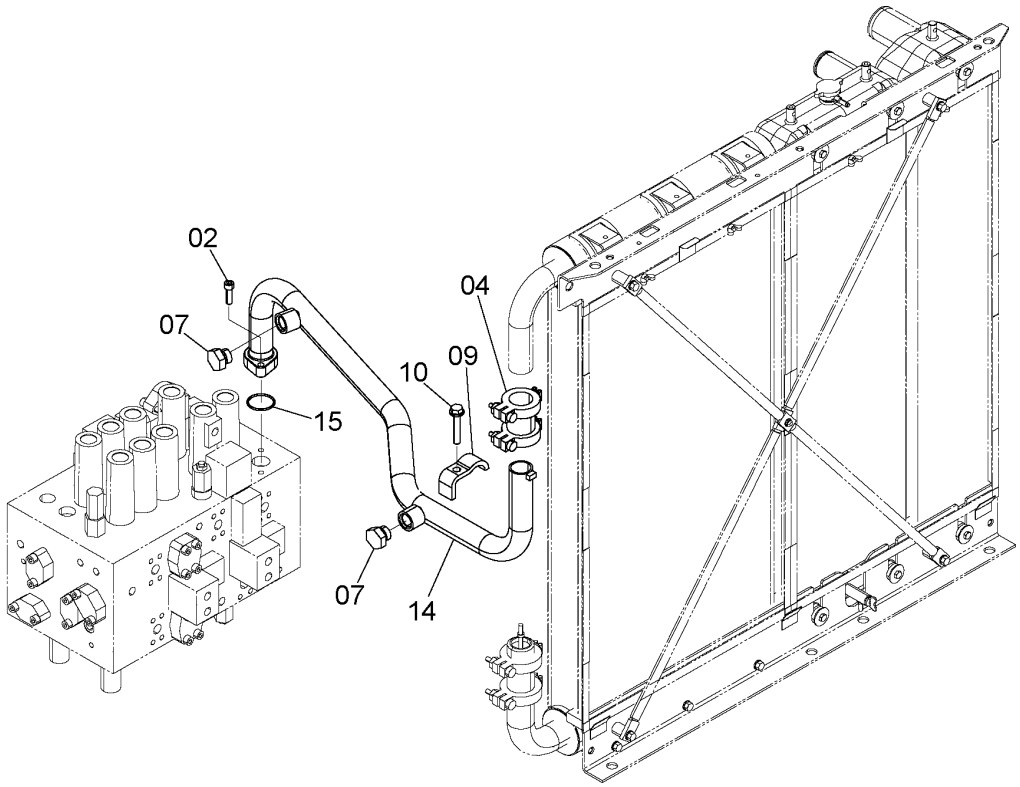

9256443

ITEM 符号	PART NO. 部品番号	PART NAME	部 品 名	Q'TY 数量	S.C サービス コード	SERIAL NO. 適用号機	ICA 互換性	REPLACEABLE PART 代替部品 PART NO. 部品番号	REPLACEABLE PART 代替部品 Q'TY 数量
02	J781035	BOLT;SOCKET	ボルト;ソケット	2					
04	4069801	COUPLING	カップリング	1		-D11/06	Y	4712341	1
04	4712341	COUPLING;PIPE	カップリング;パイプ	1		D11/07-			
07	A885006	PLUG	プラグ	2					
07A	4506424	* O-RING	* O-リング	1					
09	4053698	CLAMP;PIPE	クランプ;パイプ	1					
10	J271270	BOLT;SEMS	ボルト;セムス	1	D				
10A	J901270	* BOLT	* ボルト	1					
10B	J222012	* WASHER	* ワッシャ	1					
14	8102722	PIPE;RETURN	パイプ;リターン	1					
15	A811045	O-RING	O-リング	1					

DRAIN PIPING
ドレン配管

Applicable Model (適用機種):200, 210, 210_EU, H, K
Mark(記号): -
Serial No.(適用号機):<200><210><H><K>:200001-, <210_EU>:600001-

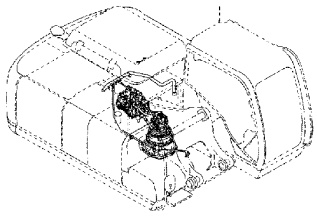

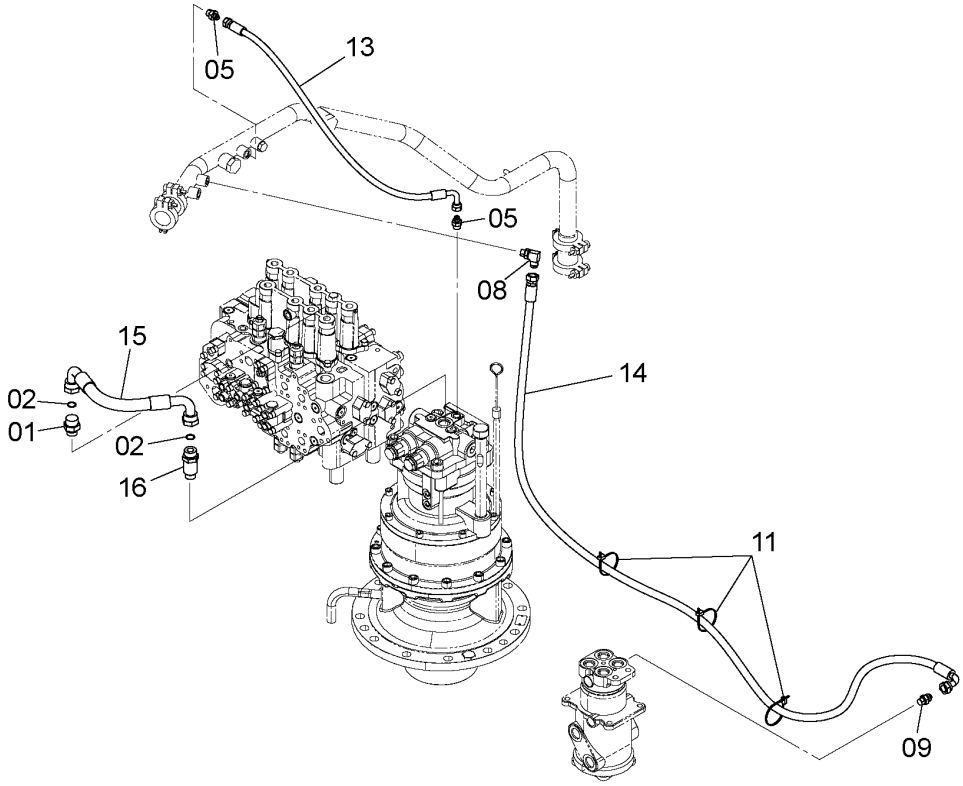

9248288

ITEM 符号	PART NO. 部品番号	PART NAME	部　品　名	Q'TY 数量	S.C ｻｰﾋﾞｽｺｰﾄﾞ	SERIAL NO. 適用号機	ICA 互換性	REPLACEABLE PART 代替部品	
								PART NO. 部品番号	Q'TY 数量
01	A853166	ADAPTER;S	ｱﾀﾞﾌﾟﾀ;S	1					
01A	4506424	* O-RING	* O-ﾘﾝｸﾞ	1					
02	4187308	O-RING	O-ﾘﾝｸﾞ	2					
05	A852133	ADAPTER;S	ｱﾀﾞﾌﾟﾀ;S	2					
05A	4509180	* O-RING	* O-ﾘﾝｸﾞ	1					
08	A852334	ELBOW;S	ｴﾙﾎﾞ;S	1					
08A	4509180	* O-RING	* O-ﾘﾝｸﾞ	1					
09	A852134	ADAPTER;S	ｱﾀﾞﾌﾟﾀ;S	1					
09A	4509180	* O-RING	* O-ﾘﾝｸﾞ	1					
11	4055312	CLIP;BAND	ｸﾘｯﾌﾟ;ﾊﾞﾝﾄﾞ	3					
13	4453023	HOSE	ﾎｰｽ	1					
14	4334456	HOSE	ﾎｰｽ	1					
15	4656682	HOSE	ﾎｰｽ	1					
16	4189539	ADAPTER;S	ｱﾀﾞﾌﾟﾀ;S	1					
16A	4506424	* O-RING	* O-ﾘﾝｸﾞ	1					

DRAIN PIPING
ドレン配管

Applicable Model (適用機種):LCN, LCN_EU, N, N_EU
Mark(記号): -
Serial No.(適用号機):<LCN><N>:200001-, <LCN_EU><N_EU>:600001-

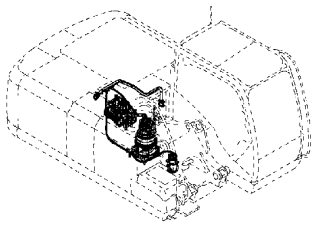

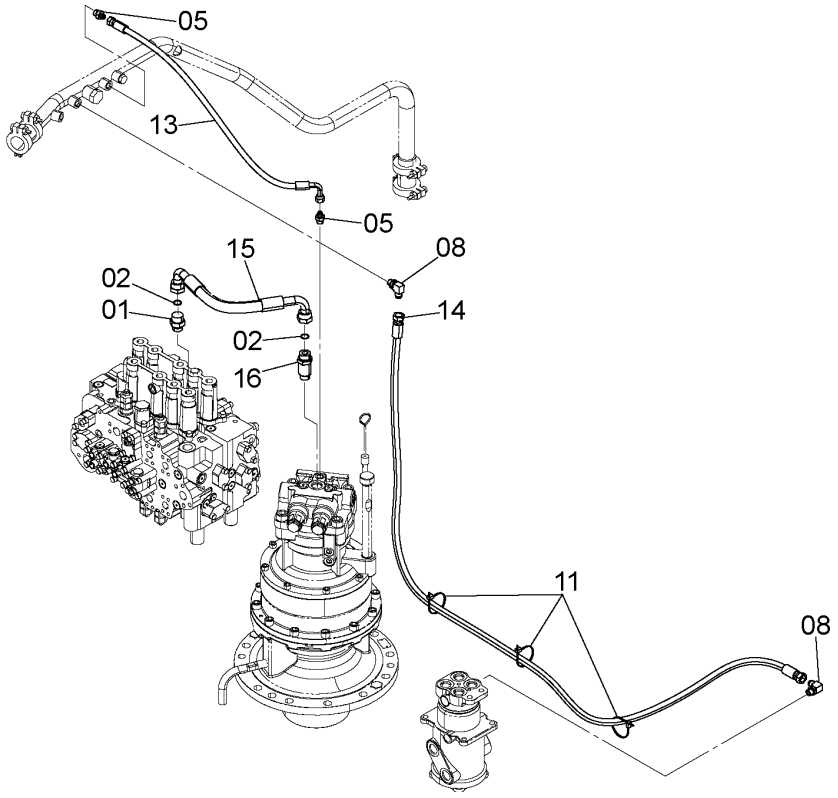

9256948

ITEM 符号	PART NO. 部品番号	PART NAME	部 品 名	Q'TY 数量	S.C サービス コード	SERIAL NO. 適用号機	ICA 互換性	REPLACEABLE PART 代替部品 PART NO. 部品番号	REPLACEABLE PART 代替部品 Q'TY 数量
01	A853166	ADAPTER;S	ｱﾀﾞﾌﾟﾀ;S	1					
01A	4506424	* O-RING	* Oﾘﾝｸﾞ	1					
02	4187308	O-RING	Oﾘﾝｸﾞ	2					
05	A852133	ADAPTER;S	ｱﾀﾞﾌﾟﾀ;S	2					
05A	4509180	* O-RING	* Oﾘﾝｸﾞ	1					
08	A852334	ELBOW;S	ｴﾙﾎﾞ;S	2					
08A	4509180	* O-RING	* Oﾘﾝｸﾞ	1					
11	4055312	CLIP;BAND	ｸﾘｯﾌﾟ;ﾊﾞﾝﾄﾞ	3					
13	4453023	HOSE	ﾎｰｽ	1					
14	4375313	HOSE	ﾎｰｽ	1					
15	4656682	HOSE	ﾎｰｽ	1					
16	4189539	ADAPTER;S	ｱﾀﾞﾌﾟﾀ;S	1					
16A	4506424	* O-RING	* Oﾘﾝｸﾞ	1					

MAIN PIPING (1)
メイン配管 (1)

Applicable Model (適用機種):200, 210, H, K
Mark(記号): -
Serial No.(適用号機):<200><210><H><K>:200001-200012, 200029-200032, 200050

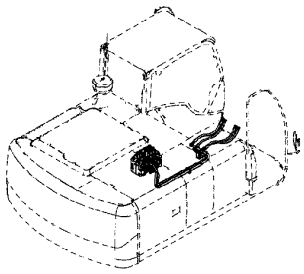

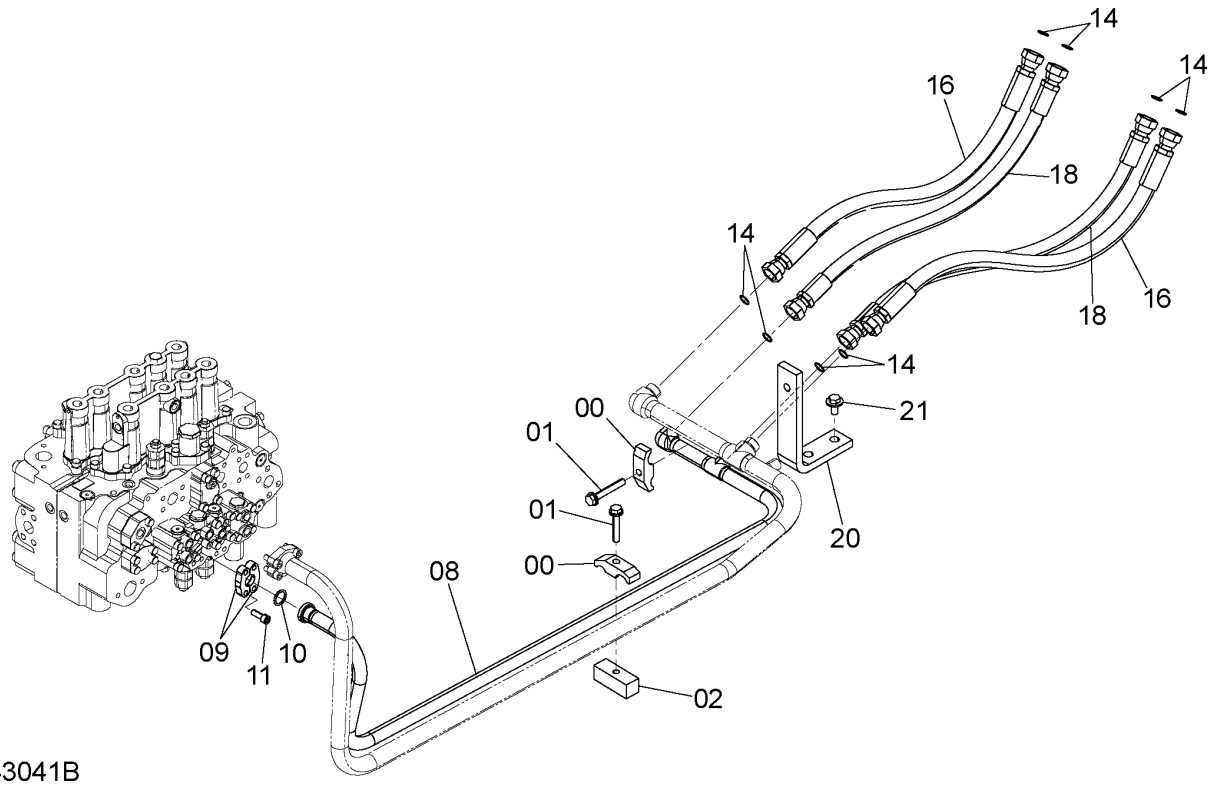

9243041B

ITEM 符号	PART NO. 部品番号	PART NAME	部 品 名	Q'TY 数量	S.C サービス コード	SERIAL NO. 適用号機	ICA 互換性	REPLACEABLE PART 代替部品 PART NO. 部品番号	REPLACEABLE PART 代替部品 Q'TY 数量
00	4153488	CLAMP;PIPE	ｸﾗﾝﾌﾟ;ﾊﾟｲﾌﾟ	2					
01	J271270	BOLT;SEMS	ﾎﾞﾙﾄ;ｾﾑｽ	2	D				
01A	J901270	* BOLT	* ﾎﾞﾙﾄ	1					
01B	J222012	* WASHER	* ﾜｯｼｬ	1					
02	4209157	SEAT;SCREW	ｼｰﾄ;ｽｸﾘｭ	1					
08	8098305	PIPE	ﾊﾟｲﾌﾟ	1					
09	986910	FLANGE;SPLIT	ﾌﾗﾝｼﾞ;ｽﾌﾟﾘｯﾄ	2					
10	971489	O-RING	O-ﾘﾝｸﾞ	1					
11	J781030	BOLT;SOCKET	ﾎﾞﾙﾄ;ｿｹｯﾄ	4					
14	4187308	O-RING	O-ﾘﾝｸﾞ	8					
16	4614162	HOSE	ﾎｰｽ	2					
18	4642488	HOSE	ﾎｰｽ	2					
20	4417635	SUPPORT	ｻﾎﾟｰﾄ	1					
21	J281230	BOLT;SEMS	ﾎﾞﾙﾄ;ｾﾑｽ	2	D				
21A	J901230	* BOLT	* ﾎﾞﾙﾄ	1					
21B	4249324	* WASHER	* ﾜｯｼｬ	1					

MAIN PIPING (1)
メイン配管 (1)

Applicable Model (適用機種):200, 210, 210_EU, H, K
Mark(記号): -
Serial No.(適用号機):<200><210><H><K>:200013-200014, 200026-200028,
200033-200049, 200051-, <210_EU>:600001-

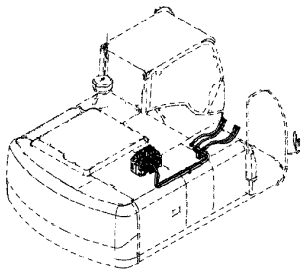

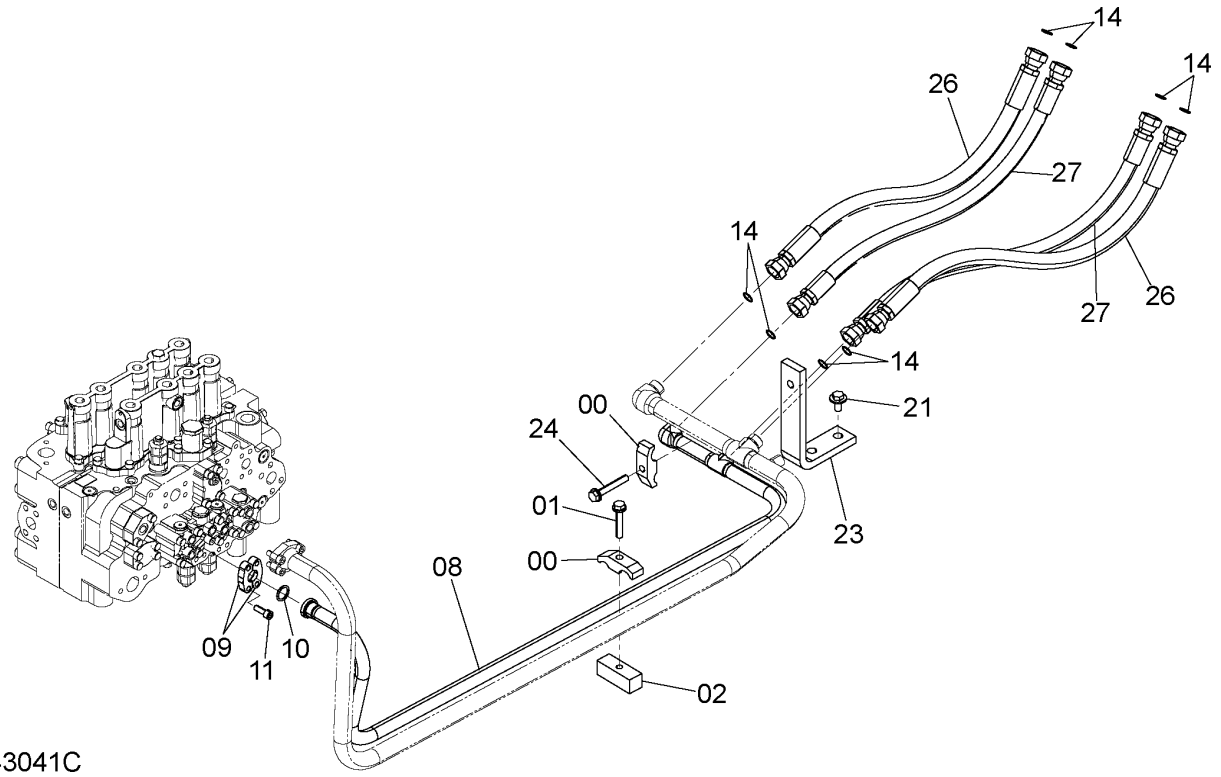

9243041C

ITEM 符号	PART NO. 部品番号	PART NAME	部 品 名	Q'TY 数量	S.C サービス コード	SERIAL NO. 適用号機	ICA 互換性	REPLACEABLE PART 代替部品 PART NO. 部品番号	REPLACEABLE PART 代替部品 Q'TY 数量
00	4153488	CLAMP;PIPE	ｸﾗﾝﾌﾟ;ﾊﾟｲﾌﾟ	2					
01	J271270	BOLT;SEMS	ﾎﾞﾙﾄ;ｾﾑｽ	1	D				
01A	J901270	* BOLT	* ﾎﾞﾙﾄ	1					
01B	J222012	* WASHER	* ﾜｯｼﾔ	1					
02	4209157	SEAT;SCREW	ｼｰﾄ;ｽｸﾘｭ	1					
08	8098305	PIPE	ﾊﾟｲﾌﾟ	1					
09	986910	FLANGE;SPLIT	ﾌﾗﾝｼﾞ;ｽﾌﾟﾘｯﾄ	2					
10	971489	O-RING	O-ﾘﾝｸﾞ	1					
11	J781030	BOLT;SOCKET	ﾎﾞﾙﾄ;ｿｹｯﾄ	4					
14	4187308	O-RING	O-ﾘﾝｸﾞ	8					
21	J281230	BOLT;SEMS	ﾎﾞﾙﾄ;ｾﾑｽ	2	D				
21A	J901230	* BOLT	* ﾎﾞﾙﾄ	1					
21B	4249324	* WASHER	* ﾜｯｼﾔ	1					
23	9766968	BRACKET	ﾌﾞﾗｹｯﾄ	1					
24	J271285	BOLT;SEMS	ﾎﾞﾙﾄ;ｾﾑｽ	1	D				
24A	J901285	* BOLT	* ﾎﾞﾙﾄ	1					
24B	J222012	* WASHER	* ﾜｯｼﾔ	1					
26	4661965	HOSE	ﾎｰｽ	2					
27	4660944	HOSE	ﾎｰｽ	2					

MAIN PIPING (1)
メイン配管 (1)

Applicable Model (適用機種):LCN, LCN_EU, N, N_EU
Mark(記号): -
Serial No.(適用号機):<LCN><N>:200001-, <LCN_EU><N_EU>:600001-

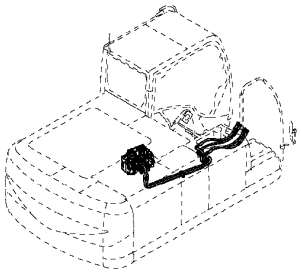

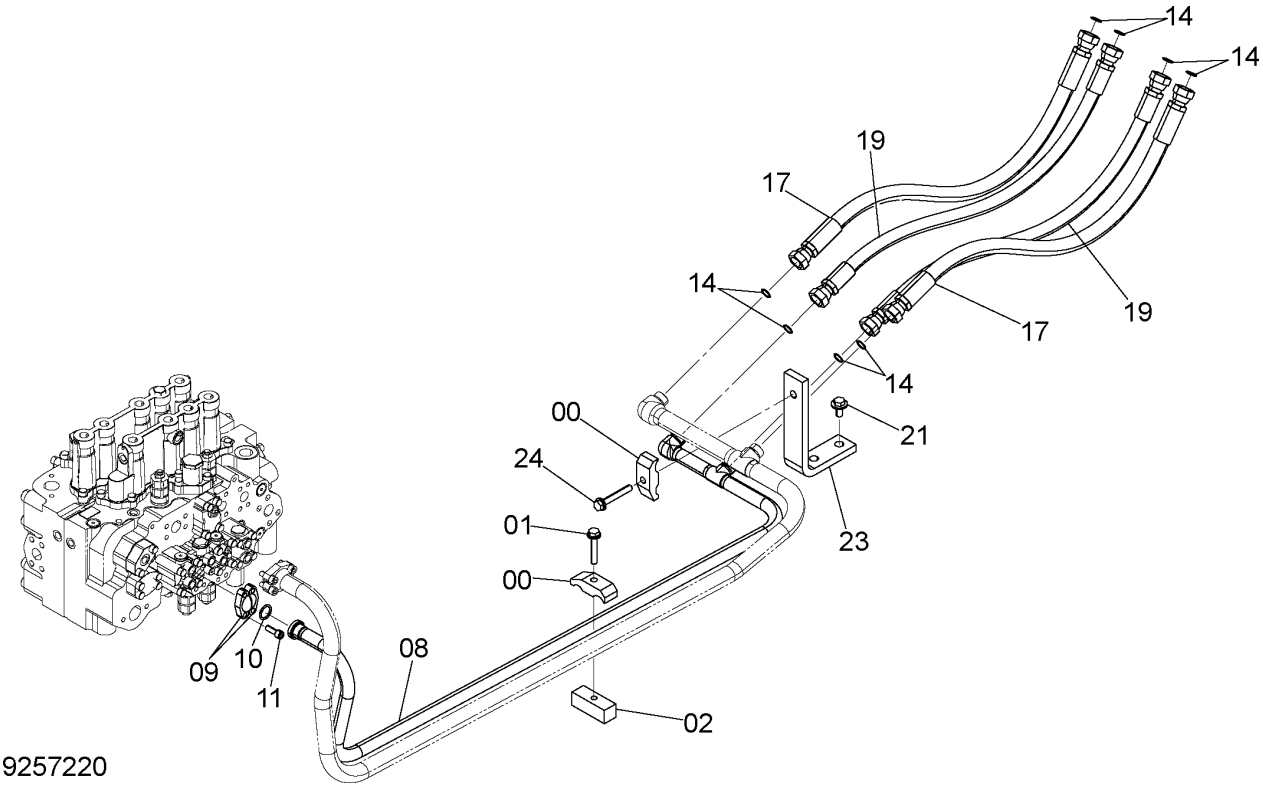

ITEM 符号	PART NO. 部品番号	PART NAME	部 品 名	Q'TY 数量	S.C サービスコード	SERIAL NO. 適用号機	ICA 互換性	REPLACEABLE PART 代替部品 PART NO. 部品番号	REPLACEABLE PART 代替部品 Q'TY 数量
00	4153488	CLAMP;PIPE	ｸﾗﾝﾌﾟ;ﾊﾟｲﾌﾟ	2					
01	J271270	BOLT;SEMS	ﾎﾞﾙﾄ;ｾﾑｽ	1	D				
01A	J901270	* BOLT	* ﾎﾞﾙﾄ	1					
01B	J222012	* WASHER	* ﾜｯｼｬ	1					
02	4209157	SEAT;SCREW	ｼｰﾄ;ｽｸﾘｭ	1					
08	8102930	PIPE	ﾊﾟｲﾌﾟ	1					
09	986910	FLANGE;SPLIT	ﾌﾗﾝｼﾞ;ｽﾌﾟﾘｯﾄ	2					
10	971489	O-RING	O-ﾘﾝｸﾞ	1					
11	J781030	BOLT;SOCKET	ﾎﾞﾙﾄ;ｿｹｯﾄ	4					
14	4187308	O-RING	O-ﾘﾝｸﾞ	8					
17	4661965	HOSE	ﾎｰｽ	2					
19	4660944	HOSE	ﾎｰｽ	2					
21	J281230	BOLT;SEMS	ﾎﾞﾙﾄ;ｾﾑｽ	2	D				
21A	J901230	* BOLT	* ﾎﾞﾙﾄ	1					
21B	4249324	* WASHER	* ﾜｯｼｬ	1					
23	9766968	BRACKET	ﾌﾞﾗｹｯﾄ	1					
24	J271285	BOLT;SEMS	ﾎﾞﾙﾄ;ｾﾑｽ	1	D				
24A	J901285	* BOLT	* ﾎﾞﾙﾄ	1					
24B	J222012	* WASHER	* ﾜｯｼｬ	1					

MAIN PIPING (2)
メイン配管 (2)

Applicable Model (適用機種):200, 210, 210_EU, H, K
Mark(記号): -
Serial No.(適用号機):<200><210><H><K>:200001-, <210_EU>:600001-

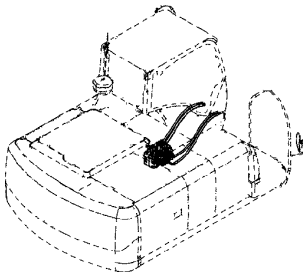

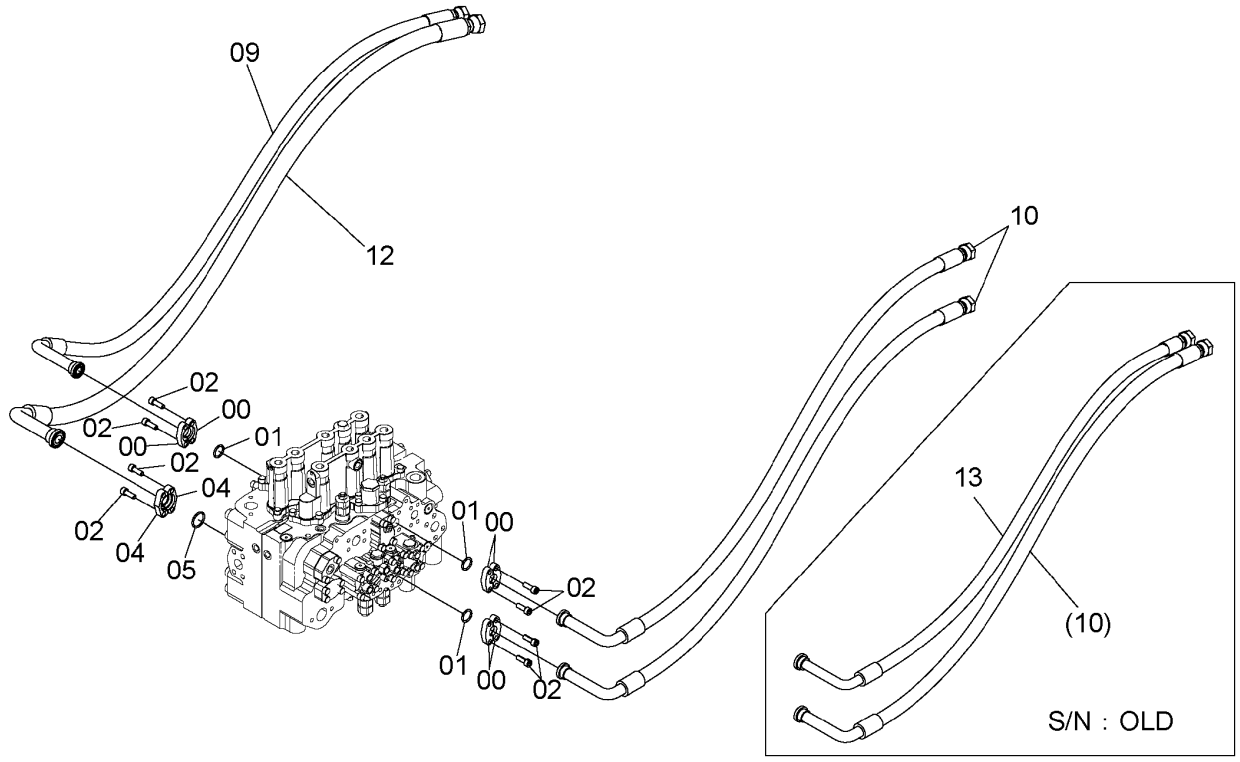

DC9243042A

MAIN PIPING (2)
メイン配管 (2)

Applicable Model (適用機種):200, 210, 210_EU, H, K
Mark(記号): -
Serial No.(適用号機):<200><210><H><K>:200001-, <210_EU>:600001-

ITEM 符号	PART NO. 部品番号	PART NAME	部 品 名	Q'TY 数量	S.C サービスコード	SERIAL NO. 適用号機	ICA 互換性	REPLACEABLE PART 代替部品 PART NO. 部品番号	REPLACEABLE PART 代替部品 Q'TY 数量
00	986910	FLANGE;SPLIT	フランジ;スプリット	6					
01	971489	O-RING	O-リング	3					
02	J781030	BOLT;SOCKET	ボルト;ソケット	12					
04	962453	FLANGE;SPLIT	フランジ;スプリット	2					
05	966993	O-RING	O-リング	1					
06	J781030	BOLT;SOCKET	ボルト;ソケット	4					
09	9234887	ASSY;HOSE	アッシ;ホース	1					
09A	4614165	* HOSE	* ホース	1					
09B	4327294	* PROTECTOR	* プロテクタ	4					
10	9244235	ASSY;HOSE	アッシ;ホース	1		-D12/12			
10A	4626738	* HOSE	* ホース	1		-D12/12			
10B	4327294	* PROTECTOR	* プロテクタ	2		-D12/12			
10	9244235	ASSY;HOSE	アッシ;ホース	2		D13/01-			
10A	4626738	* HOSE	* ホース	1		D13/01-			
10B	4327294	* PROTECTOR	* プロテクタ	2		D13/01-			
12	9264581	ASSY;HOSE	ホースアッセン	1					
12A	4639528	* HOSE	* ホース	1					
12B	4327294	* PROTECTOR	* プロテクタ	4					
13	9234888	ASSY;HOSE	アッシ;ホース	1		-D12/12	I	9244235	1
13A	4614167	* HOSE	* ホース	1		-D12/12			
13B	4327294	* PROTECTOR	* プロテクタ	4		-D12/12			

MAIN PIPING (2)
メイン配管 (2)

Applicable Model (適用機種):LCN, LCN_EU, N, N_EU
Mark(記号): -
Serial No.(適用号機):<LCN><N>:200001-, <LCN_EU><N_EU>:600001-

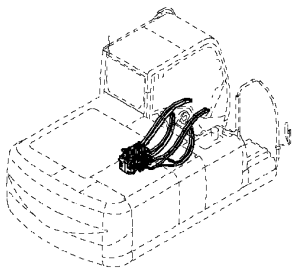

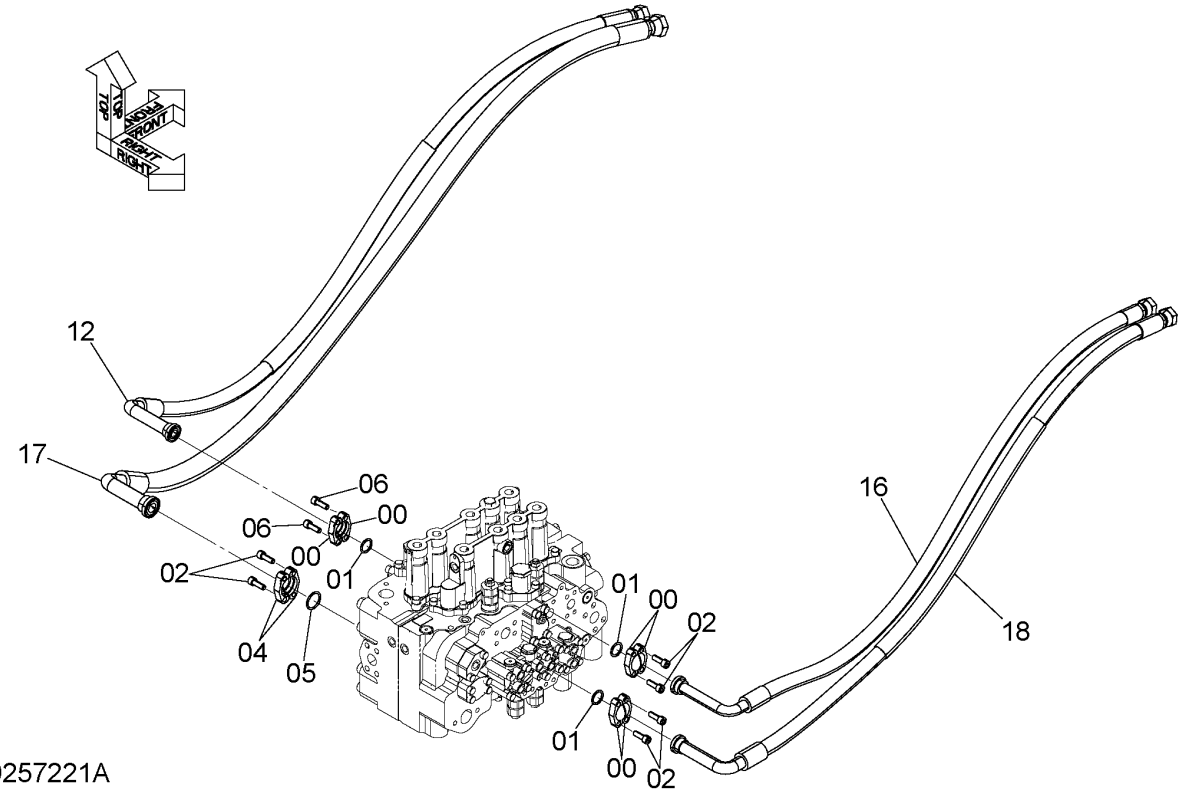

MAIN PIPING (2)
メイン配管 (2)

Applicable Model (適用機種):LCN, LCN_EU, N, N_EU
Mark(記号): -
Serial No.(適用号機):<LCN><N>:200001-, <LCN_EU><N_EU>:600001-

ITEM 符号	PART NO. 部品番号	PART NAME	部 品 名	Q'TY 数量	S.C サービスコード	SERIAL NO. 適用号機	ICA 互換性	REPLACEABLE PART 代替部品 PART NO. 部品番号	REPLACEABLE PART 代替部品 Q'TY 数量
00	986910	FLANGE;SPLIT	フランジ;スプリット	6					
01	971489	O-RING	O-リング	3					
02	J781030	BOLT;SOCKET	ボルト;ソケット	12					
04	962453	FLANGE;SPLIT	フランジ;スプリット	2					
05	966993	O-RING	O-リング	1					
06	J781030	BOLT;SOCKET	ボルト;ソケット	4					
12	9257229	ASSY;HOSE	ホースアッセン	1					
12A	4474041	* HOSE	* ホース	1					
12B	4327294	* PROTECTOR	* プロテクタ	2					
16	9272408	ASSY;HOSE	ホースアッセン	1					
16A	4331598	* HOSE	* ホース	1					
16B	4327294	* PROTECTOR	* プロテクタ	3					
17	9270720	ASSY;HOSE	ホースアッセン	1		-600649	I	9283691	1
17A	4662315	* HOSE	* ホース	1		-600649			
17B	4327294	* PROTECTOR	* プロテクタ	4		-600649			
17	9283691	ASSY;HOSE	ホースアッセン	1		600650-			
17A	4645629	* HOSE	* ホース	1		600650-			
17B	4327294	* PROTECTOR	* プロテクタ	4		600650-			
18	9257230	ASSY;HOSE	ホースアッセン	1		-601963	I	9292189	1
18A	4645635	* HOSE	* ホース	1		-601963			
18B	4327294	* PROTECTOR	* プロテクタ	2		-601963			
18	9292189	ASSY;HOSE	ホースアッセン	1		601964-			
18A	4686001	* HOSE	* ホース	1		601964-			
18B	4327294	* PROTECTOR	* プロテクタ	2		601964-			

MAIN PIPING (3)
メイン配管 (3)

Applicable Model (適用機種):200, 210, 210_EU, H, K
Mark(記号): -
Serial No.(適用号機):<200><210><H><K>:200001-, <210_EU>:600001-

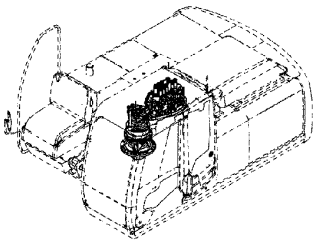

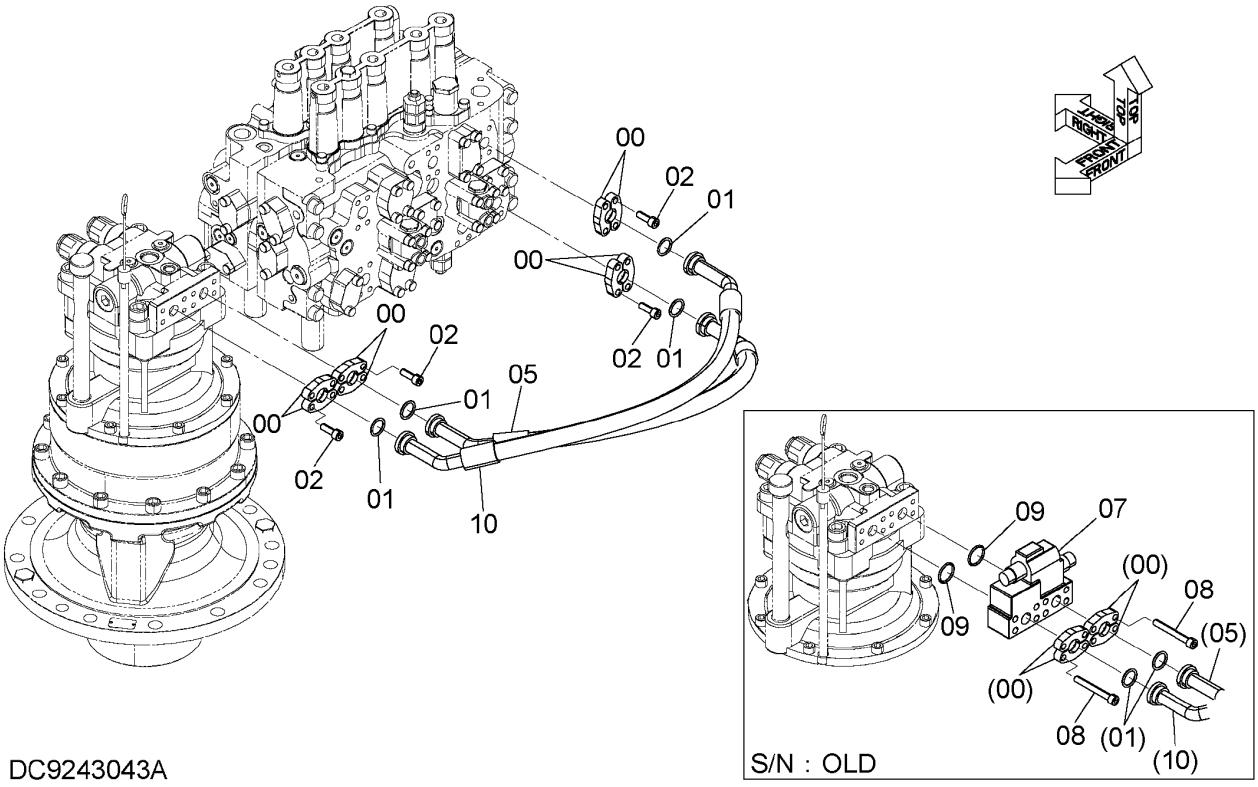

DC9243043A

MAIN PIPING (3)
メイン配管 (3)

Applicable Model (適用機種):200, 210, 210_EU, H, K
Mark(記号): -
Serial No.(適用号機):<200><210><H><K>:200001-, <210_EU>:600001-

ITEM 符号	PART NO. 部品番号	PART NAME	部 品 名	Q'TY 数量	S.C サービス コード	SERIAL NO. 適用号機	ICA 互換性	REPLACEABLE PART 代替部品 PART NO. 部品番号	REPLACEABLE PART 代替部品 Q'TY 数量
00	986910	FLANGE;SPLIT	フランジ;スプリット	8					
01	971489	O-RING	O-リング	4					
02	J781030	BOLT;SOCKET	ボルト;ソケット	8		200,210,H,K: -219491 210_EU: -D11/09			
02	J781030	BOLT;SOCKET	ボルト;ソケット	16		200,210,H,K: 219492- 210_EU: D11/10-			
05	4626739	HOSE	ホース	1					
07	4644566	VALVE	バルブ	1	H	200,210,H,K: -219491 210_EU: -D11/09			
08	J781080	BOLT;SOCKET	ボルト;ソケット	8		200,210,H,K: -219491 210_EU: -D11/09			
09	A811030	O-RING	O-リング	2		200,210,H,K: -219491 210_EU: -D11/09			
10	4660220	HOSE	ホース	1					

MAIN PIPING (3)
メイン配管 (3)

Applicable Model (適用機種):LCN, LCN_EU, N, N_EU
Mark(記号): -
Serial No.(適用号機):<LCN><N>:200001-, <LCN_EU><N_EU>:600001-

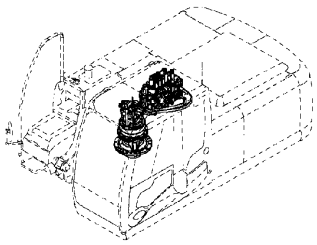

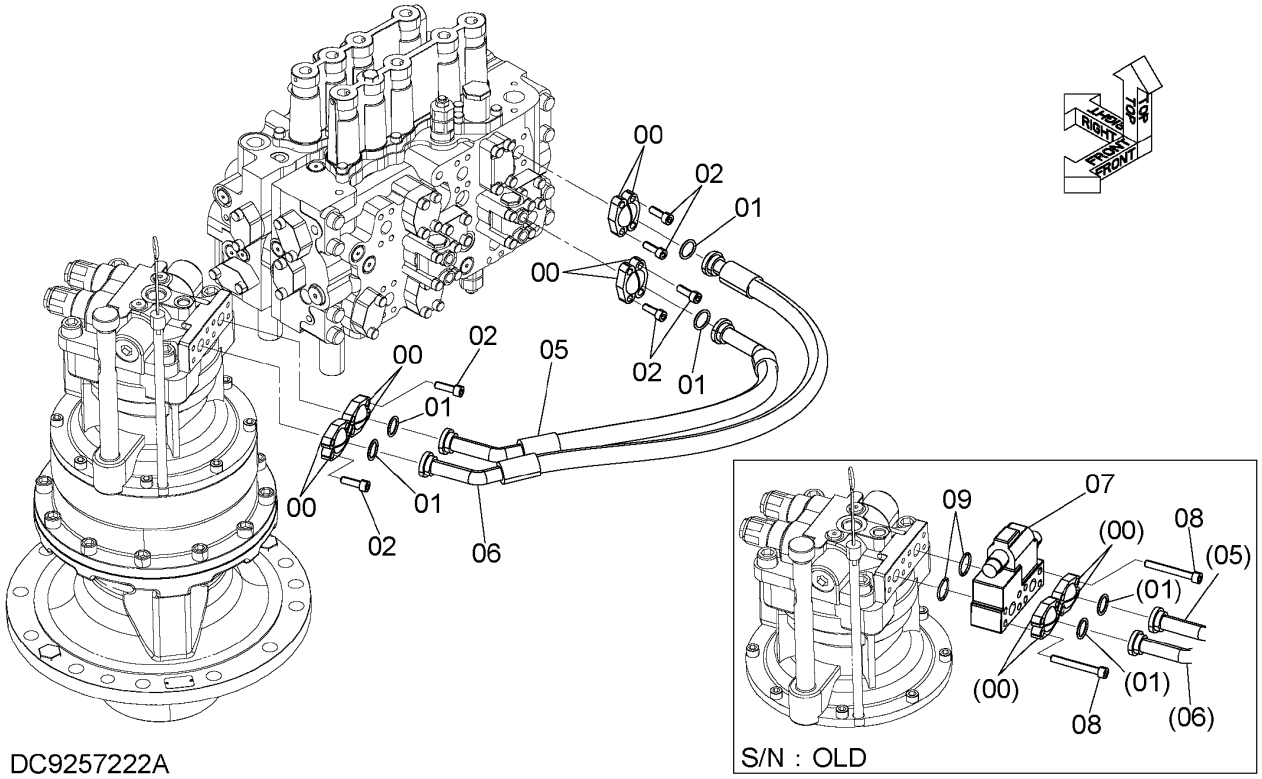

DC9257222A

ITEM 符号	PART NO. 部品番号	PART NAME	部 品 名	Q'TY 数量	S.C サービス コード	SERIAL NO. 適用号機	ICA 互換性	REPLACEABLE PART 代替部品 PART NO. 部品番号	REPLACEABLE PART 代替部品 Q'TY 数量
00	986910	FLANGE;SPLIT	フランジ;スプリット	8					
01	971489	O-RING	O-リング	4					
02	J781030	BOLT;SOCKET	ボルト;ソケット	8		-D11/09			
02	J781030	BOLT;SOCKET	ボルト;ソケット	16		D11/10-			
05	4645632	HOSE	ホース	1					
06	4466520	HOSE	ホース	1		-D06/07	I	4672351	1
06	4672351	HOSE	ホース	1		D06/08-			
07	4644566	VALVE	バルブ	1	H	-D11/09			
08	J781080	BOLT;SOCKET	ボルト;ソケット	8		-D11/09			
09	A811030	O-RING	O-リング	2		-D11/09			

MAIN PIPING (4)
メイン配管 (4)

Applicable Model (適用機種):200, 210, 210_EU, H, K
Mark(記号): -
Serial No.(適用号機):<200><210><H><K>:200001-, <210_EU>:600001-

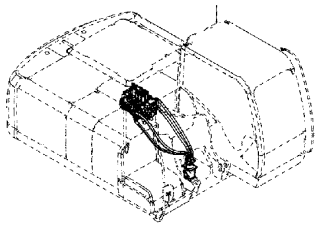

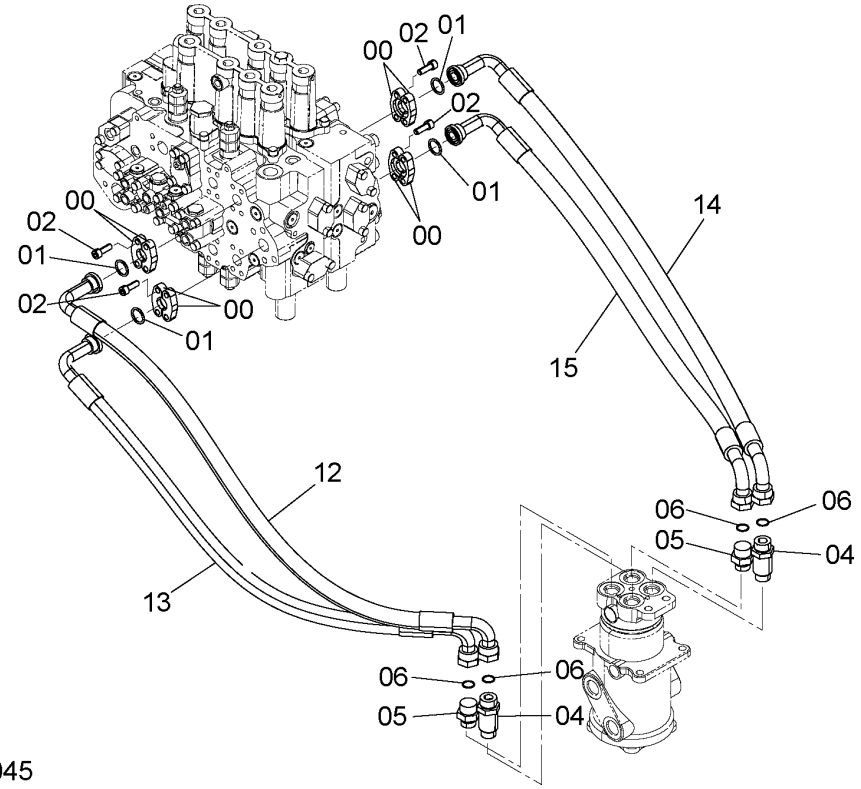

9243045

ITEM 符号	PART NO. 部品番号	PART NAME	部 品 名	Q'TY 数量	S.C サービスコード	SERIAL NO. 適用号機	ICA 互換性	REPLACEABLE PART 代替部品 PART NO. 部品番号	REPLACEABLE PART 代替部品 Q'TY 数量
00	986910	FLANGE;SPLIT	フランジ;スプリット	8					
01	971489	O-RING	O-リング	4					
02	J781030	BOLT;SOCKET	ボルト;ソケット	16					
04	4189539	ADAPTER;S	アダプタ;S	2					
04A	4506424	* O-RING	* O-リング	1					
05	A853166	ADAPTER;S	アダプタ;S	2					
05A	4506424	* O-RING	* O-リング	1					
06	4187308	O-RING	O-リング	4					
12	9268626	HOSE ASS'Y	ホース アッセン	1					
12A	4626740	* HOSE	* ホース	1					
12B	4327294	* PROTECTOR	* プロテクタ	1					
13	9268625	HOSE ASS'Y	ホース アッセン	1					
13A	4626741	* HOSE	* ホース	1					
13B	4327294	* PROTECTOR	* プロテクタ	1					
14	9268627	HOSE ASS'Y	ホース アッセン	1					
14A	4626742	* HOSE	* ホース	1					
14B	4327294	* PROTECTOR	* プロテクタ	1					
15	9268628	HOSE ASS'Y	ホース アッセン	1					
15A	4626743	* HOSE	* ホース	1					
15B	4327294	* PROTECTOR	* プロテクタ	1					

MAIN PIPING (4)
メイン配管 (4)

Applicable Model (適用機種):LCN, LCN_EU, N, N_EU
Mark(記号): -
Serial No.(適用号機):<LCN><N>:200001-, <LCN_EU><N_EU>:600001-

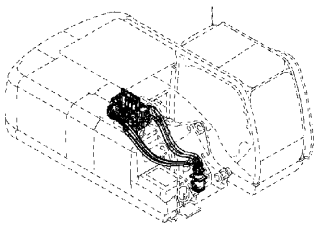

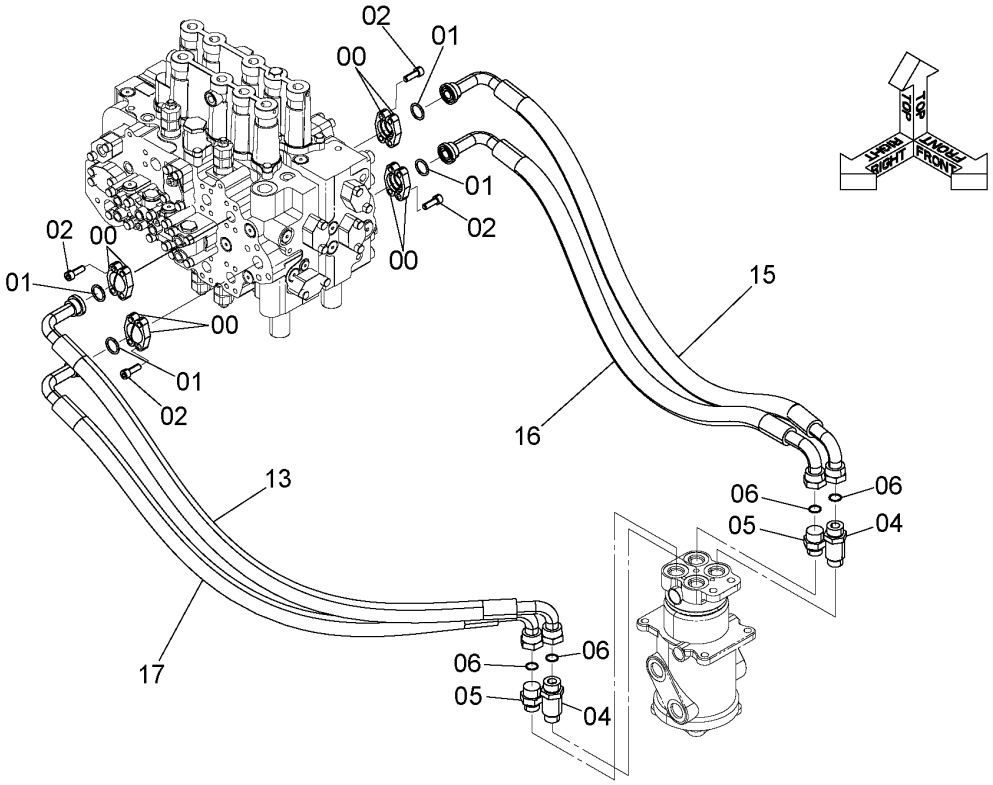

DC9257223A

ITEM 符号	PART NO. 部品番号	PART NAME	部 品 名	Q'TY 数量	S.C サービス コード	SERIAL NO. 適用号機	ICA 互換性	REPLACEABLE PART 代替部品 PART NO. 部品番号	REPLACEABLE PART 代替部品 Q'TY 数量
00	986910	FLANGE;SPLIT	フランジ;スプリット	8					
01	971489	O-RING	O-リング	4					
02	J781030	BOLT;SOCKET	ボルト;ソケット	16					
04	4189539	ADAPTER;S	アダプタ;S	2					
04A	4506424	* O-RING	* O-リング	1					
05	A853166	ADAPTER;S	アダプタ;S	2					
05A	4506424	* O-RING	* O-リング	1					
06	4187308	O-RING	O-リング	4					
13	9270505	ASSY;HOSE	ホースアッセン	1					
13A	4645631	* HOSE	* ホース	1					
13B	4327294	* PROTECTOR	* プロテクタ	3					
15	9270506	ASSY;HOSE	ホースアッセン	1					
15A	4345633	* HOSE	* ホース	1					
15B	4327294	* PROTECTOR	* プロテクタ	3					
16	9270507	ASSY;HOSE	ホースアッセン	1					
16A	4645634	* HOSE	* ホース	1					
16B	4327294	* PROTECTOR	* プロテクタ	3					
17	9292190	ASSY;HOSE	ホースアッセン	1					
17A	4686002	* HOSE	* ホース	1					
17B	4327294	* PROTECTOR	* プロテクタ	3					

BOOM BOTTOM PIPING
ブームボトム配管

Applicable Model (適用機種):200, 210, 210_EU, H, K
Mark(記号): -
Serial No.(適用号機):<200><210><H><K>:200001-, <210_EU>:600001-

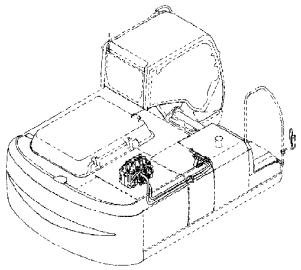

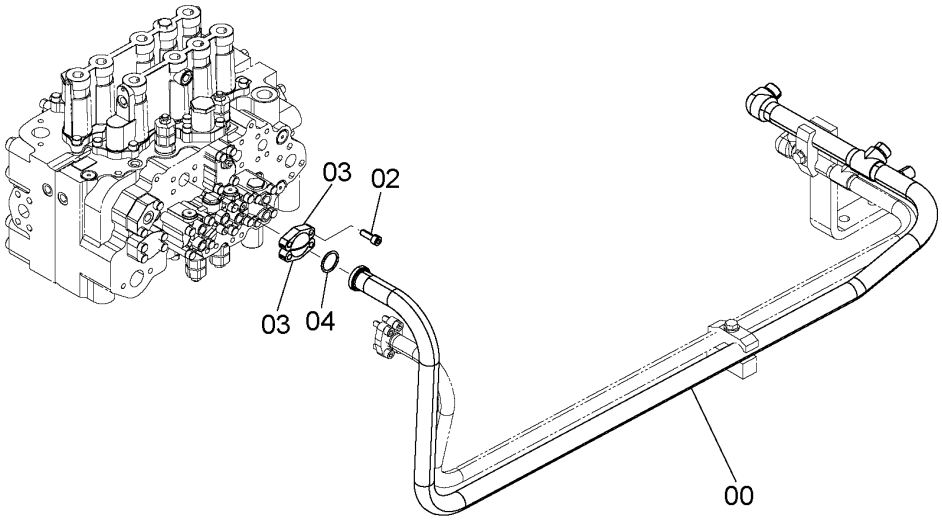

9243046

ITEM 符号	PART NO. 部品番号	PART NAME	部 品 名	Q'TY 数量	S.C ｻｰﾋﾞｽｺｰﾄﾞ	SERIAL NO. 適用号機	ICA 互換性	REPLACEABLE PART 代替部品	
								PART NO. 部品番号	Q'TY 数量
00	8098306	PIPE	ﾊﾟｲﾌﾟ	1					
02	J781030	BOLT;SOCKET	ﾎﾞﾙﾄ;ｿｹｯﾄ	4					
03	962453	FLANGE;SPLIT	ﾌﾗﾝｼﾞ;ｽﾌﾟﾘｯﾄ	2					
04	966993	O-RING	O-ﾘﾝｸﾞ	1					

BOOM BOTTOM PIPING
ブームボトム配管

Applicable Model (適用機種):LCN, LCN_EU, N, N_EU
Mark(記号): -
Serial No.(適用号機):<LCN><N>:200001-, <LCN_EU><N_EU>:600001-

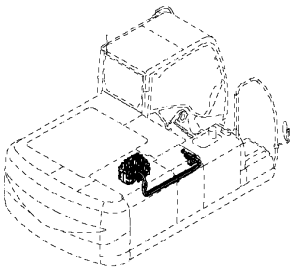

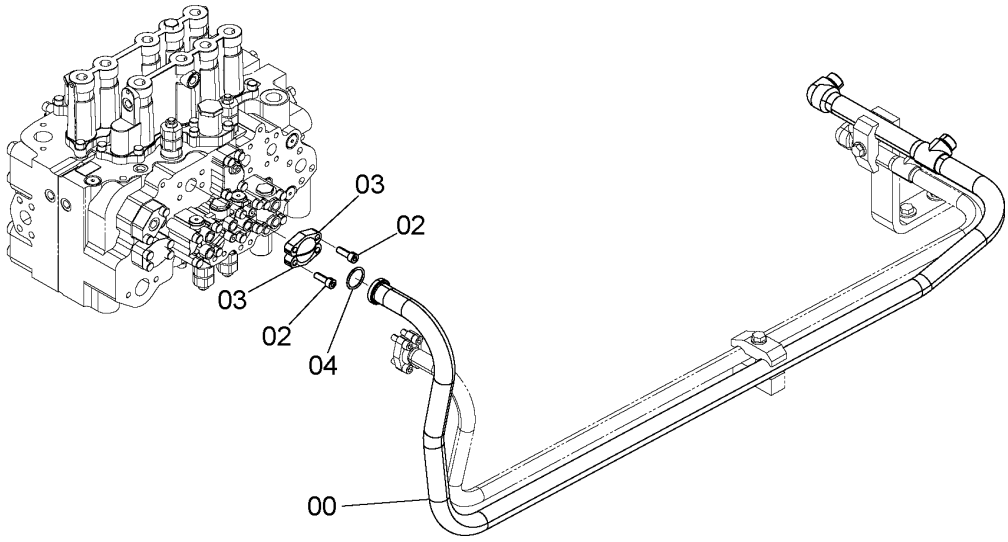

9256093

ITEM 符号	PART NO. 部品番号	PART NAME	部 品 名	Q'TY 数量	S.C サービス コード	SERIAL NO. 適用号機	ICA 互換性	REPLACEABLE PART 代替部品 PART NO. 部品番号	REPLACEABLE PART 代替部品 Q'TY 数量
00	8102990	PIPE	パイプ	1					
02	J781030	BOLT;SOCKET	ボルト;ソケット	4					
03	962453	FLANGE;SPLIT	フランジ;スプリット	2					
04	966993	O-RING	O-リング	1					

SIDE BRANCH PIPING
サイドブランチ配管

Applicable Model (適用機種): -
Mark(記号): -
Serial No.(適用号機):<200><210><H><K><LCN><N>:200001-,
<210_EU><LCN_EU><N_EU>:600001-

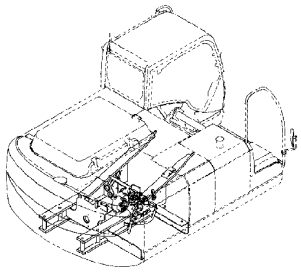

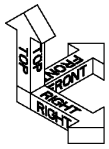

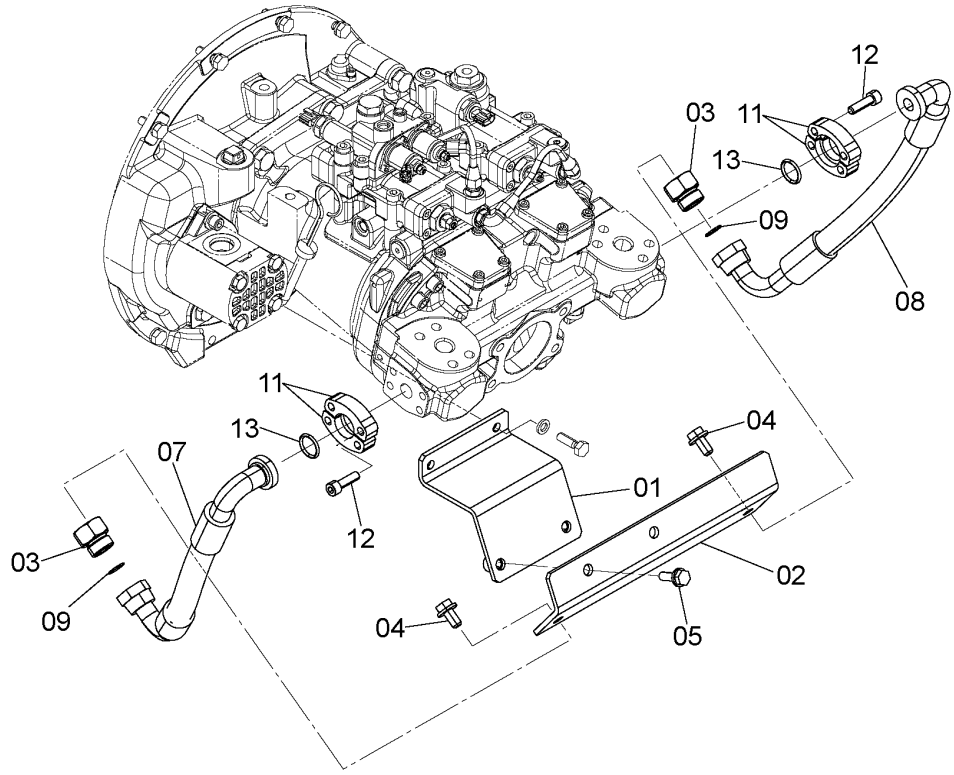

DC9264785A

ITEM 符号	PART NO. 部品番号	PART NAME	部 品 名	Q'TY 数量	S.C サービス コード	SERIAL NO. 適用号機	ICA 互換性	REPLACEABLE PART 代替部品 PART NO. 部品番号	REPLACEABLE PART 代替部品 Q'TY 数量
01	8105162	BRACKET	ブラケット	1		-D07/02	Y	8112496	1
01	8112496	BRACKET	ブラケット	1		D07/03-			
02	3108110	BRACKET	ブラケット	1					
03	4204882	PLUG	プラグ	2					
04	J271225	BOLT;SEMS	ボルト;セムス	2	D				
04A	J901225	* BOLT	* ボルト	1					
04B	J222012	* WASHER	* ワッシャ	1					
05	J271035	BOLT;SEMS	ボルト;セムス	2	D				
05A	J901035	* BOLT	* ボルト	1					
05B	J222010	* WASHER	* ワッシャ	1					
07	4655323	HOSE	ホース	1					
08	4655324	HOSE	ホース	1					
09	4187308	O-RING	O-リング	2					
11	4506459	FLANGE;SPLIT	フランジ;スプリット	4					
12	J781035	BOLT;SOCKET	ボルト;ソケット	8					
13	971489	O-RING	O-リング	2					

CONTROL LEVER (FRONT, SWING)
操作レバー（フロント、旋回）

Applicable Model (適用機種):200, H, K
Mark(記号): -
Serial No.(適用号機):<200><H><K>:200001-

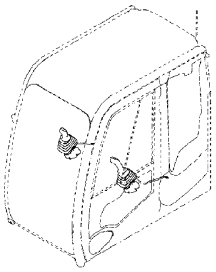

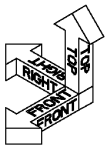

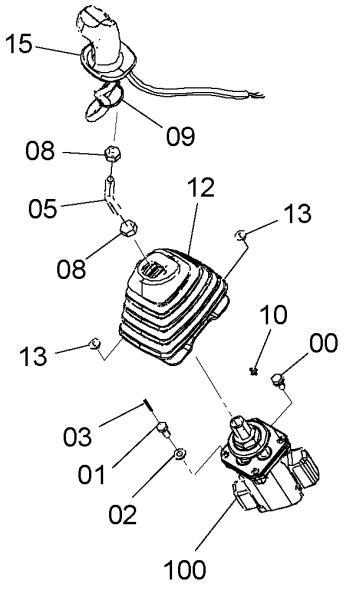

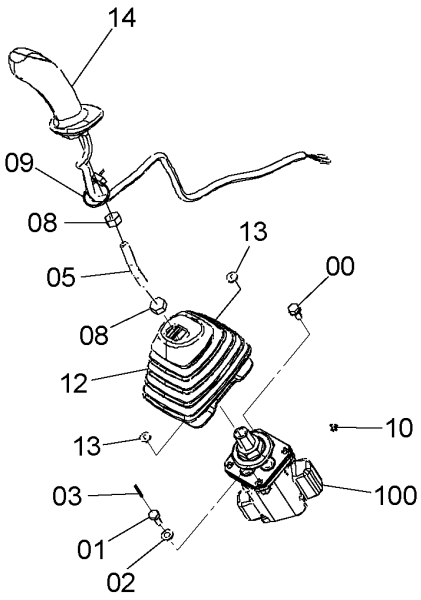

DC9260445B

CONTROL LEVER (FRONT, SWING)
操作レバー（フロント、旋回）

Applicable Model (適用機種):200, H, K
Mark(記号): -
Serial No.(適用号機):<200><H><K>:200001-

ITEM 符号	PART NO. 部品番号	PART NAME	部 品 名	Q'TY 数量	S.C サービスコード	SERIAL NO. 適用号機	ICA 互換性	REPLACEABLE PART 代替部品 PART NO. 部品番号	REPLACEABLE PART 代替部品 Q'TY 数量
00	J260820	BOLT;SEMS	ボルト;セムス	6	D				
00A	J900820	* BOLT	* ボルト	1					
00B	A590108	* WASHER;PLANE	* ワッシャ;プレーン	1					
01	4609956	BOLT	ボルト	2					
02	A590108	WASHER;PLANE	ワッシャ;プレーン	2					
03	4144011	PIN;SPRING	ピン;スプリング	2					
05	4633644	SHAFT	シャフト	2					
08	J950012	NUT	ナット	4					
09	4055311	CLIP;BAND	クリップ;バンド	2					
10	4300351	CLIP;BAND	クリップ;バンド	2					
12	4639127	BOOT	ブーツ	2					
13	4642773	WASHER	ワッシャ	8					
14	4649184	GRIP	グリップ	1		-212008	I	4708456	1
14	4708456	GRIP	グリップ	1		212009-			
15	4649186	GRIP	グリップ	1		-212008	I	4708457	1
15	4708457	GRIP	グリップ	1		212009-			
100	9247135	VALVE;PILOT	バルブ;パイロット	2	DH		I	9257577	2
		(for assembly of machine) (本体組付用)							
100	9257577	VALVE;PILOT	バルブ;パイロット	2	S				
		(for transportation) (輸送用)							

CONTROL LEVER (FRONT, SWING)(WITH SINGLE SWITCH)
操作レバー（フロント、旋回)(1スイッチ付)

Applicable Model (適用機種):210, 210_EU, LCN, LCN_EU, N, N_EU
Mark(記号): -
Serial No.(適用号機):<210><LCN><N>:200001-, <210_EU><LCN_EU><N_EU>:600001-

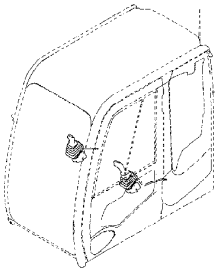

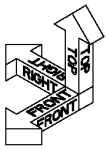

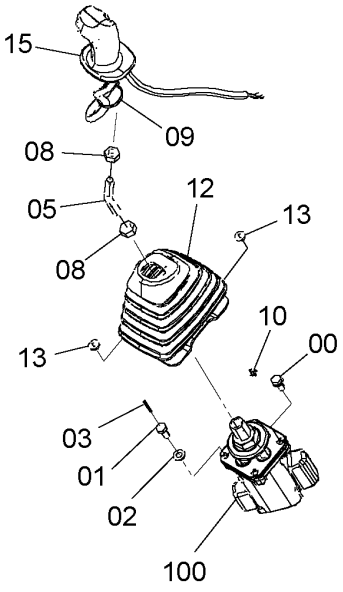

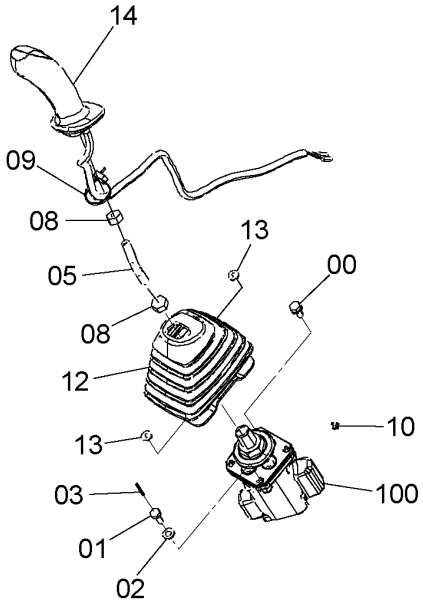

DC9258962A

CONTROL LEVER (FRONT, SWING)(WITH SINGLE SWITCH)
操作レバー（フロント、旋回)(1スイッチ付)

Applicable Model (適用機種):210, 210_EU, LCN, LCN_EU, N, N_EU
Mark(記号): -
Serial No.(適用号機):<210><LCN><N>:200001-, <210_EU><LCN_EU><N_EU>:600001-

ITEM 符号	PART NO. 部品番号	PART NAME	部 品 名	Q'TY 数量	S.C サービスコード	SERIAL NO. 適用号機	ICA 互換性	REPLACEABLE PART 代替部品 PART NO. 部品番号	REPLACEABLE PART 代替部品 Q'TY 数量
00	J260820	BOLT;SEMS	ボルト;セムス	6	D				
00A	J900820	* BOLT	* ボルト	1					
00B	A590108	* WASHER;PLANE	* ワッシャ;プレーン	1					
01	4609956	BOLT	ボルト	2					
02	A590108	WASHER;PLANE	ワッシャ;プレーン	2					
03	4144011	PIN;SPRING	ピン;スプリング	2					
05	4633644	SHAFT	シャフト	2					
08	J950012	NUT	ナット	4					
09	4055311	CLIP;BAND	クリップ;バンド	2					
10	4300351	CLIP;BAND	クリップ;バンド	2					
12	4639127	BOOT	ブーツ	2					
13	4642773	WASHER	ワッシャ	8					
14	4648125	GRIP	グリップ	1		-D09/09	I	4708459	1
14	4708459	GRIP	グリップ	1		D09/10-			
15	4648126	GRIP	グリップ	1		-D09/09	I	4708460	1
15	4708460	GRIP	グリップ	1		D09/10-			
100	9247135	VALVE;PILOT	バルブ;パイロット	2	DH		I	9257577	2
		(for assembly of machine) (本体組付用)							
100	9257577	VALVE;PILOT	バルブ;パイロット	2	S				
		(for transportation) (輸送用)							

CONTROL LEVER (FRONT,SWING)(WITH TRIPLE SWICH)[EU]
操作レバー（フロント、旋回)(3スイッチ付)[EU]

Applicable Model (適用機種):210, 210_EU, LCN, LCN_EU, N, N_EU
Mark(記号): -
Serial No.(適用号機):<210><LCN><N>:200001-, <210_EU><LCN_EU><N_EU>:600001-

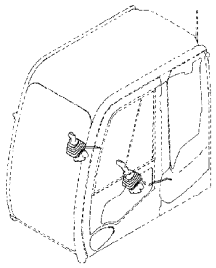

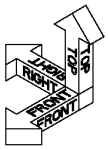

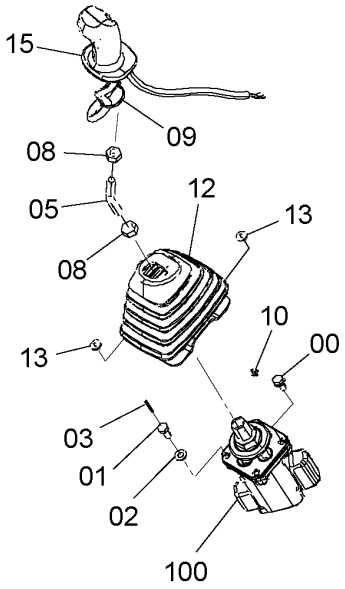

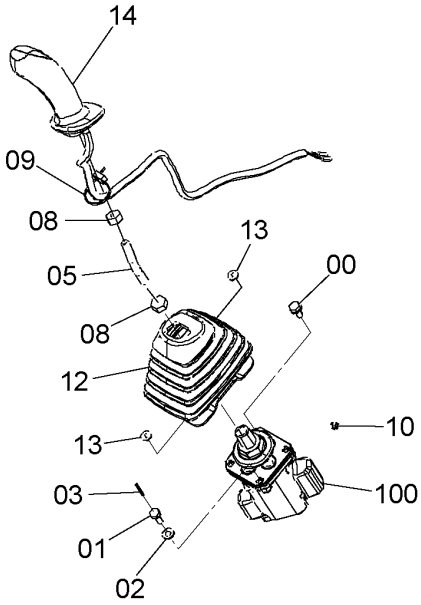

DC9260446A

CONTROL LEVER (FRONT,SWING)(WITH TRIPLE SWICH)[EU]
操作レバー（フロント、旋回)(3スイッチ付)[EU]

Applicable Model (適用機種):210, 210_EU, LCN, LCN_EU, N, N_EU
Mark(記号): -
Serial No.(適用号機):<210><LCN><N>:200001-, <210_EU><LCN_EU><N_EU>:600001-

ITEM 符号	PART NO. 部品番号	PART NAME	部 品 名	Q'TY 数量	S.C サービス コード	SERIAL NO. 適用号機	ICA 互換性	REPLACEABLE PART 代替部品 PART NO. 部品番号	REPLACEABLE PART 代替部品 Q'TY 数量
00	J260820	BOLT;SEMS	ボルト;セムス	6	D				
00A	J900820	* BOLT	* ボルト	1					
00B	A590108	* WASHER;PLANE	* ワッシャ;プレーン	1					
01	4609956	BOLT	ボルト	2					
02	A590108	WASHER;PLANE	ワッシャ;プレーン	2					
03	4144011	PIN;SPRING	ピン;スプリング	2					
05	4633644	SHAFT	シャフト	2					
08	J950012	NUT	ナット	4					
09	4055311	CLIP;BAND	クリップ;バンド	2					
10	4300351	CLIP;BAND	クリップ;バンド	2					
12	4639127	BOOT	ブーツ	2					
13	4642773	WASHER	ワッシャ	8					
14	4650093	GRIP	グリップ	1		210:-212326 210_EU,LCN, LCN_EU,N,	I	4708461	1
14	4708461	GRIP	グリップ	1		N_EU:-D09/02 210:212327- 210_EU,LCN, LCN_EU,N, N_EU:			
15	4650094	GRIP	グリップ	1		D09/03- 210:-212170 210_EU,LCN, LCN_EU,N, N_EU:	I	4708462	1
15	4708462	GRIP	グリップ	1		-D09/02 210:212171- 210_EU,LCN, LCN_EU,N, N_EU:			
100	9247135	VALVE;PILOT (for assembly of machine) (本体組付用)	バルブ;パイロット	2	DH	D09/03-	I	9257577	2
100	9257577	VALVE;PILOT (for transportation) (輸送用)	バルブ;パイロット	2	S				

CONTROL LEVER (FRONT, SWING)(WITH TRIPLE SWITCH)[NA]
操作レバー（フロント、旋回)(3スイッチ付)[NA]

Applicable Model (適用機種):200, H, K
Mark(記号): -
Serial No.(適用号機):<200><H><K>:200001-

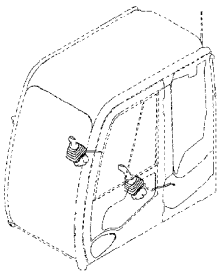

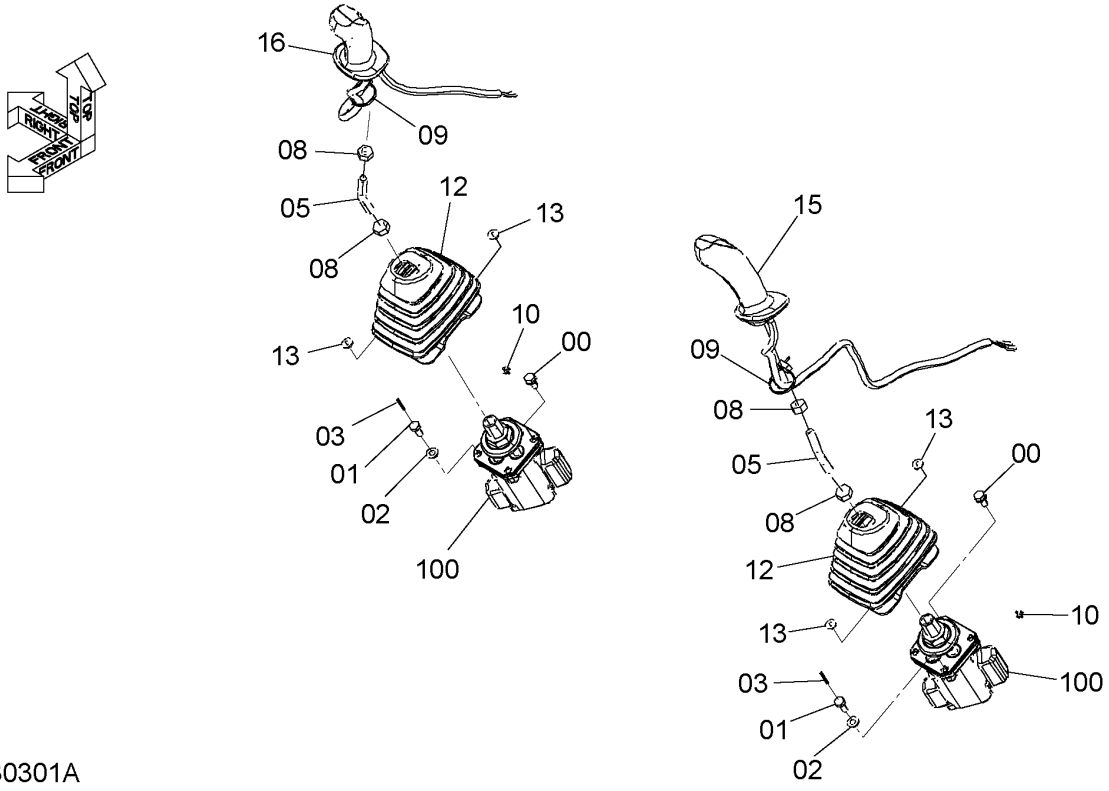

DC9230301A

CONTROL LEVER (FRONT, SWING)(WITH TRIPLE SWITCH)[NA]
操作レバー（フロント、旋回)(3スイッチ付)[NA]

Applicable Model (適用機種):200, H, K
Mark(記号): -
Serial No.(適用号機):<200><H><K>:200001-

ITEM 符号	PART NO. 部品番号	PART NAME	部 品 名	Q'TY 数量	S.C サービスコード	SERIAL NO. 適用号機	ICA 互換性	REPLACEABLE PART 代替部品 PART NO. 部品番号	REPLACEABLE PART 代替部品 Q'TY 数量
00	J260820	BOLT;SEMS	ボルト;セムス	6	D				
00A	J900820	* BOLT	* ボルト	1					
00B	A590108	* WASHER;PLANE	* ワッシャ;プレーン	1					
01	4609956	BOLT	ボルト	2					
02	A590108	WASHER;PLANE	ワッシャ;プレーン	2					
03	4144011	PIN;SPRING	ピン;スプリング	2					
05	4633644	SHAFT	シャフト	2					
08	J950012	NUT	ナット	4					
09	4055311	CLIP;BAND	クリップ;バンド	2					
10	4300351	CLIP;BAND	クリップ;バンド	2					
12	4639127	BOOT	ブーツ	2					
13	4642773	WASHER	ワッシャ	8					
15	4648125	GRIP	グリップ	1		-D09/01	I	4708459	1
15	4708459	GRIP	グリップ	1		D09/02-			
16	4650094	GRIP	グリップ	1		-D09/01	I	4708462	1
16	4708462	GRIP	グリップ	1		D09/02-			
100	9247135	VALVE;PILOT	バルブ;パイロット	2	DH		I	9257577	2
		(for assembly of machine)							
		(本体組付用)							
100	9257577	VALVE;PILOT	バルブ;パイロット	2	S				
		(for transportation)							
		(輸送用)							

CONTROL LEVER (TRAVEL)
操作レバー (走行)

Applicable Model (適用機種): -
Mark(記号): -
Serial No.(適用号機):<200><210><H><K><LCN><N>:200001-, <210_EU><LCN_EU><N_EU>:60000

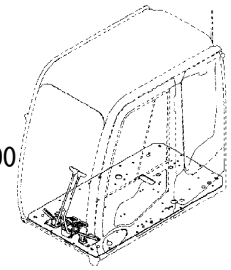

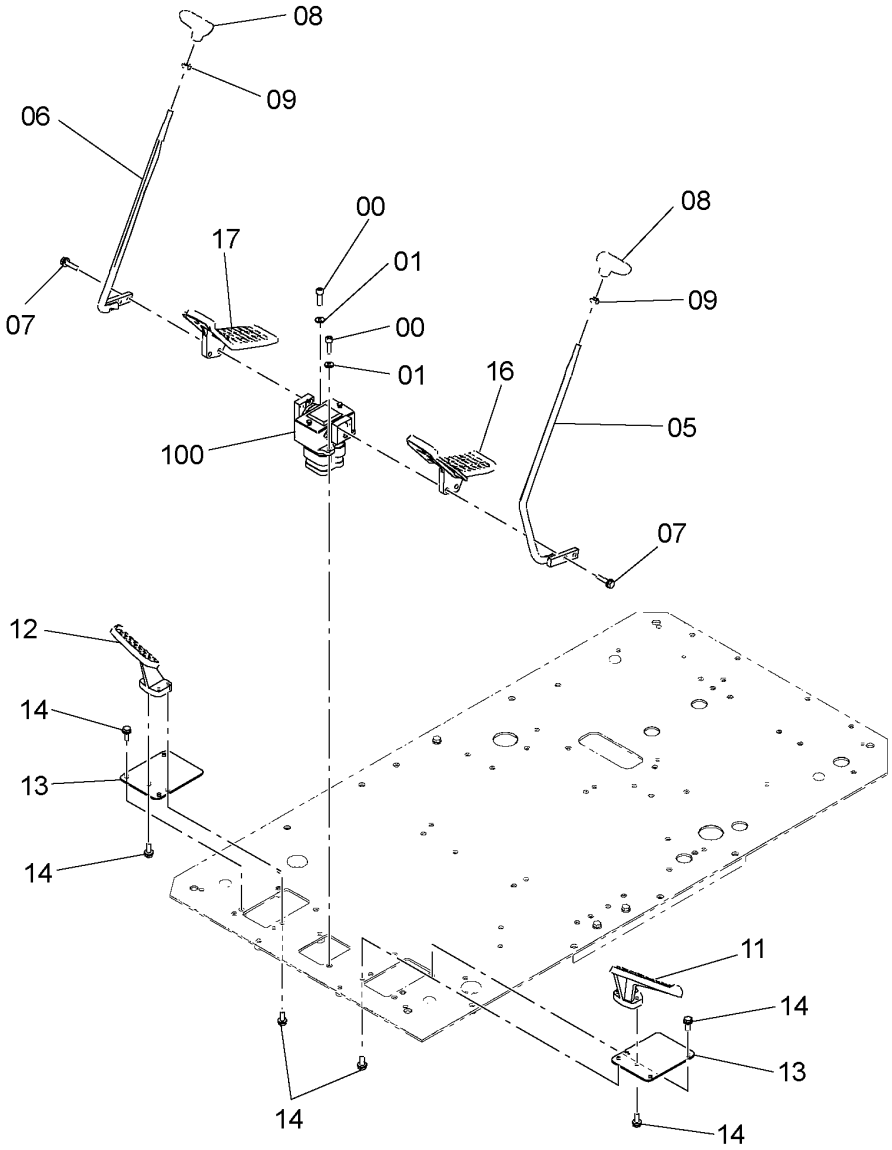

9258957

CONTROL LEVER (TRAVEL)
操作レバー (走行)

Applicable Model (適用機種): -
Mark(記号): -
Serial No.(適用号機):<200><210><H><K><LCN><N>:200001-, <210_EU><LCN_EU><N_EU>:600001-

ITEM 符号	PART NO. 部品番号	PART NAME	部 品 名	Q'TY 数量	S.C サービス コード	SERIAL NO. 適用号機	ICA 互換性	REPLACEABLE PART 代替部品 PART NO. 部品番号	REPLACEABLE PART 代替部品 Q'TY 数量
00	J781035	BOLT;SOCKET	ボルト;ソケット	2					
01	J222010	WASHER	ワッシャ	2					
05	8099799	LEVER	レバー(L)	1					
06	8099800	LEVER	レバー(R)	1					
07	J271050	BOLT;SEMS	ボルト;セムス	4	D				
07A	J901050	* BOLT	* ボルト	1					
07B	J222010	* WASHER	* ワッシャ	1					
08	2052912	GRIP	グリップ	2					
09	4424185	NUT	ナット	2					
11	1015477	REST;FOOT	レスト;フート	1					
12	1015478	REST;FOOT	レスト;フート	1					
13	4645170	COVER	カバー	2					
14	J271030	BOLT;SEMS	ボルト;セムス	10	D				
14A	J901030	* BOLT	* ボルト	1					
14B	J222010	* WASHER	* ワッシャ	1					
16	1033298	PEDAL;(L)	ペダル;(L)	1					
17	1033299	PEDAL;(R)	ペダル;(R)	1					
100	9226365	VALVE;PILOT (for assembly of machine) (本体組付用)	バルブ;パイロット	1	DH		I	9235551	1
100	9235551	VALVE;PILOT (for transportation) (輸送用)	バルブ;パイロット	1	S				

LOCK LEVER
ロックレバー

Applicable Model (適用機種): -
Mark(記号): -
Serial No.(適用号機):<200><210><H><K><LCN><N>:200001-,
<210_EU><LCN_EU><N_EU>:600001-

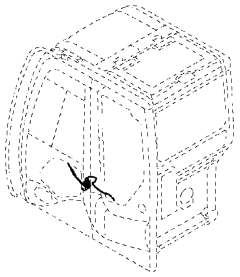

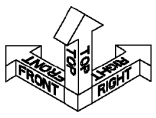

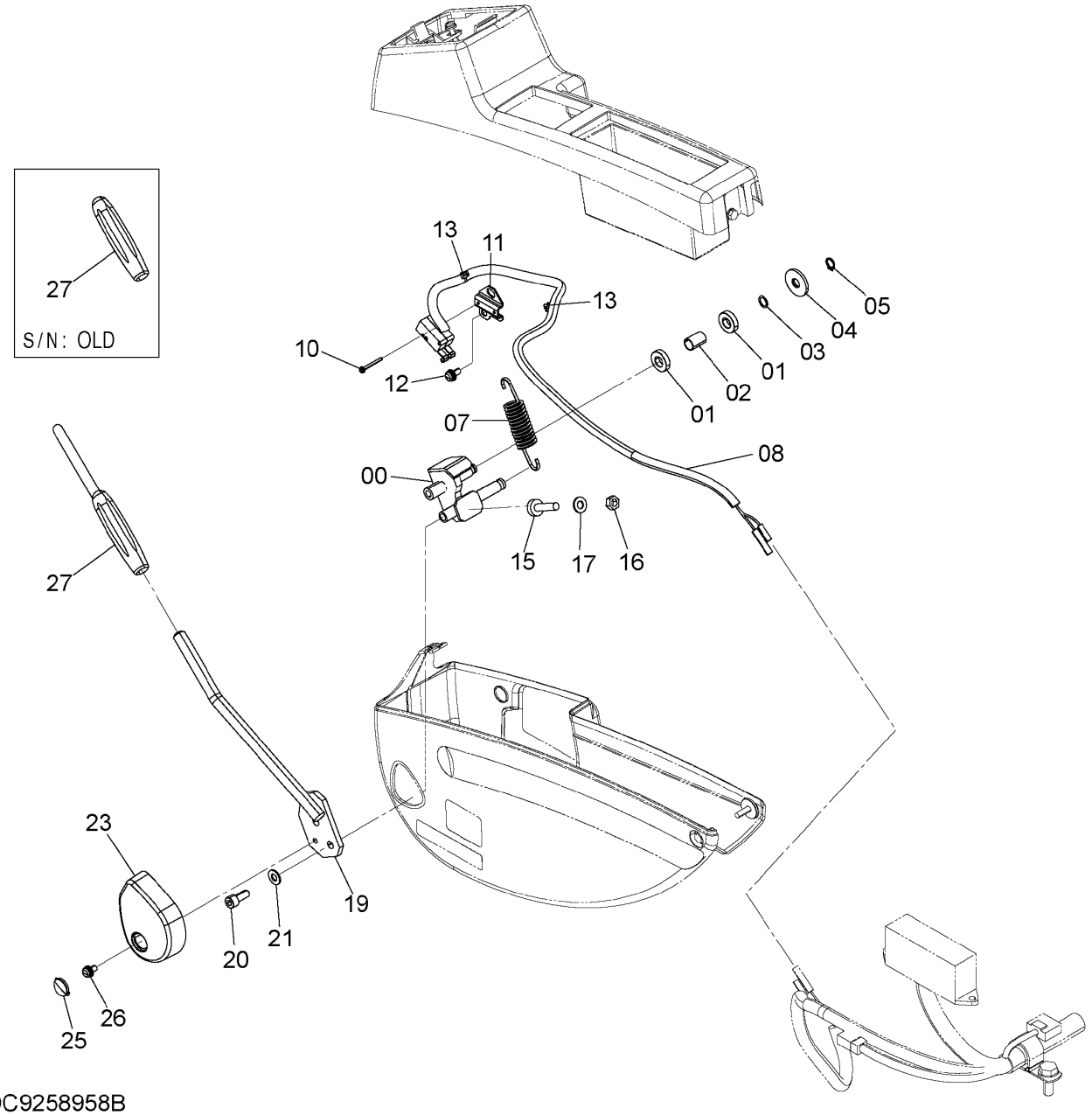

DC9258958B

LOCK LEVER
ロックレバー

Applicable Model (適用機種): -
Mark(記号): -
Serial No.(適用号機):<200><210><H><K><LCN><N>:200001-, <210_EU><LCN_EU><N_EU>:600001-

ITEM 符号	PART NO. 部品番号	PART NAME	部 品 名	Q'TY 数量	S.C サービスコード	SERIAL NO. 適用号機	ICA 互換性	REPLACEABLE PART 代替部品 PART NO. 部品番号	REPLACEABLE PART 代替部品 Q'TY 数量
00	8101358	BRACKET	ブラケット	1					
01	4637175	BRG.;BALL	ベアリング;ボール	2					
02	4631103	SPACER	スペーサ	1					
03	4454269	SHIM (t=0.5mm)	シム (t=0.5mm)	1					
04	4371706	WASHER	ワッシャ	1					
05	991334	RING;RETAINING	リング;リテイニング	1					
07	4636765	SPRING	スプリング	1					
08	4637925	SWITCH	スイッチ	1		200,210,H,K, LCN,N:-213469	Y	4716973	1
08	4716973	SWITCH	スイッチ	1		210_EU, LCN_EU,N_EU: -D09/12 200,210,H,K, LCN,N:213470-			
10	J460325	SCREW;SEMS	スクリュ;セムス	2		210_EU, LCN_EU,N_EU: D10/01-			
11	4644696	BRACKET	ブラケット	1					
12	J460614	SCREW;SEMS	スクリュ;セムス	2					
13	4300351	CLIP;BAND	クリップ;バンド	2					
15	4642575	STOPPER;RUBBER	ストッパ;ラバー	1					
16	J950008	NUT	ナット	1					
17	A590108	WASHER;PLANE	ワッシャ;プレーン	1					
19	8100579	LEVER;LOCK	レバー;ロック	1					
20	J780820	BOLT;SOCKET	ボルト;ソケット	2					
21	A590108	WASHER;PLANE	ワッシャ;プレーン	2		200,210,H,K, LCN,N: -215830	I	J222008	2
21	J222008	WASHER	ワッシャ	2		210_EU, LCN_EU,N_EU: -D10/08 200,210,H,K, LCN,N: 215831- 210_EU, LCN_EU,N_EU: D10/09-			
23	4644191	COVER	カバー	1					
25	4644220	CAP	キャップ	1					
26	J460612	SCREW;SEMS	スクリュ;セムス	1					
27	3105010	GRIP;LOCK	グリップ;ロック	1		-D06/05	I	3109101	1
27	3109101	GRIP;LOCK	グリップ;ロック	1		D06/06-			

CONTROL VALVE
コントロールバルブ

Applicable Model (適用機種): -
Mark(記号): -
Serial No.(適用号機):<200><210><H><K><LCN><N>:200001-,
<210_EU><LCN_EU><N_EU>:600001-

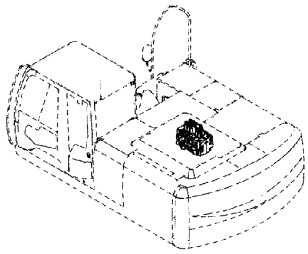

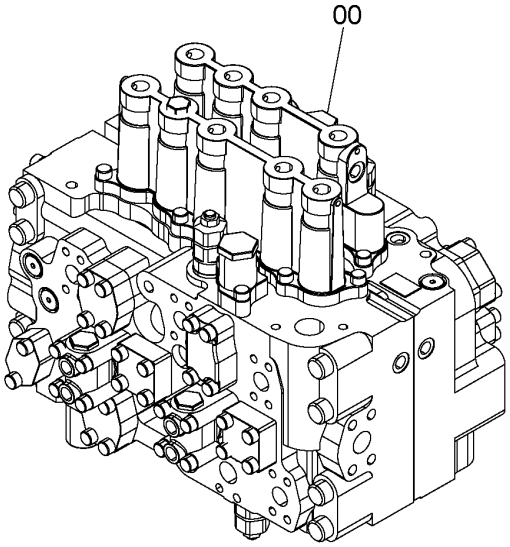

4606144

ITEM 符号	PART NO. 部品番号	PART NAME	部 品 名	Q'TY 数量	S.C サービス コード	SERIAL NO. 適用号機	ICA 互換性	REPLACEABLE PART 代替部品 PART NO. 部品番号	REPLACEABLE PART 代替部品 Q'TY 数量
00	4606144	VALVE;CONTROL	バルブ;コントロール	1	H				
00	4658032	VALVE;CONTROL <K>	バルブ;コントロール <K>	1	H				

CONTROL VALVE SUPPORT
コントロールバルブ取付部品

Applicable Model (適用機種): -
Mark(記号): -
Serial No.(適用号機):<200><210><H><K><LCN><N>:200001-, <210_EU><LCN_EU><N_EU>:600001-

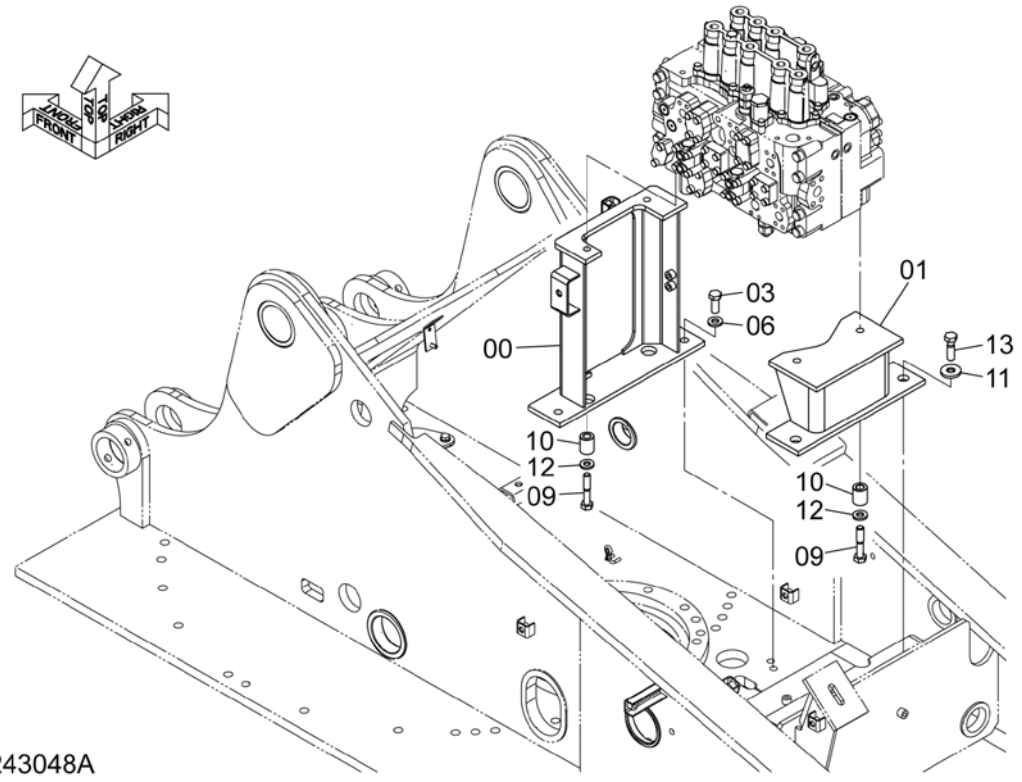

ITEM 符号	PART NO. 部品番号	PART NAME	部 品 名	Q'TY 数量	S.C サービス コード	SERIAL NO. 適用号機	ICA 互換性	REPLACEABLE PART 代替部品 PART NO. 部品番号	REPLACEABLE PART 代替部品 Q'TY 数量
00	8098474	BRACKET	ブラケット	1					
01	8098475	BRACKET	ブラケット	1					
03	J921640	BOLT	ボルト	2					
06	J222016	WASHER	ワッシャ	2					
09	J921680	BOLT	ボルト	4					
10	4646320	SPACER	スペーサ	4					
11	4650338	WASHER	ワッシャ	2					
12	J222016	WASHER	ワッシャ	4					
13	J921655	BOLT	ボルト	2					

SOLENOID VALVE
ソレノイドバルブ

Applicable Model (適用機種): -
Mark(記号): -
Serial No.(適用号機):<200><210><LCN><N>:210001-215622, <H><K>:210001-D10/08,
<210_EU><LCN_EU><N_EU>:600001-D10/08

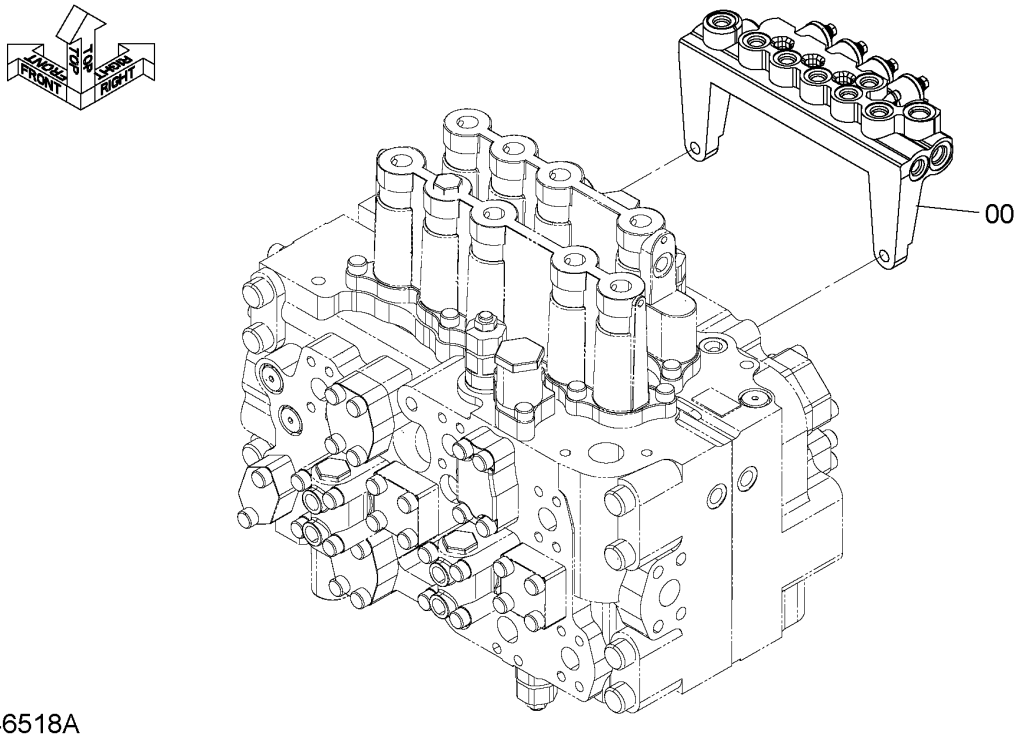

DC9246518A

ITEM 符号	PART NO. 部品番号	PART NAME	部 品 名	Q'TY 数量	S.C サービス コード	SERIAL NO. 適用号機	ICA 互換性	REPLACEABLE PART 代替部品 PART NO. 部品番号	REPLACEABLE PART 代替部品 Q'TY 数量
00	9246518	VALVE;SOLENOID (for assembly of machine) (本体組付用)	ﾊﾞﾙﾌﾞ;ｿﾚﾉｲﾄﾞ	1	DH		I	9285047	1
00	9285047	VALVE;SOLENOID (for transportation) (輸送用)	ﾊﾞﾙﾌﾞ;ｿﾚﾉｲﾄﾞ	1	S				

SOLENOID VALVE
ソレノイドバルブ

Applicable Model (適用機種): -
Mark(記号): -
Serial No.(適用号機):<200><210><LCN><N>:215623-, <H><K><210_EU><LCN_EU><N_EU>:D10/09-

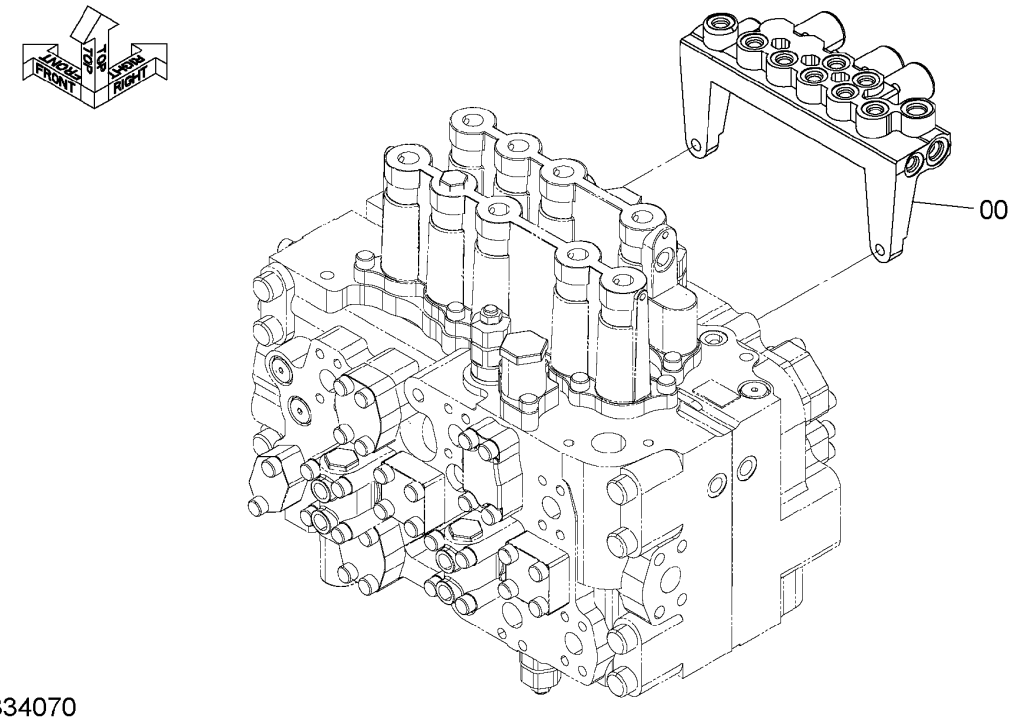

DC9334070

ITEM 符号	PART NO. 部品番号	PART NAME	部 品 名	Q'TY 数量	S.C サービス コード	SERIAL NO. 適用号機	ICA 互換性	REPLACEABLE PART 代替部品 PART NO. 部品番号	REPLACEABLE PART 代替部品 Q'TY 数量
00	9334070	VALVE;SOLENOID (for assembly of machine) (本体組付用)	ﾊﾞﾙﾌﾞ;ｿﾚﾉｲﾄﾞ	1	DH		I	YB60000078	1
00	YB60000078	VALVE;SOLENOID (for transportation) (輸送用)	ﾊﾞﾙﾌﾞ;ｿﾚﾉｲﾄﾞ	1	S				

PILOT PIPING (A)
パイロット配管 (A)

Applicable Model (適用機種):200, 210, 210_EU, H, K
Mark(記号): -
Serial No.(適用号機):<200><210><H><K>:200001-, <210_EU>:600001-

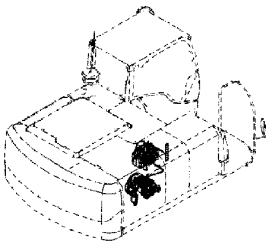

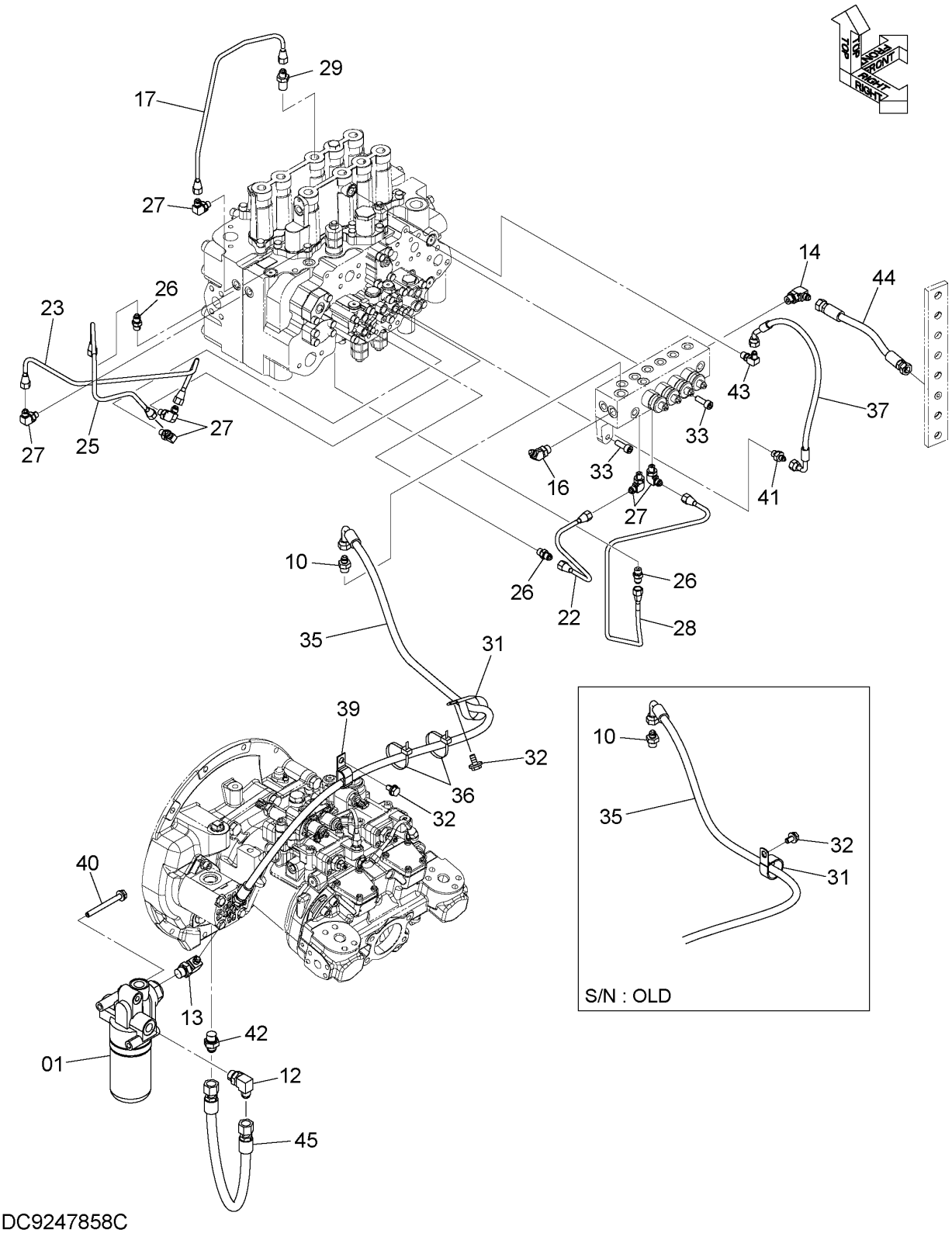

DC9247858C

PILOT PIPING (A)
パイロット配管 (A)

Applicable Model (適用機種):200, 210, 210_EU, H, K
Mark(記号): -
Serial No.(適用号機):<200><210><H><K>:200001-, <210_EU>:600001-

ITEM 符号	PART NO. 部品番号	PART NAME	部 品 名	Q'TY 数量	S.C サービスコード	SERIAL NO. 適用号機	ICA 互換性	REPLACEABLE PART 代替部品 PART NO. 部品番号	REPLACEABLE PART 代替部品 Q'TY 数量
01	4629717	FILTER;OIL	フィルタ;オイル	1	H				
01A	4630525	* ELEMENT;FILTER	* エレメント;フィルタ	1					
10	A852133	ADAPTER;S	アダプタ;S	1					
10A	4509180	* O-RING	* Oーリング	1					
12	A852344	ELBOW;S	エルボ;S	1					
12A	4506418	* O-RING	* Oーリング	1					
13	A852343	ELBOW;S	エルボ;S	1					
13A	4506418	* O-RING	* Oーリング	1					
14	A852333	ELBOW;S	エルボ;S	1					
14A	4509180	* O-RING	* Oーリング	1					
16	A852233	ELBOW;S	エルボ;S	1					
16A	4509180	* O-RING	* Oーリング	1					
17	4625330	PIPE	パイプ	1					
22	4625323	PIPE	パイプ	1					
23	4639990	PIPE	パイプ	1					
25	4639992	PIPE	パイプ	1					
26	4255304	FITTING;PIPE	フィッテング;パイプ	3					
26A	957366	* O-RING	* Oーリング	1					
27	4293950	ELBOW;S	エルボ;S	6					
27A	957366	* O-RING	* Oーリング	1					
28	4639993	PIPE	パイプ	1					
29	4339541	FITTING;PIPE	フィッテング;パイプ	1					
31	4190291	CLIP	クリップ	1					
32	J271020	BOLT;SEMS	ボルト;セムス	2	D				
32A	J901020	* BOLT	* ボルト	1					
32B	J222010	* WASHER	* ワッシャ	1					
33	J781030	BOLT;SOCKET	ボルト;ソケット	2					
35	4611725	HOSE	ホース	1					
36	4055312	CLIP;BAND	クリップ;バンド	2		200,210,H,K: 209984-			
						210_EU: D08/07-			
37	4643029	HOSE	ホース	1					
39	4190282	CLIP	クリップ	1					
40	J271000	BOLT;SEMS	ボルト;セムス	2	D				
40A	J901000	* BOLT	* ボルト	1					
40B	J222010	* WASHER	* ワッシャ	1					
41	A852122	ADAPTER;S	アダプタ;S	1					
41A	957366	* O-RING	* Oーリング	1					
42	A852144	ADAPTER;S	アダプタ;S	1					
42A	4506418	* O-RING	* Oーリング	1					
43	A852322	ELBOW;S	エルボ;S	1					
43A	957366	* O-RING	* Oーリング	1					
44	4660684	HOSE	ホース	1					
45	4270457	HOSE	ホース	1					

PILOT PIPING (A)
パイロット配管 (A)

Applicable Model (適用機種):LCN, LCN_EU, N, N_EU
Mark(記号): -
Serial No.(適用号機):<LCN><N>:200001-, <LCN_EU><N_EU>:600001-

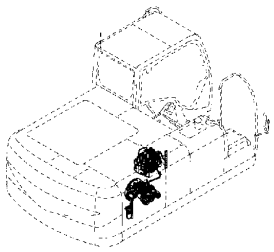

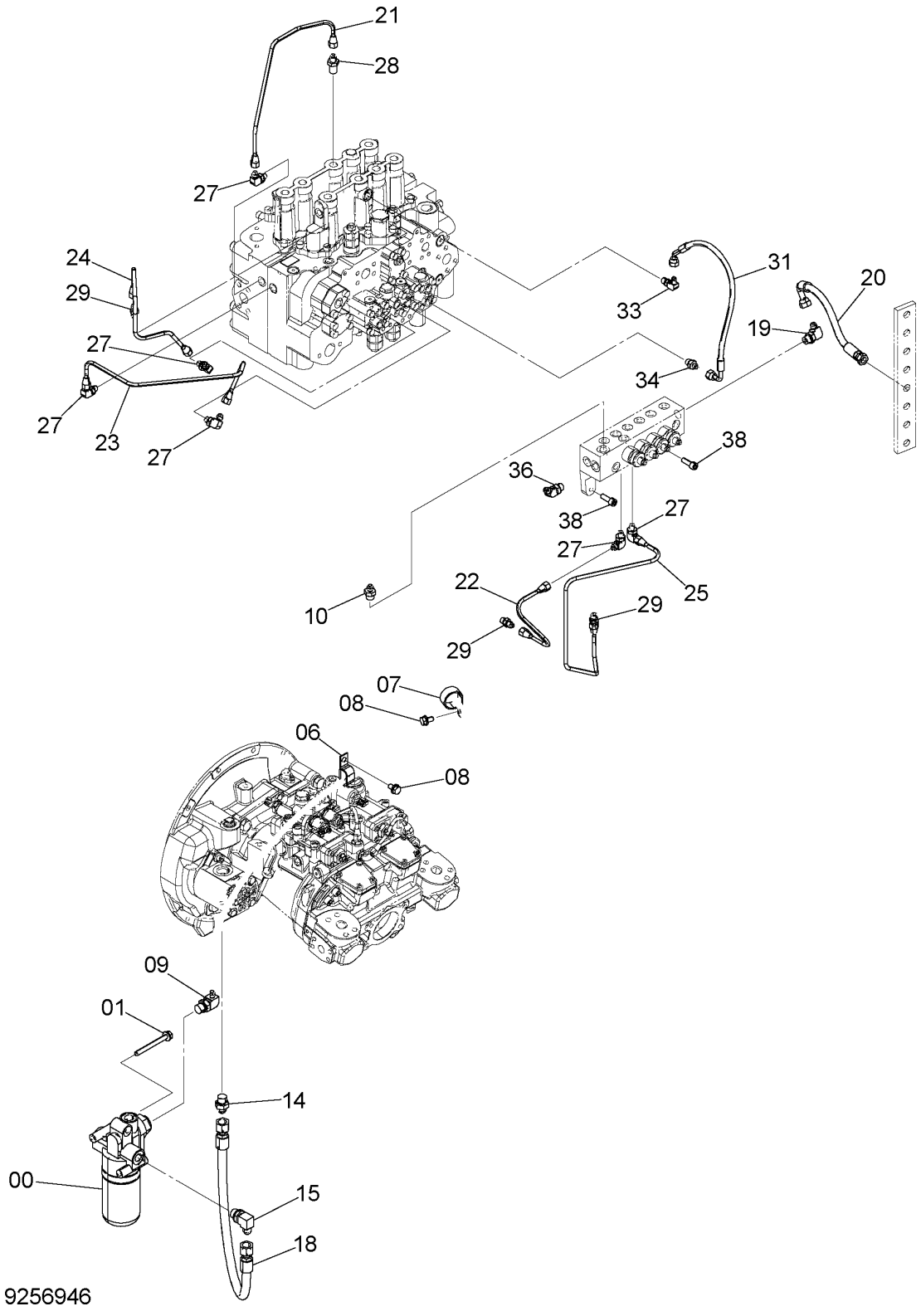

PILOT PIPING (A)
パイロット配管 (A)

Applicable Model (適用機種):LCN, LCN_EU, N, N_EU
Mark(記号): -
Serial No.(適用号機):<LCN><N>:200001-, <LCN_EU><N_EU>:600001-

ITEM 符号	PART NO. 部品番号	PART NAME	部 品 名	Q'TY 数量	S.C サービスコード	SERIAL NO. 適用号機	ICA 互換性	REPLACEABLE PART 代替部品 PART NO. 部品番号	REPLACEABLE PART 代替部品 Q'TY 数量
00	4629717	FILTER;OIL	フィルタ;オイル	1	H				
00A	4630525	* ELEMENT;FILTER	* エレメント;フィルタ	1					
01	J271000	BOLT;SEMS	ボルト;セムス	2	D				
01A	J901000	* BOLT	* ボルト	1					
01B	J222010	* WASHER	* ワッシャ	1					
06	4190282	CLIP	クリップ	1					
07	4190291	CLIP	クリップ	1					
08	J271020	BOLT;SEMS	ボルト;セムス	2	D				
08A	J901020	* BOLT	* ボルト	1					
08B	J222010	* WASHER	* ワッシャ	1					
09	A852343	ELBOW;S	エルボ;S	1					
09A	4506418	* O-RING	* O-リング	1					
10	A852133	ADAPTER;S	アダプタ;S	1					
10A	4509180	* O-RING	* O-リング	1					
14	A852144	ADAPTER;S	アダプタ;S	1					
14A	4506418	* O-RING	* O-リング	1					
15	A852344	ELBOW;S	エルボ;S	1					
15A	4506418	* O-RING	* O-リング	1					
16	4651057	HOSE	ホース	1					
18	4270457	HOSE	ホース	1					
19	A852333	ELBOW;S	エルボ;S	1					
19A	4509180	* O-RING	* O-リング	1					
20	4226313	HOSE	ホース	1					
21	4625330	PIPE	パイプ	1					
22	4625323	PIPE	パイプ	1					
23	4639990	PIPE	パイプ	1					
24	4639992	PIPE	パイプ	1					
25	4639993	PIPE	パイプ	1					
27	4293950	ELBOW;S	エルボ;S	6					
27A	957366	* O-RING	* O-リング	1					
28	4339541	FITTING;PIPE	フィテイング;パイプ	1					
29	4255304	FITTING;PIPE	フィツテング;パイプ	3					
29A	957366	* O-RING	* O-リング	1					
31	4643029	HOSE	ホース	1					
33	A852322	ELBOW;S	エルボ;S	1					
33A	957366	* O-RING	* O-リング	1					
34	A852122	ADAPTER;S	アダプタ;S	1					
34A	957366	* O-RING	* O-リング	1					
36	A852233	ELBOW;S	エルボ;S	1					
36A	4509180	* O-RING	* O-リング	1					
38	J781030	BOLT;SOCKET	ボルト;ソケット	2					

PILOT PIPING (B)
パイロット配管 (B)

Applicable Model (適用機種):200, 210, 210_EU, H, K
Mark(記号): -
Serial No.(適用号機):<200><210><H><K>:200001-, <210_EU>:600001-

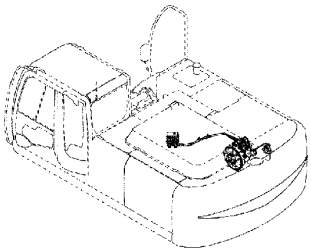

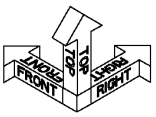

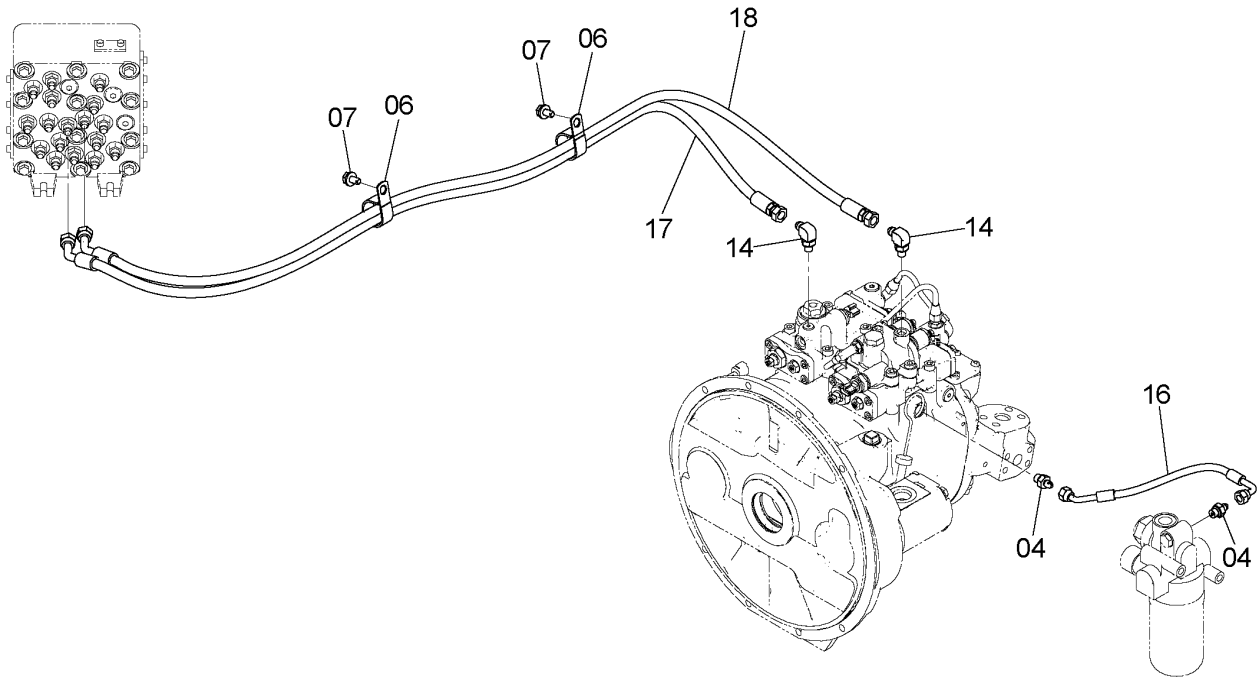

DC9247859B

PILOT PIPING (B)
パイロット配管 (B)

Applicable Model (適用機種):200, 210, 210_EU, H, K
Mark(記号): -
Serial No.(適用号機):<200><210><H><K>:200001-, <210_EU>:600001-

ITEM 符号	PART NO. 部品番号	PART NAME	部 品 名	Q'TY 数量	S.C サービス コード	SERIAL NO. 適用号機	ICA 互換性	REPLACEABLE PART 代替部品 PART NO. 部品番号	REPLACEABLE PART 代替部品 Q'TY 数量
04	A852122	ADAPTER;S	アダプタ;S	2					
04A	957366	* O-RING	* Oリング	1					
06	4190291	CLIP	クリップ	2					
07	J271020	BOLT;SEMS	ボルト;セムス	2	D				
07A	J901020	* BOLT	* ボルト	1					
07B	J222010	* WASHER	* ワッシャ	1					
14	A852323	ELBOW;S	エルボ;S	2					
14A	957366	* O-RING	* Oリング	1					
16	4647678	HOSE	ホース	1					
17	4639671	HOSE	ホース	1		200,210,H,K: -209983 210_EU: -602074			
17	4705715	HOSE	ホース	1		200,210,H,K: 209984- 210_EU: 602075-			
18	4639672	HOSE	ホース	1		200,210,H,K: -209983 210_EU: -602074			
18	4705714	HOSE	ホース	1		200,210,H,K: 209984- 210_EU: 602075-			

PILOT PIPING (B)
パイロット配管 (B)

Applicable Model (適用機種):LCN, LCN_EU, N, N_EU
Mark(記号): -
Serial No.(適用号機):<LCN><N>:200001-, <LCN_EU><N_EU>:600001-

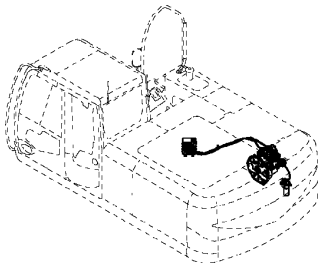

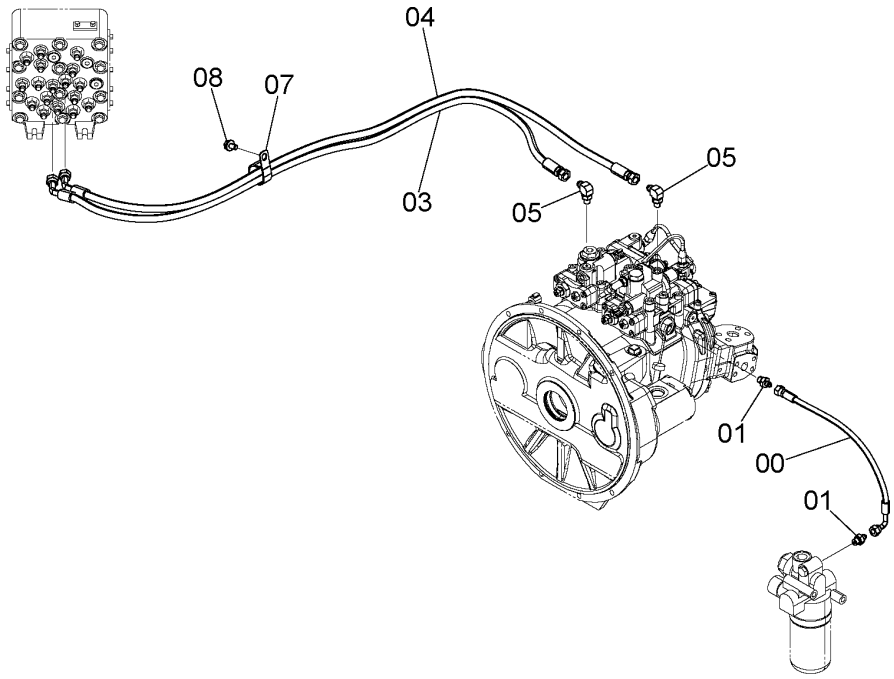

9270455

ITEM 符号	PART NO. 部品番号	PART NAME	部 品 名	Q'TY 数量	S.C サービス コード	SERIAL NO. 適用号機	ICA 互換性	REPLACEABLE PART 代替部品 PART NO. 部品番号	REPLACEABLE PART 代替部品 Q'TY 数量
00	4313240	HOSE	ホース	1					
01	A852122	ADAPTER;S	アダプタ;S	2					
01A	957366	* O-RING	* Oリング	1					
03	4639671	HOSE	ホース	1					
04	4639672	HOSE	ホース	1					
05	A852323	ELBOW;S	エルボ;S	2					
05A	957366	* O-RING	* Oリング	1					
07	4190291	CLIP	クリップ	1					
08	J271020	BOLT;SEMS	ボルト;セムス	1	D				
08A	J901020	* BOLT	* ボルト	1					
08B	J222010	* WASHER	* ワッシャ	1					

M E M O

PILOT PIPING (C)
パイロット配管 (C)

Applicable Model (適用機種):200, 210, 210_EU, H, K
Mark(記号): -
Serial No.(適用号機):<200><210><H><K>:200001-, <210_EU>:600001-

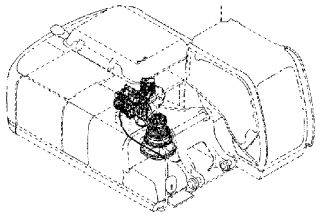

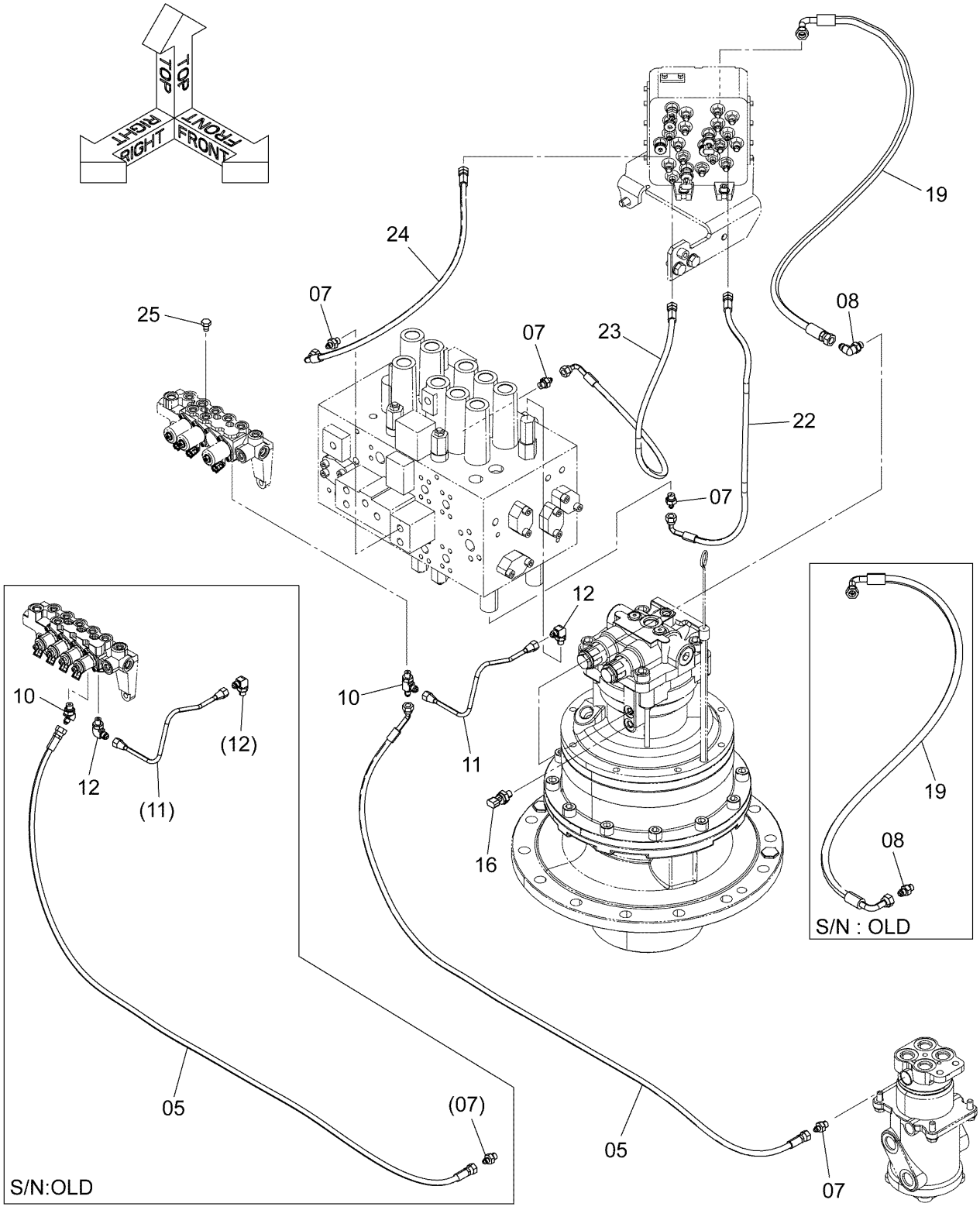

DC9243582D

PILOT PIPING (C)
パイロット配管 (C)

Applicable Model (適用機種):200, 210, 210_EU, H, K
Mark(記号): -
Serial No.(適用号機):<200><210><H><K>:200001-, <210_EU>:600001-

ITEM 符号	PART NO. 部品番号	PART NAME	部 品 名	Q'TY 数量	S.C サービス コード	SERIAL NO. 適用号機	ICA 互換性	REPLACEABLE PART 代替部品 PART NO. 部品番号	REPLACEABLE PART 代替部品 Q'TY 数量
05	4471645	HOSE;PLASTIC	ホース;プラスティック	1		200,H,K: -215622 210,210_EU: -D10/10			
05	4488649	HOSE;PLASTIC	ホース;プラスティック	1		200,H,K: 215623- 210,210_EU: D10/11-			
07	A852122	ADAPTER;S	アダプタ;S	4					
07A	957366	* O-RING	* Oリング	1					
08	A852123	ADAPTER;S	アダプタ;S	1		-D12/11	T	A852323 4666923	1 1
08A	957366	* O-RING	* Oリング	1		-D12/11			
08	A852323	ELBOW;S	エルボ;S	1		D12/12-			
08A	957366	* O-RING	* Oリング	1		D12/12-			
10	A852222	ELBOW;S	エルボ;S	1		200,H,K: -215622 210,210_EU: -D10/10			
10A	957366	* O-RING	* Oリング	1		200,H,K: -215622 210,210_EU: -D10/10			
10	4203485	FITTING;PIPE	フィッテング;パイプ	1		200,H,K: 215623- 210,210_EU: D10/11-			
10A	957366	* O-RING	* Oリング	1		200,H,K: 215623- 210,210_EU: D10/11-			
11	4625320	PIPE	パイプ	1					
12	4293950	ELBOW;S	エルボ;S	2		200,H,K: -215622 210,210_EU: -D10/10			
12A	957366	* O-RING	* Oリング	1		200,H,K: -215622 210,210_EU: -D10/10			
12	4293950	ELBOW;S	エルボ;S	1		200,H,K: 215623- 210,210_EU: D10/11-			
12A	957366	* O-RING	* Oリング	1		200,H,K:			

PILOT PIPING (C)
パイロット配管 (C)

Applicable Model (適用機種):200, 210, 210_EU, H, K
Mark(記号): -
Serial No.(適用号機):<200><210><H><K>:200001-, <210_EU>:600001-

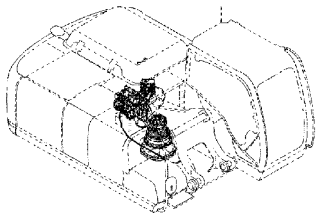

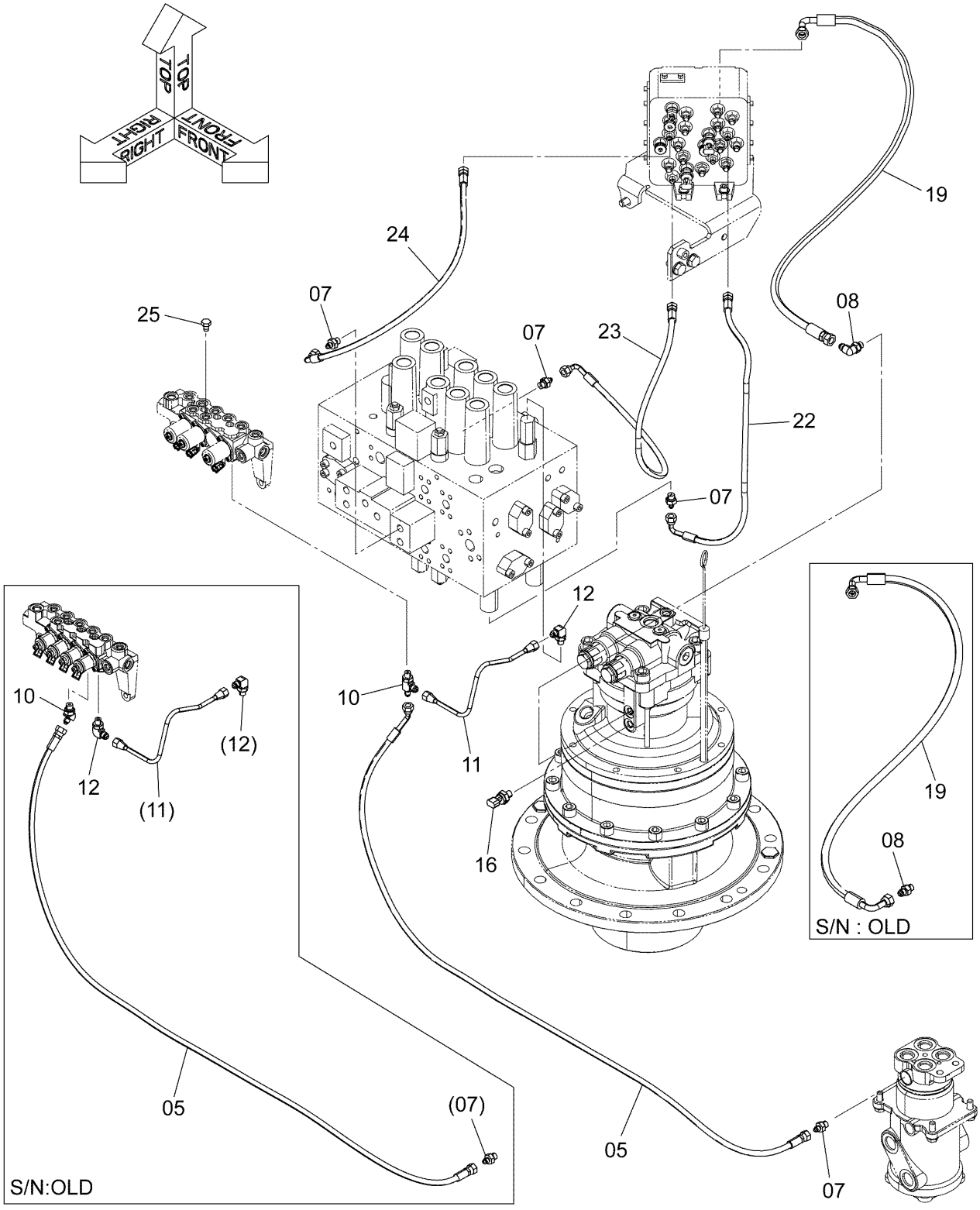

DC9243582D

PILOT PIPING (C)
パイロット配管 (C)

Applicable Model (適用機種):200, 210, 210_EU, H, K
Mark(記号): -
Serial No.(適用号機):<200><210><H><K>:200001-, <210_EU>:600001-

ITEM 符号	PART NO. 部品番号	PART NAME	部 品 名	Q'TY 数量	S.C サービス コード	SERIAL NO. 適用号機	ICA 互換性	REPLACEABLE PART 代替部品 PART NO. 部品番号	REPLACEABLE PART 代替部品 Q'TY 数量
						215623- 210,210_EU: D10/11-			
16	4436535	SENSOR;PRES.	ｾﾝｻ;ﾌﾟﾚｯｼｬ	1					
16A	957366	* O-RING	* O-ﾘﾝｸﾞ	1					
19	4632493	HOSE	ﾎｰｽ	1		-D12/11	T	4666923 A852323	1 1
19	4666923	HOSE	ﾎｰｽ	1		D12/12-			
22	4630952	HOSE	ﾎｰｽ	1					
23	4648912	HOSE	ﾎｰｽ	1					
24	4427111	HOSE;PLASTIC	ﾎｰｽ;ﾌﾟﾗｽﾃｨｯｸ	1					
25	A885002	PLUG	ﾌﾟﾗｸﾞ	1		200,H,K: 215623- 210,210_EU: D10/11-			
25A	957366	* O-RING	* O-ﾘﾝｸﾞ	1		200,H,K: 215623- 210,210_EU: D10/11-			

PILOT PIPING (C)
パイロット配管 (C)

Applicable Model (適用機種):LCN, LCN_EU, N, N_EU
Mark(記号): -
Serial No.(適用号機):<LCN><N>:200001-, <LCN_EU><N_EU>:600001-

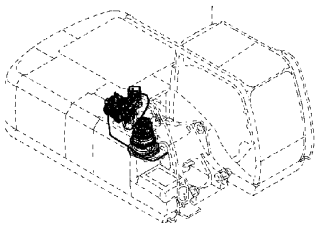

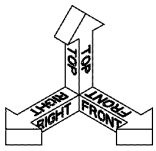

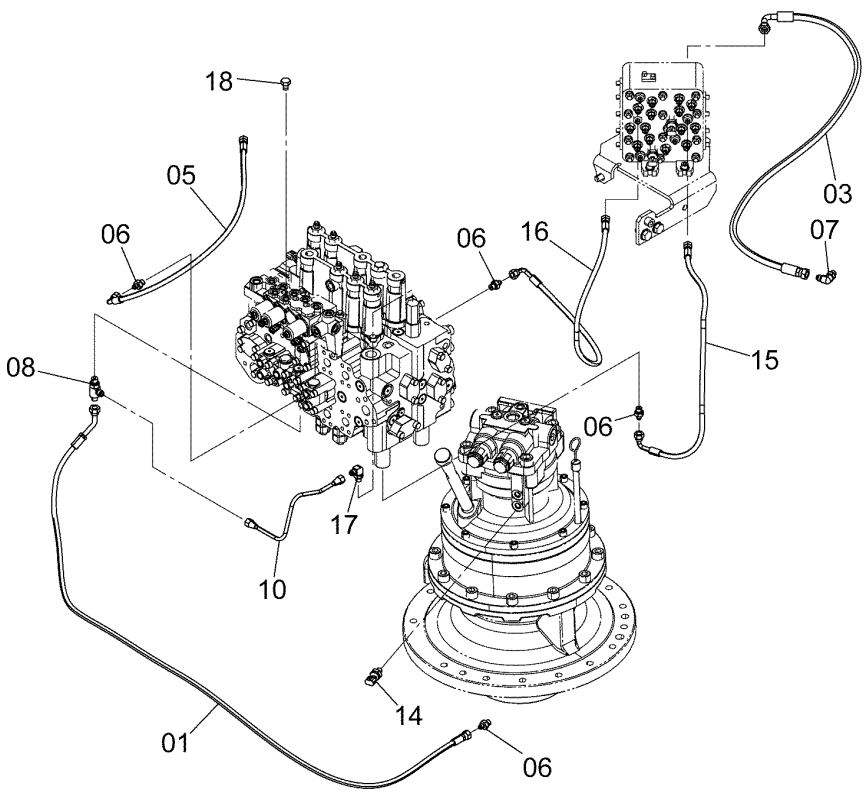

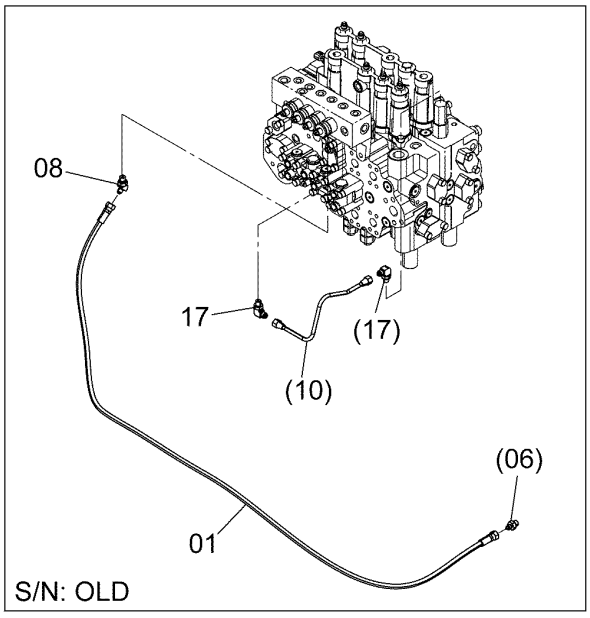

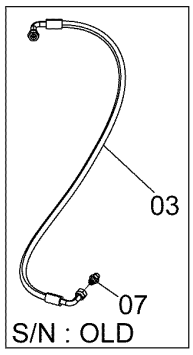

DC9256947C

PILOT PIPING (C)
パイロット配管 (C)

Applicable Model (適用機種):LCN, LCN_EU, N, N_EU
Mark(記号): -
Serial No.(適用号機):<LCN><N>:200001-, <LCN_EU><N_EU>:600001-

ITEM 符号	PART NO. 部品番号	PART NAME	部 品 名	Q'TY 数量	S.C サービスコード	SERIAL NO. 適用号機	ICA 互換性	REPLACEABLE PART 代替部品 PART NO. 部品番号	REPLACEABLE PART 代替部品 Q'TY 数量
01	4484195	HOSE;PLASTIC	ホース;プラスティック	1		-D10/10			
01	YA0000463	HOSE;PLASTIC	ホース;プラスティック	1		D10/11-			
03	4632493	HOSE	ホース	1		-D12/11	T	4666923	1
								A852123	1
03	4666923	HOSE	ホース	1		D12/12-			
05	4427111	HOSE;PLASTIC	ホース;プラスティック	1					
06	A852122	ADAPTER;S	アダプタ;S	4					
06A	957366	* O-RING	* Oリング	1					
07	A852123	ADAPTER;S	アダプタ;S	1		-D12/11	T	A852323	1
								4666923	1
07A	957366	* O-RING	* Oリング	1		-D12/11			
07	A852323	ELBOW;S	エルボ;S	1		D12/12-			
07A	957366	* O-RING	* Oリング	1		D12/12-			
08	A852222	ELBOW;S	エルボ;S	1		-D10/10			
08A	957366	* O-RING	* Oリング	1		-D10/10			
08	4203485	FITTING;PIPE	フィッティング;パイプ	1		D10/11-			
08A	957366	* O-RING	* Oリング	1		D10/11-			
10	4625320	PIPE	パイプ	1					
14	4436535	SENSOR;PRES.	センサ;プレッシャ	1					
14A	957366	* O-RING	* Oリング	1					
15	4630952	HOSE	ホース	1					
16	4648912	HOSE	ホース	1					
17	4293950	ELBOW;S	エルボ;S	2		-D10/10			
17A	957366	* O-RING	* Oリング	1		-D10/10			
17	4293950	ELBOW;S	エルボ;S	1		D10/11-			
17A	957366	* O-RING	* Oリング	1		D10/11-			
18	A885002	PLUG	プラグ	1		D10/11-			
18A	957366	* O-RING	* Oリング	1		D10/11-			

PILOT PIPING (D-1)
パイロット配管 (D-1)

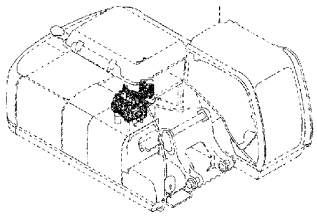

Applicable Model (適用機種): -
Mark(記号): -
Serial No.(適用号機):<200><210><H><K><LCN><N>:200001-,
<210_EU><LCN_EU><N_EU>:600001-

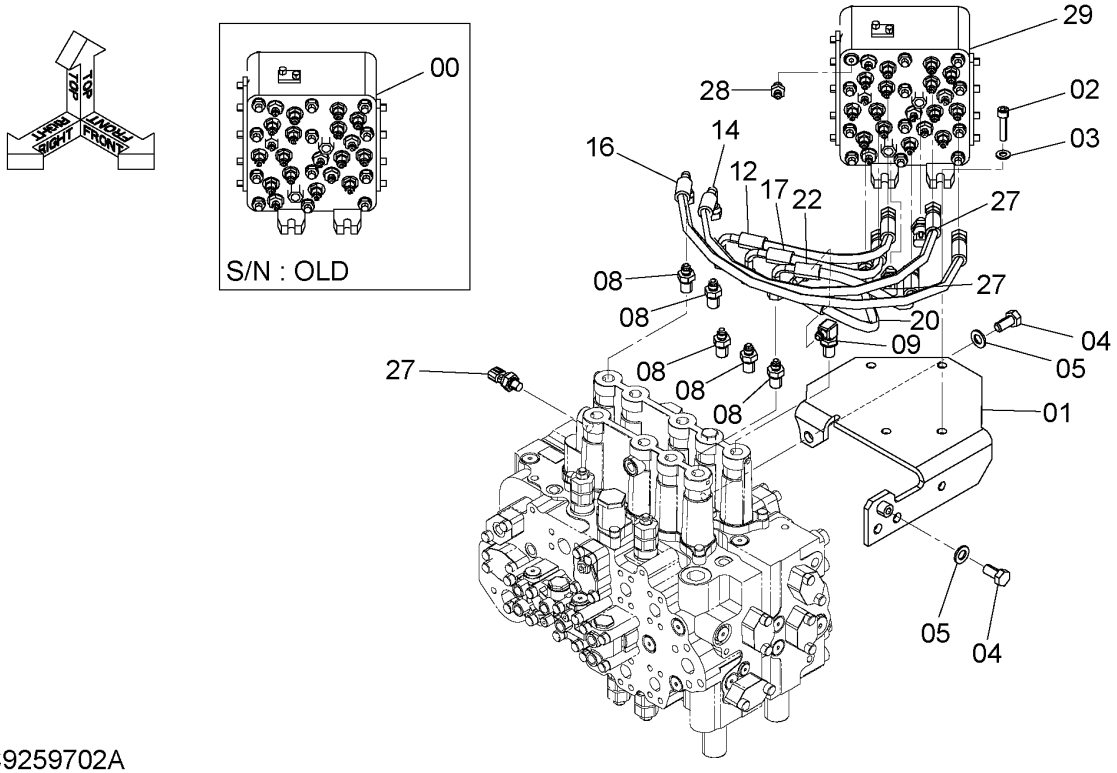

DC9259702A

PILOT PIPING (D-1)
パイロット配管 (D-1)

Applicable Model (適用機種): -
Mark(記号): -
Serial No.(適用号機):<200><210><H><K><LCN><N>:200001-, <210_EU><LCN_EU><N_EU>:600001-

ITEM 符号	PART NO. 部品番号	PART NAME	部 品 名	Q'TY 数量	S.C サービスコード	SERIAL NO. 適用号機	ICA 互換性	REPLACEABLE PART 代替部品 PART NO. 部品番号	REPLACEABLE PART 代替部品 Q'TY 数量
00	4645278	VALVE;SHUTTLE	バルブ;シャトル	1	H	200,K:-212517 210,210_EU,H, LCN,LCN_EU, N,N_EU: -D09/08			
01	8102521	BRACKET	ブラケット	1					
02	J781045	BOLT;SOCKET	ボルト;ソケット	4					
03	A590110	WASHER;PLANE	ワッシャ;プレーン	4					
04	J901430	BOLT	ボルト	3					
05	A590114	WASHER;PLANE	ワッシャ;プレーン	3					
08	4202422	ADAPTER;S	アダプタ;S	5					
08A	4509180	* O-RING	* O-リング	1					
09	4208913	ELBOW;S	エルボ;S	1					
09A	4509180	* O-RING	* O-リング	1					
12	4630938	HOSE	ホース	1					
14	4630941	HOSE	ホース	1					
16	4630940	HOSE	ホース	1					
17	4630939	HOSE	ホース	1					
20	4649405	HOSE	ホース	1					
22	4630943	HOSE	ホース	1					
27	4436535	SENSOR;PRES.	センサ;プレッシャ	3					
27A	957366	* O-RING	* O-リング	1					
28	A852122	ADAPTER;S	アダプタ;S	1		200,K:212518- 210,210_EU,H, LCN,LCN_EU,			
28A	957366	* O-RING	* O-リング	1		N,N_EU: D09/09- 200,K:212518- 210,210_EU,H, LCN,LCN_EU,			
29	4718274	VALVE;SHUTTLE	バルブ;シャトル	1		N,N_EU: D09/09- 200,K:212518- 210,210_EU,H, LCN,LCN_EU,			
						N,N_EU: D09/09-			

PILOT PIPING (D-2)
パイロット配管 (D-2)

Applicable Model (適用機種): -
Mark(記号): -
Serial No.(適用号機):<200><210><H><K><LCN><N>:200001-,
<210_EU><LCN_EU><N_EU>:600001-

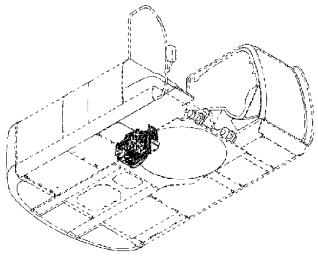

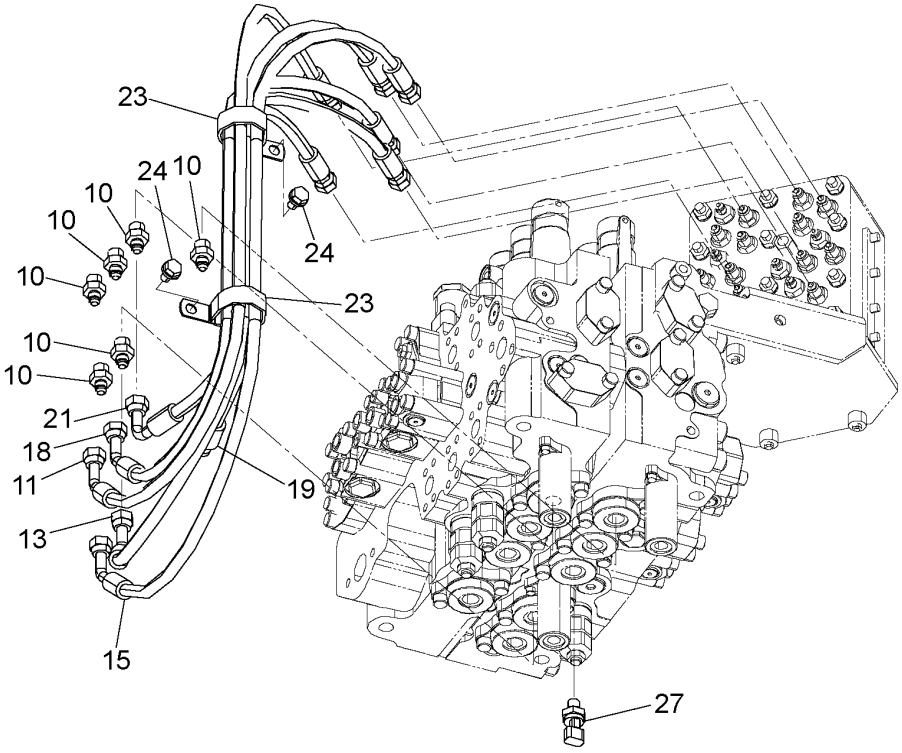

9259702

ITEM 符号	PART NO. 部品番号	PART NAME	部 品 名	Q'TY 数量	S.C サービス コード	SERIAL NO. 適用号機	ICA 互換性	REPLACEABLE PART 代替部品 PART NO. 部品番号	REPLACEABLE PART 代替部品 Q'TY 数量
10	A852133	ADAPTER;S	ｱﾀﾞﾌﾟﾀ;S	6					
10A	4509180	* O-RING	* O-ﾘﾝｸﾞ	1					
11	4630934	HOSE	ﾎｰｽ	1					
13	4630933	HOSE	ﾎｰｽ	1					
15	4630932	HOSE	ﾎｰｽ	1					
18	4630935	HOSE	ﾎｰｽ	1					
19	4630936	HOSE	ﾎｰｽ	1					
21	4630937	HOSE	ﾎｰｽ	1					
23	4190265	CLIP	ｸﾘｯﾌﾟ	2					
24	J271020	BOLT;SEMS	ﾎﾞﾙﾄ;ｾﾑｽ	2	D				
24A	J901020	* BOLT	* ﾎﾞﾙﾄ	1					
24B	J222010	* WASHER	* ﾜｯｼﾔ	1					
27	4436535	SENSOR;PRES.	ｾﾝｻ;ﾌﾟﾚｯｼｬ	1					
27A	957366	* O-RING	* O-ﾘﾝｸﾞ	1					

PILOT PIPING (E)
パイロット配管 (E)

Applicable Model (適用機種): -
Mark(記号): -
Serial No.(適用号機):<200><210><H><K><LCN><N>:200001-,
<210_EU><LCN_EU><N_EU>:600001-

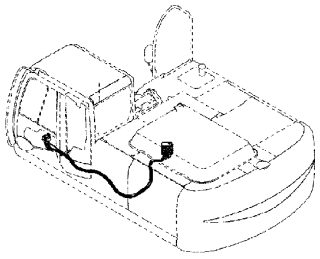

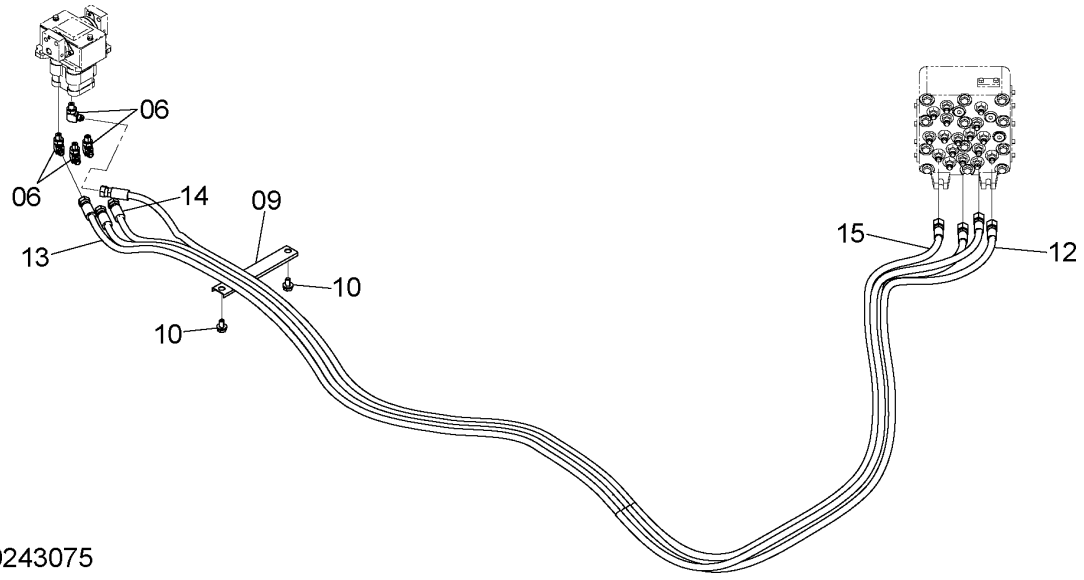

ITEM 符号	PART NO. 部品番号	PART NAME	部 品 名	Q'TY 数量	S.C サービス コード	SERIAL NO. 適用号機	ICA 互換性	REPLACEABLE PART 代替部品 PART NO. 部品番号	REPLACEABLE PART 代替部品 Q'TY 数量
06	A852323	ELBOW;S	ｴﾙﾎﾞ;S	4					
06A	957366	* O-RING	* O-ﾘﾝｸﾞ	1					
09	4436124	CLAMP;HOSE	ｸﾗﾝﾌﾟ;ﾎｰｽ	1					
10	J271020	BOLT;SEMS	ﾎﾞﾙﾄ;ｾﾑｽ	2	D				
10A	J901020	* BOLT	* ﾎﾞﾙﾄ	1					
10B	J222010	* WASHER	* ﾜｯｼﾔ	1					
12	4656526	HOSE;PLASTIC	ﾎｰｽ;ﾌﾟﾗｽﾃｲｯｸ	1					
13	4656527	HOSE;PLASTIC	ﾎｰｽ;ﾌﾟﾗｽﾃｲｯｸ	1					
14	4656528	HOSE;PLASTIC	ﾎｰｽ;ﾌﾟﾗｽﾃｲｯｸ	1					
15	4656529	HOSE;PLASTIC	ﾎｰｽ;ﾌﾟﾗｽﾃｲｯｸ	1					

PILOT PIPING (F)
パイロット配管 (F)

Applicable Model (適用機種): -
Mark(記号): -
Serial No.(適用号機):<200><210><H><K><LCN><N>:200001-,
<210_EU><LCN_EU><N_EU>:600001-

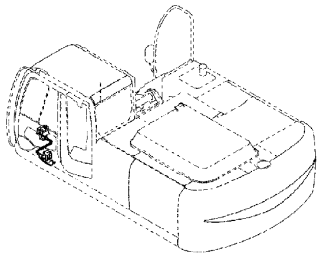

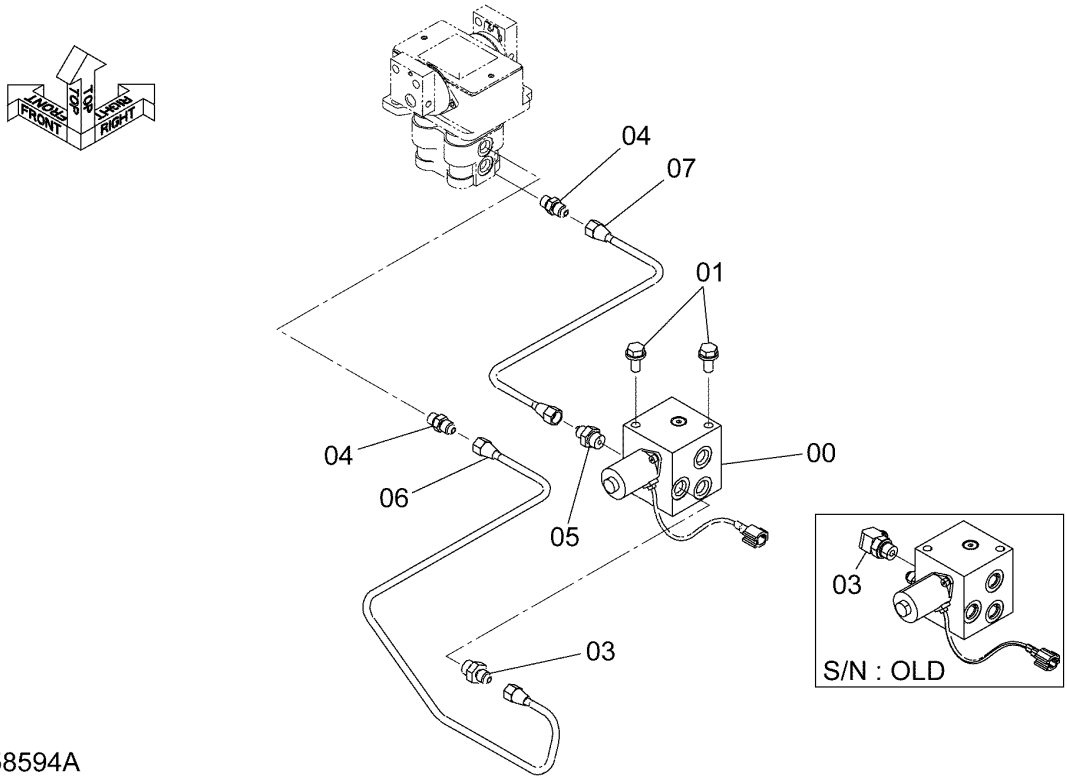

DC9258594A

ITEM 符号	PART NO. 部品番号	PART NAME	部 品 名	Q'TY 数量	S.C サービスコード	SERIAL NO. 適用号機	ICA 互換性	REPLACEABLE PART 代替部品 PART NO. 部品番号	REPLACEABLE PART 代替部品 Q'TY 数量
00	4609630	VALVE;LOCK	バルブ;ロック	1	H				
01	J271025	BOLT;SEMS	ボルト;セムス	2	D				
01A	J901025	* BOLT	* ボルト	1					
01B	J222010	* WASHER	* ワッシャ	1					
03	4255305	FITTING;PIPE	フィッテング;パイプ	2		-D09/05			
03A	4509180	* O-RING	* Oーリング	1		-D09/05			
03	4255305	FITTING;PIPE	フィッテング;パイプ	1		D09/06-			
03A	4509180	* O-RING	* Oーリング	1		D09/06-			
04	4255304	FITTING;PIPE	フィッテング;パイプ	2					
04A	957366	* O-RING	* Oーリング	1					
05	4452326	FILTER	フィルタ	1		D09/06-			
05A	4509180	* O-RING	* Oーリング	1		D09/06-			
06	4627541	PIPE	パイプ	1					
07	4627542	PIPE	パイプ	1					

M E M O

PILOT PIPING (G)
パイロット配管 (G)

Applicable Model (適用機種): -
Mark(記号): -
Serial No.(適用号機):<200><210><H><K><LCN><N>:200001-,
<210_EU><LCN_EU><N_EU>:600001-

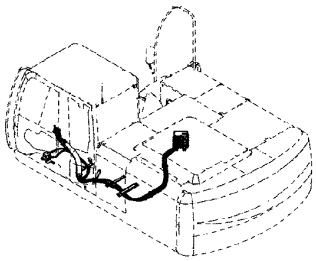

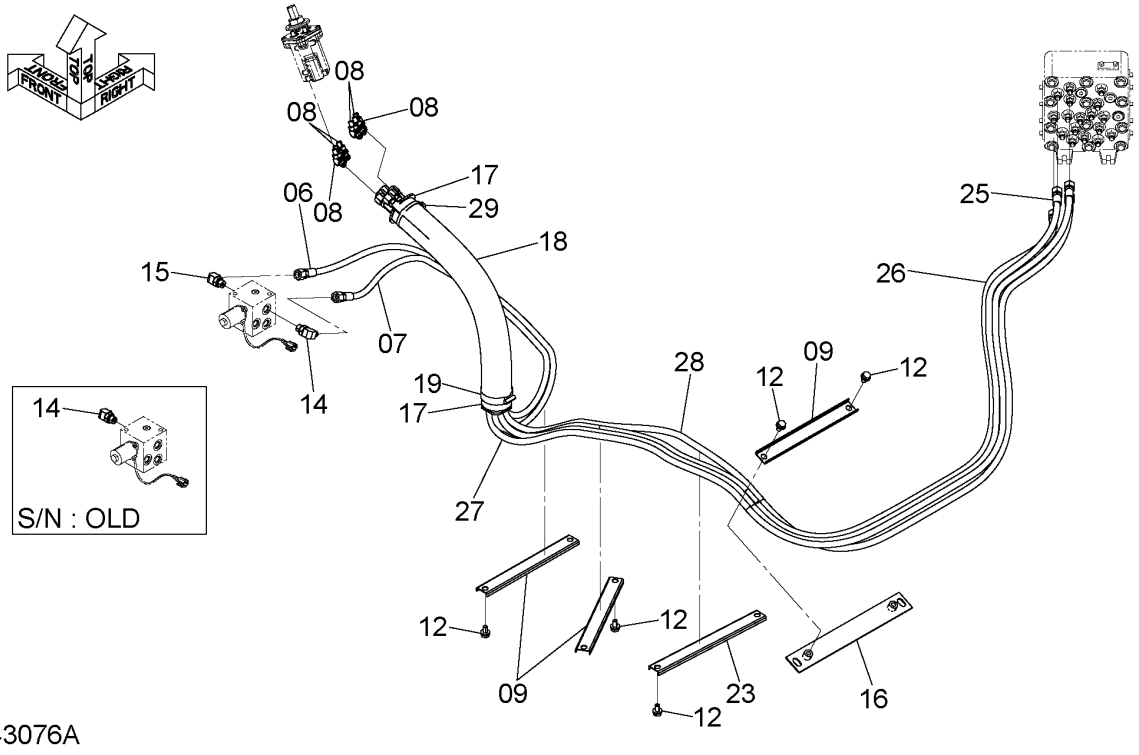

DC9243076A

PILOT PIPING (G)
パイロット配管 (G)

Applicable Model (適用機種): -
Mark(記号): -
Serial No.(適用号機):<200><210><H><K><LCN><N>:200001-, <210_EU><LCN_EU><N_EU>:600001-

ITEM 符号	PART NO. 部品番号	PART NAME	部 品 名	Q'TY 数量	S.C サービスコード	SERIAL NO. 適用号機	ICA 互換性	REPLACEABLE PART 代替部品 PART NO. 部品番号	REPLACEABLE PART 代替部品 Q'TY 数量
06	4639632	HOSE;PLASTIC	ホース;プラスティック	1					
07	4639633	HOSE;PLASTIC	ホース;プラスティック	1					
08	A852223	ELBOW;S	エルボ;S	6					
08A	957366	* O-RING	* Oーリング	1					
09	4341877	CLAMP;HOSE	クランプ;ホース	3					
12	J271020	BOLT;SEMS	ボルト;セムス	8	D				
12A	J901020	* BOLT	* ボルト	1					
12B	J222010	* WASHER	* ワッシャ	1					
14	A852333	ELBOW;S	エルボ;S	2		-D09/05			
14A	4509180	* O-RING	* Oーリング	1		-D09/05			
14	A852333	ELBOW;S	エルボ;S	1		D09/06-			
14A	4509180	* O-RING	* Oーリング	1		D09/06-			
15	4711798	FILTER	フィルタ	1		D09/06-			
15A	4509180	* O-RING	* Oーリング	1		D09/06-			
16	9765409	BRACKET	ブラケット	1					
17	3079728	BUSHING	ブッシング	2					
18	4629782	HOSE	ホース	1					
19	4351774	CLAMP;WIRE	クランプ;ワイヤ	1					
23	4425177	CLAMP;HOSE	クランプ;ホース	1					
25	4654827	HOSE	ホース	1					
26	4656536	HOSE	ホース	1					
27	4655181	HOSE	ホース	1					
28	4655182	HOSE	ホース	1					
29	4323613	CLIP;BAND	クリップ;バンド	1					

PILOT PIPING (H)
パイロット配管 (H)

Applicable Model (適用機種): -
Mark(記号): -
Serial No.(適用号機):<200><210><H><K><LCN><N>:200001-,
<210_EU><LCN_EU><N_EU>:600001-

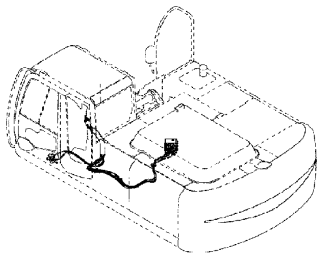

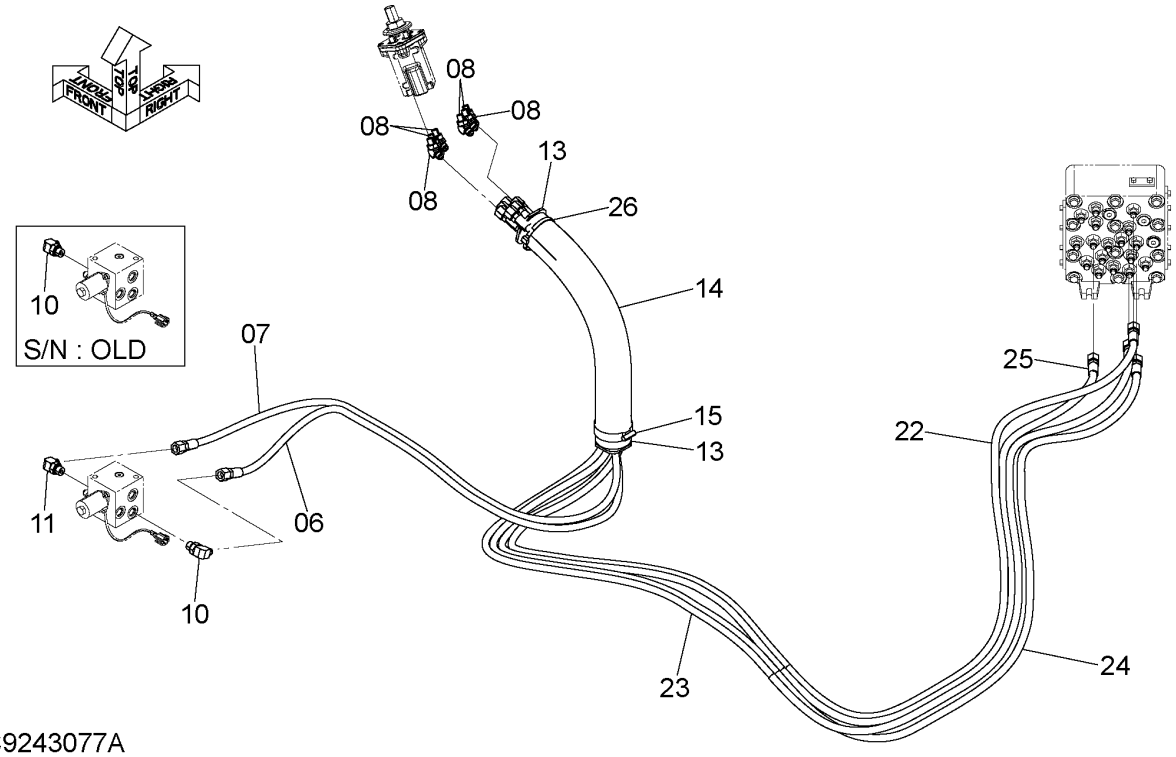

DC9243077A

ITEM 符号	PART NO. 部品番号	PART NAME	部 品 名	Q'TY 数量	S.C サービスコード	SERIAL NO. 適用号機	ICA 互換性	REPLACEABLE PART 代替部品 PART NO. 部品番号	REPLACEABLE PART 代替部品 Q'TY 数量
06	4639636	HOSE;PLASTIC	ホース;プラスティック	1					
07	4639635	HOSE;PLASTIC	ホース;プラスティック	1					
08	A852223	ELBOW;S	エルボ;S	6					
08A	957366	* O-RING	* Oーリング	1					
10	A852333	ELBOW;S	エルボ;S	2		-D09/05			
10A	4509180	* O-RING	* Oーリング	1		-D09/05			
10	A852333	ELBOW;S	エルボ;S	1		D09/06-			
10A	4509180	* O-RING	* Oーリング	1		D09/06-			
11	4711798	FILTER	フィルタ	1		D09/06-			
11A	4509180	* O-RING	* Oーリング	1		D09/06-			
13	3079728	BUSHING	ブッシング	2					
14	4629782	HOSE	ホース	1					
15	4351774	CLAMP;WIRE	クランプ;ワイヤ	1					
22	4656530	HOSE	ホース	1					
23	4656531	HOSE	ホース	1					
24	4656532	HOSE	ホース	1					
25	4656533	HOSE	ホース	1					
26	4323613	CLIP;BAND	クリップ;バンド	1					

M E M O

PILOT PIPING (I-1)
パイロット配管 (I-1)

Applicable Model (適用機種):200, 210, 210_EU, H, K
Mark(記号): -
Serial No.(適用号機):<200><210><H><K>:200001-, <210_EU>:600001-

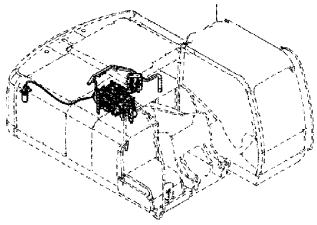

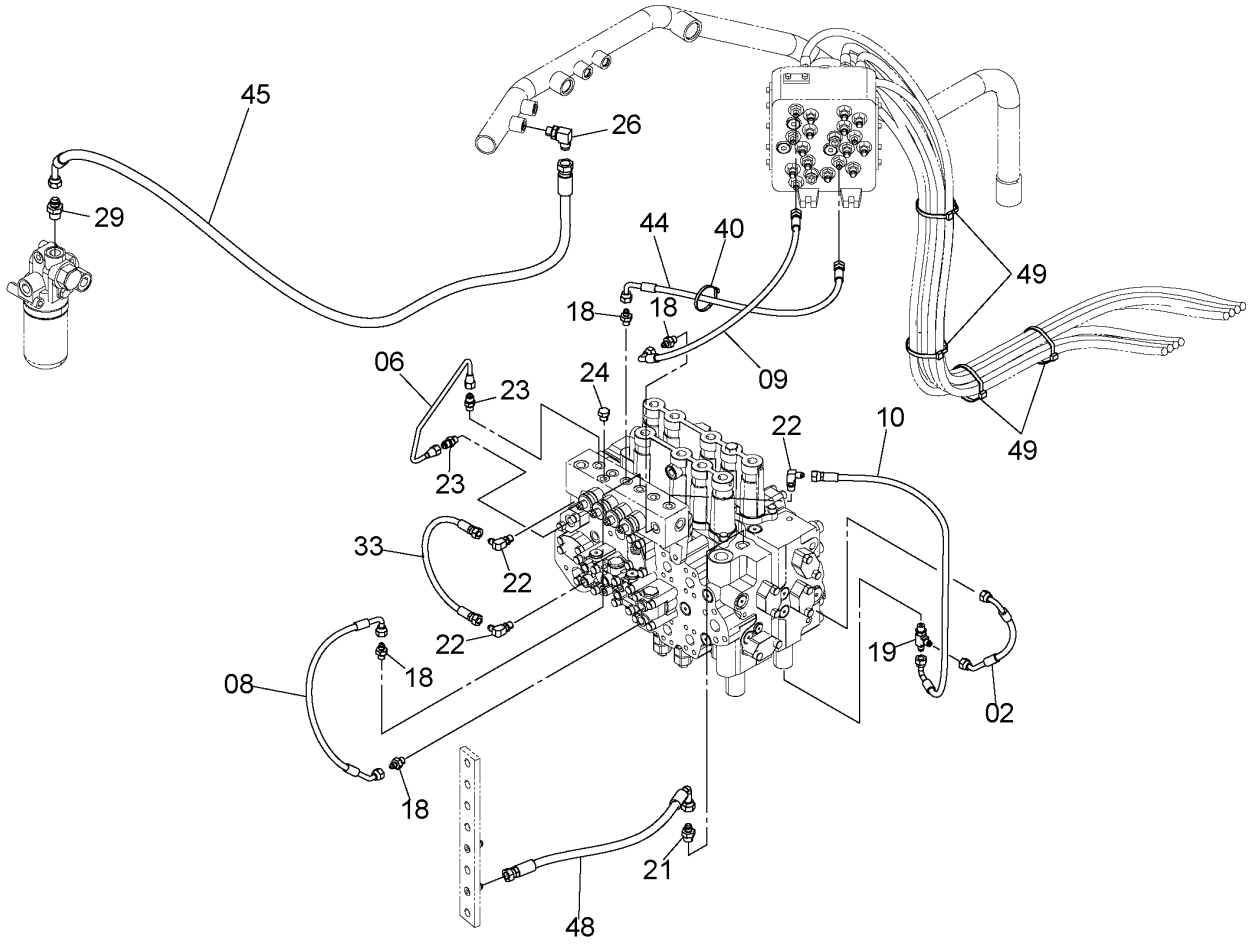

9248284_1

PILOT PIPING (I-1)
パイロット配管 (I-1)

Applicable Model (適用機種):200, 210, 210_EU, H, K
Mark(記号): -
Serial No.(適用号機):<200><210><H><K>:200001-, <210_EU>:600001-

ITEM 符号	PART NO. 部品番号	PART NAME	部 品 名	Q'TY 数量	S.C サービスコード	SERIAL NO. 適用号機	ICA 互換性	REPLACEABLE PART 代替部品 PART NO. 部品番号	REPLACEABLE PART 代替部品 Q'TY 数量
02	4427357	HOSE	ホース	1					
06	4639989	PIPE	パイプ	1					
08	4632041	HOSE	ホース	1					
09	4219363	HOSE;NYLON	ホース;ナイロン	1					
10	4630946	HOSE	ホース	1					
18	A852122	ADAPTER;S	アダプタ;S	4					
18A	957366	* O-RING	* Oリング	1					
19	A852422	TEE;S	チー;S	1					
19A	957366	* O-RING	* Oリング	1					
21	A852133	ADAPTER;S	アダプタ;S	1					
21A	4509180	* O-RING	* Oリング	1					
22	A852322	ELBOW;S	エルボ;S	3					
22A	957366	* O-RING	* Oリング	1					
23	4255304	FITTING;PIPE	フイッテング;パイプ	2					
23A	957366	* O-RING	* Oリング	1					
24	A885002	PLUG	プラグ	1					
24A	957366	* O-RING	* Oリング	1					
26	A852334	ELBOW;S	エルボ;S	1					
26A	4509180	* O-RING	* Oリング	1					
29	A852144	ADAPTER;S	アダプタ;S	1					
29A	4506418	* O-RING	* Oリング	1					
33	4452733	HOSE	ホース	1					
40	4121859	CLIP;BAND	クリップ;バンド	1					
44	4630949	HOSE	ホース	1					
45	4384231	HOSE	ホース	1					
48	4213401	HOSE	ホース	1					
49	4323613	CLIP;BAND	クリップ;バンド	4					

PILOT PIPING (I-2)
パイロット配管 (I-2)

Applicable Model (適用機種):200, 210, 210_EU, H, K
Mark(記号): -
Serial No.(適用号機):<200><210><H><K>:200001-, <210_EU>:600001-

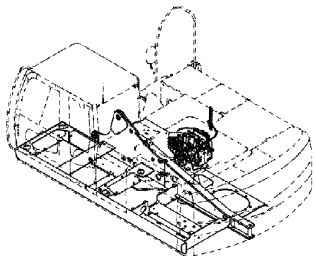

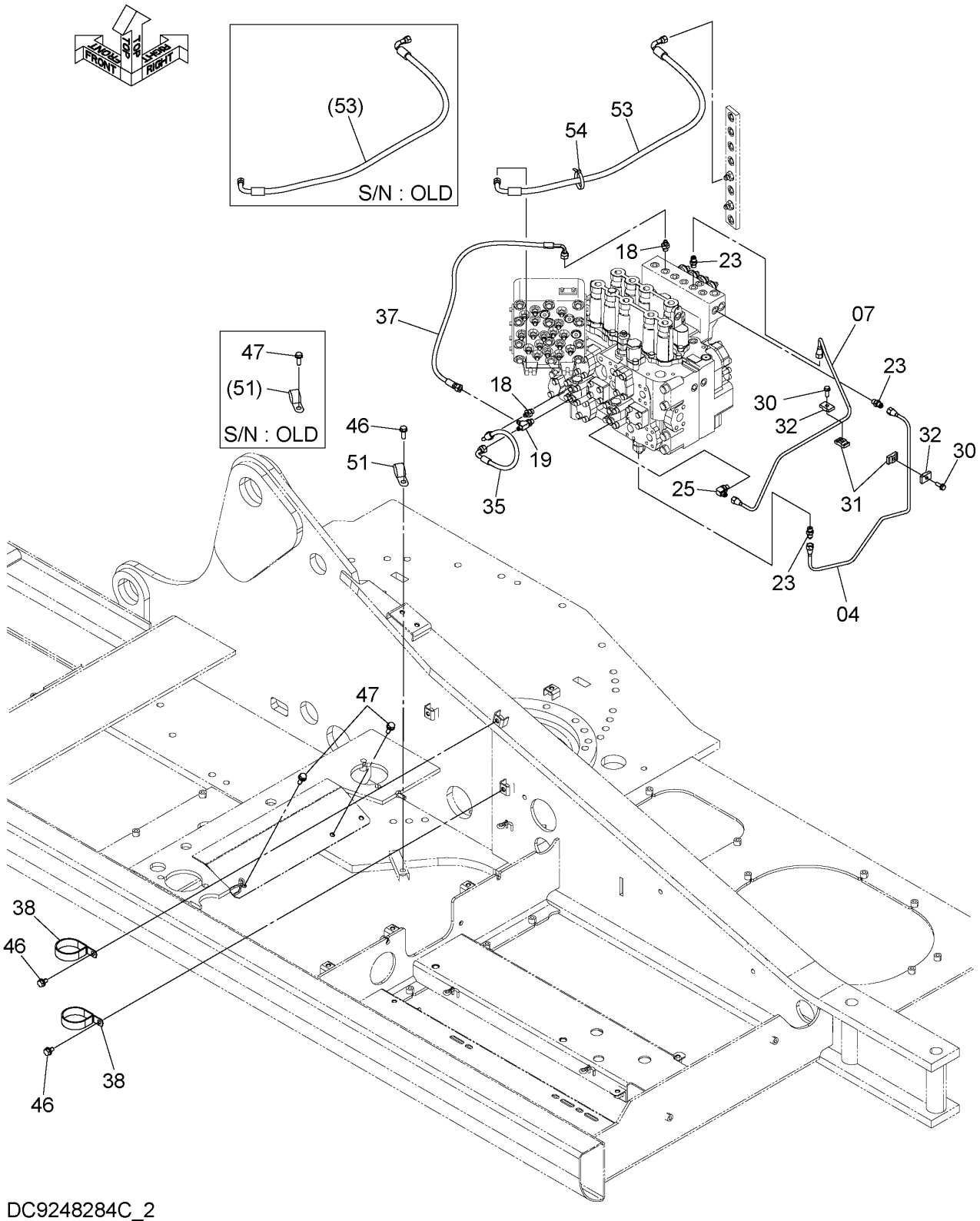

DC9248284C_2

PILOT PIPING (I-2)
パイロット配管 (I-2)

Applicable Model (適用機種):200, 210, 210_EU, H, K
Mark(記号): -
Serial No.(適用号機):<200><210><H><K>:200001-, <210_EU>:600001-

ITEM 符号	PART NO. 部品番号	PART NAME	部 品 名	Q'TY 数量	S.C サービス コード	SERIAL NO. 適用号機	ICA 互換性	REPLACEABLE PART 代替部品 PART NO. 部品番号	REPLACEABLE PART 代替部品 Q'TY 数量
04	3103187	PIPE	パイプ	1					
07	3103186	PIPE	パイプ	1					
18	A852122	ADAPTER;S	アダプタ;S	2					
18A	957366	* O-RING	* Oーリング	1					
19	A852422	TEE;S	チー;S	1					
19A	957366	* O-RING	* Oーリング	1					
23	4255304	FITTING;PIPE	フィッティング;パイプ	3					
23A	957366	* O-RING	* Oーリング	1					
25	4293950	ELBOW;S	エルボ;S	1					
25A	957366	* O-RING	* Oーリング	1					
30	J260825	BOLT;SEMS	ボルト;セムス	2	D				
30A	J900825	* BOLT	* ボルト	1					
30B	A590108	* WASHER;PLANE	* ワッシャ;プレーン	1					
31	9735305	CLAMP	クランプ	2					
32	9735306	CLAMP	クランプ	2					
35	4427351	HOSE	ホース	1					
37	4630947	HOSE	ホース	1					
38	4204136	CLIP	クリップ	2					
46	J271020	BOLT;SEMS	ボルト;セムス	2	D	200,210,H,K: -205168			
						210_EU: -D09/05			
46A	J901020	* BOLT	* ボルト	1					
46B	J222010	* WASHER	* ワッシャ	1					
46	J271020	BOLT;SEMS	ボルト;セムス	3	D	200,210,H,K: 205169- 210_EU: D09/06-			
46A	J901020	* BOLT	* ボルト	1					
46B	J222010	* WASHER	* ワッシャ	1					
47	J271030	BOLT;SEMS	ボルト;セムス	3	D	200,210,H,K: -200891 210_EU: -D09/05			
47A	J901030	* BOLT	* ボルト	1					
47B	J222010	* WASHER	* ワッシャ	1					
47	J271030	BOLT;SEMS	ボルト;セムス	2	D	200,210,H,K: 205169- 210_EU: D09/06-			
47A	J901030	* BOLT	* ボルト	1					
47B	J222010	* WASHER	* ワッシャ	1					
51	4204136	CLIP	クリップ	1		200,210,H,K: 200892- 210_EU:			

PILOT PIPING (I-2)
パイロット配管 (I-2)

Applicable Model (適用機種):200, 210, 210_EU, H, K
Mark(記号): -
Serial No.(適用号機):<200><210><H><K>:200001-, <210_EU>:600001-

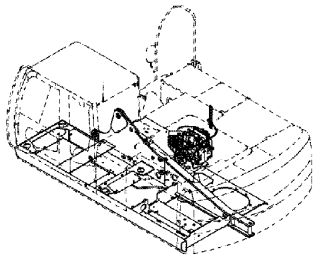

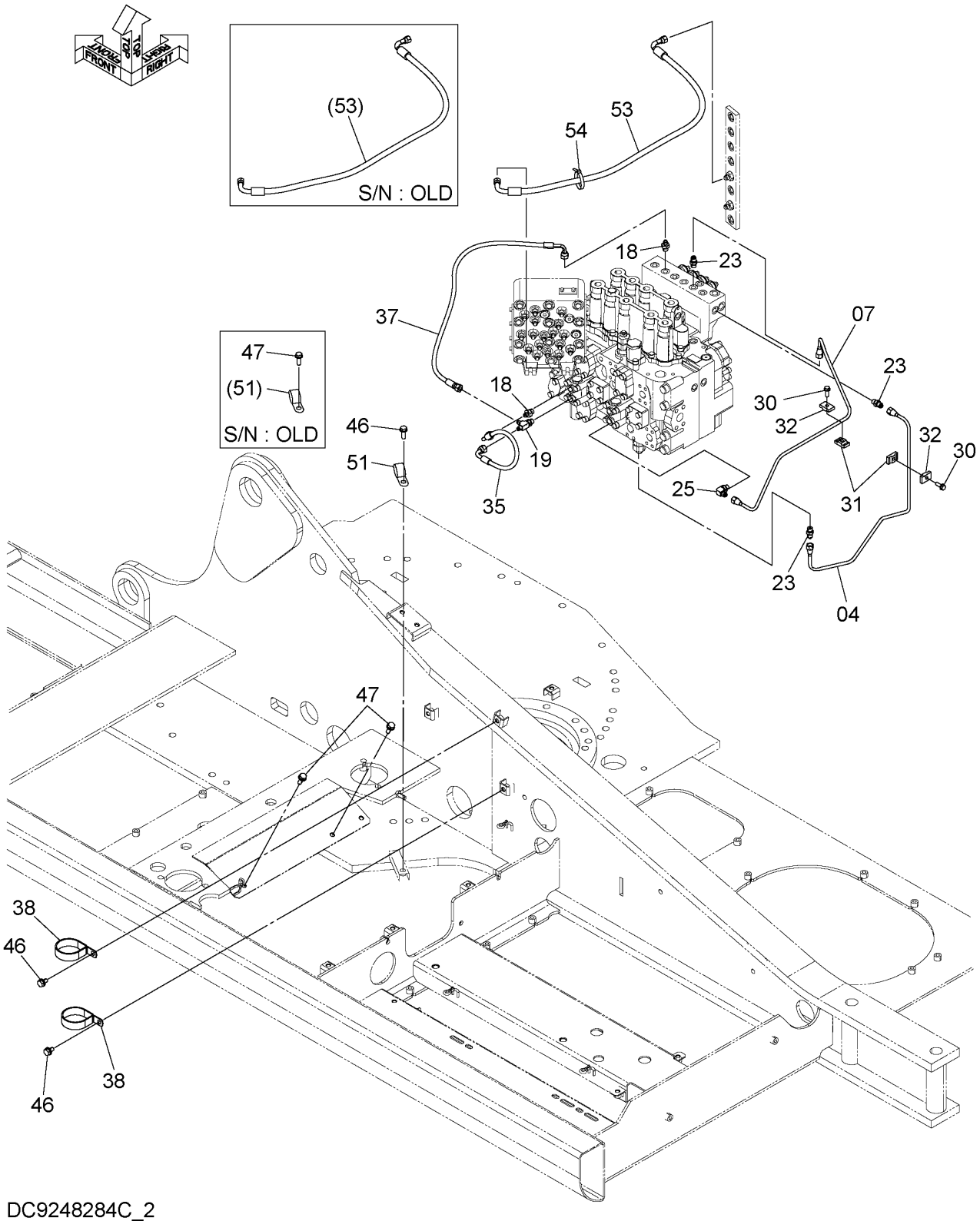

DC9248284C_2

PILOT PIPING (I-2)
パイロット配管 (I-2)

Applicable Model (適用機種):200, 210, 210_EU, H, K
Mark(記号): -
Serial No.(適用号機):<200><210><H><K>:200001-, <210_EU>:600001-

ITEM 符号	PART NO. 部品番号	PART NAME	部 品 名	Q'TY 数量	S.C サービス コード	SERIAL NO. 適用号機	ICA 互換性	REPLACEABLE PART 代替部品 PART NO. 部品番号	REPLACEABLE PART 代替部品 Q'TY 数量
53	4427314	HOSE;PLASTIC	ホース;プラスティック	1		D09/06- 200,210,H,K: -212241 210_EU: -D09/05	T	4675799 A852333	1 1
53	4675799	HOSE	ホース	1		200,210,H,K: 212242- 210_EU: D09/06-			
54	4055312	CLIP;BAND	クリップ;バンド	1		200,210,H,K: 212242- 210_EU: D09/06-			

PILOT PIPING (I-1)
パイロット配管 (I-1)

Applicable Model (適用機種):LCN, LCN_EU, N, N_EU
Mark(記号): -
Serial No.(適用号機):<LCN><N>:200001-, <LCN_EU><N_EU>:600001-

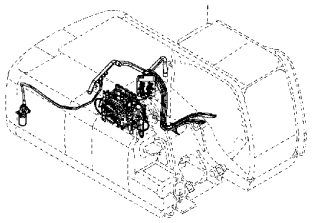

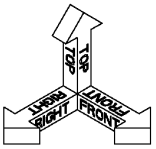

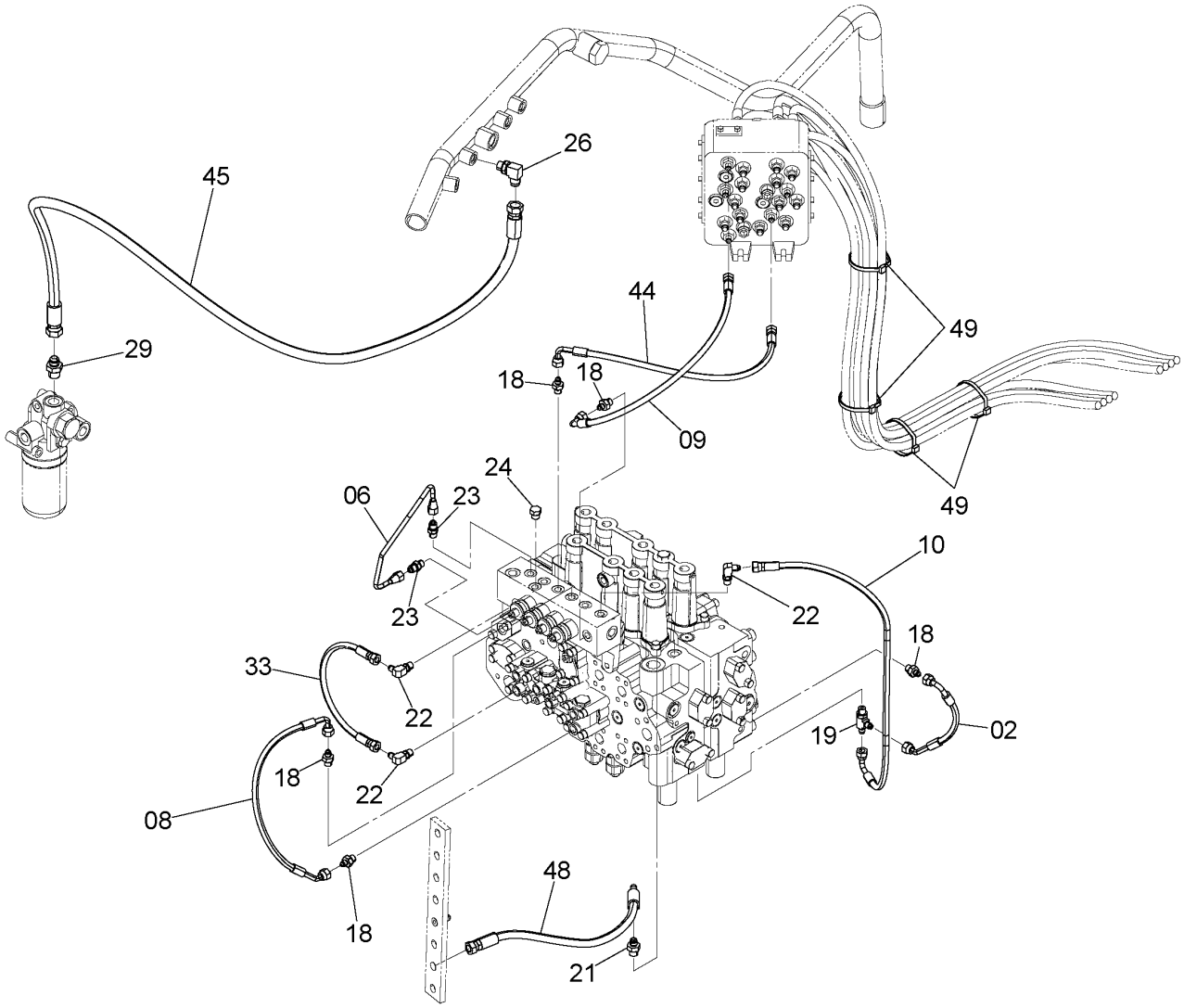

DC9270593A_1

PILOT PIPING (I-1)
パイロット配管 (I-1)

Applicable Model (適用機種):LCN, LCN_EU, N, N_EU
Mark(記号): -
Serial No.(適用号機):<LCN><N>:200001-, <LCN_EU><N_EU>:600001-

ITEM 符号	PART NO. 部品番号	PART NAME	部 品 名	Q'TY 数量	S.C サービスコード	SERIAL NO. 適用号機	ICA 互換性	REPLACEABLE PART 代替部品	
								PART NO. 部品番号	Q'TY 数量
02	4427357	HOSE	ホース	1					
06	4639989	PIPE	パイプ	1					
08	4632041	HOSE	ホース	1					
09	4219363	HOSE;NYLON	ホース;ナイロン	1					
10	4630946	HOSE	ホース	1					
18	A852122	ADAPTER;S	アダプタ;S	5					
18A	957366	* O-RING	* Oリング	1					
19	A852422	TEE;S	チー;S	1					
19A	957366	* O-RING	* Oリング	1					
21	A852133	ADAPTER;S	アダプタ;S	1					
21A	4509180	* O-RING	* Oリング	1					
22	A852322	ELBOW;S	エルボ;S	3					
22A	957366	* O-RING	* Oリング	1					
23	4255304	FITTING;PIPE	フィッティング;パイプ	2					
23A	957366	* O-RING	* Oリング	1					
24	A885002	PLUG	プラグ	1					
24A	957366	* O-RING	* Oリング	1					
26	A852334	ELBOW;S	エルボ;S	1					
26A	4509180	* O-RING	* Oリング	1					
29	A852144	ADAPTER;S	アダプタ;S	1					
29A	4506418	* O-RING	* Oリング	1					
33	4452733	HOSE	ホース	1					
44	4630949	HOSE	ホース	1					
45	4281754	HOSE	ホース	1					
48	4213401	HOSE	ホース	1					
49	4323613	CLIP;BAND	クリップ;バンド	4		D07/07-			

PILOT PIPING (I-2)
パイロット配管 (I-2)

Applicable Model (適用機種):LCN, LCN_EU, N, N_EU
Mark(記号): -
Serial No.(適用号機):<LCN><N>:200001-, <LCN_EU><N_EU>:600001-

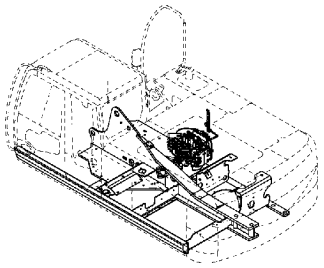

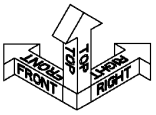

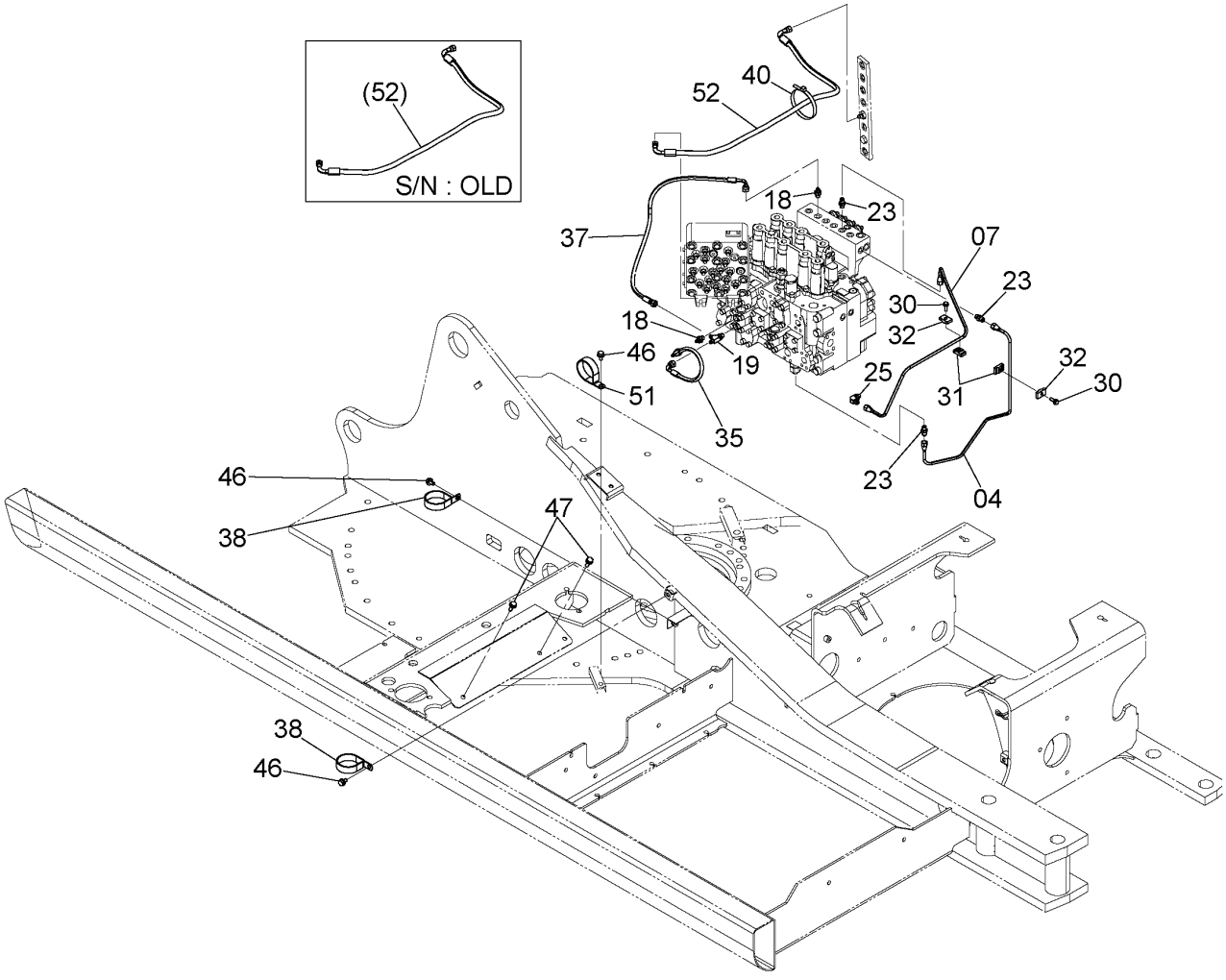

DC9270593A_2

PILOT PIPING (I-2)
パイロット配管 (I-2)

Applicable Model (適用機種):LCN, LCN_EU, N, N_EU
Mark(記号): -
Serial No.(適用号機):<LCN><N>:200001-, <LCN_EU><N_EU>:600001-

ITEM 符号	PART NO. 部品番号	PART NAME	部 品 名	Q'TY 数量	S.C サービスコード	SERIAL NO. 適用号機	ICA 互換性	REPLACEABLE PART 代替部品 PART NO. 部品番号	REPLACEABLE PART 代替部品 Q'TY 数量
04	3103187	PIPE	パイプ	1					
07	3103186	PIPE	パイプ	1					
18	A852122	ADAPTER;S	アダプタ;S	2					
18A	957366	* O-RING	* Oーリング	1					
19	A852422	TEE;S	チー;S	1					
19A	957366	* O-RING	* Oーリング	1					
23	4255304	FITTING;PIPE	フィッティング;パイプ	3					
23A	957366	* O-RING	* Oーリング	1					
25	4293950	ELBOW;S	エルボ;S	1					
25A	957366	* O-RING	* Oーリング	1					
30	J260825	BOLT;SEMS	ボルト;セムス	2	D				
30A	J900825	* BOLT	* ボルト	1					
30B	A590108	* WASHER;PLANE	* ワッシャ;プレーン	1					
31	9735305	CLAMP	クランプ	2					
32	9735306	CLAMP	クランプ	2					
35	4427351	HOSE	ホース	1					
37	4630947	HOSE	ホース	1					
38	4204136	CLIP	クリップ	2					
40	4121859	CLIP;BAND	クリップ;バンド	1					
46	J271020	BOLT;SEMS	ボルト;セムス	2	D	-D07/06			
46A	J901020	* BOLT	* ボルト	1					
46B	J222010	* WASHER	* ワッシャ	1					
46	J271020	BOLT;SEMS	ボルト;セムス	3	D	D07/07-			
46A	J901020	* BOLT	* ボルト	1					
46B	J222010	* WASHER	* ワッシャ	1					
47	J271030	BOLT;SEMS	ボルト;セムス	2	D				
47A	J901030	* BOLT	* ボルト	1					
47B	J222010	* WASHER	* ワッシャ	1					
51	4204136	CLIP	クリップ	1		D07/07-			
52	4427314	HOSE;PLASTIC	ホース;プラスティック	1		-D09/07	I	4675799	1
52	4675799	HOSE	ホース	1		D09/08-			

PILOT PIPING (J)
パイロット配管 (J)

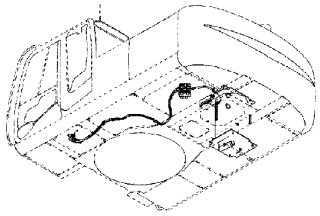

Applicable Model (適用機種): -
Mark(記号): -
Serial No.(適用号機):<200><210><H><K><LCN><N>:200001-,
<210_EU><LCN_EU><N_EU>:600001-

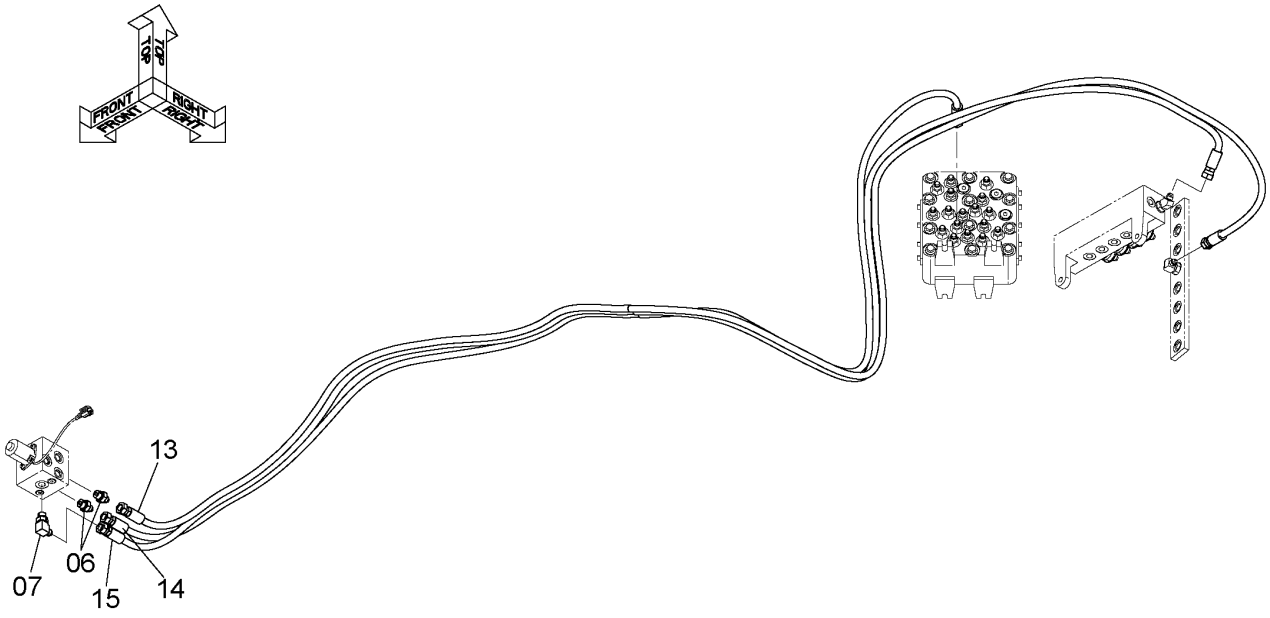

DC9243078B

ITEM 符号	PART NO. 部品番号	PART NAME	部 品 名	Q'TY 数量	S.C サービス コード	SERIAL NO. 適用号機	ICA 互換性	REPLACEABLE PART 代替部品 PART NO. 部品番号	REPLACEABLE PART 代替部品 Q'TY 数量
06	A852133	ADAPTER;S	ｱﾀﾞﾌﾟﾀ;S	2					
06A	4509180	* O-RING	* O-ﾘﾝｸﾞ	1					
07	A852333	ELBOW;S	ｴﾙﾎﾞ;S	1					
07A	4509180	* O-RING	* O-ﾘﾝｸﾞ	1					
13	4633932	HOSE;PLASTIC	ﾎｰｽ;ﾌﾟﾗｽﾃｨｯｸ	1		-D05/07	Y	4656534	1
13	4656534	HOSE;PLASTIC	ﾎｰｽ;ﾌﾟﾗｽﾃｨｯｸ	1		D05/08-			
14	4633934	HOSE	ﾎｰｽ	1		-D05/07	Y	4656535	1
14	4656535	HOSE	ﾎｰｽ	1		D05/08-			
15	4633933	HOSE	ﾎｰｽ	1		-D05/07	Y	4654828	1
15	4654828	HOSE	ﾎｰｽ	1		D05/08-D07/06	Y	9291814	1
15	9291814	ASSY;HOSE	ﾎｰｽｱｯｾﾝ	1		D07/07-			
15A	4654828	* HOSE	* ﾎｰｽ	1		D07/07-			
15B	4327315	* PROTECTOR	* ﾌﾟﾛﾃｸﾀ	1		D07/07-			

CONSOLE
コンソール

Applicable Model (適用機種):200, 210, H, K, LCN, N
Mark(記号): -
Serial No.(適用号機):<200><210><H><K><LCN><N>:200001-

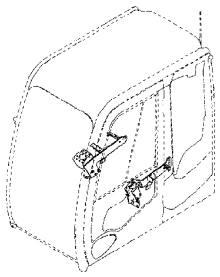

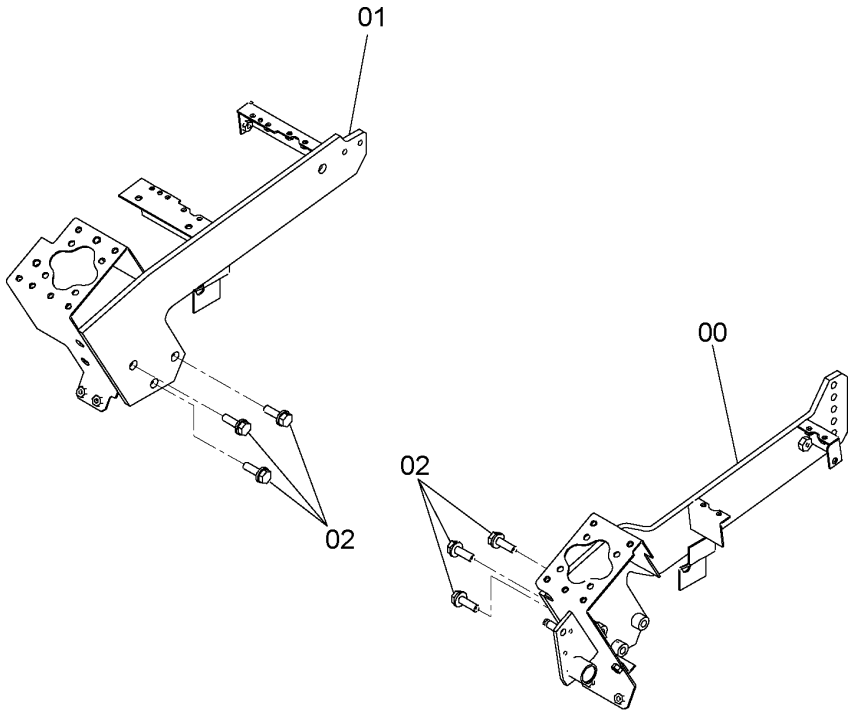

9258955

ITEM 符号	PART NO. 部品番号	PART NAME	部 品 名	Q'TY 数量	S.C サービス コード	SERIAL NO. 適用号機	ICA 互換性	REPLACEABLE PART 代替部品 PART NO. 部品番号	REPLACEABLE PART 代替部品 Q'TY 数量
00	6023755	CONSOLE	ｺﾝｿｰﾙ	1					
01	6023756	CONSOLE	ｺﾝｿｰﾙ	1					
02	J271035	BOLT;SEMS	ﾎﾞﾙﾄ;ｾﾑｽ	6	D				
02A	J901035	* BOLT	* ﾎﾞﾙﾄ	1					
02B	J222010	* WASHER	* ﾜｯｼﾔ	1					

CONSOLE COVER
コンソールカバー

Applicable Model (適用機種):200, 210, H, K, LCN, N
Mark(記号): -
Serial No.(適用号機):<200><210><H><K><LCN><N>:200001-

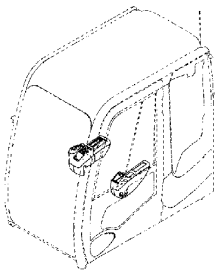

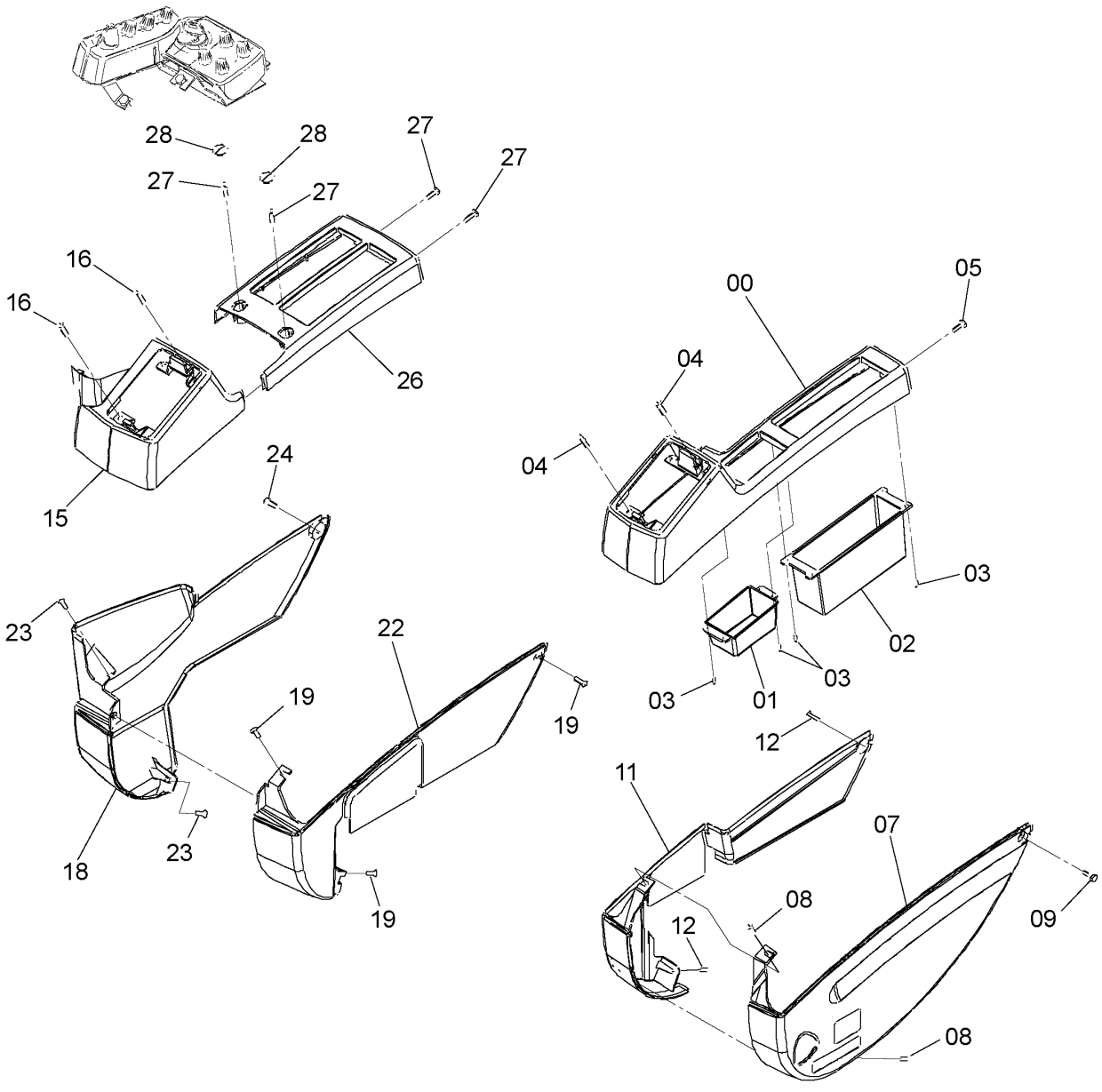

9258956A_1U1

CONSOLE COVER
コンソールカバー

Applicable Model (適用機種):200, 210, H, K, LCN, N
Mark(記号): -
Serial No.(適用号機):<200><210><H><K><LCN><N>:200001-

ITEM 符号	PART NO. 部品番号	PART NAME	部 品 名	Q'TY 数量	S.C サービスコード	SERIAL NO. 適用号機	ICA 互換性	REPLACEABLE PART 代替部品 PART NO. 部品番号	REPLACEABLE PART 代替部品 Q'TY 数量
00	4640957	COVER	カバー;L1	1					
01	4640964	POCKET	ポケット	1					
02	3090025	POCKET	ポケット(R)	1					
03	4361800	SCREW;TAPPING	スクリュ;タッピング	8					
04	J460630	SCREW;SEMS	スクリュ;セムス	4					
05	J460616	SCREW;SEMS	スクリュ;セムス	1					
07	4640958	COVER	カバー;L2	1					
08	J460616	SCREW;SEMS	スクリュ;セムス	2					
09	J260616	BOLT;SEMS	ボルト;セムス	1	D				
09A	J900616	* BOLT	* ボルト	1					
09B	A590106	* WASHER;PLANE	* ワッシャ;プレーン	1					
11	4640959	COVER	カバー;L3	1					
12	J460616	SCREW;SEMS	スクリュ;セムス	2					
15	4640960	COVER	カバー;R1	1					
16	J460630	SCREW;SEMS	スクリュ;セムス	4					
18	4640961	COVER	カバー;R2	1					
19	J460616	SCREW;SEMS	スクリュ;セムス	3					
22	4640962	COVER	カバー;R3	1					
23	J460616	SCREW;SEMS	スクリュ;セムス	2					
24	J260616	BOLT;SEMS	ボルト;セムス	1	D				
24A	J900616	* BOLT	* ボルト	1					
24B	A590106	* WASHER;PLANE	* ワッシャ;プレーン	1					
26	4640963	COVER	カバー;R4	1					
27	J460616	SCREW;SEMS	スクリュ;セムス	4					
28	4640965	CAP	キャップ	2					

CONSOLE COVER [EU]
コンソールカバー [EU]

Applicable Model (適用機種):210, 210_EU, LCN, LCN_EU, N, N_EU
Mark(記号): -
Serial No.(適用号機):<210><LCN><N>:200001-, <210_EU><LCN_EU><N_EU>:600001-

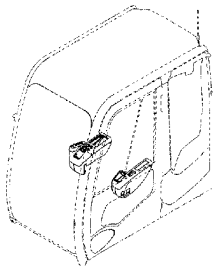

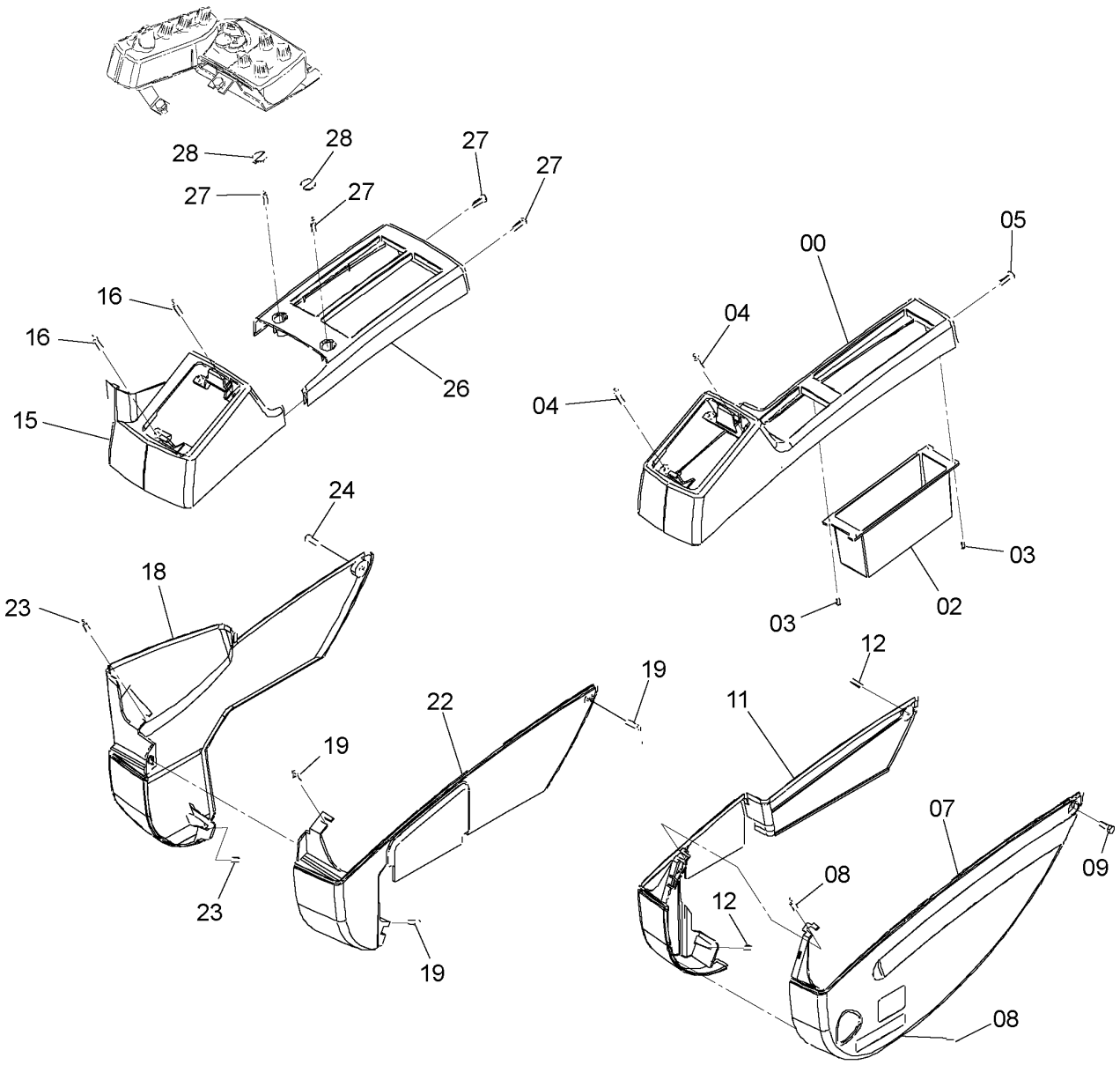

9263481A_1U1

CONSOLE COVER [EU]
コンソールカバー [EU]

Applicable Model (適用機種):210, 210_EU, LCN, LCN_EU, N, N_EU
Mark(記号): -
Serial No.(適用号機):<210><LCN><N>:200001-, <210_EU><LCN_EU><N_EU>:600001-

ITEM 符号	PART NO. 部品番号	PART NAME	部 品 名	Q'TY 数量	S.C サービスコード	SERIAL NO. 適用号機	ICA 互換性	REPLACEABLE PART 代替部品 PART NO. 部品番号	REPLACEABLE PART 代替部品 Q'TY 数量
00	4640957	COVER	カバー;L1	1					
02	3090025	POCKET	ポケット(R)	1					
03	4361800	SCREW;TAPPING	スクリュ;タッピング	4					
04	J460630	SCREW;SEMS	スクリュ;セムス	4					
05	J460616	SCREW;SEMS	スクリュ;セムス	1					
07	4640958	COVER	カバー;L2	1					
08	J460616	SCREW;SEMS	スクリュ;セムス	2					
09	J260616	BOLT;SEMS	ボルト;セムス	1	D				
09A	J900616	* BOLT	* ボルト	1					
09B	A590106	* WASHER;PLANE	* ワッシャ;プレーン	1					
11	4640959	COVER	カバー;L3	1					
12	J460616	SCREW;SEMS	スクリュ;セムス	2					
15	4640960	COVER	カバー;R1	1					
16	J460630	SCREW;SEMS	スクリュ;セムス	4					
18	4640961	COVER	カバー;R2	1					
19	J460616	SCREW;SEMS	スクリュ;セムス	3					
22	4640962	COVER	カバー;R3	1					
23	J460616	SCREW;SEMS	スクリュ;セムス	2					
24	J260616	BOLT;SEMS	ボルト;セムス	1	D				
24A	J900616	* BOLT	* ボルト	1					
24B	A590106	* WASHER;PLANE	* ワッシャ;プレーン	1					
26	4640963	COVER	カバー;R4	1					
27	J460616	SCREW;SEMS	スクリュ;セムス	4					
28	4640965	CAP	キャップ	2					

CONSOLE COVER [NA]
コンソールカバー [NA]

Applicable Model (適用機種):200
Mark(記号):NA
Serial No.(適用号機):<200>:200001-

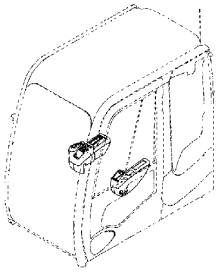

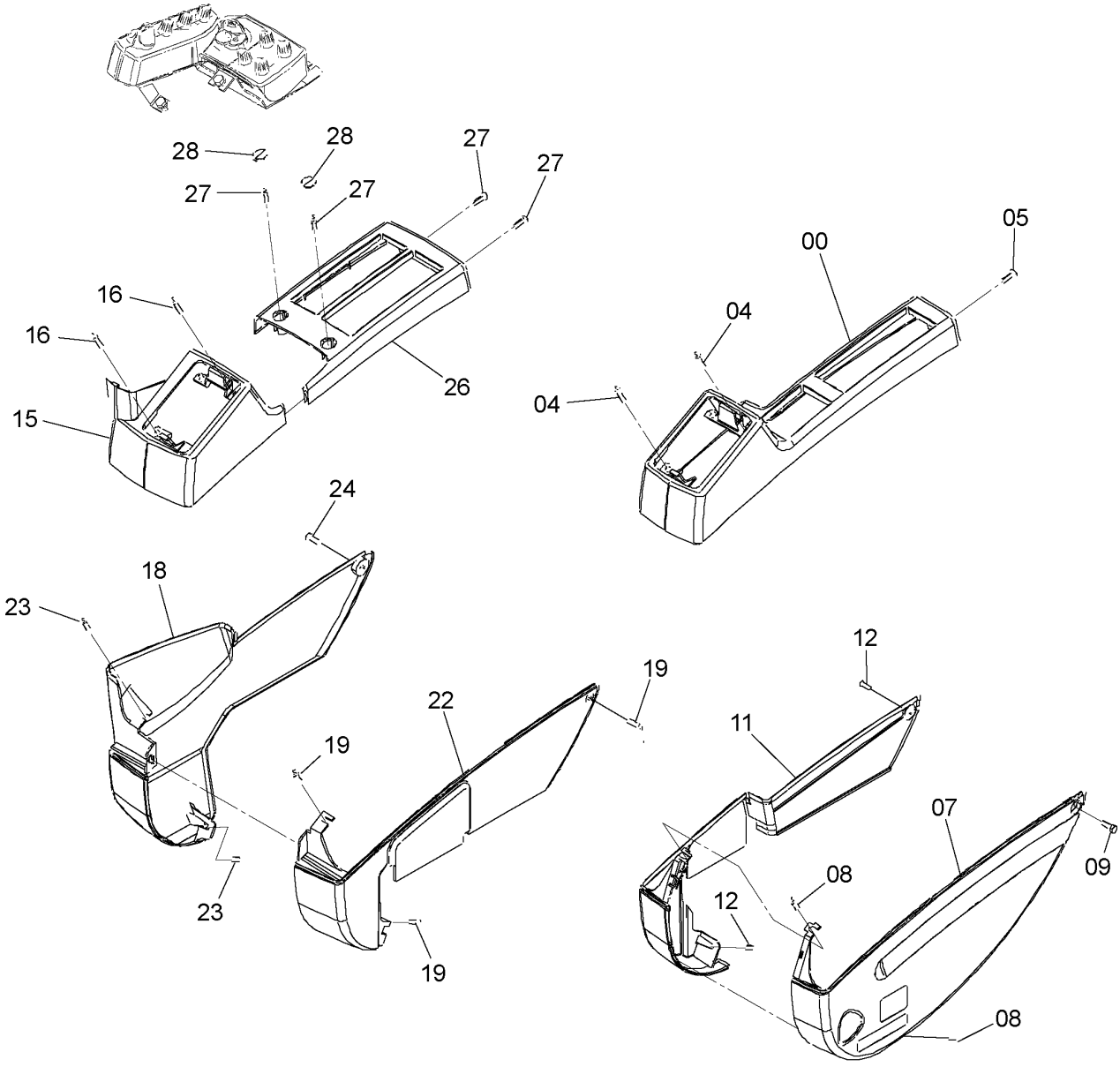

9259014A_1U1

CONSOLE COVER [NA]
コンソールカバー [NA]

Applicable Model (適用機種):200
Mark(記号):NA
Serial No.(適用号機):<200>:200001-

ITEM 符号	PART NO. 部品番号	PART NAME	部 品 名	Q'TY 数量	S.C サービス コード	SERIAL NO. 適用号機	ICA 互換性	REPLACEABLE PART 代替部品 PART NO. 部品番号	REPLACEABLE PART 代替部品 Q'TY 数量
00	4640957	COVER	カバー;L1	1					
04	J460630	SCREW;SEMS	スクリュ;セムス	4					
05	J460616	SCREW;SEMS	スクリュ;セムス	1					
07	4640958	COVER	カバー;L2	1					
08	J460616	SCREW;SEMS	スクリュ;セムス	2					
09	J260616	BOLT;SEMS	ボルト;セムス	1	D				
09A	J900616	* BOLT	* ボルト	1					
09B	A590106	* WASHER;PLANE	* ワッシャ;プレーン	1					
11	4640959	COVER	カバー;L3	1					
12	J460616	SCREW;SEMS	スクリュ;セムス	2					
15	4640960	COVER	カバー;R1	1					
16	J460630	SCREW;SEMS	スクリュ;セムス	4					
18	4640961	COVER	カバー;R2	1					
19	J460616	SCREW;SEMS	スクリュ;セムス	3					
22	4640962	COVER	カバー;R3	1					
23	J460616	SCREW;SEMS	スクリュ;セムス	2					
24	J260616	BOLT;SEMS	ボルト;セムス	1	D				
24A	J900616	* BOLT	* ボルト	1					
24B	A590106	* WASHER;PLANE	* ワッシャ;プレーン	1					
26	4640963	COVER	カバー;R4	1					
27	J460616	SCREW;SEMS	スクリュ;セムス	4					
28	4640965	CAP	キャップ	2					

RIGHT COVER
右カバー

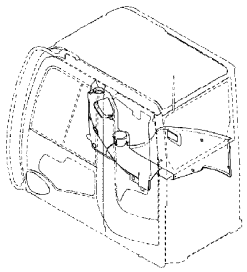

Applicable Model (適用機種): -
Mark(記号): -
Serial No.(適用号機):<200><210><H><K><LCN><N>:200001-,
<210_EU><LCN_EU><N_EU>:600001-

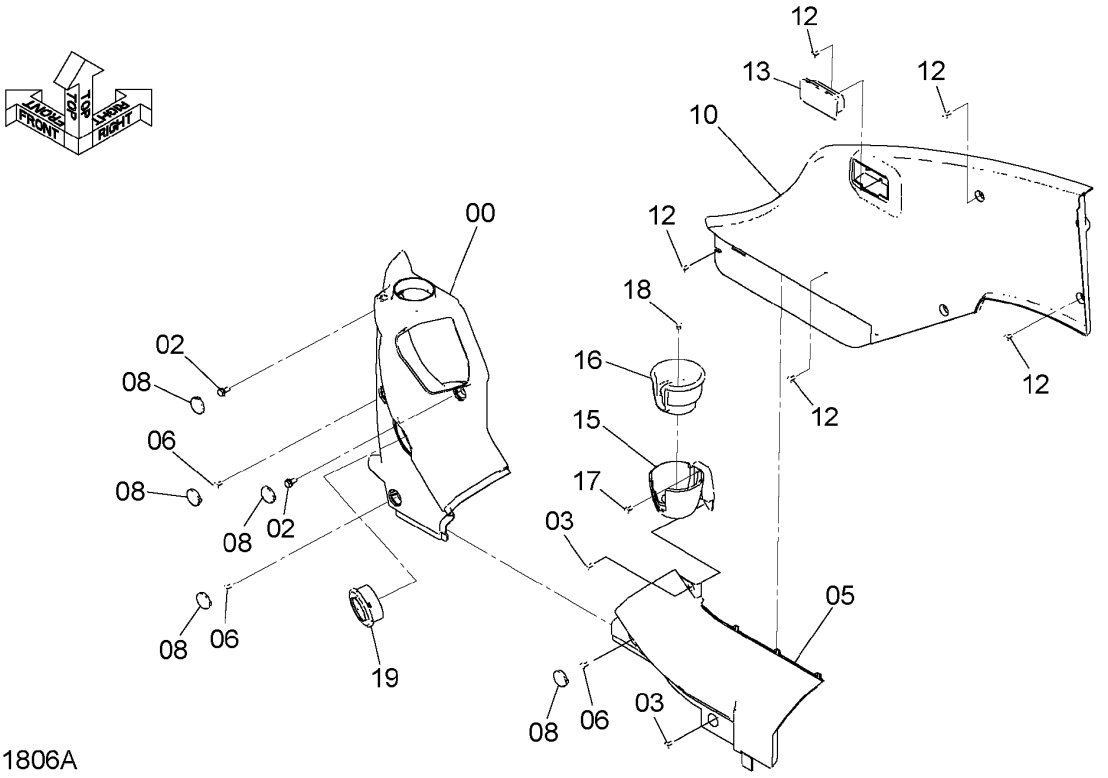

DC9251806A

ITEM 符号	PART NO. 部品番号	PART NAME	部 品 名	Q'TY 数量	S.C サービスコード	SERIAL NO. 適用号機	ICA 互換性	REPLACEABLE PART 代替部品 PART NO. 部品番号	REPLACEABLE PART 代替部品 Q'TY 数量
00	4638891	COVER	カバー	1					
02	J260820	BOLT;SEMS	ボルト;セムス	2	D				
02A	J900820	* BOLT	* ボルト	1					
02B	A590108	* WASHER;PLANE	* ワッシャ;プレーン	1					
03	J460616	SCREW;SEMS	スクリュ;セムス	2					
05	4638893	COVER	カバー	1					
06	J460616	SCREW;SEMS	スクリュ;セムス	3					
08	4638620	CAP	キャップ	5					
10	4638895	COVER	カバー	1					
12	J460616	SCREW;SEMS	スクリュ;セムス	7					
13	4643128	ASHTRAY	アシュトレイ	1					
15	4651285	HOLDER	ホルダ	1					
16	4651286	HOLDER	ホルダ	1					
17	J460616	SCREW;SEMS	スクリュ;セムス	2					
18	4444700	SCREW;TAPPING	スクリュ;タッピング	1					
19	4619904	LOUVER	ルーバ	1		-D08/08	I	4693195	1
19	4693195	LOUVER	ルーバ	1		D08/09-D10/11	Y	YA00003014	1
19	YA00003014	LOUVER	ルーバ	1		D10/12-			

M E M O

RADIO (AM, FM)
ラジオ (AM、FM)

Applicable Model (適用機種): -
Mark(記号): -
Serial No.(適用号機):<200><210><H><K><LCN><N>:200001-,
<210_EU><LCN_EU><N_EU>:600001-

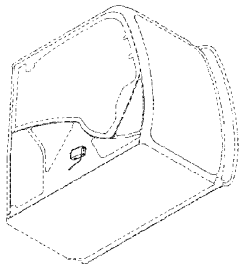

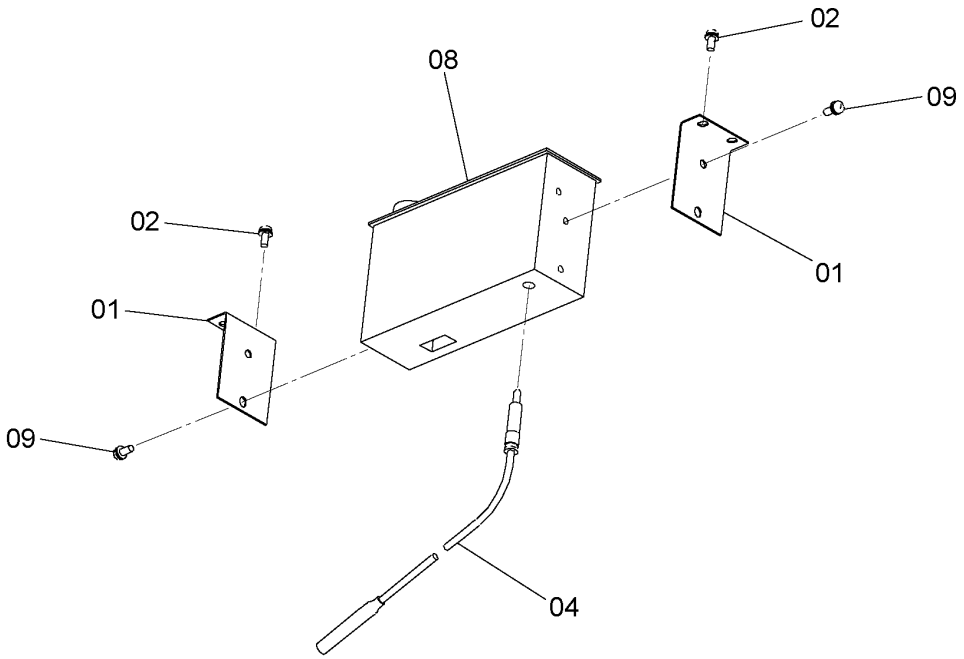

9258966A

RADIO (AM, FM)
ラジオ (AM、FM)

Applicable Model (適用機種): -
Mark(記号): -
Serial No.(適用号機):<200><210><H><K><LCN><N>:200001-, <210_EU><LCN_EU><N_EU>:600001-

ITEM 符号	PART NO. 部品番号	PART NAME	部 品 名	Q'TY 数量	S.C ｻｰﾋﾞｽｺｰﾄﾞ	SERIAL NO. 適用号機	ICA 互換性	REPLACEABLE PART 代替部品 PART NO. 部品番号	Q'TY 数量
01	4630315	BRACKET	ﾌﾞﾗｹｯﾄ	2					
02	J460516	SCREW;SEMS	ｽｸﾘｭ;ｾﾑｽ	4					
04	4102096	FEEDER	ﾌｨｰﾀﾞ	1					
08	4645229	RADIO	ﾗｼﾞｵ	1		-218235	Y	4728504	1
		for Japan AM: 522-1629KHZ (9KHZ STEP), FM: 76.0-90.0MHZ (100KHZ STEP)							
		日本仕様 AM: 522-1629KHZ (9KHZ STEP), FM: 76.0-90.0MHZ (100KHZ STEP)							
08	4728504	RADIO	ﾗｼﾞｵ	1		218236-D11/06	I	YA00010687	1
		for Japan AM: 522-1629KHZ (9KHZ STEP), FM: 76.0-90.0MHZ (100KHZ STEP)							
		日本仕様 AM: 522-1629KHZ (9KHZ STEP), FM: 76.0-90.0MHZ (100KHZ STEP)							
08	YA00010687	RADIO	ﾗｼﾞｵ	1		D11/07-			
		for Japan AM: 522-1629KHZ (9KHZ STEP), FM: 76.0-90.0MHZ (100KHZ STEP)							
		日本仕様 AM: 522-1629KHZ (9KHZ STEP), FM: 76.0-90.0MHZ (100KHZ STEP)							
08	4645230	RADIO	ﾗｼﾞｵ	1		-D10/04	Y	4728506	1
		for Europe, Asia, Oceania AM: 522-1629KHZ (9KHZ STEP), FM: 87.5-108.0MHZ (50KHZ ST EP)							
		欧,亜,ｵｾｱﾆｱ用 AM: 522-1629KHZ (9KHZ STEP), FM: 87.5-108.0MHZ (50KHZ STEP)							
08	4728506	RADIO	ﾗｼﾞｵ	1		D10/05-D11/04	I	YA00010689	1
		for Europe, Asia, Oceania AM: 522-1629KHZ (9KHZ STEP), FM: 87.5-108.0MHZ (50KHZ ST EP)							
		欧,亜,ｵｾｱﾆｱ用 AM: 522-1629KHZ (9KHZ STEP), FM: 87.5-108.0MHZ (50KHZ STEP)							
08	YA00010689	RADIO	ﾗｼﾞｵ	1		D11/05-			
		for Europe, Asia, Oceania AM: 522-1629KHZ (9KHZ STEP), FM: 87.5-108.0MHZ (50KHZ ST EP)							
		欧,亜,ｵｾｱﾆｱ用 AM: 522-1629KHZ (9KHZ STEP), FM: 87.5-108.0MHZ (50KHZ STEP)							
08	4645225	RADIO	ﾗｼﾞｵ	1		-D10/04	Y	4728505	1
		for North America AM: 530-1710KHZ (10KHZ STEP)FM: 87.7-107.9MHZ (200KHZ STEP)							
		北米用: AM: 530-1710KHZ (10KHZ STEP)FM: 87.7-107.9MHZ (200KHZ STEP)							
08	4728505	RADIO	ﾗｼﾞｵ	1		D10/05-D11/05	I	YA00010751	1
		for North America AM: 530-1710KHZ (10KHZ STEP)FM: 87.7-107.9MHZ (200KHZ STEP)							
		北米用: AM: 530-1710KHZ (10KHZ STEP)FM: 87.7-107.9MHZ (200KHZ STEP)							
08	YA00010751	RADIO	ﾗｼﾞｵ	1		D11/06-			
		for North America AM: 530-1710KHZ (10KHZ STEP)FM: 87.7-107.9MHZ (200KHZ STEP)							
		北米用: AM: 530-1710KHZ (10KHZ STEP)FM: 87.7-107.9MHZ (200KHZ STEP)							
09	J460510	SCREW;SEMS	ｽｸﾘｭ;ｾﾑｽ	4					

ELECTRIC PARTS (A)
電気部品 (A)

Applicable Model (適用機種):200, 210, 210_EU, H, K
Mark(記号): -
Serial No.(適用号機):<200><210><H><K>:200001-, <210_EU>:600001-

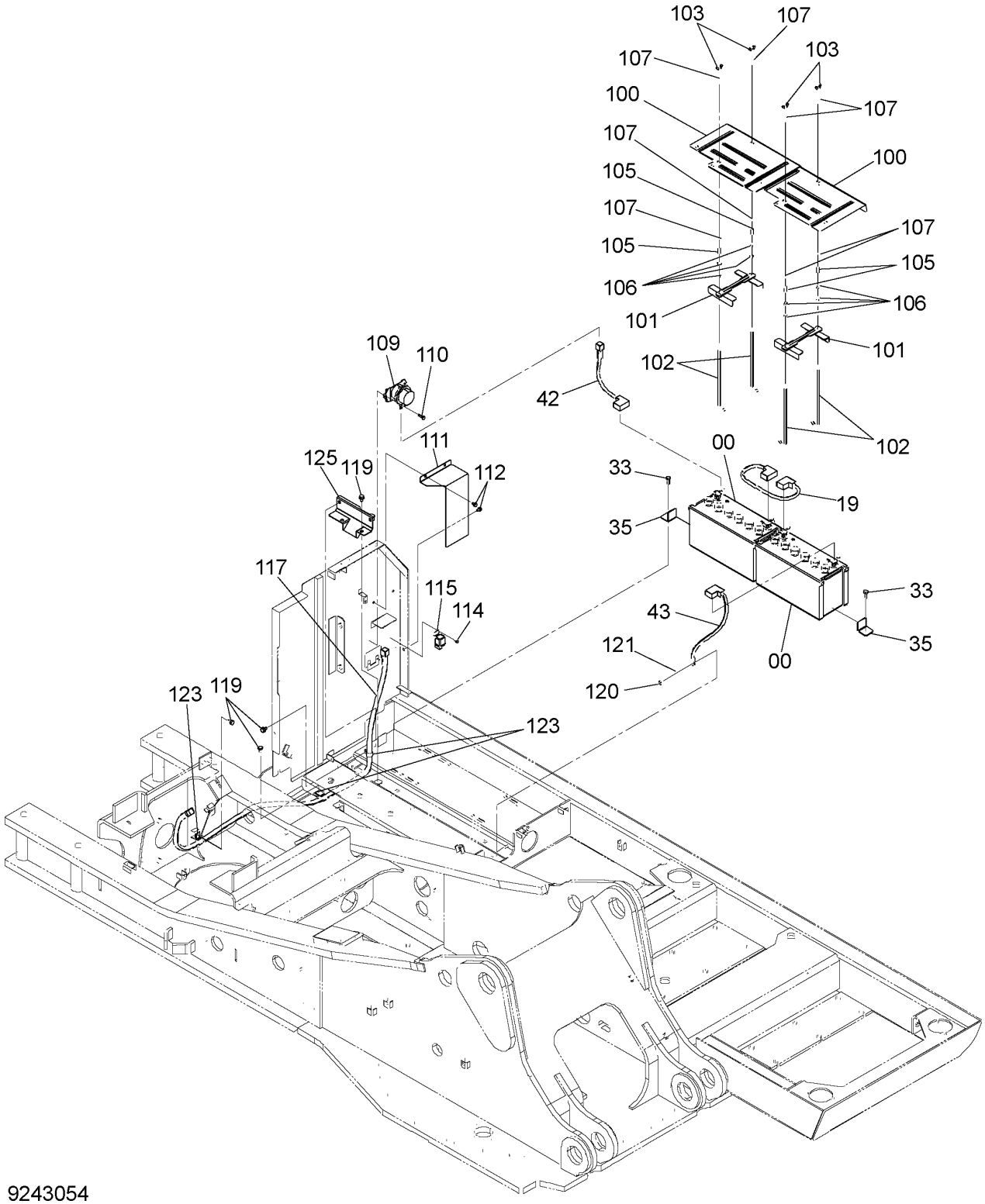

9243054

ELECTRIC PARTS (A)
電気部品 (A)

Applicable Model (適用機種):200, 210, 210_EU, H, K
Mark(記号): -
Serial No.(適用号機):<200><210><H><K>:200001-, <210_EU>:600001-

ITEM 符号	PART NO. 部品番号	PART NAME	部 品 名	Q'TY 数量	S.C サービスコード	SERIAL NO. 適用号機	ICA 互換性	REPLACEABLE PART 代替部品 PART NO. 部品番号	REPLACEABLE PART 代替部品 Q'TY 数量
00	4628452	BATTERY (EC93Ah,JIS110Ah)	バッテリ (EC93Ah,JIS110Ah)	2					
19	4627416	CABLE;BATT.	ケーブル;バッテリー	1					
33	J271030	BOLT;SEMS	ボルト;セムス	2	D				
33A	J901030	* BOLT	* ボルト	1					
33B	J222010	* WASHER	* ワッシャ	1					
35	4634964	BRACKET	ブラケット	2					
42	4648004	CABLE;BATT.	ケーブル;バッテリー	1					
43	4648005	CABLE;BATT.	ケーブル;バッテリー	1					
100	3106378	COVER	カバー	2					
101	8100266	BRACKET	ブラケット	2					
102	4430289	BOLT;HOOK	ボルト;フック	4					
103	M570010	NUT;WING	ナット;ウィング	4					
105	4627469	SPACER	スペーサ	4					
106	J950010	NUT	ナット	8					
107	J217083	WASHER	ワッシャ	8					
109	4255762	RELAY;BATTERY	リレー;バッテリ	1	Z				
110	J260830	BOLT;SEMS	ボルト;セムス	2	D				
110A	J900830	* BOLT	* ボルト	1					
110B	A590108	* WASHER;PLANE	* ワッシャ;プレーン	1					
111	3100949	COVER	カバー	1					
112	J260816	BOLT;SEMS	ボルト;セムス	3	D				
112A	J900816	* BOLT	* ボルト	1					
112B	A590108	* WASHER;PLANE	* ワッシャ;プレーン	1					
114	J260616	BOLT;SEMS	ボルト;セムス	2	D				
114A	J900616	* BOLT	* ボルト	1					
114B	A590106	* WASHER;PLANE	* ワッシャ;プレーン	1					
115	4654039	RELAY	リレー	1	Z				
117	4627419	CABLE;BATTERY	ケーブル;バッテリー	1					
119	J271020	BOLT;SEMS	ボルト;セムス	3	D				
119A	J901020	* BOLT	* ボルト	1					
119B	J222010	* WASHER	* ワッシャ	1					
120	J950010	NUT	ナット	1					
121	A590110	WASHER;PLANE	ワッシャ;プレーン	1					
123	4190274	CLIP	クリップ	3					

ELECTRIC PARTS (A)
電気部品 (A)

Applicable Model (適用機種):LCN, LCN_EU, N, N_EU
Mark(記号): -
Serial No.(適用号機):<LCN><N>:200001-, <LCN_EU><N_EU>:600001-

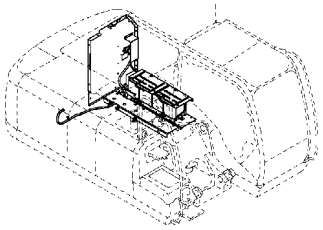

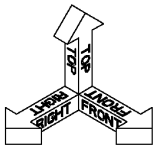

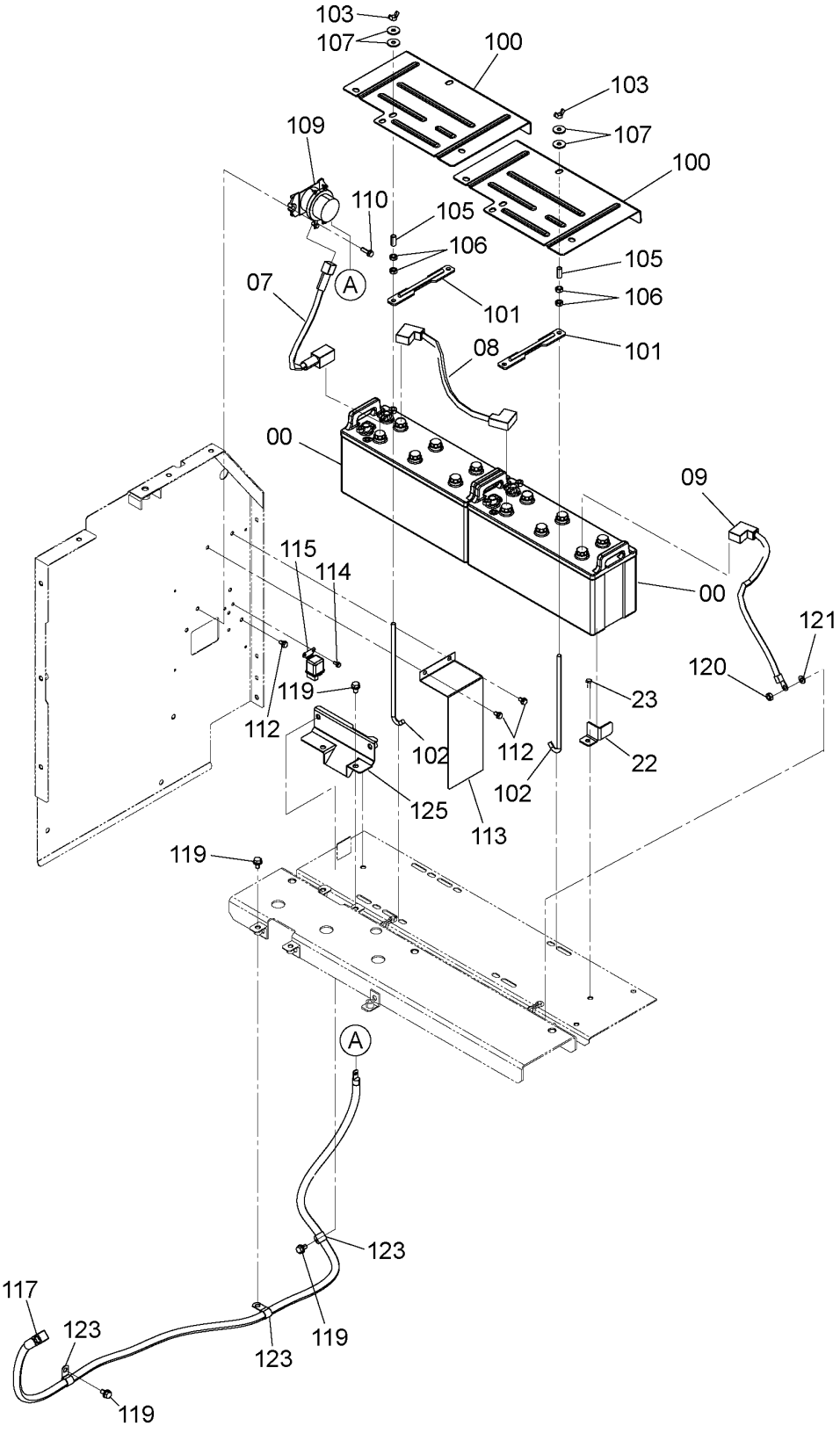

DC9268334A

ELECTRIC PARTS (A)
電気部品 (A)

Applicable Model (適用機種):LCN, LCN_EU, N, N_EU
Mark(記号): -
Serial No.(適用号機):<LCN><N>:200001-, <LCN_EU><N_EU>:600001-

ITEM 符号	PART NO. 部品番号	PART NAME	部 品 名	Q'TY 数量	S.C サービスコード	SERIAL NO. 適用号機	ICA 互換性	REPLACEABLE PART 代替部品 PART NO. 部品番号	REPLACEABLE PART 代替部品 Q'TY 数量
00	4391629	BATTERY (EC126Ah,JIS150Ah)	バッテリ (EC126Ah,JIS150Ah)	2					
07	4652504	CABLE;BATT.	ケーブル;バッテリー	1					
08	4652505	CABLE;BATT.	ケーブル;バッテリー	1					
09	4652506	CABLE;BATT.	ケーブル;バッテリー	1					
22	4643405	BRACKET	ブラケット	1					
23	J271030	BOLT;SEMS	ボルト;セムス	1	D				
23A	J901030	* BOLT	* ボルト	1					
23B	J222010	* WASHER	* ワッシャ	1					
100	3106378	COVER	カバー	2					
101	8100266	BRACKET	ブラケット	2					
102	4430289	BOLT;HOOK	ボルト;フック	4					
103	M570010	NUT;WING	ナット;ウィング	4					
105	4627469	SPACER	スペーサ	4					
106	J950010	NUT	ナット	8					
107	J217083	WASHER	ワッシャ	8					
109	4255762	RELAY;BATTERY	リレー;バッテリ	1	Z				
110	J260830	BOLT;SEMS	ボルト;セムス	2	D				
110A	J900830	* BOLT	* ボルト	1					
110B	A590108	* WASHER;PLANE	* ワッシャ;プレーン	1					
112	J260816	BOLT;SEMS	ボルト;セムス	3	D				
112A	J900816	* BOLT	* ボルト	1					
112B	A590108	* WASHER;PLANE	* ワッシャ;プレーン	1					
113	8120396	COVER	カバー	1					
114	J260616	BOLT;SEMS	ボルト;セムス	2	D				
114A	J900616	* BOLT	* ボルト	1					
114B	A590106	* WASHER;PLANE	* ワッシャ;プレーン	1					
115	4654039	RELAY	リレー	1	Z				
117	4627419	CABLE;BATT.	ケーブル;バッテリー	1					
119	J271020	BOLT;SEMS	ボルト;セムス	5	D				
119A	J901020	* BOLT	* ボルト	1					
119B	J222010	* WASHER	* ワッシャ	1					
120	J950010	NUT	ナット	1					
121	A590110	WASHER;PLANE	ワッシャ;プレーン	1					
123	4190274	CLIP	クリップ	3					
125	8106547	BRACKET	ブラケット	1					

ELECTRIC PARTS (A)(LARGE CAPACITY BATTERY)
電気部品 (A)(大容量バッテリ)

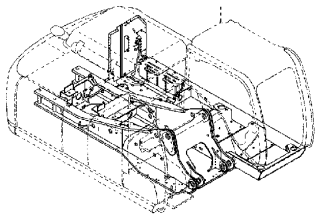

Applicable Model (適用機種): -
Mark(記号): -
Serial No.(適用号機):<200><210><H><K><LCN><N>:200001-,
<210_EU><LCN_EU><N_EU>:600001-

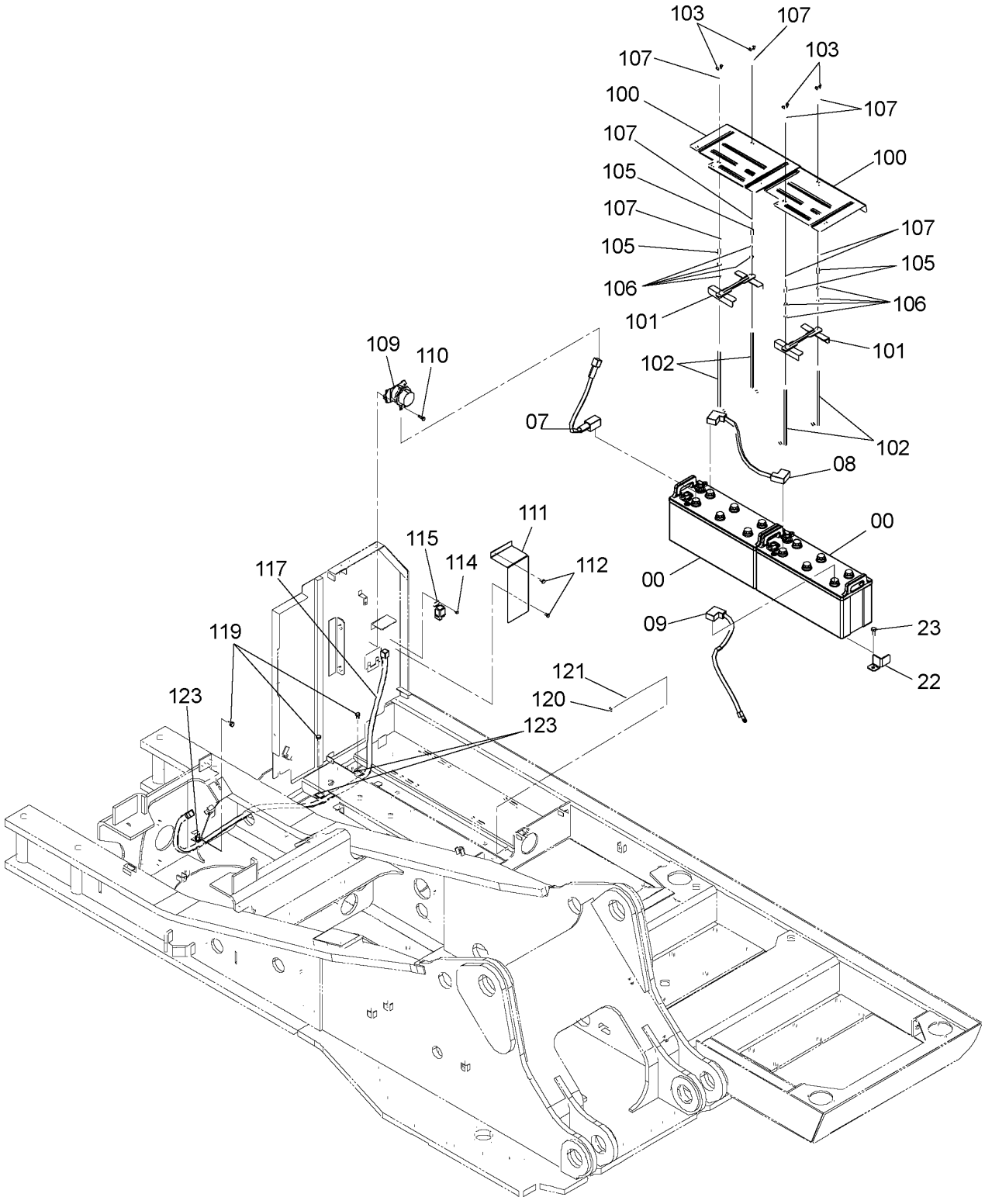

9263029

ELECTRIC PARTS (A)(LARGE CAPACITY BATTERY)
電気部品 (A)(大容量バッテリ)

Applicable Model (適用機種): -
Mark(記号): -
Serial No.(適用号機):<200><210><H><K><LCN><N>:200001-, <210_EU><LCN_EU><N_EU>:600001-

ITEM 符号	PART NO. 部品番号	PART NAME	部 品 名	Q'TY 数量	S.C サービスコード	SERIAL NO. 適用号機	ICA 互換性	REPLACEABLE PART 代替部品 PART NO. 部品番号	REPLACEABLE PART 代替部品 Q'TY 数量
00	4391629	BATTERY (EC126Ah,JIS150Ah)	バッテリ (EC126Ah,JIS150Ah)	2					
07	4652504	CABLE;BATT.	ケーブル;バッテリー	1					
08	4652505	CABLE;BATT.	ケーブル;バッテリー	1					
09	4652506	CABLE;BATT.	ケーブル;バッテリー	1					
22	4643405	BRACKET	ブラケット	1					
23	J271030	BOLT;SEMS	ボルト;セムス	1	D				
23A	J901030	* BOLT	* ボルト	1					
23B	J222010	* WASHER	* ワッシャ	1					
100	3106378	COVER	カバー	2					
101	8100266	BRACKET	ブラケット	2					
102	4430289	BOLT;HOOK	ボルト;フック	4					
103	M570010	NUT;WING	ナット;ウィング	4					
105	4627469	SPACER	スペーサ	4					
106	J950010	NUT	ナット	8					
107	J217083	WASHER	ワッシャ	8					
109	4255762	RELAY;BATTERY	リレー;バッテリ	1	Z				
110	J260830	BOLT;SEMS	ボルト;セムス	2	D				
110A	J900830	* BOLT	* ボルト	1					
110B	A590108	* WASHER;PLANE	* ワッシャ;プレーン	1					
111	3100949	COVER	カバー	1					
112	J260816	BOLT;SEMS	ボルト;セムス	3	D				
112A	J900816	* BOLT	* ボルト	1					
112B	A590108	* WASHER;PLANE	* ワッシャ;プレーン	1					
114	J260616	BOLT;SEMS	ボルト;セムス	2	D				
114A	J900616	* BOLT	* ボルト	1					
114B	A590106	* WASHER;PLANE	* ワッシャ;プレーン	1					
115	4654039	RELAY	リレー	1	Z				
117	4627419	CABLE;BATTERY	ケーブル;バッテリー	1					
119	J271020	BOLT;SEMS	ボルト;セムス	3	D				
119A	J901020	* BOLT	* ボルト	1					
119B	J222010	* WASHER	* ワッシャ	1					
120	J950010	NUT	ナット	1					
121	A590110	WASHER;PLANE	ワッシャ;プレーン	1					
123	4190274	CLIP	クリップ	3					

ELECTRIC PARTS (B)
電気部品 (B)

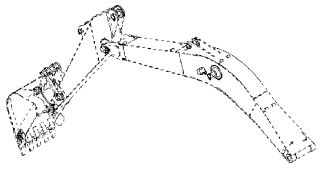

Applicable Model (適用機種): -
Mark(記号): -
Serial No.(適用号機):<200><210><H><K><LCN><N>:200001-,
<210_EU><LCN_EU><N_EU>:600001-

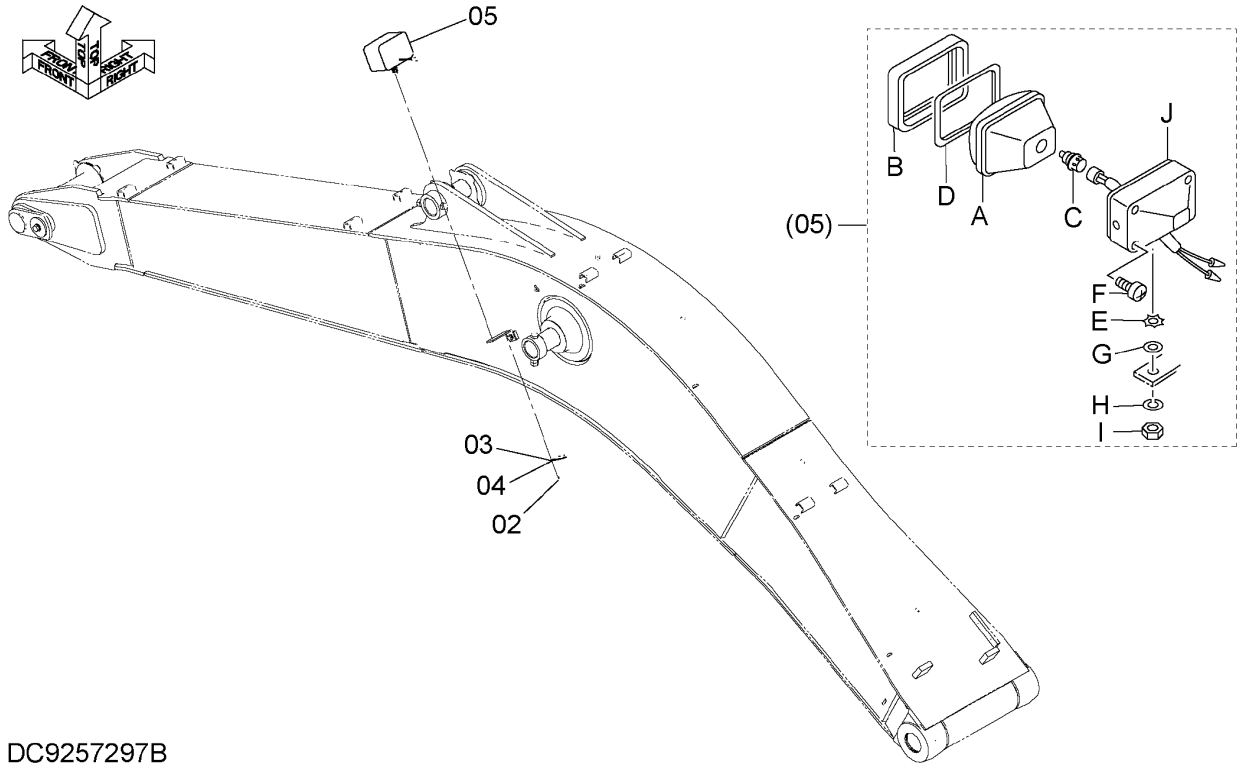

ITEM 符号	PART NO. 部品番号	PART NAME	部 品 名	Q'TY 数量	S.C サービス コード	SERIAL NO. 適用号機	ICA 互換性	REPLACEABLE PART 代替部品 PART NO. 部品番号	REPLACEABLE PART 代替部品 Q'TY 数量
02	M430613	SCREW	スクリュ	1					
03	A590906	WASHER;SPRING	ワッシャ;スプリング	1					
04	4254604	HARNESS;WIRE	ハーネス;ワイヤ	1					
05	4336570	LAMP;HEAD (for assembly of machine) (本体組付用)	ランプ;ヘッド	1	D		I	4326800	1
05	4326800	LAMP;HEAD (for transportation) (輸送用)	ランプ;ヘッド	1	S				
05A	4326801	* LENS;UNIT	* レンズ;ユニット	1					
05B	4326802	* FRAME	* フレーム	1					
05C	4285648	* BULB	* バルブ	1					
05D	4326803	* GASKET	* ガスケット	1					
05E	4307026	* WASHER	* ワッシャ	1					
05F	4307027	* SCREW	* スクリュ	4					
05G	A590114	* WASHER;PLANE	* ワッシャ;プレーン	1					
05H	A590914	* WASHER;SPRING	* ワッシャ;スプリング	1					
05I	J952014	* NUT	* ナット	1					
05J	+++++++	* BODY	* ボディ	1	D				

M E M O

ELECTRIC PARTS (C)
電気部品 (C)

Applicable Model (適用機種):200, 210, 210_EU, H, K
Mark(記号): -
Serial No.(適用号機):<200><210><H><K>:200001-, <210_EU>:600001-

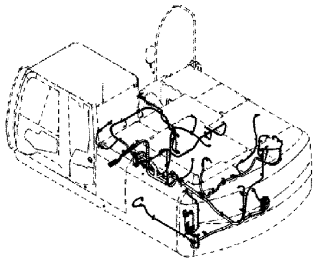

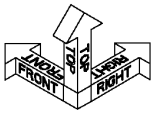

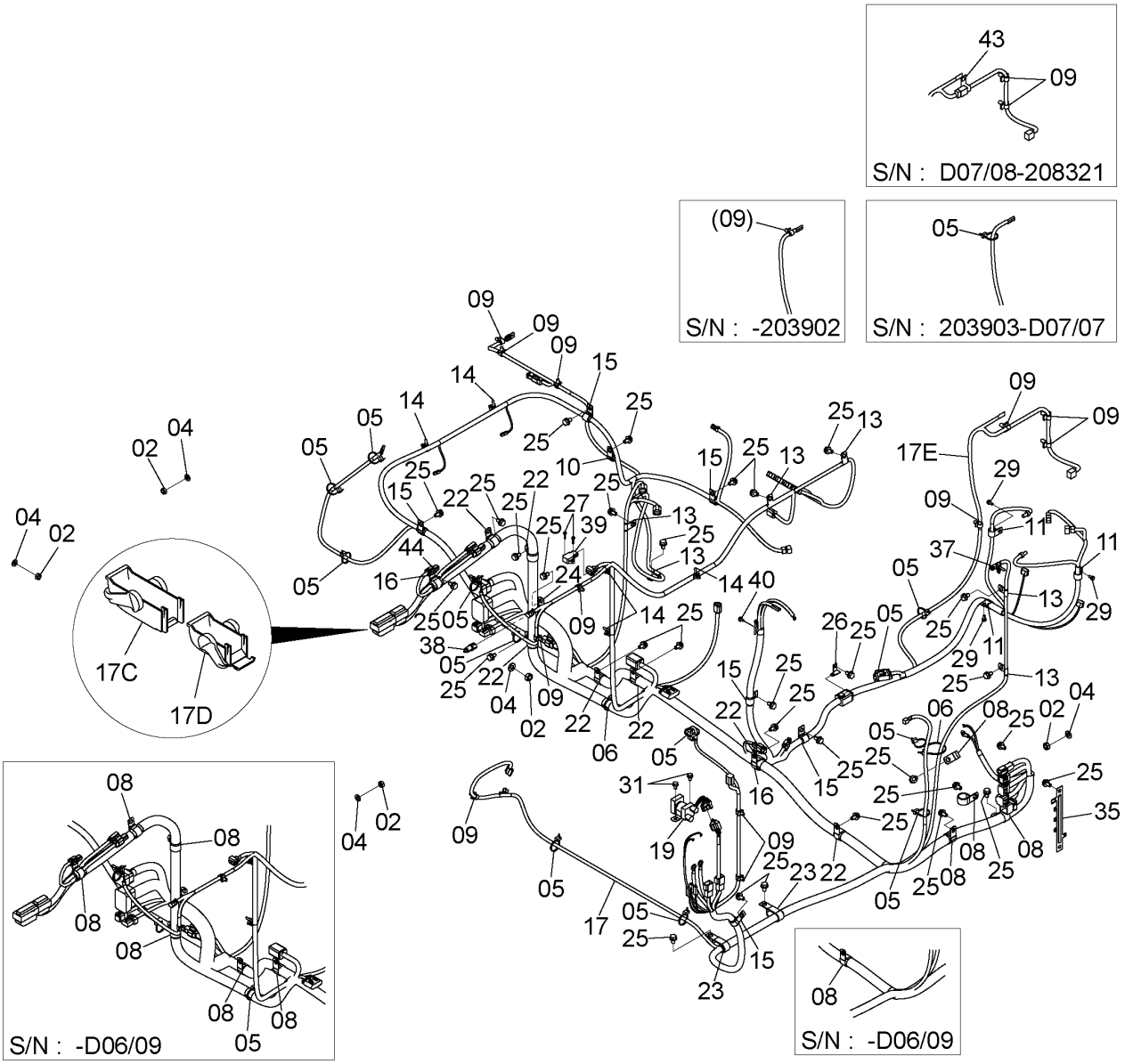

DC9243055D

ELECTRIC PARTS (C)
電気部品 (C)

Applicable Model (適用機種):200, 210, 210_EU, H, K
Mark(記号): -
Serial No.(適用号機):<200><210><H><K>:200001-, <210_EU>:600001-

ITEM 符号	PART NO. 部品番号	PART NAME	部 品 名	Q'TY 数量	S.C サービス コード	SERIAL NO. 適用号機	ICA 互換性	REPLACEABLE PART 代替部品 PART NO. 部品番号	REPLACEABLE PART 代替部品 Q'TY 数量
02	J950010	NUT	ナット	5					
04	A590110	WASHER;PLANE	ワッシャ;プレーン	5					
05	4055311	CLIP;BAND	クリップ;バンド	13		-D06/09			
05	4055311	CLIP;BAND	クリップ;バンド	12		200,210,H,K: D06/10-203902			
05	4055311	CLIP;BAND	クリップ;バンド	13		210_EU: D06/10-600887 200,210,H,K: 203903-D07/07			
05	4055311	CLIP;BAND	クリップ;バンド	12		210_EU: 600888-D07/07 D07/08-			
06	4055312	CLIP;BAND	クリップ;バンド	1		-D06/09			
06	4055312	CLIP;BAND	クリップ;バンド	2		D06/10-			
08	4192035	CLIP	クリップ	12		-D06/09			
08	4192035	CLIP	クリップ	4		D06/10-			
09	4449250	CLIP	クリップ	10		200,210,H,K: -203902 210_EU: -600887			
09	4449250	CLIP	クリップ	9		200,210,H,K: 203903-D07/07 210_EU: 600887-D07/07			
09	4449250	CLIP	クリップ	11		200,210,H,K: D07/08-208321 210_EU: D07/08-601736			
09	4449250	CLIP	クリップ	12		200,210,H,K: 208322- 210_EU: 601737-			
10	4190275	CLIP	クリップ	1					
11	4450494	CLIP	クリップ	3					
13	4190261	CLIP	クリップ	6					
14	4254600	CLIP	クリップ	5					
15	4190273	CLIP	クリップ	6					
16	4257159	BRACKET	ブラケット	2					
17	0005386	HARNESS;WIRE	ハーネス;ワイヤ	1		200,210,H,K: -203902			
17A	4423418	* FUSIBLE LINK (65A)	* ヒューズブルリンク (65A)	1		210_EU: -600887			
17B	4315323	* FUSIBLE-LINK	* ヒューズブルリンク	1					

ELECTRIC PARTS (C)
電気部品 (C)

Applicable Model (適用機種):200, 210, 210_EU, H, K
Mark(記号): -
Serial No.(適用号機):<200><210><H><K>:200001-, <210_EU>:600001-

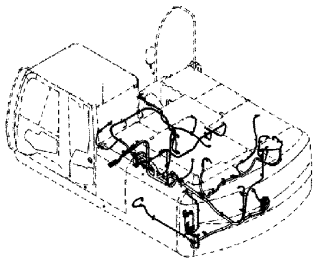

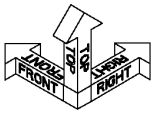

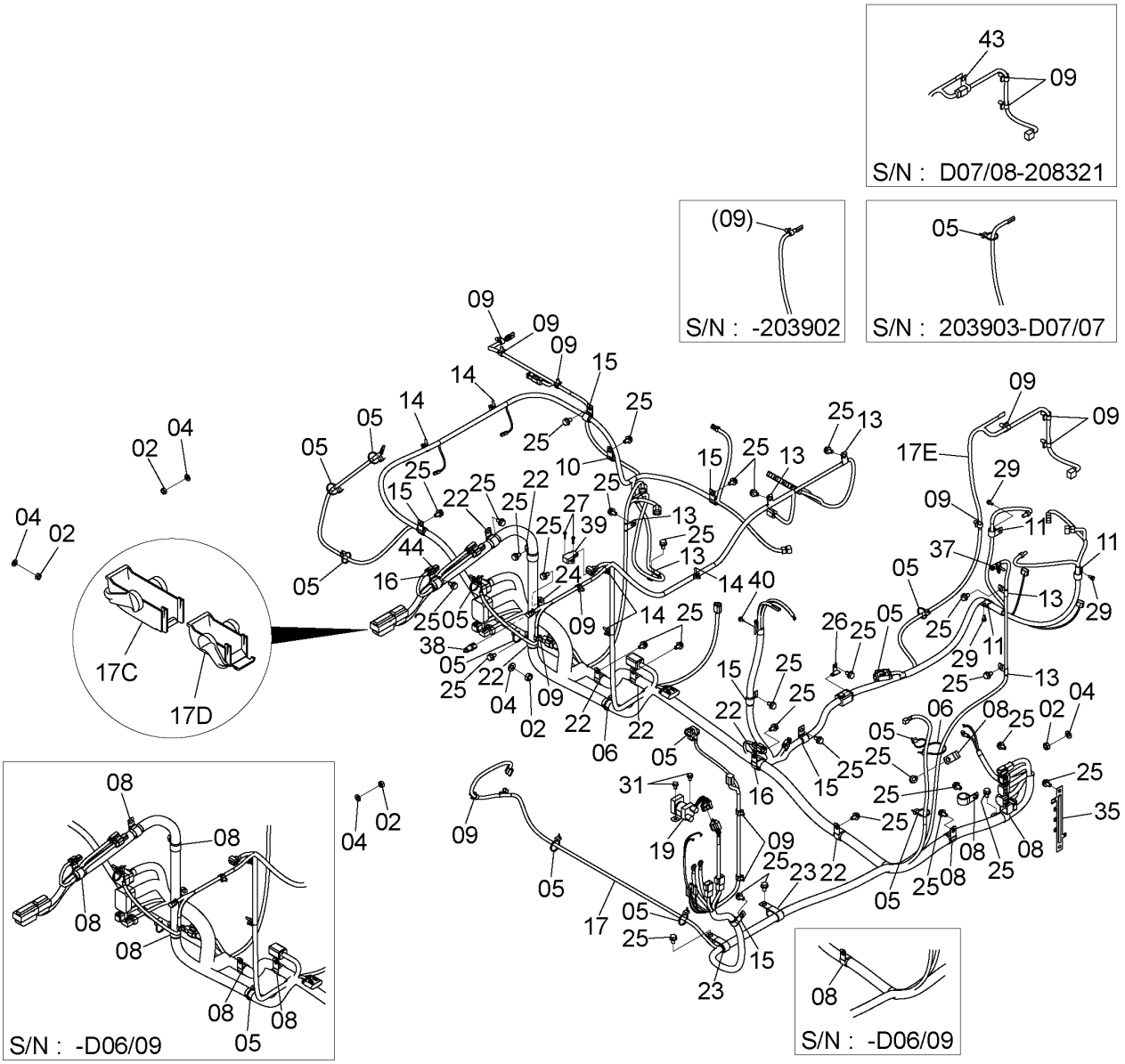

DC9243055D

ELECTRIC PARTS (C)
電気部品 (C)

Applicable Model (適用機種):200, 210, 210_EU, H, K
Mark(記号): -
Serial No.(適用号機):<200><210><H><K>:200001-, <210_EU>:600001-

ITEM 符号	PART NO. 部品番号	PART NAME	部 品 名	Q'TY 数量	S.C サービス コード	SERIAL NO. 適用号機	ICA 互換性	REPLACEABLE PART 代替部品 PART NO. 部品番号	REPLACEABLE PART 代替部品 Q'TY 数量
		(45A)	(45A)						
17C	4690816	* CONNECTOR	* コネクタ	1					
17D	4690815	* CONNECTOR	* コネクタ	1					
17E	4681835	* HARNESS;WIRE	* ハーネス;ワイヤ	1					
17	0006001	HARNESS;WIRE	ハーネス;ワイヤ	1		200,210,H,K: 203903- 210_EU: 600888-			
17A	4423418	* FUSIBLE LINK (65A)	* ヒューズブルリンク (65A)	1					
17B	4315323	* FUSIBLE-LINK (45A)	* ヒューズブルリンク (45A)	1					
17C	4690816	* CONNECTOR	* コネクタ	1					
17D	4690815	* CONNECTOR	* コネクタ	1					
17E	4681835	* HARNESS;WIRE	* ハーネス;ワイヤ	1					
19	4452158	RELAY	リレー	1		200,210,H,K: -203902 210_EU: -600887			
19	4681233	RELAY	リレー	1		200,210,H,K: 203903- 210_EU: 600888-			
22	4190264	CLIP	クリップ	1		-D06/09			
22	4190264	CLIP	クリップ	7		D06/10-			
23	4192034	CLIP	クリップ	2					
24	4193848	CLIP	クリップ	1					
25	J271020	BOLT;SEMS	ボルト;セムス	31	D				
25A	J901020	* BOLT	* ボルト	1					
25B	J222010	* WASHER	* ワッシャ	1					
26	4418301	BRACKET	ブラケット	1					
27	J450520	SCREW;SEMS	スクリュ;セムス	2					
29	J260616	BOLT;SEMS	ボルト;セムス	3	D				
29A	J900616	* BOLT	* ボルト	1					
29B	A590106	* WASHER;PLANE	* ワッシャ;プレーン	1					
31	J260816	BOLT;SEMS	ボルト;セムス	2	D				
31A	J900816	* BOLT	* ボルト	1					
31B	A590108	* WASHER;PLANE	* ワッシャ;プレーン	1					
35	3106886	BRACKET	ブラケット	1					
37	4259220	CLIP	クリップ	1					
38	4651943	SENSOR;THERMO	センサ;サーモ	1					
39	4651944	SENSOR;PRES.	センサ;プレッシャ	1					
40	J260612	BOLT;SEMS	ボルト;セムス	1	D				
40A	J900612	* BOLT	* ボルト	1					
40B	A590106	* WASHER;PLANE	* ワッシャ;プレーン	1					

ELECTRIC PARTS (C)
電気部品 (C)

Applicable Model (適用機種):200, 210, 210_EU, H, K
Mark(記号): -
Serial No.(適用号機):<200><210><H><K>:200001-, <210_EU>:600001-

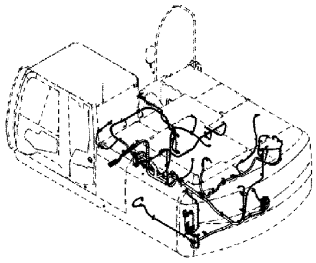

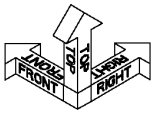

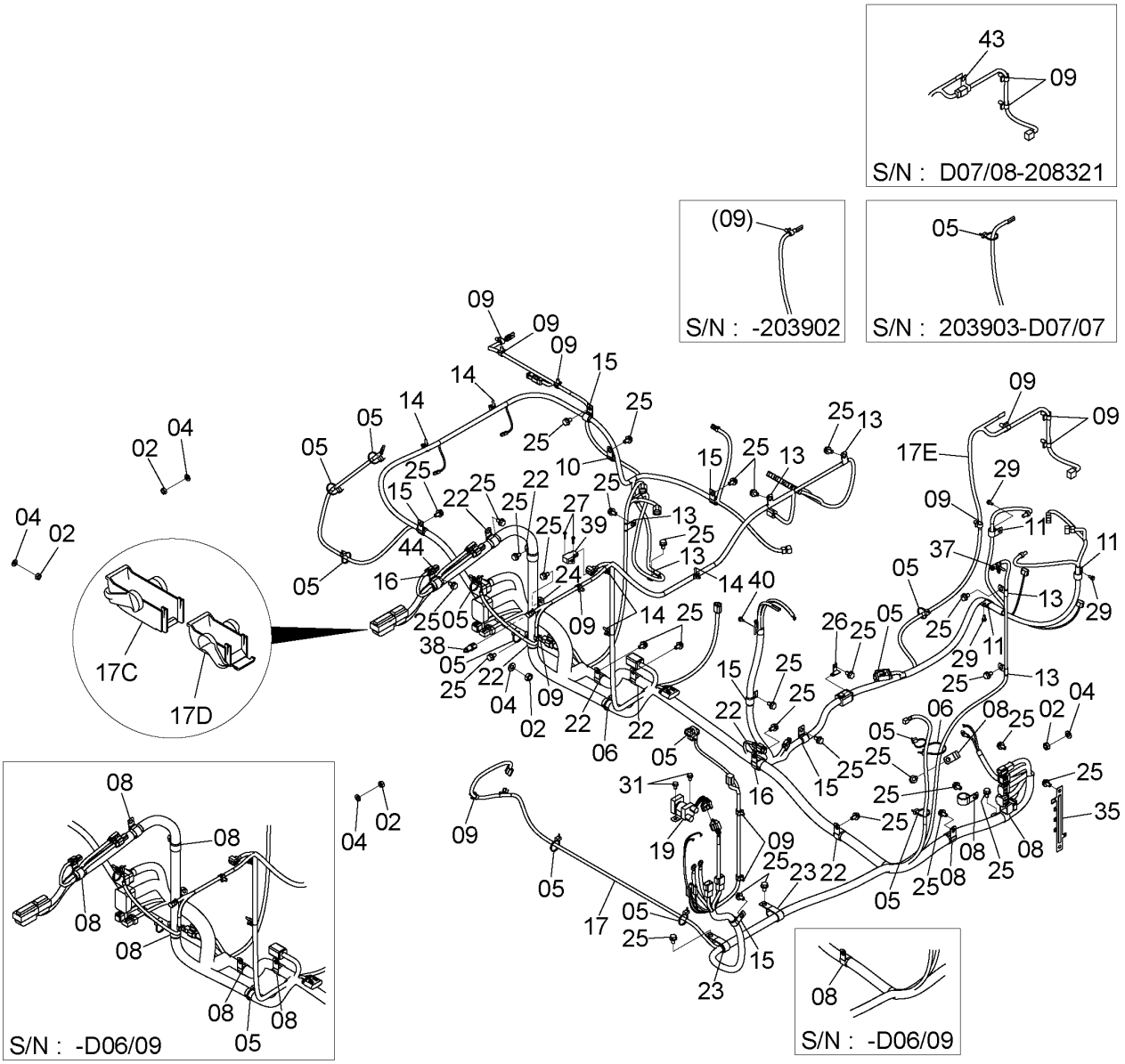

DC9243055D

ELECTRIC PARTS (C)
電気部品 (C)

Applicable Model (適用機種):200, 210, 210_EU, H, K
Mark(記号): -
Serial No.(適用号機):<200><210><H><K>:200001-, <210_EU>:600001-

ITEM 符号	PART NO. 部品番号	PART NAME	部 品 名	Q'TY 数量	S.C サービス コード	SERIAL NO. 適用号機	ICA 互換性	REPLACEABLE PART 代替部品 PART NO. 部品番号	REPLACEABLE PART 代替部品 Q'TY 数量
43	4683654	BRACKET	ﾌﾞﾗｹｯﾄ	1		200,210,H,K: D07/08-208321 210_EU: D07/08-601736			
44	4190264	CLIP	ｸﾘｯﾌﾟ	1		D06/10-D08/03			
44	4190291	CLIP	ｸﾘｯﾌﾟ	1		D08/04-			

ELECTRIC PARTS (C)
電気部品 (C)

Applicable Model (適用機種):LCN, LCN_EU, N, N_EU
Mark(記号): -
Serial No.(適用号機):<LCN><N>:200001-, <LCN_EU><N_EU>:600001-

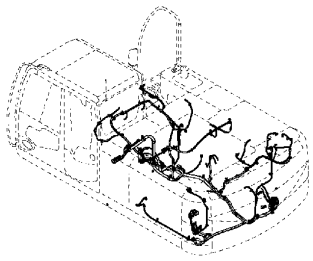

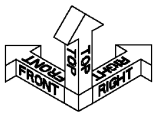

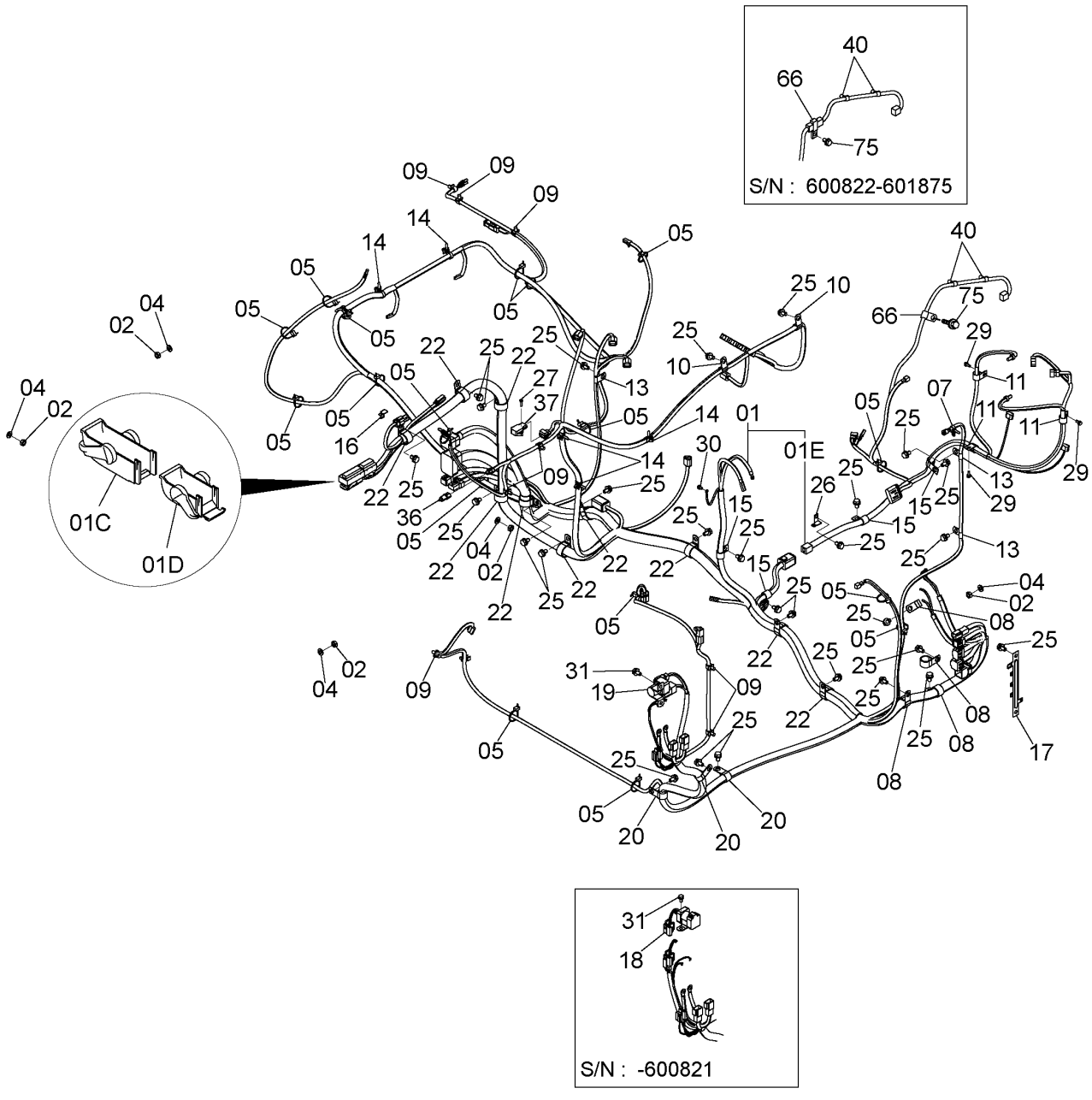

DC9256944B

ELECTRIC PARTS (C)
電気部品 (C)

Applicable Model (適用機種):LCN, LCN_EU, N, N_EU
Mark(記号): -
Serial No.(適用号機):<LCN><N>:200001-, <LCN_EU><N_EU>:600001-

ITEM 符号	PART NO. 部品番号	PART NAME	部 品 名	Q'TY 数量	S.C サービス コード	SERIAL NO. 適用号機	ICA 互換性	REPLACEABLE PART 代替部品 PART NO. 部品番号	REPLACEABLE PART 代替部品 Q'TY 数量
01	0005473	HARNESS;WIRE	ハーネス;ワイヤ	1		LCN,N:-211463 LCN_EU,N_EU: -600821			
01A	4423418	* FUSIBLE LINK (65A)	* ヒューズブルリンク (65A)	1					
01B	4315323	* FUSIBLE-LINK (45A)	* ヒューズブルリンク (45A)	1					
01C	4690816	* CONNECTOR	* コネクタ	1					
01D	4690815	* CONNECTOR	* コネクタ	1					
01E	4449447	* HARNESS;WIRE	* ハーネス;ワイヤ	1		LCN,N:-211463 LCN_EU,N_EU: -600821			
01E	4681837	* HARNESS;WIRE	* ハーネス;ワイヤ	1		LCN,N:211464- LCN_EU,N_EU: 600822-			
01	0006494	HARNESS;WIRE	ハーネス;ワイヤ	1		LCN,N:211464- LCN_EU,N_EU: 600822-			
01A	4423418	* FUSIBLE LINK (65A)	* ヒューズブルリンク (65A)	1					
01B	4315323	* FUSIBLE-LINK (45A)	* ヒューズブルリンク (45A)	1					
01C	4690816	* CONNECTOR	* コネクタ	1					
01D	4690815	* CONNECTOR	* コネクタ	1					
01E	4449447	* HARNESS;WIRE	* ハーネス;ワイヤ	1		LCN,N:-211463 LCN_EU,N_EU: -600821			
01E	4681837	* HARNESS;WIRE	* ハーネス;ワイヤ	1		LCN,N:211464- LCN_EU,N_EU: 600822-			
02	J950010	NUT	ナット	5					
04	A590110	WASHER;PLANE	ワッシャ;プレーン	5					
05	4055311	CLIP;BAND	クリップ;バンド	16					
07	4259220	CLIP	クリップ	1					
08	4192035	CLIP	クリップ	4					
09	4449250	CLIP	クリップ	8					
10	4190275	CLIP	クリップ	2					
11	4450494	CLIP	クリップ	3					
13	4190261	CLIP	クリップ	3					
14	4254600	CLIP	クリップ	5					
15	4190273	CLIP	クリップ	4					
16	4257159	BRACKET	ブラケット	1					
17	3106886	BRACKET	ブラケット	1					
18	4452158	RELAY	リレー	1		LCN,N:-211463 LCN_EU,N_EU:			

ELECTRIC PARTS (C)
電気部品 (C)

Applicable Model (適用機種):LCN, LCN_EU, N, N_EU
Mark(記号): -
Serial No.(適用号機):<LCN><N>:200001-, <LCN_EU><N_EU>:600001-

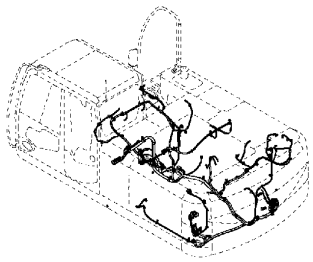

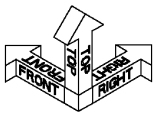

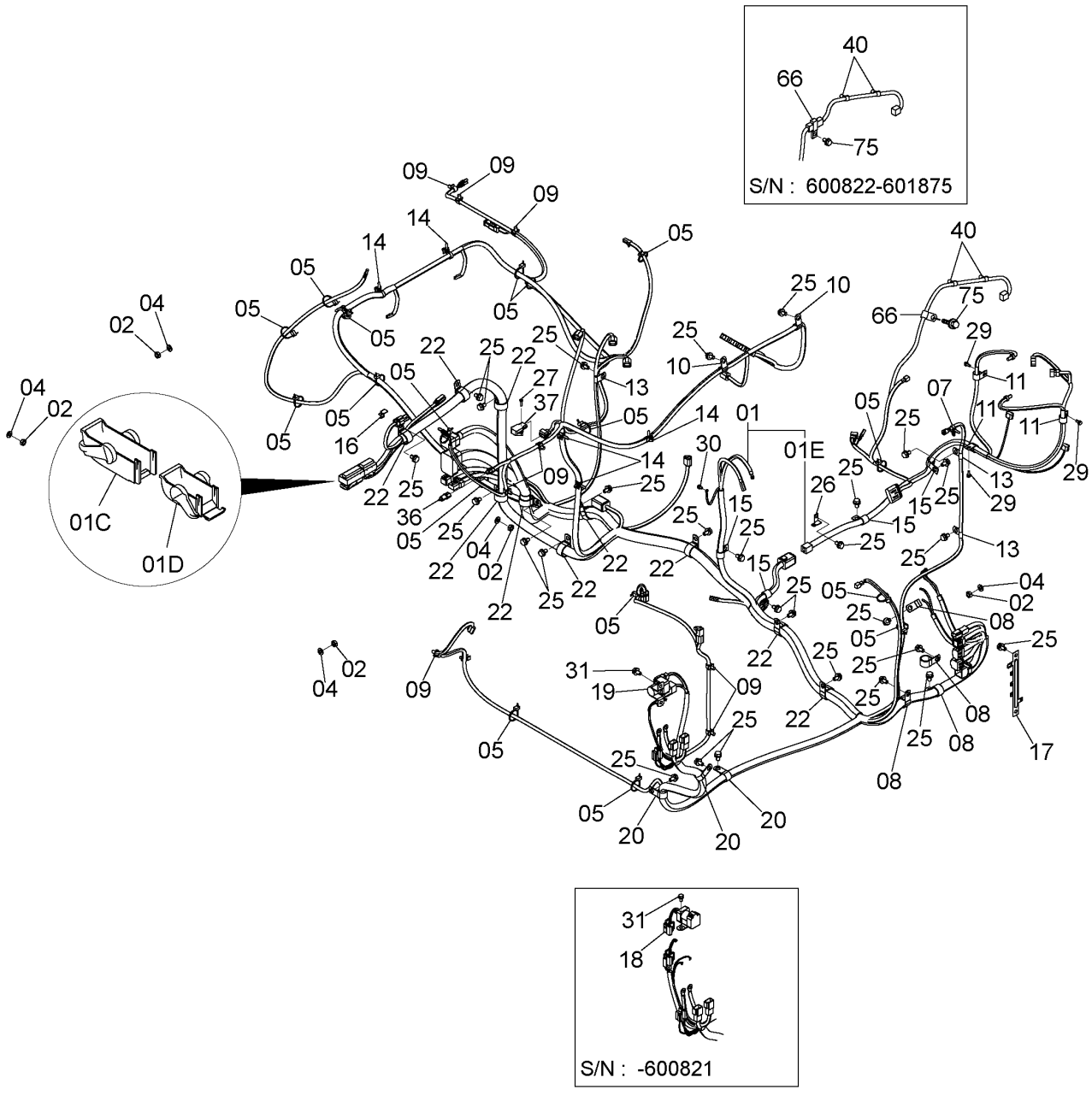

DC9256944B

ELECTRIC PARTS (C)
電気部品 (C)

Applicable Model (適用機種):LCN, LCN_EU, N, N_EU
Mark(記号): -
Serial No.(適用号機):<LCN><N>:200001-, <LCN_EU><N_EU>:600001-

ITEM 符号	PART NO. 部品番号	PART NAME	部 品 名	Q'TY 数量	S.C サービスコード	SERIAL NO. 適用号機	ICA 互換性	REPLACEABLE PART 代替部品 PART NO. 部品番号	REPLACEABLE PART 代替部品 Q'TY 数量
						-600821			
19	4681233	RELAY	リレー	1		LCN,N:211464- LCN_EU,N_EU: 600822-			
20	4190277	CLIP	クリップ	3					
22	4190264	CLIP	クリップ	10					
25	J271020	BOLT;SEMS	ボルト;セムス	29	D				
25A	J901020	* BOLT	* ボルト	1					
25B	J222010	* WASHER	* ワッシャ	1					
26	4418301	BRACKET	ブラケット	1					
27	J450520	SCREW;SEMS	スクリュ;セムス	2					
29	J260616	BOLT;SEMS	ボルト;セムス	3	D				
29A	J900616	* BOLT	* ボルト	1					
29B	A590106	* WASHER;PLANE	* ワッシャ;プレーン	1					
30	J260612	BOLT;SEMS	ボルト;セムス	1	D				
30A	J900612	* BOLT	* ボルト	1					
30B	A590106	* WASHER;PLANE	* ワッシャ;プレーン	1					
31	J260816	BOLT;SEMS	ボルト;セムス	2	D				
31A	J900816	* BOLT	* ボルト	1					
31B	A590108	* WASHER;PLANE	* ワッシャ;プレーン	1					
36	4651943	SENSOR;THERMO	センサ;サーモ	1					
37	4651944	SENSOR;PRES.	センサ;プレッシャ	1					
40	4449250	CLIP	クリップ	2		D07/08-			
66	4257159	BRACKET	ブラケット	1		LCN,N:-211463 LCN_EU,N_EU:			
						600822-601875			
66	4190261	CLIP	クリップ	1		LCN,N:211464- LCN_EU,N_EU: 601876-			
75	J271020	BOLT;SEMS	ボルト;セムス	1	D	LCN,N:-211463			
						LCN_EU,N_EU: 600822-601875			
75A	J901020	* BOLT	* ボルト	1					
75B	J222010	* WASHER	* ワッシャ	1					
75	4257159	BRACKET	ブラケット	1		LCN,N:-211463			
						LCN_EU,N_EU: 600822-601875			

ELECTRIC PARTS (D)
電気部品 (D)

Applicable Model (適用機種): -
Mark(記号): -
Serial No.(適用号機):<200><210><H><K><LCN><N>:200001-, <210_EU><LCN_EU><N_EU>:600001-

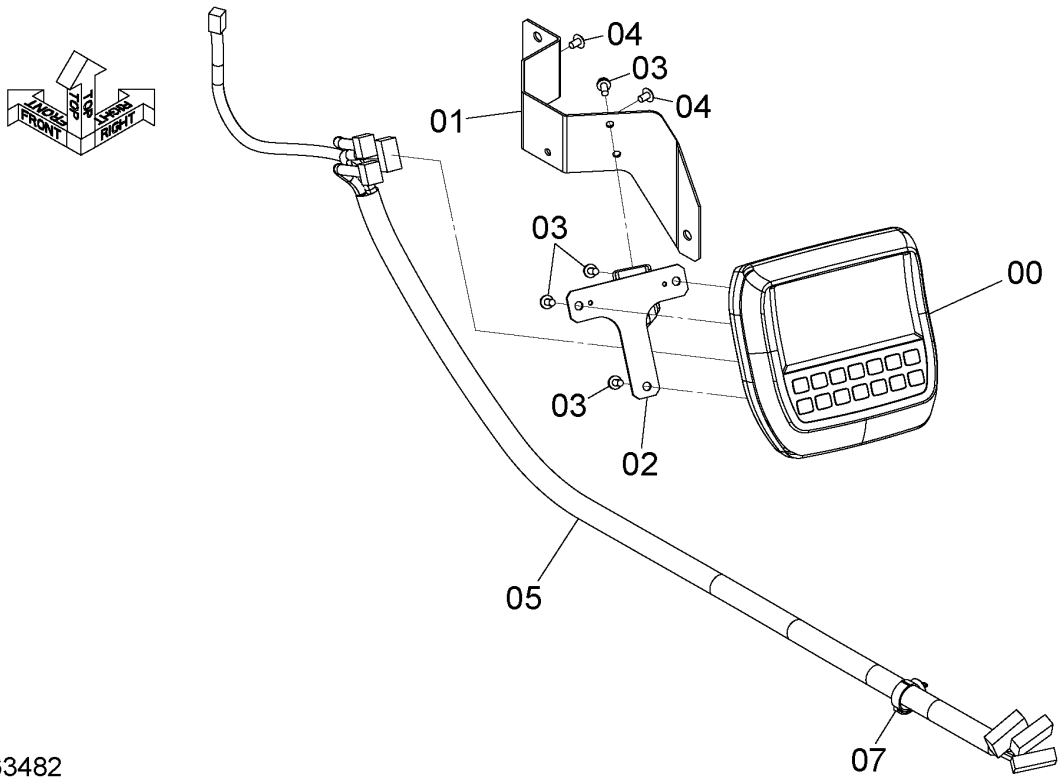

DC9263482

ITEM 符号	PART NO. 部品番号	PART NAME	部 品 名	Q'TY 数量	S.C サービス コード	SERIAL NO. 適用号機	ICA 互換性	REPLACEABLE PART 代替部品 PART NO. 部品番号	REPLACEABLE PART 代替部品 Q'TY 数量
00	4652262	MONITOR	ﾓﾆﾀ	1					
00	4631127	MONITOR [EU]	ﾓﾆﾀ [EU]	1					
00	4631127	MONITOR [NA]	ﾓﾆﾀ [NA]	1					
01	2052113	BRACKET	ﾌﾞﾗｹｯﾄ	1					
02	7047782	BRACKET	ﾌﾞﾗｹｯﾄ	1					
03	J460616	SCREW;SEMS	ｽｸﾘｭ;ｾﾑｽ	5					
04	4444700	SCREW;TAPPING	ｽｸﾘｭ;ﾀｯﾋﾟﾝｸﾞ	2					
05	2052144	HARNESS;WIRE	ﾊｰﾈｽ;ﾜｲﾔ	1					
07	4654654	CLIP	ｸﾘｯﾌﾟ	1					

M E M O

ELECTRIC PARTS (E)
電気部品 (E)

Applicable Model (適用機種):200, 210, 210_EU, H, LCN, LCN_EU, N, N_EU
Mark(記号): -
Serial No.(適用号機):<200><210><H><LCN><N>:200001-, <210_EU><LCN_EU><N_EU>:600001-

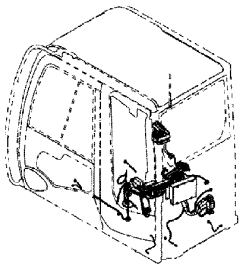

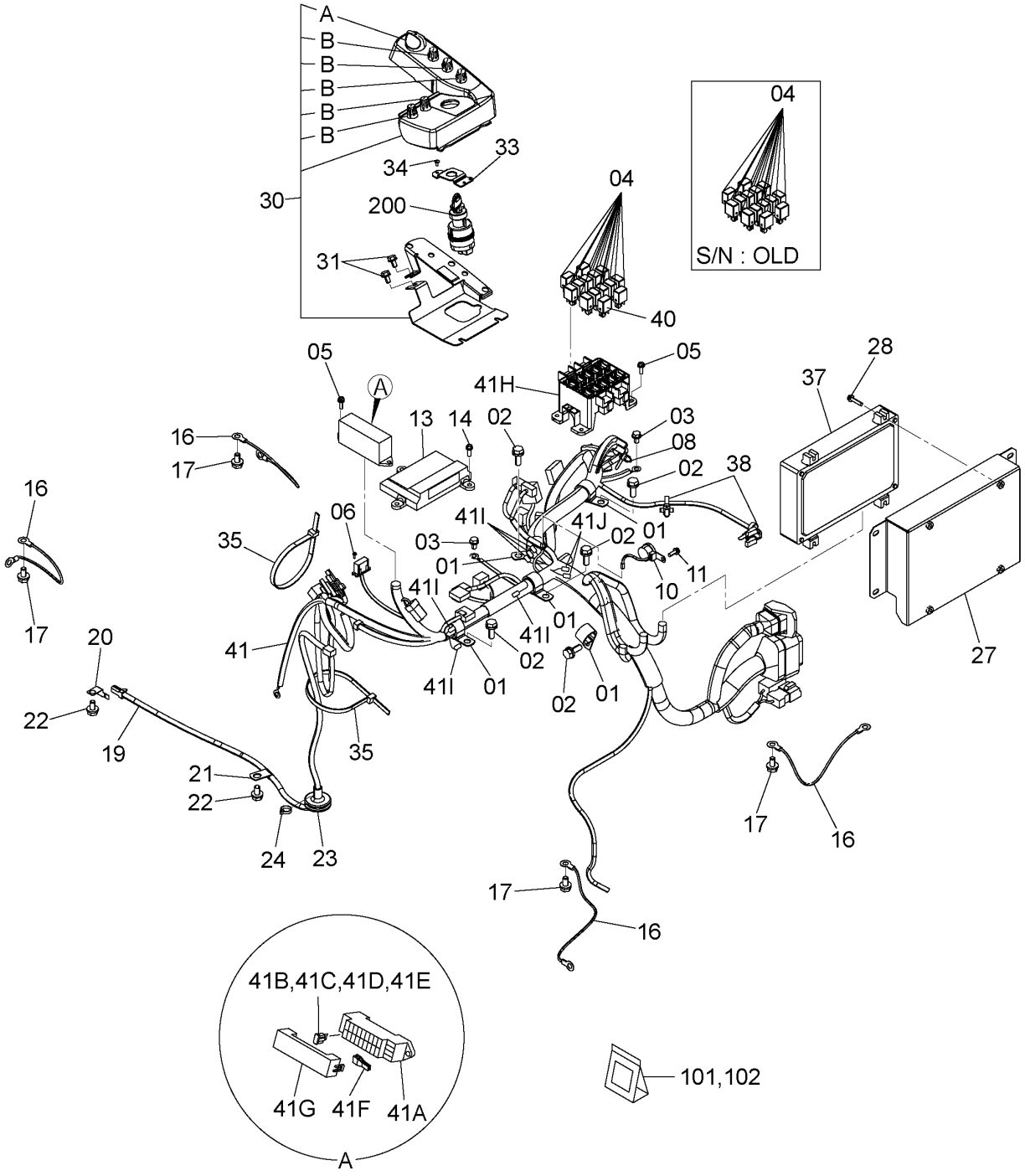

DC9260644F

ELECTRIC PARTS (E)
電気部品 (E)

Applicable Model (適用機種):200, 210, 210_EU, H, LCN, LCN_EU, N, N_EU
Mark(記号): -
Serial No.(適用号機):<200><210><H><LCN><N>:200001-, <210_EU><LCN_EU><N_EU>:600001-

ITEM 符号	PART NO. 部品番号	PART NAME	部 品 名	Q'TY 数量	S.C サービスコード	SERIAL NO. 適用号機	ICA 互換性	REPLACEABLE PART 代替部品 PART NO. 部品番号	REPLACEABLE PART 代替部品 Q'TY 数量
01	4192035	CLIP	クリップ	5					
02	J271030	BOLT;SEMS	ボルト;セムス	5	D				
02A	J901030	* BOLT	* ボルト	1					
02B	J222010	* WASHER	* ワッシャ	1					
03	J260816	BOLT;SEMS	ボルト;セムス	2	D				
03A	J900816	* BOLT	* ボルト	1					
03B	A590108	* WASHER;PLANE	* ワッシャ;プレーン	1					
04	4436534	RELAY	リレー	14		200:-212157 210,LCN,N: -209464 210_EU: -602328 LCN_EU,N_EU: -601578			
04	4436534	RELAY	リレー	13		200:212158- 210,LCN,N: 209465- 210_EU: 602329- LCN_EU,N_EU: 601579-			
05	J460620	SCREW;SEMS	スクリュ;セムス	6					
06	J460310	SCREW;SEMS	スクリュ;セムス	2					
08	4254600	CLIP	クリップ	1					
10	4297188	BUZZER	ブザー	1					
11	J460620	SCREW;SEMS	スクリュ;セムス	1					
13	4631129	CONTROLLER	コントローラ	1					
14	J460620	SCREW;SEMS	スクリュ;セムス	3					
16	4464075	HARNESS;WIRE	ハーネス;ワイヤ	4					
17	J271020	BOLT;SEMS	ボルト;セムス	4	D				
17A	J901020	* BOLT	* ボルト	1					
17B	J222010	* WASHER	* ワッシャ	1					
19	4630572	HARNESS;WIRE	ハーネス;ワイヤ	1					
20	4257159	BRACKET	ブラケット	1					
21	4190261	CLIP	クリップ	1					
22	J271020	BOLT;SEMS	ボルト;セムス	2	D				
22A	J901020	* BOLT	* ボルト	1					
22B	J222010	* WASHER	* ワッシャ	1					
23	4637225	BUSHING;RUBBER	ブッシング;ラバー	1					
24	4055311	CLIP;BAND	クリップ;バンド	1					
27	7049302	COVER	カバー	1					
28	J460635	SCREW;SEMS	スクリュ;セムス	4					
30	4631128	SWITCH	スイッチ	1					
30A	4482656	* DIAL	* ダイヤル	1					
30B	4483208	* KNOB	* ノブ	5					

ELECTRIC PARTS (E)
電気部品 (E)

Applicable Model (適用機種):200, 210, 210_EU, H, LCN, LCN_EU, N, N_EU
Mark(記号): -
Serial No.(適用号機):<200><210><H><LCN><N>:200001-, <210_EU><LCN_EU><N_EU>:600001-

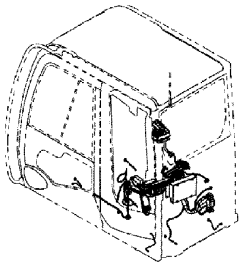

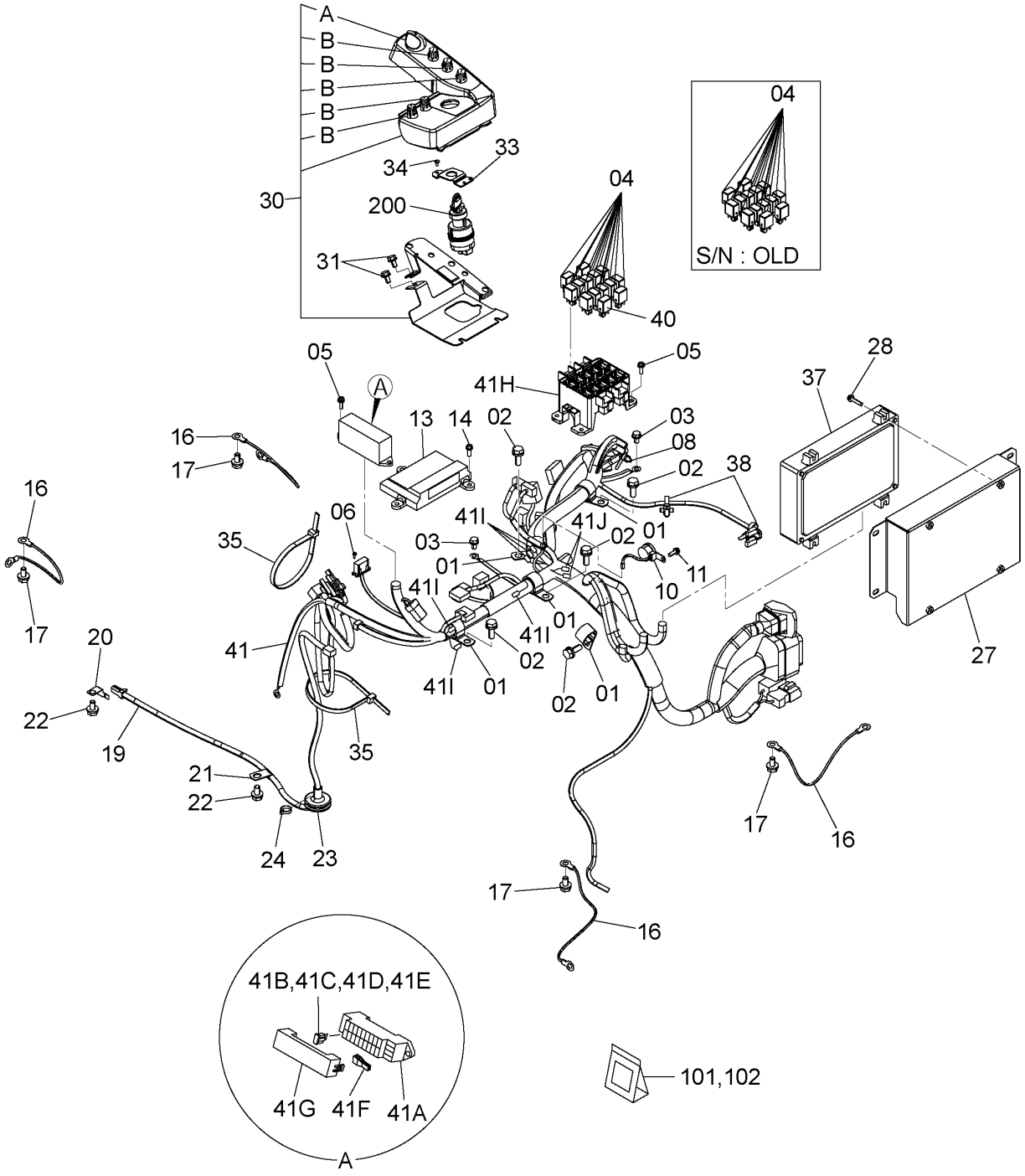

DC9260644F

ELECTRIC PARTS (E)
電気部品 (E)

Applicable Model (適用機種):200, 210, 210_EU, H, LCN, LCN_EU, N, N_EU
Mark(記号): -
Serial No.(適用号機):<200><210><H><LCN><N>:200001-, <210_EU><LCN_EU><N_EU>:600001-

ITEM 符号	PART NO. 部品番号	PART NAME	部 品 名	Q'TY 数量	S.C サービスコード	SERIAL NO. 適用号機	ICA 互換性	REPLACEABLE PART 代替部品 PART NO. 部品番号	REPLACEABLE PART 代替部品 Q'TY 数量
31	J260816	BOLT;SEMS	ボルト;セムス	2	D				
31A	J900816	* BOLT	* ボルト	1					
31B	A590108	* WASHER;PLANE	* ワッシャ;プレーン	1					
32	+++++++	SWITCH;START	スイッチ;スタート	1	D				
33	3106928	BRACKET	ブラケット	1					
34	4361800	SCREW;TAPPING	スクリュ;タッピング	3					
35	4121859	CLIP;BAND	クリップ;バンド	2					
37	9260554	UNIT;CONTROLLER	ユニット;コントローラ	1		200,H:-204199 210_EU: -601160	P	9292112	1
37	9292112	UNIT;CONTROLLER	ユニット;コントローラ	1		200,H: 204200-D10/06 210_EU: 601161-D10/06			
37	YA60000301	UNIT;CONTROLLER	ユニット;コントローラ	1		D10/07-			
38	4254600	CLIP	クリップ	2					
40	4709222	RELAY	リレー	1		200:212158- 210,LCN,N: 209465- 210_EU: 602329- LCN_EU,N_EU: 601579-			
41	0005458	HARNESS;WIRE	ハーネス;ワイヤ	1		200,210,H, LCN,N:-203816 210_EU, LCN_EU,N_EU: -600849			
41A	4456735	* BOX;FUSE	* ボックス;ヒューズ	1					
41B	4428910	* FUSE (5A)	* ヒューズ (5A)	9					
41C	4428911	* FUSE (10A)	* ヒューズ (10A)	8					
41D	4436736	* FUSE (20A)	* ヒューズ (20A)	2					
41E	4639136	* FUSE (30A)	* ヒューズ (30A)	1					
41F	4436737	* PULLER	* プラー	1					
41G	4648583	* COVER	* カバー	1					
41H	4427429	* BOX;RELAY	* ボックス;リレー	1					
41I	4456778	* DIODE (3.0A)	* ダイオード (3.0A)	4					
41J	4611526	* DIODE (1.5A)	* ダイオード (1.5A)	2					
41	0006003	HARNESS;WIRE	ハーネス;ワイヤ	1		200,210,H,	T	0006463	1

ELECTRIC PARTS (E)
電気部品 (E)

Applicable Model (適用機種):200, 210, 210_EU, H, LCN, LCN_EU, N, N_EU
Mark(記号): -
Serial No.(適用号機):<200><210><H><LCN><N>:200001-, <210_EU><LCN_EU><N_EU>:600001-

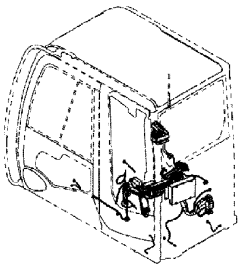

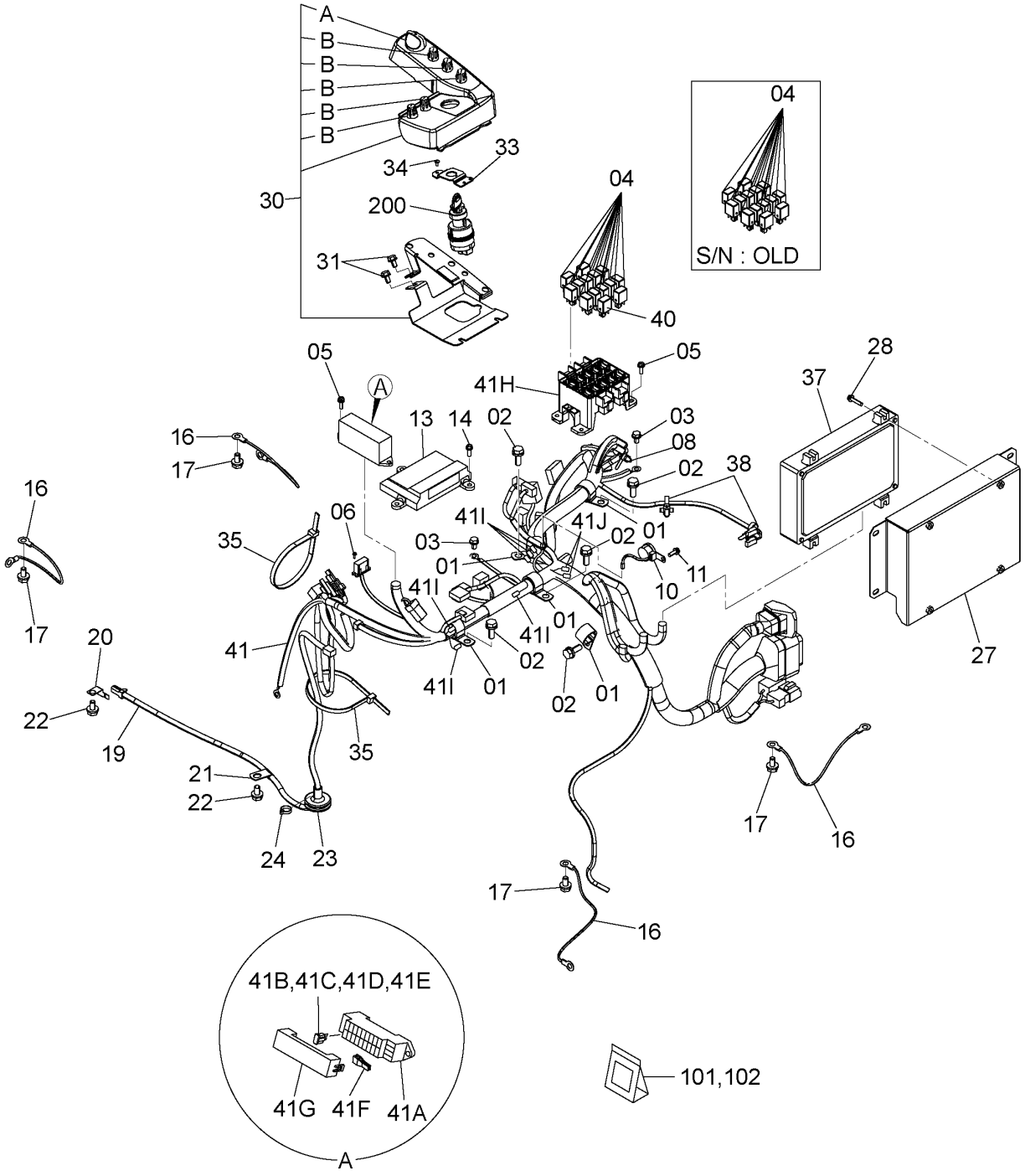

DC9260644F

ELECTRIC PARTS (E)
電気部品 (E)

Applicable Model (適用機種):200, 210, 210_EU, H, LCN, LCN_EU, N, N_EU
Mark(記号): -
Serial No.(適用号機):<200><210><H><LCN><N>:200001-, <210_EU><LCN_EU><N_EU>:600001-

ITEM 符号	PART NO. 部品番号	PART NAME	部 品 名	Q'TY 数量	S.C サービスコード	SERIAL NO. 適用号機	ICA 互換性	REPLACEABLE PART 代替部品 PART NO. 部品番号	REPLACEABLE PART 代替部品 Q'TY 数量
						LCN,N: 203817-D10/02 210_EU, LCN_EU,N_EU: 600850-D10/02		4719324	1
41A	4456735	* BOX;FUSE	* ボックス;ヒューズ	1					
41B	4428910	* FUSE (5A)	* ヒューズ (5A)	9					
41C	4428911	* FUSE (10A)	* ヒューズ (10A)	8					
41D	4436736	* FUSE (20A)	* ヒューズ (20A)	2					
41E	4639136	* FUSE (30A)	* ヒューズ (30A)	1					
41F	4436737	* PULLER	* プーラ	1					
41G	4648583	* COVER	* カバー	1					
41H	4427429	* BOX;RELAY	* ボックス;リレー	1					
41I	4456778	* DIODE (3.0A)	* ダイオード (3.0A)	6					
41J	4611526	* DIODE (1.5A)	* ダイオード (1.5A)	2					
41	0006463	HARNESS;WIRE	ハーネス;ワイヤ	1		D10/03-D11/08	T	0007827	1
								4190291	1
41A	4456735	* BOX;FUSE	* ボックス;ヒューズ	1					
41B	4428910	* FUSE (5A)	* ヒューズ (5A)	9					
41C	4428911	* FUSE (10A)	* ヒューズ (10A)	8					
41D	4436736	* FUSE (20A)	* ヒューズ (20A)	2					
41E	4639136	* FUSE (30A)	* ヒューズ (30A)	1					
41F	4436737	* PULLER	* プーラ	1					
41G	4648583	* COVER	* カバー	1					
41H	4427429	* BOX;RELAY	* ボックス;リレー	1					
41I	4456778	* DIODE (3.0A)	* ダイオード (3.0A)	6					
41J	4611526	* DIODE (1.5A)	* ダイオード (1.5A)	2					
41	0007827	HARNESS;WIRE	ハーネス;ワイヤ	1		D11/09-			
41A	4456735	* BOX;FUSE	* ボックス;ヒューズ	1					
41B	4428910	* FUSE (5A)	* ヒューズ (5A)	9					
41C	4428911	* FUSE (10A)	* ヒューズ (10A)	8					

ELECTRIC PARTS (E)
電気部品 (E)

Applicable Model (適用機種):200, 210, 210_EU, H, LCN, LCN_EU, N, N_EU
Mark(記号): -
Serial No.(適用号機):<200><210><H><LCN><N>:200001-, <210_EU><LCN_EU><N_EU>:600001-

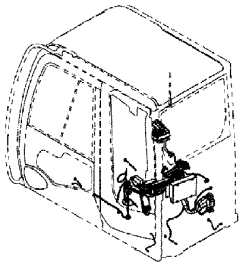

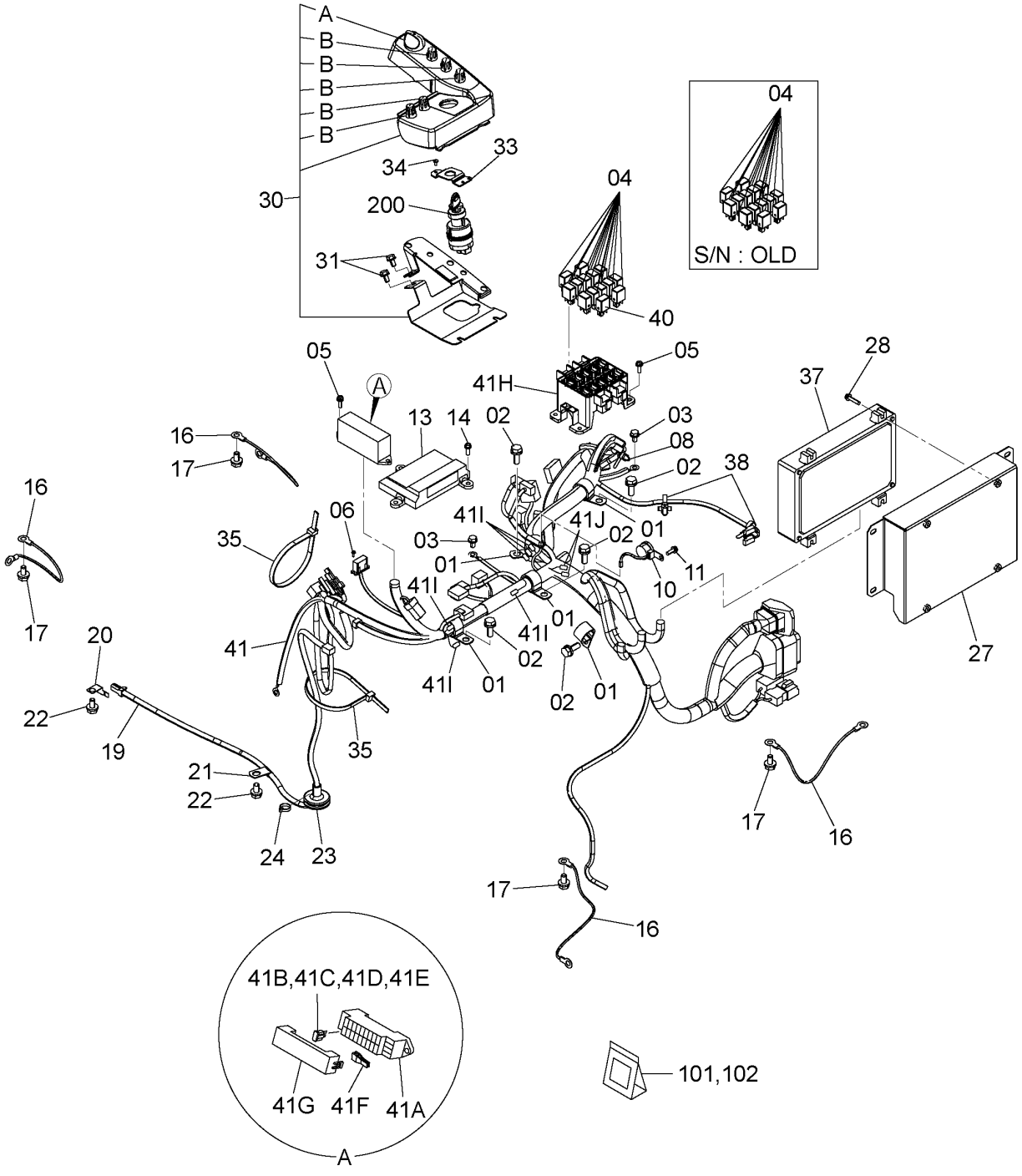

DC9260644F

ELECTRIC PARTS (E)
電気部品 (E)

Applicable Model (適用機種):200, 210, 210_EU, H, LCN, LCN_EU, N, N_EU
Mark(記号): -
Serial No.(適用号機):<200><210><H><LCN><N>:200001-, <210_EU><LCN_EU><N_EU>:600001-

ITEM 符号	PART NO. 部品番号	PART NAME	部 品 名	Q'TY 数量	S.C サービス コード	SERIAL NO. 適用号機	ICA 互換性	REPLACEABLE PART 代替部品 PART NO. 部品番号	REPLACEABLE PART 代替部品 Q'TY 数量
41D	4436736	* FUSE (20A)	* ヒューズ (20A)	2					
41E	4639136	* FUSE (30A)	* ヒューズ (30A)	1					
41F	4436737	* PULLER	* プーラ	1					
41G	4648583	* COVER	* カバー	1					
41H	4427429	* BOX;RELAY	* ボックス;リレー	1					
41I	4456778	* DIODE (3.0A)	* ダイオード (3.0A)	6					
41J	4611526	* DIODE (1.5A)	* ダイオード (1.5A)	2					
101	4460037	BOX;FUSE (FUSE BOX & TERMINAL KIT) (ヒューズボックス,ターミナルキット)	ボックス;ヒューズ	1	S				
102	4369817	KIT;REPAIR	キット;リペア	1	S				
		(HARNESS CONNECTOR)	(ハーネスコネクター式)						
200	+++++++	SWITCH;START	スイッチ;スタート	1	D				

ELECTRIC PARTS (E)<K>
電気部品 (E)<K>

Applicable Model (適用機種):K
Mark(記号): -
Serial No.(適用号機):<K>:200001-

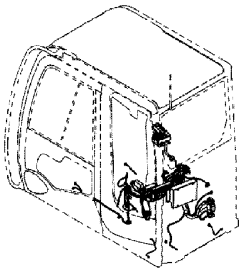

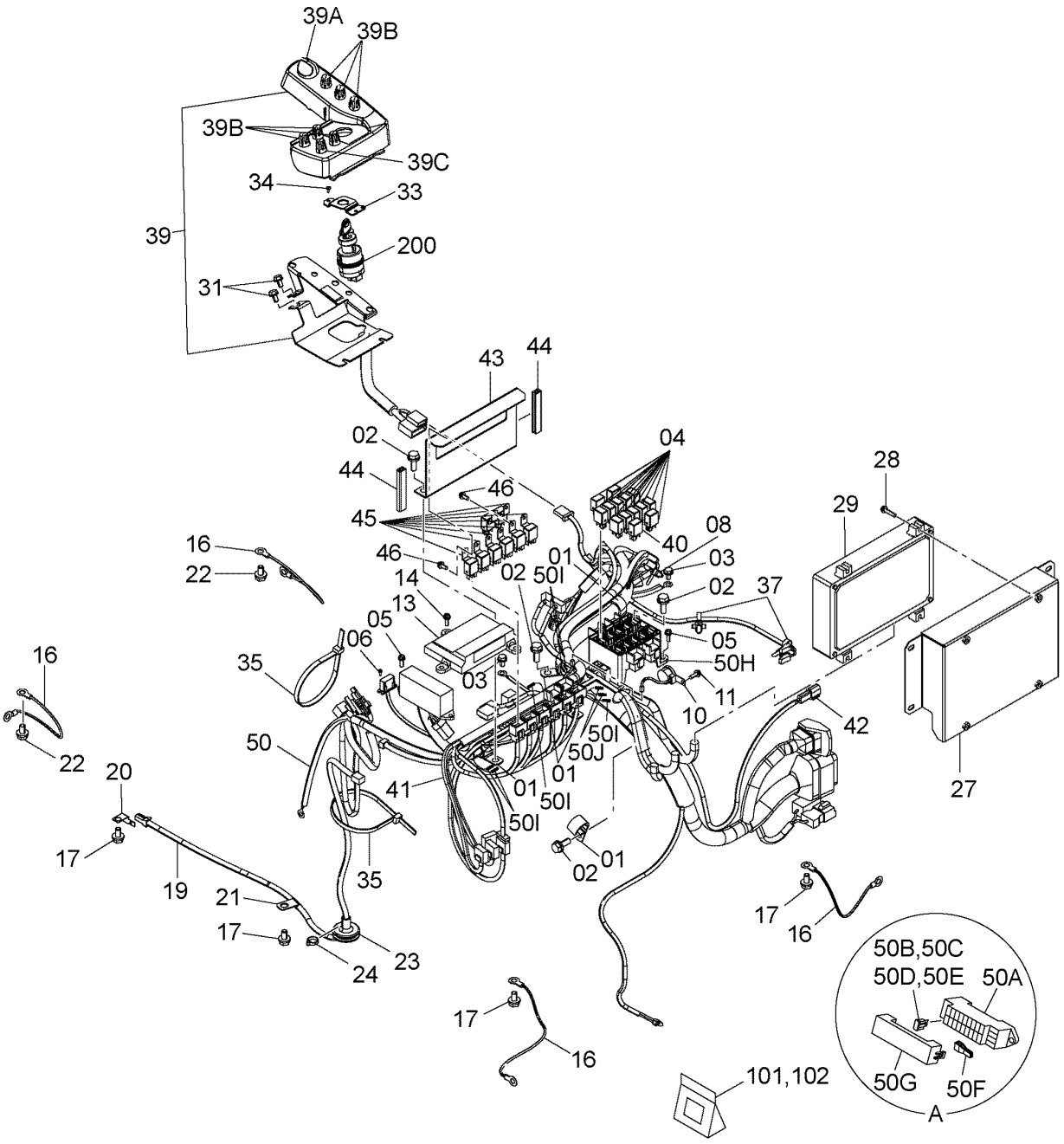

DC9263157D

ELECTRIC PARTS (E)<K>
電気部品 (E)<K>

Applicable Model (適用機種):K
Mark(記号): -
Serial No.(適用号機):<K>:200001-

ITEM 符号	PART NO. 部品番号	PART NAME	部 品 名	Q'TY 数量	S.C サービスコード	SERIAL NO. 適用号機	ICA 互換性	REPLACEABLE PART 代替部品 PART NO. 部品番号	REPLACEABLE PART 代替部品 Q'TY 数量
01	4192035	CLIP	ｸﾘｯﾌﾟ	5					
02	J271030	BOLT;SEMS	ﾎﾞﾙﾄ;ｾﾑｽ	5	D				
02A	J901030	* BOLT	* ﾎﾞﾙﾄ	1					
02B	J222010	* WASHER	* ﾜｯｼｬ	1					
03	J260816	BOLT;SEMS	ﾎﾞﾙﾄ;ｾﾑｽ	2	D				
03A	J900816	* BOLT	* ﾎﾞﾙﾄ	1					
03B	A590108	* WASHER;PLANE	* ﾜｯｼｬ;ﾌﾟﾚｰﾝ	1					
04	4436534	RELAY	ﾘﾚｰ	13					
05	J460620	SCREW;SEMS	ｽｸﾘｭ;ｾﾑｽ	6					
06	J460310	SCREW;SEMS	ｽｸﾘｭ;ｾﾑｽ	2					
08	4254600	CLIP	ｸﾘｯﾌﾟ	1					
10	4297188	BUZZER	ﾌﾞｻﾞｰ	1					
11	J460620	SCREW;SEMS	ｽｸﾘｭ;ｾﾑｽ	1					
13	4631129	CONTROLLER	ｺﾝﾄﾛｰﾗ	1					
14	J460620	SCREW;SEMS	ｽｸﾘｭ;ｾﾑｽ	3					
16	4464075	HARNESS;WIRE	ﾊｰﾈｽ;ﾜｲﾔ	4					
17	J271020	BOLT;SEMS	ﾎﾞﾙﾄ;ｾﾑｽ	4	D				
17A	J901020	* BOLT	* ﾎﾞﾙﾄ	1					
17B	J222010	* WASHER	* ﾜｯｼｬ	1					
19	4630572	HARNESS;WIRE	ﾊｰﾈｽ;ﾜｲﾔ	1					
20	4257159	BRACKET	ﾌﾞﾗｹｯﾄ	1					
21	4190261	CLIP	ｸﾘｯﾌﾟ	1					
22	J271020	BOLT;SEMS	ﾎﾞﾙﾄ;ｾﾑｽ	2	D				
22A	J901020	* BOLT	* ﾎﾞﾙﾄ	1					
22B	J222010	* WASHER	* ﾜｯｼｬ	1					
23	4637225	BUSHING;RUBBER	ﾌﾞｯｼﾝｸﾞ;ﾗﾊﾞｰ	1					
24	4055311	CLIP;BAND	ｸﾘｯﾌﾟ;ﾊﾞﾝﾄﾞ	1					
27	7049302	COVER	ｶﾊﾞｰ	1					
28	J460635	SCREW;SEMS	ｽｸﾘｭ;ｾﾑｽ	4					
29	9260554	UNIT;CONTROLLER	ﾕﾆｯﾄ;ｺﾝﾄﾛｰﾗ	1		-204199	P	9292112	1
29	9292112	UNIT;CONTROLLER	ﾕﾆｯﾄ;ｺﾝﾄﾛｰﾗ	1		204200-D10/06			
29	YA60000301	UNIT;CONTROLLER	ﾕﾆｯﾄ;ｺﾝﾄﾛｰﾗ	1		D10/07-			
31	J260816	BOLT;SEMS	ﾎﾞﾙﾄ;ｾﾑｽ	2	D				
31A	J900816	* BOLT	* ﾎﾞﾙﾄ	1					
31B	A590108	* WASHER;PLANE	* ﾜｯｼｬ;ﾌﾟﾚｰﾝ	1					
33	3106928	BRACKET	ﾌﾞﾗｹｯﾄ	1					
34	4361800	SCREW;TAPPING	ｽｸﾘｭ;ﾀｯﾋﾟﾝｸﾞ	3					
35	4121859	CLIP;BAND	ｸﾘｯﾌﾟ;ﾊﾞﾝﾄﾞ	2					
37	4254600	CLIP	ｸﾘｯﾌﾟ	2					
39	4656878	SWITCH	ｽｲｯﾁ	1					
39A	4482656	* DIAL	* ﾀﾞｲﾔﾙ	1					
39B	4483208	* KNOB	* ﾉﾌﾞ	5					
39C	4483209	* KNOB	* ﾉﾌﾞ	1					
40	4709222	RELAY	ﾘﾚｰ	1					
41	1033588	HARNESS;WIRE	ﾊｰﾈｽ;ﾜｲﾔ	1					

ELECTRIC PARTS (E)<K>
電気部品 (E)<K>

Applicable Model (適用機種):K
Mark(記号): -
Serial No.(適用号機):<K>:200001-

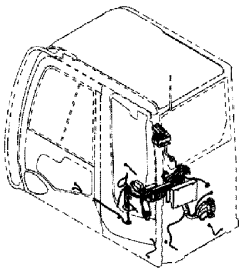

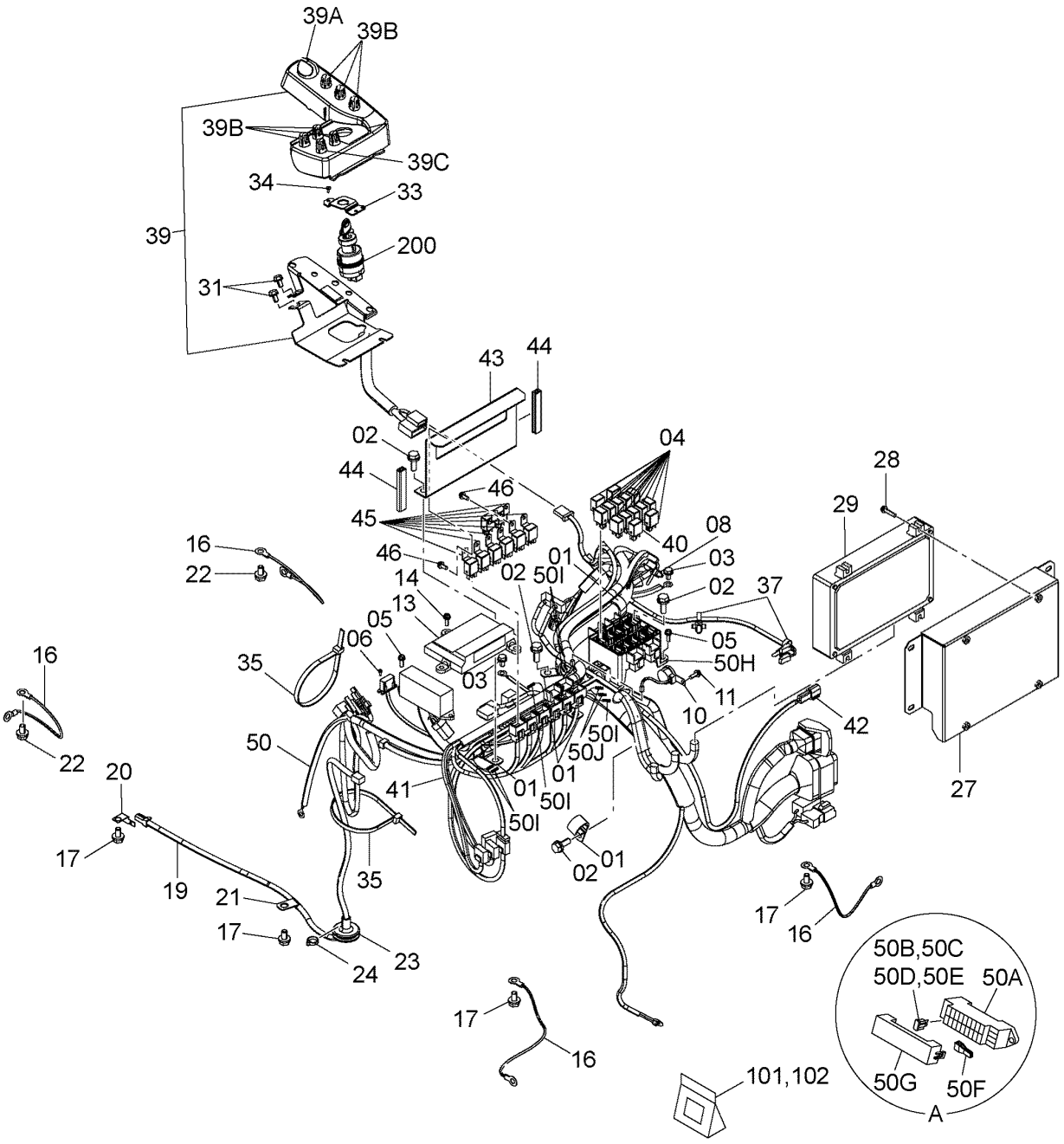

DC9263157D

ELECTRIC PARTS (E)<K>
電気部品 (E)<K>

Applicable Model (適用機種):K
Mark(記号): -
Serial No.(適用号機):<K>:200001-

ITEM 符号	PART NO. 部品番号	PART NAME	部 品 名	Q'TY 数量	S.C サービスコード	SERIAL NO. 適用号機	ICA 互換性	REPLACEABLE PART 代替部品 PART NO. 部品番号	Q'TY 数量
41A	4456778	* DIODE	* ダイオード	1					
42	2053392	HARNESS;WIRE	ハーネス;ワイヤ	1					
43	8101967	BRACKET	ブラケット	1					
44	4649377	RUBBER	ラバー	2					
45	4414207	RELAY	リレー	8					
46	J460616	SCREW;SEMS	スクリュ;セムス	8					
50	0005458	HARNESS;WIRE	ハーネス;ワイヤ	1		-203816			
50A	4456735	* BOX;FUSE	* ボックス;ヒューズ	1					
50B	4428910	* FUSE	* ヒューズ	9					
		(5A)	(5A)						
50C	4428911	* FUSE	* ヒューズ	8					
		(10A)	(10A)						
50D	4436736	* FUSE	* ヒューズ	2					
		(20A)	(20A)						
50E	4639136	* FUSE	* ヒューズ	1					
		(30A)	(30A)						
50F	4436737	* PULLER	* プラー	1					
50G	4648583	* COVER	* カバー	1					
50H	4427429	* BOX;RELAY	* ボックス;リレー	1					
50I	4456778	* DIODE	* ダイオード	4					
		(3.0A)	(3.0A)						
50J	4611526	* DIODE	* ダイオード	2					
		(1.5A)	(1.5A)						
50	0006003	HARNESS;WIRE	ハーネス;ワイヤ	1		203817-D10/02	T	0006463 4719324	1 1
50A	4456735	* BOX;FUSE	* ボクッス;ヒューズ	1					
50B	4428910	* FUSE	* ヒューズ	9					
		(5A)	(5A)						
50C	4428911	* FUSE	* ヒューズ	8					
		(10A)	(10A)						
50D	4436736	* FUSE	* ヒューズ	2					
		(20A)	(20A)						
50E	4639136	* FUSE	* ヒューズ	1					
		(30A)	(30A)						
50F	4436737	* PULLER	* プーラ	1					
50G	4648583	* COVER	* カバー	1					
50H	4427429	* BOX;RELAY	* ボックス;リレー	1					
50I	4456778	* DIODE	* ダイオード	6					
		(3.0A)	(3.0A)						
50J	4611526	* DIODE	* ダイオード	2					
		(1.5A)	(1.5A)						
50	0006463	HARNESS;WIRE	ハーネス;ワイヤ	1		D10/03-D10/05	T	0007827 4190291	1 1
50A	4456735	* BOX;FUSE	* ボックス;ヒューズ	1					
50B	4428910	* FUSE	* ヒューズ	9					

ELECTRIC PARTS (E)<K>
電気部品 (E)<K>

Applicable Model (適用機種):K
Mark(記号): -
Serial No.(適用号機):<K>:200001-

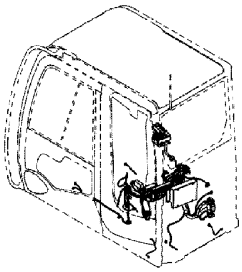

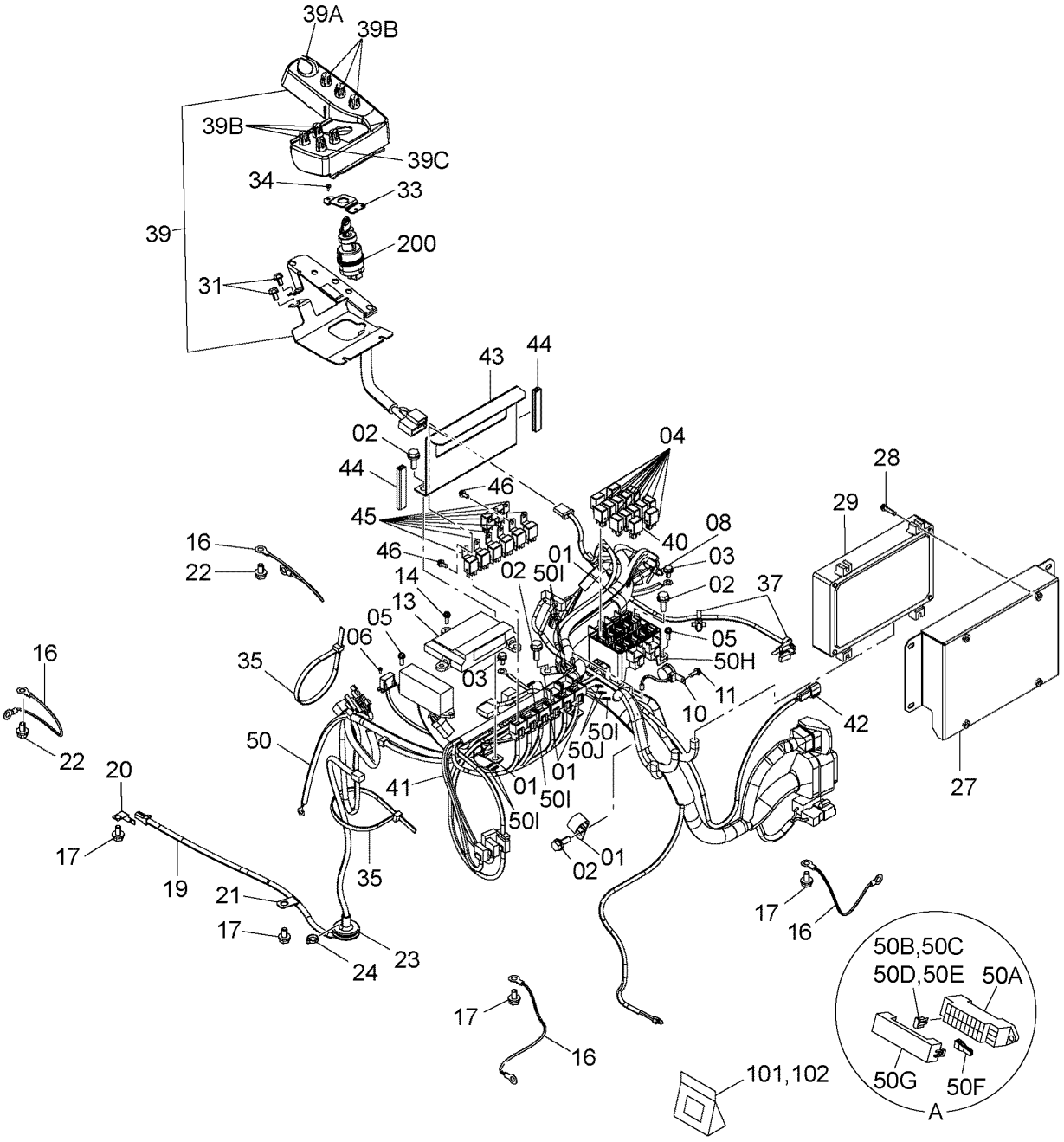

DC9263157D

ELECTRIC PARTS (E)<K>
電気部品 (E)<K>

Applicable Model (適用機種):K
Mark(記号): -
Serial No.(適用号機):<K>:200001-

ITEM 符号	PART NO. 部品番号	PART NAME	部 品 名	Q'TY 数量	S.C サービスコード	SERIAL NO. 適用号機	ICA 互換性	REPLACEABLE PART 代替部品 PART NO. 部品番号	REPLACEABLE PART 代替部品 Q'TY 数量
		(5A)	(5A)						
50C	4428911	* FUSE	* ヒューズ	8					
		(10A)	(10A)						
50D	4436736	* FUSE	* ヒューズ	2					
		(20A)	(20A)						
50E	4639136	* FUSE	* ヒューズ	1					
		(30A)	(30A)						
50F	4436737	* PULLER	* プーラ	1					
50G	4648583	* COVER	* カバー	1					
50H	4427429	* BOX;RELAY	* ボックス;リレー	1					
50I	4456778	* DIODE	* ダイオード	6					
		(3.0A)	(3.0A)						
50J	4611526	* DIODE	* ダイオード	2					
		(1.5A)	(1.5A)						
50	0007827	HARNESS;WIRE	ハーネス;ワイヤ	1		D10/06-			
50A	4456735	* BOX;FUSE	* ボックス;ヒューズ	1					
50B	4428910	* FUSE	* ヒューズ	9					
		(5A)	(5A)						
50C	4428911	* FUSE	* ヒューズ	8					
		(10A)	(10A)						
50D	4436736	* FUSE	* ヒューズ	2					
		(20A)	(20A)						
50E	4639136	* FUSE	* ヒューズ	1					
		(30A)	(30A)						
50F	4436737	* PULLER	* プーラ	1					
50G	4648583	* COVER	* カバー	1					
50H	4427429	* BOX;RELAY	* ボックス;リレー	1					
50I	4456778	* DIODE	* ダイオード	6					
		(3.0A)	(3.0A)						
50J	4611526	* DIODE	* ダイオード	2					
		(1.5A)	(1.5A)						
101	4460037	BOX;FUSE	ボックス;ヒューズ	1	S				
		(FUSE BOX & TERMINAL KIT)							
		(ヒューズボックス,ターミナルキット)							
102	4369817	KIT;REPAIR	キット;リペア	1	S				
		(HARNESS CONNECTOR)	(ハーネスコネクター式)						
200	+++++++	SWITCH;START	スイッチ;スタート	1	D				

ELECTRIC PARTS (F)
電気部品 (F)

Applicable Model (適用機種): -
Mark(記号): -
Serial No.(適用号機):<200><210><H><K><LCN><N>:200001-,
<210_EU><LCN_EU><N_EU>:600001-

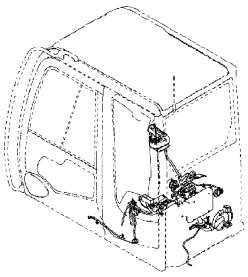

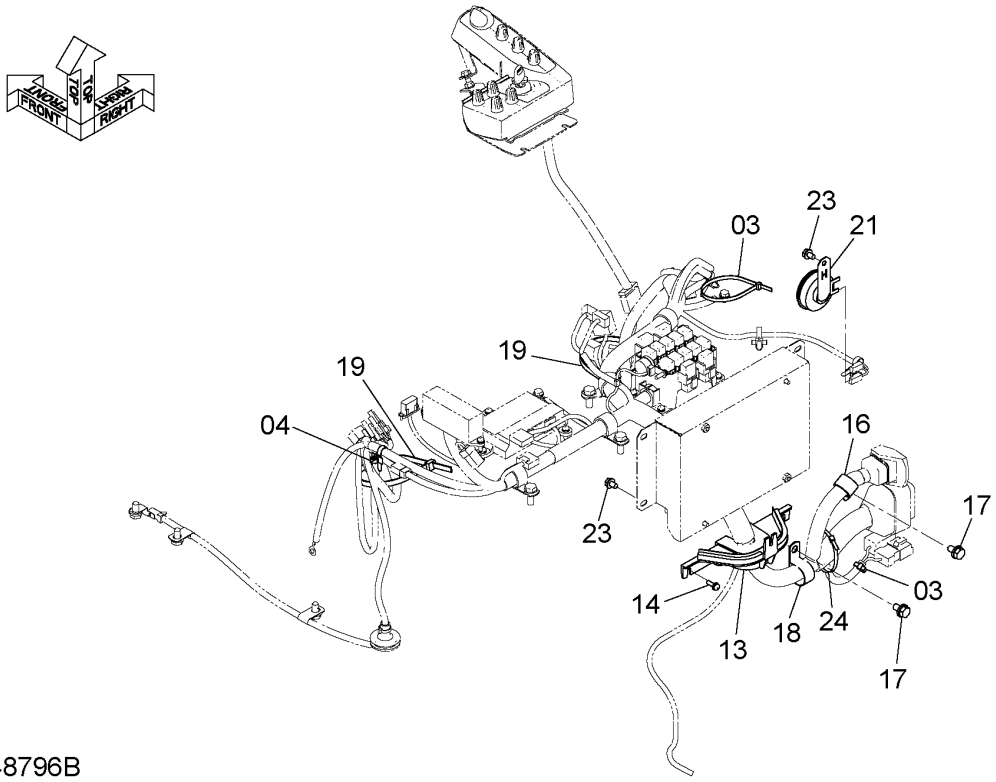

DC9248796B

ITEM 符号	PART NO. 部品番号	PART NAME	部 品 名	Q'TY 数量	S.C サービスコード	SERIAL NO. 適用号機	ICA 互換性	REPLACEABLE PART 代替部品 PART NO. 部品番号	REPLACEABLE PART 代替部品 Q'TY 数量
03	4055312	CLIP;BAND (L=250)	ｸﾘｯﾌﾟ;ﾊﾞﾝﾄﾞ (L=250)	2					
04	4254600	CLIP	ｸﾘｯﾌﾟ	1					
13	4642883	COVER	ｶﾊﾞｰ	1					
14	J460616	SCREW;SEMS	ｽｸﾘｭ;ｾﾑｽ	3					
16	4192035	CLIP	ｸﾘｯﾌﾟ	1					
17	J271020	BOLT;SEMS	ﾎﾞﾙﾄ;ｾﾑｽ	2	D				
17A	J901020	* BOLT	* ﾎﾞﾙﾄ	1					
17B	J222010	* WASHER	* ﾜｯｼｬ	1					
18	4190264	CLIP	ｸﾘｯﾌﾟ	1		-D10/10			
		(35)	(35)						
18	4190291	CLIP	ｸﾘｯﾌﾟ	1		D10/11-			
		(40)	(40)						
19	4121859	CLIP;BAND	ｸﾘｯﾌﾟ;ﾊﾞﾝﾄﾞ	2					
21	4638167	HORN	ﾎｰﾝ	1					
23	J260816	BOLT;SEMS	ﾎﾞﾙﾄ;ｾﾑｽ	5	D				
23A	J900816	* BOLT	* ﾎﾞﾙﾄ	1					
23B	A590108	* WASHER	* ﾜｯｼｬ	1					
24	4055312	CLIP;BAND	ｸﾘｯﾌﾟ;ﾊﾞﾝﾄﾞ	1		D13/09-			

BOOM LIGHT HARNESS
ブームライトハーネス

Applicable Model (適用機種):200, 210, H, K, LCN, N
Mark(記号): -
Serial No.(適用号機):<200><210><H><K><LCN><N>:200001-

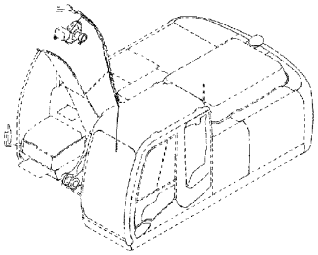

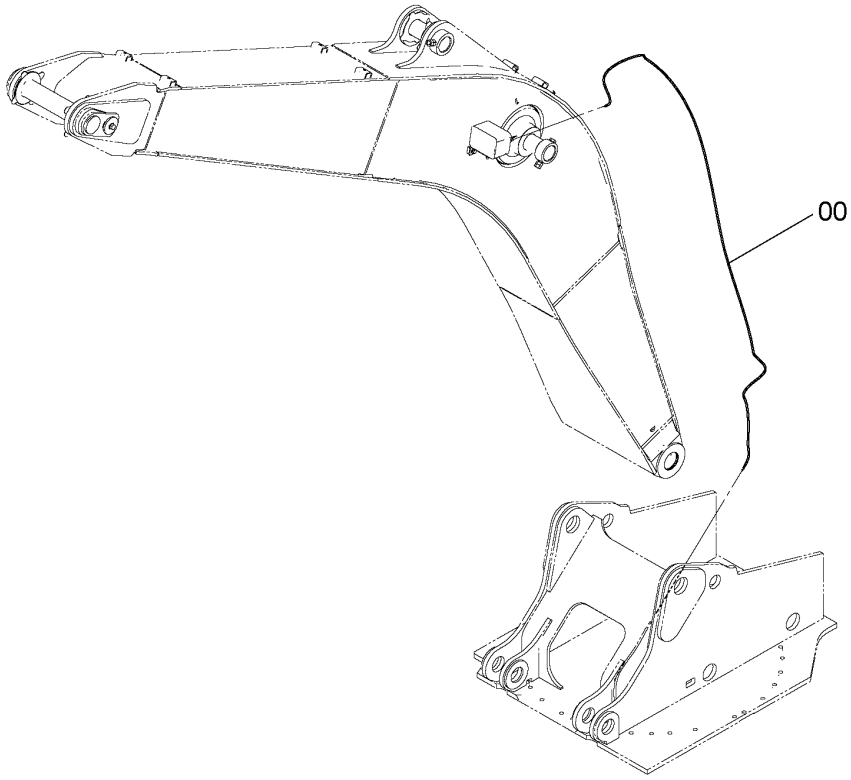

4437513

ITEM 符号	PART NO. 部品番号	PART NAME	部 品 名	Q'TY 数量	S.C サービス コード	SERIAL NO. 適用号機	ICA 互換性	REPLACEABLE PART 代替部品 PART NO. 部品番号	REPLACEABLE PART 代替部品 Q'TY 数量
00	4437513	HARNESS;WIRE	ハーネス;ワイヤ	1					

BOOM LIGHT (R)
ブームライト（右）

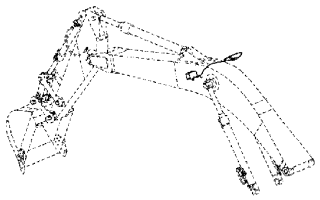

Applicable Model (適用機種):200, 210, H, K, LCN, N
Mark(記号): -
Serial No.(適用号機):<200><210><H><K><LCN><N>:200001-

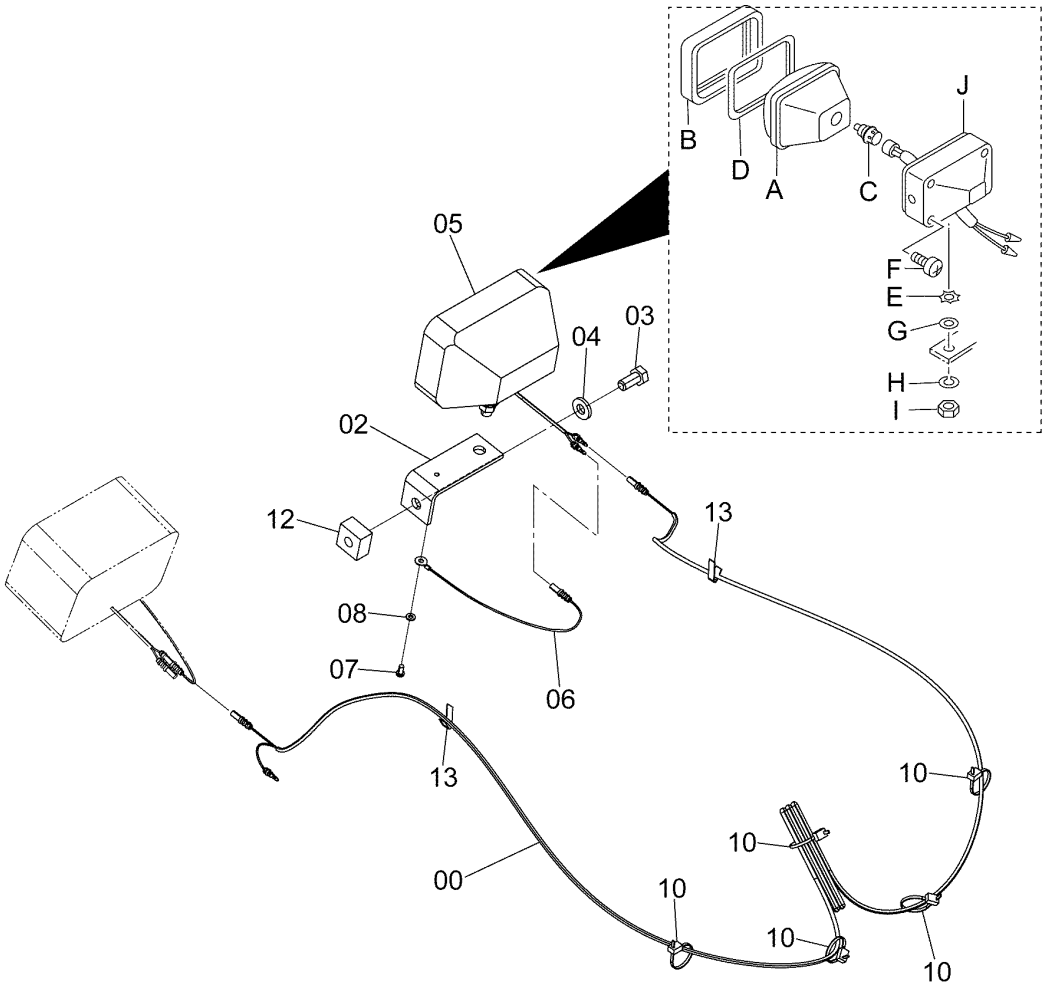

9264495A

BOOM LIGHT (R)
ブームライト（右）

Applicable Model (適用機種):200, 210, H, K, LCN, N
Mark(記号): -
Serial No.(適用号機):<200><210><H><K><LCN><N>:200001-

ITEM 符号	PART NO. 部品番号	PART NAME	部 品 名	Q'TY 数量	S.C サービス コード	SERIAL NO. 適用号機	ICA 互換性	REPLACEABLE PART 代替部品 PART NO. 部品番号	REPLACEABLE PART 代替部品 Q'TY 数量
00	4344125	HARNESS;WIRE	ハーネス;ワイヤ	1					
02	4224631	BRACKET	ブラケット	1					
03	J901430	BOLT	ボルト	1					
04	J222014	WASHER	ワッシャ	1					
05	4336570	LAMP;HEAD	ランプ;ヘッド	1	D		I	4326800	1
		(for assembly of machine)							
		(本体組付用)							
05	4326800	LAMP;HEAD	ランプ;ヘッド	1	S				
		(for transportation)							
		(輸送用)							
05A	4326801	* LENS;UNIT	* レンズ;ユニット	1					
05B	4326802	* FRAME	* フレーム	1					
05C	4285648	* BULB	* バルブ	1					
05D	4326803	* GASKET	* ガスケット	1					
05E	4307026	* WASHER	* ワッシャ	1					
05F	4307027	* SCREW	* スクリュ	4					
05G	A590114	* WASHER;PLANE	* ワッシャ;プレーン	1					
05H	A590914	* WASHER;SPRING	* ワッシャ;スプリング	1					
05I	J952014	* NUT	* ナット	1					
05J	+++++++	* BODY	* ボディ	1	D				
06	4254604	HARNESS;WIRE	ハーネス;ワイヤ	1					
07	M430613	SCREW	スクリュ	1					
08	A590906	WASHER;SPRING	ワッシャ;スプリング	1					
10	4055311	CLIP;BAND	クリップ;バンド	5					
12	4644727	SEAT;SCREW	シート;スクリュ	1	W				
13	4272256	CLIP;WD.	クリップ;ウエルディング	2	W				

BOOM LIGHT (R)(WITH LIGHT COVER)[EU]
ブームライト (右)(ライトカバー付)[EU]

Applicable Model (適用機種):210, LCN, N
Mark(記号): -
Serial No.(適用号機):<210><LCN><N>:200001-

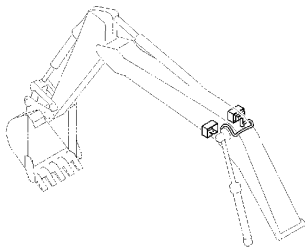

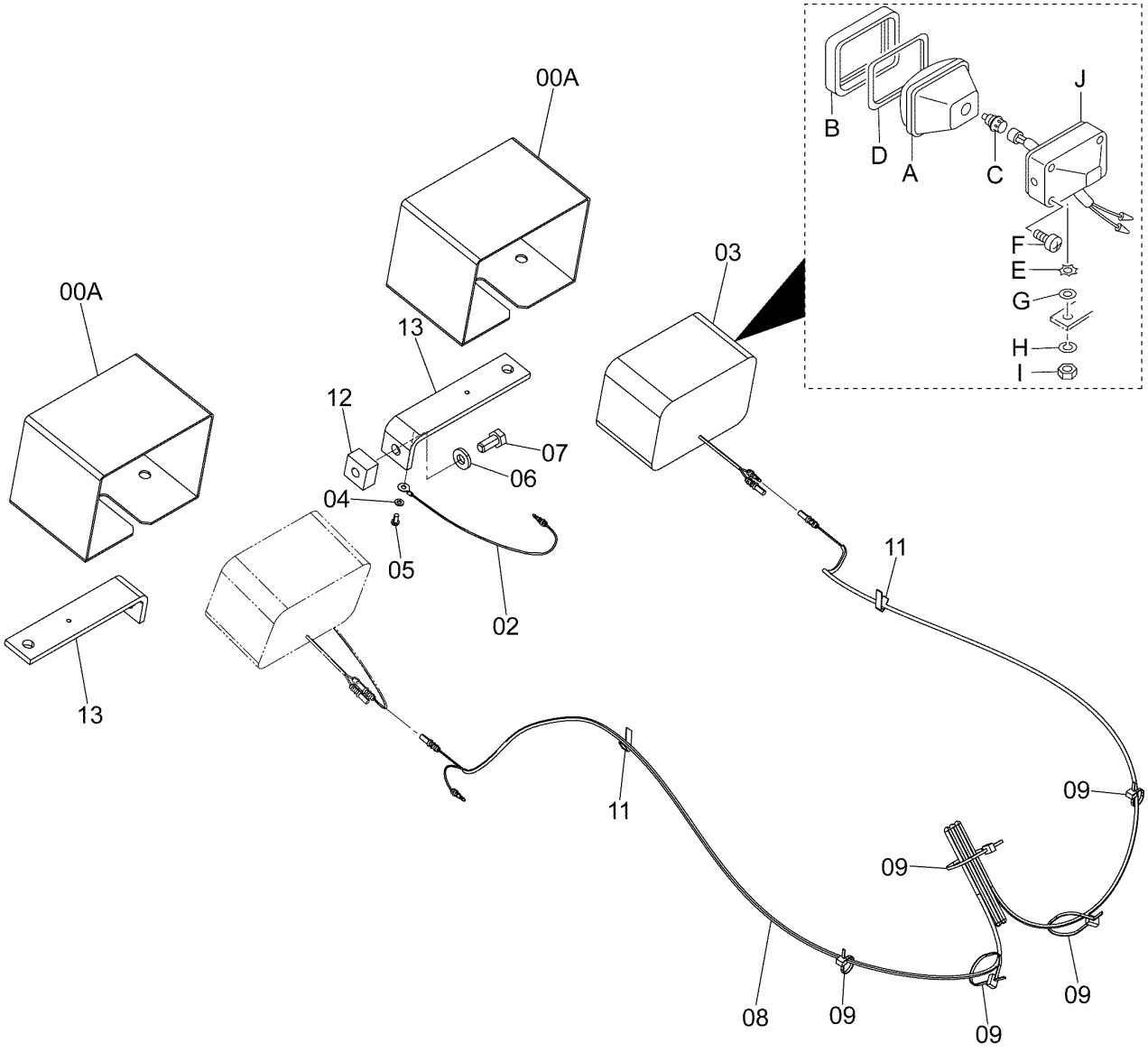

9264403A

BOOM LIGHT (R)(WITH LIGHT COVER)[EU]
ブームライト (右)(ライトカバー付)[EU]

Applicable Model (適用機種):210, LCN, N
Mark(記号): -
Serial No.(適用号機):<210><LCN><N>:200001-

ITEM 符号	PART NO. 部品番号	PART NAME	部 品 名	Q'TY 数量	S.C サービス コード	SERIAL NO. 適用号機	ICA 互換性	REPLACEABLE PART 代替部品 PART NO. 部品番号	REPLACEABLE PART 代替部品 Q'TY 数量
00	+++++++	COVER	ﾌﾞｰﾑﾗｲﾄｶﾊﾞｰ	1	D				
00A	8091044	* COVER	* ｶﾊﾞｰ	2					
02	4254604	HARNESS;WIRE	ﾊｰﾈｽ;ﾜｲﾔ	1					
03	4336570	LAMP;HEAD	ﾗﾝﾌﾟ;ﾍｯﾄﾞ	1	D		I	4326800	1
		(for assembly of machine)							
		(本体組付用)							
03	4326800	LAMP;HEAD	ﾗﾝﾌﾟ;ﾍｯﾄﾞ	1	S				
		(for transportation)							
		(輸送用)							
03A	4326801	* LENS;UNIT	* ﾚﾝｽﾞ;ﾕﾆｯﾄ	1					
03B	4326802	* FRAME	* ﾌﾚｰﾑ	1					
03C	4285648	* BULB	* ﾊﾞﾙﾌﾞ	1					
03D	4326803	* GASKET	* ｶﾞｽｹｯﾄ	1					
03E	4307026	* WASHER	* ﾜｯｼｬ	1					
03F	4307027	* SCREW	* ｽｸﾘｭ	4					
03G	A590114	* WASHER;PLANE	* ﾜｯｼｬ;ﾌﾟﾚｰﾝ	1					
03H	A590914	* WASHER;SPRING	* ﾜｯｼｬ;ｽﾌﾟﾘﾝｸﾞ	1					
03I	J952014	* NUT	* ﾅｯﾄ	1					
03J	+++++++	* BODY	* ﾎﾞﾃﾞｨ	1	D				
04	A590906	WASHER;SPRING	ﾜｯｼｬ;ｽﾌﾟﾘﾝｸﾞ	1					
05	M430613	SCREW	ｽｸﾘｭ	1					
06	J222014	WASHER	ﾜｯｼｬ	1					
07	J901430	BOLT	ﾎﾞﾙﾄ	1					
08	4344125	HARNESS;WIRE	ﾊｰﾈｽ;ﾜｲﾔ	1					
09	4055311	CLIP;BAND	ｸﾘｯﾌﾟ;ﾊﾞﾝﾄﾞ	5					
11	4272256	CLIP;WD.	ｸﾘｯﾌﾟ;ｳｴﾙﾃﾞｨﾝｸﾞ	2	W				
12	4644727	SEAT;SCREW	ｼｰﾄ;ｽｸﾘｭ	1	W				
13	4602796	BRACKET	ﾌﾞﾗｹｯﾄ	2					

BOOM LIGHT (R)(WITH LIGHT COVER)(2P-BOOM)[EU]
ブームライト (右)(ライトカバー付)(2P-ブーム)[EU]

Applicable Model (適用機種):210, LCN, N
Mark(記号): -
Serial No.(適用号機):<210><LCN><N>:200001-

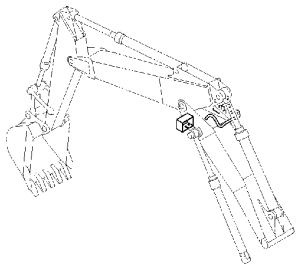

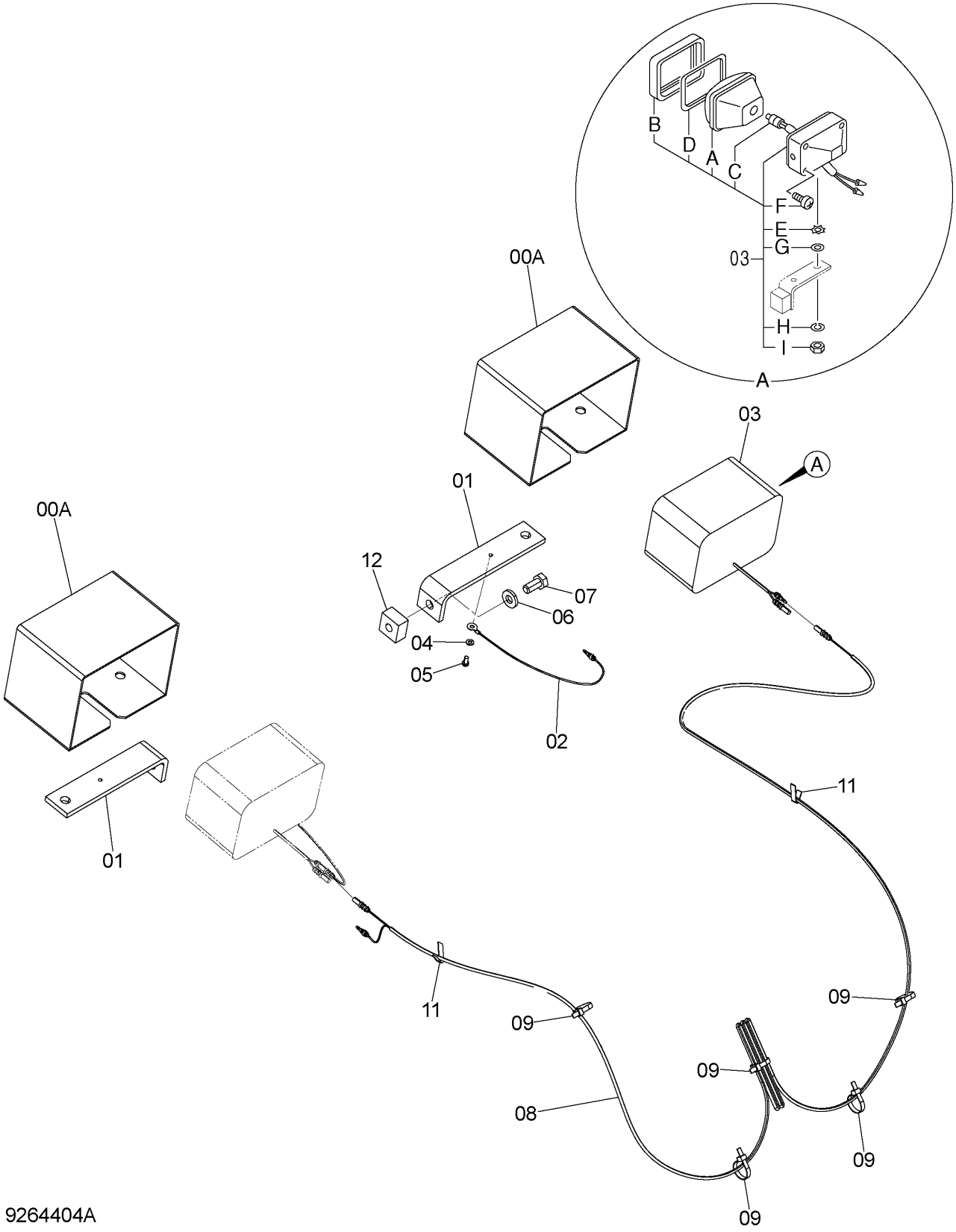

9264404A

BOOM LIGHT (R)(WITH LIGHT COVER)(2P-BOOM)[EU]
ブームライト (右)(ライトカバー付)(2P-ブーム)[EU]

Applicable Model (適用機種):210, LCN, N
Mark(記号): -
Serial No.(適用号機):<210><LCN><N>:200001-

ITEM 符号	PART NO. 部品番号	PART NAME	部 品 名	Q'TY 数量	S.C サービス コード	SERIAL NO. 適用号機	ICA 互換性	REPLACEABLE PART 代替部品 PART NO. 部品番号	REPLACEABLE PART 代替部品 Q'TY 数量
00	9225322	COVER	ﾌﾞｰﾑﾗｲﾄｶﾊﾞｰ	1					
00A	8091044	* COVER	* ｶﾊﾞｰ	2					
01	4602796	BRACKET	ﾌﾞﾗｹｯﾄ	1					
02	4254604	HARNESS;WIRE	ﾊｰﾈｽ;ﾜｲﾔ	1					
03	4336570	LAMP;HEAD	ﾗﾝﾌﾟ;ﾍｯﾄﾞ	1	D		I	4326800	1
		(for assembly of machine)							
		(本体組付用)							
03	4326800	LAMP;HEAD	ﾗﾝﾌﾟ;ﾍｯﾄﾞ	1	S				
		(for transportation)							
		(輸送用)							
03A	4326801	* LENS;UNIT	* ﾚﾝｽﾞ;ﾕﾆｯﾄ	1					
03B	4326802	* FRAME	* ﾌﾚｰﾑ	1					
03C	4285648	* BULB	* ﾊﾞﾙﾌﾞ	1					
03D	4326803	* GASKET	* ｶﾞｽｹｯﾄ	1					
03E	4307026	* WASHER	* ﾜｯｼﾔ	1					
03F	4307027	* SCREW	* ｽｸﾘｭ	4					
03G	A590114	* WASHER;PLANE	* ﾜｯｼﾔ;ﾌﾟﾚｰﾝ	1					
03H	A590914	* WASHER;SPRING	* ﾜｯｼﾔ;ｽﾌﾟﾘﾝｸﾞ	1					
03I	J952014	* NUT	* ﾅｯﾄ	1					
03J	+++++++	* BODY	* ﾎﾞﾃﾞｨ	1	D				
04	A590906	WASHER;SPRING	ﾜｯｼﾔ;ｽﾌﾟﾘﾝｸﾞ	1					
05	M430613	SCREW	ｽｸﾘｭ	1					
06	J222014	WASHER	ﾜｯｼﾔ	1					
07	J901430	BOLT	ﾎﾞﾙﾄ	1					
08	4344125	HARNESS;WIRE	ﾊｰﾈｽ;ﾜｲﾔ	1					
09	4055311	CLIP;BAND	ｸﾘｯﾌﾟ;ﾊﾞﾝﾄﾞ	5					
11	4272256	CLIP;WD.	ｸﾘｯﾌﾟ;ｳｴﾙﾃﾞｨﾝｸﾞ	1	W				
12	4644727	SEAT;SCREW	ｼｰﾄ;ｽｸﾘｭ	1	W				

ENGINE CONTROL UNIT
エンジンコントロールユニット

Applicable Model (適用機種): -
Mark(記号): -
Serial No.(適用号機):<200><210><H><K><LCN><N>:200001-,
<210_EU><LCN_EU><N_EU>:600001-

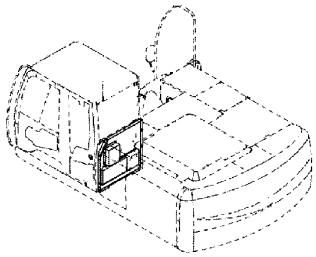

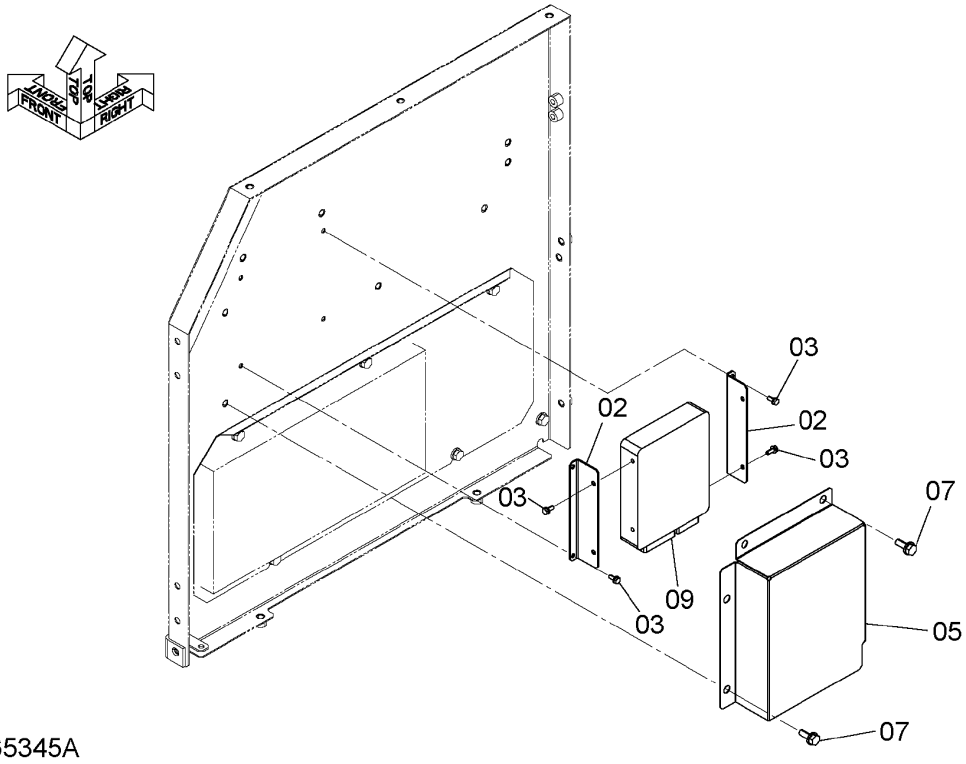

DC9265345A

ENGINE CONTROL UNIT
エンジンコントロールユニット

Applicable Model (適用機種): -
Mark(記号): -
Serial No.(適用号機):<200><210><H><K><LCN><N>:200001-, <210_EU><LCN_EU><N_EU>:600001-

ITEM 符号	PART NO. 部品番号	PART NAME	部 品 名	Q'TY 数量	S.C サービスコード	SERIAL NO. 適用号機	ICA 互換性	REPLACEABLE PART 代替部品 PART NO. 部品番号	REPLACEABLE PART 代替部品 Q'TY 数量
02	4610921	BRACKET	ブラケット	2					
03	J260616	BOLT;SEMS	ボルト;セムス	8	D	-D11/03	I	J260614	8
03A	J900616	* BOLT	* ボルト	1		-D11/03			
03B	A590106	* WASHER;PLANE	* ワッシャ;プレーン	1		-D11/03			
03	J260614	BOLT;SEMS	ボルト;セムス	8	D	D11/04-			
03A	J900614	* BOLT	* ボルト	1		D11/04-			
03B	A590106	* WASHER;PLANE	* ワッシャ;プレーン	1		D11/04-			
05	3105087	COVER	カバー	1					
07	J271030	BOLT;SEMS	ボルト;セムス	4	D				
07A	J901030	* BOLT	* ボルト	1					
07B	J222010	* WASHER	* ワッシャ	1					
09	4612754	CONTROLLER	コントローラ	1		200,210,H,K, LCN,N:-203844 210_EU, LCN_EU,N_EU: -600862	I	4681624	1
09	4681624	CONTROLLER	コントローラ	1		200,210,H,K, LCN,N: 203845-205330 210_EU, LCN_EU,N_EU: 600863-601198			
09	4686913	CONTROLLER	コントローラ	1		200,210,H,K, LCN,N:205331- 210_EU, LCN_EU,N_EU: 601199-			

ENGINE STOP SWITCH
エンジンストップスイッチ

Applicable Model (適用機種): -
Mark(記号): -
Serial No.(適用号機):<200><210><H><K><LCN><N>:200001-,
<210_EU><LCN_EU><N_EU>:600001-

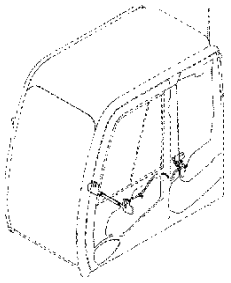

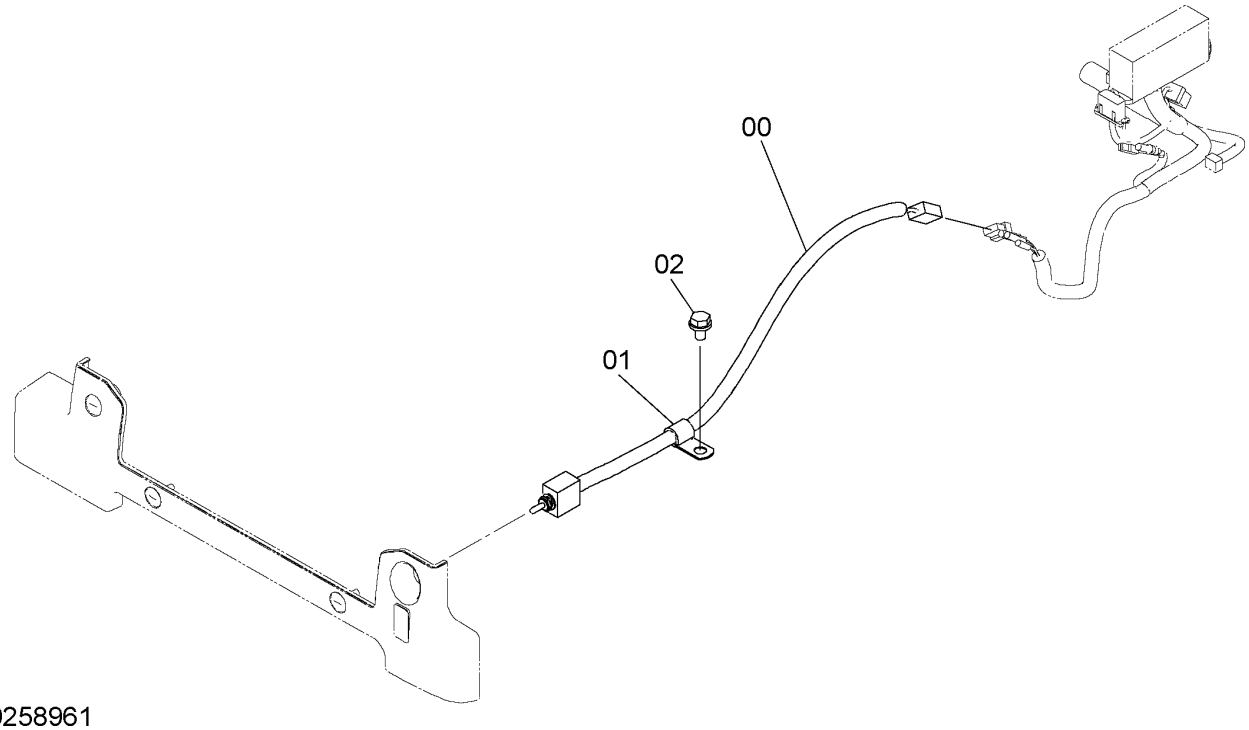

9258961

ITEM 符号	PART NO. 部品番号	PART NAME	部 品 名	Q'TY 数量	S.C サービスコード	SERIAL NO. 適用号機	ICA 互換性	REPLACEABLE PART 代替部品 PART NO. 部品番号	REPLACEABLE PART 代替部品 Q'TY 数量
00	4618409	SWITCH	スイッチ	1					
01	4190275	CLIP	クリップ	1					
02	J271020	BOLT;SEMS	ボルト;セムス	1	D				
02A	J901020	* BOLT	* ボルト	1					
02B	J222010	* WASHER	* ワッシャ	1					

GPS PARTS
GPS取付部品

Applicable Model (適用機種): -
Mark(記号): -
Serial No.(適用号機):<200><210><H><K><LCN><N>:200001-,
<210_EU><LCN_EU><N_EU>:600001-

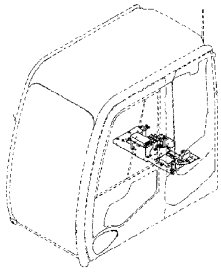

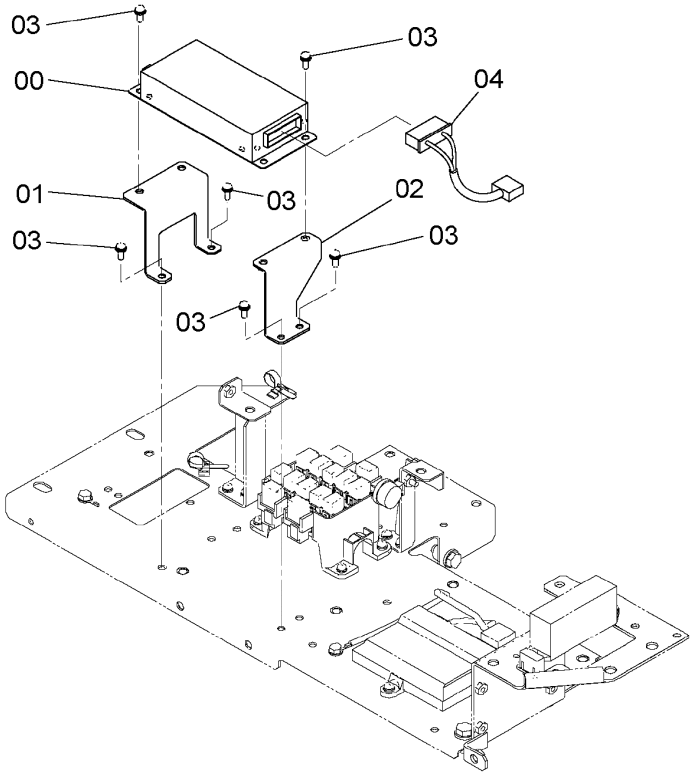

DC9258973A

ITEM 符号	PART NO. 部品番号	PART NAME	部 品 名	Q'TY 数量	S.C サービス コード	SERIAL NO. 適用号機	ICA 互換性	REPLACEABLE PART 代替部品 PART NO. 部品番号	REPLACEABLE PART 代替部品 Q'TY 数量
00	4635318	CONTROLLER	ｺﾝﾄﾛｰﾗ	1					
01	8100548	BRACKET	ﾌﾞﾗｹｯﾄ	1					
02	8100549	BRACKET	ﾌﾞﾗｹｯﾄ	1					
03	J460616	SCREW;SEMS	ｽｸﾘｭ;ｾﾑｽ	8					
04	4719324	HARNESS;WIRE	ﾊｰﾈｽ;ﾜｲﾔ	1		200,K:215412-H,210,210_EU,LCN,LCN_EU,N,N_EU:D10/03-			

GSM MOBILE COMMUNICATION SYSTEM
GSM携帯通信端末

Applicable Model (適用機種): -
Mark(記号): -
Serial No.(適用号機):<200><210><H><K><LCN><N>:215412-, <210_EU><LCN_EU><N_EU>:602581-

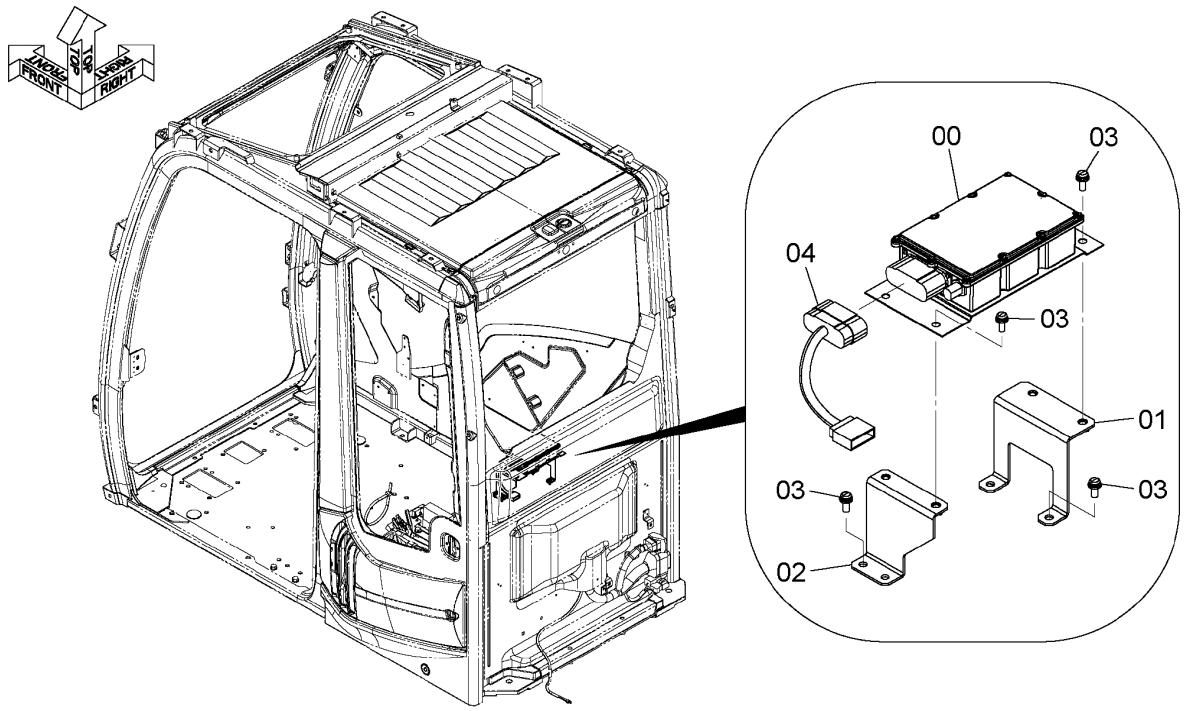

DC9327509

ITEM 符号	PART NO. 部品番号	PART NAME	部 品 名	Q'TY 数量	S.C サービス コード	SERIAL NO. 適用号機	ICA 互換性	REPLACEABLE PART 代替部品 PART NO. 部品番号	REPLACEABLE PART 代替部品 Q'TY 数量
00	4707470	CONTROLLER	ｺﾝﾄﾛｰﾗ	1					
01	8100548	BRACKET	ﾌﾞﾗｹｯﾄ	1					
02	8100549	BRACKET	ﾌﾞﾗｹｯﾄ	1					
03	J460616	SCREW;SEMS	ｽｸﾘｭ;ｾﾑｽ	8					
04	4719323	HARNESS;WIRE	ﾊｰﾈｽ;ﾜｲﾔ	1					

GSM MOBILE COMMUNICATION SYSTEM [RUSSIAN]
GSM携帯通信端末 ［ロシア］

Applicable Model (適用機種):200, H
Mark(記号): -
Serial No.(適用号機):<200><H>:D10/03-

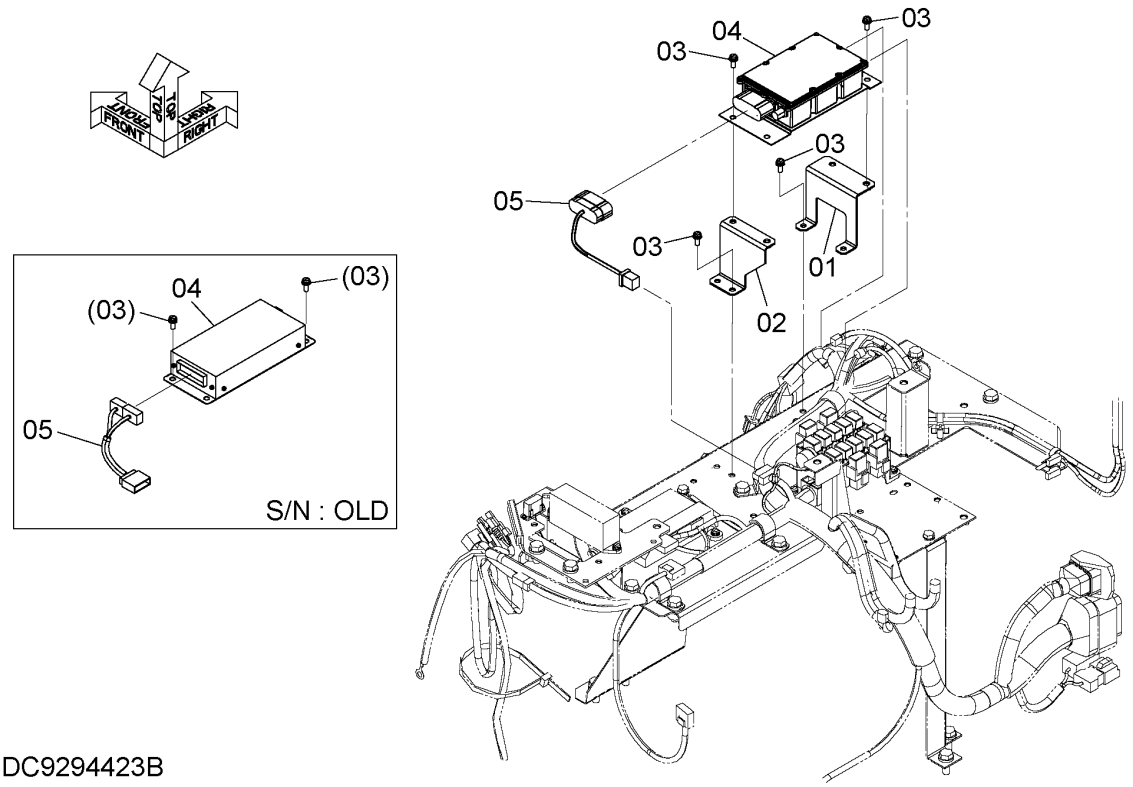

DC9294423B

ITEM 符号	PART NO. 部品番号	PART NAME	部 品 名	Q'TY 数量	S.C サービス コード	SERIAL NO. 適用号機	ICA 互換性	REPLACEABLE PART 代替部品 PART NO. 部品番号	REPLACEABLE PART 代替部品 Q'TY 数量
01	8100548	BRACKET	ﾌﾞﾗｹｯﾄ	1					
02	8100549	BRACKET	ﾌﾞﾗｹｯﾄ	1					
03	J460616	SCREW;SEMS	ｽｸﾘｭ;ｾﾑｽ	8					
04	9295508	CONTROLLER	ｺﾝﾄﾛｰﾗ	1		-D13/11	T	YA00017806	1
								4719323	1
04	YA00017806	CONTROLLER	ｺﾝﾄﾛｰﾗ	1		D13/12-			
05	4719324	HARNESS;WIRE	ﾊｰﾈｽ;ﾜｲﾔ	1		-D13/11	T	4719323	1
								YA00017806	1
05	4719323	HARNESS;WIRE	ﾊｰﾈｽ;ﾜｲﾔ	1		D13/12-			

FRONT HEAD LAMP (2 LAMP)(FLOOR)
前照灯 (2灯)(フロア)

Applicable Model (適用機種): -
Mark(記号): -
Serial No.(適用号機):<200><210><H><K><LCN><N>:200001-,
<210_EU><LCN_EU><N_EU>:600001-

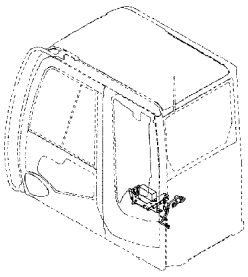

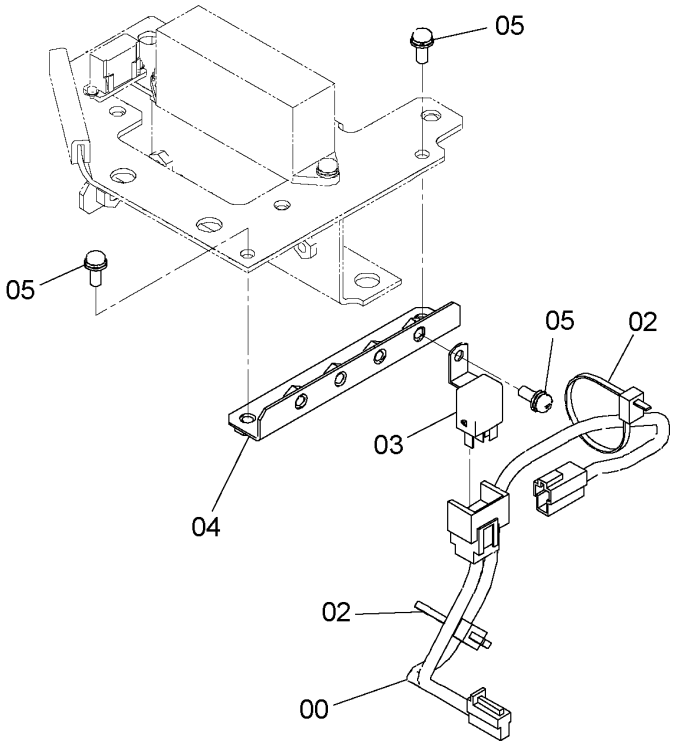

9262858

ITEM 符号	PART NO. 部品番号	PART NAME	部 品 名	Q'TY 数量	S.C サービス コード	SERIAL NO. 適用号機	ICA 互換性	REPLACEABLE PART 代替部品 PART NO. 部品番号	REPLACEABLE PART 代替部品 Q'TY 数量
00	4632799	HARNESS;WIRE	ﾊｰﾈｽ;ﾜｲﾔ	1					
02	4055312	CLIP;BAND	ｸﾘｯﾌﾟ;ﾊﾞﾝﾄﾞ	2					
03	4414207	RELAY	ﾘﾚｰ	1					
04	8100850	BRACKET	ﾌﾞﾗｹｯﾄ	1					
05	J460616	SCREW;SEMS	ｽｸﾘｭ;ｾﾑｽ	3					

FRONT HEAD LAMP (4 LAMP)(FLOOR)[EU]
前照灯 (4灯)(フロア)[EU]

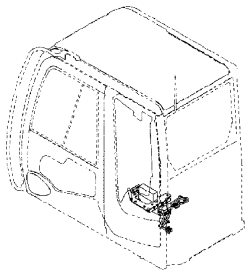

Applicable Model (適用機種):210, 210_EU, LCN, LCN_EU, N, N_EU
Mark(記号): -
Serial No.(適用号機):<210><LCN><N>:200001-, <210_EU><LCN_EU><N_EU>:600001-

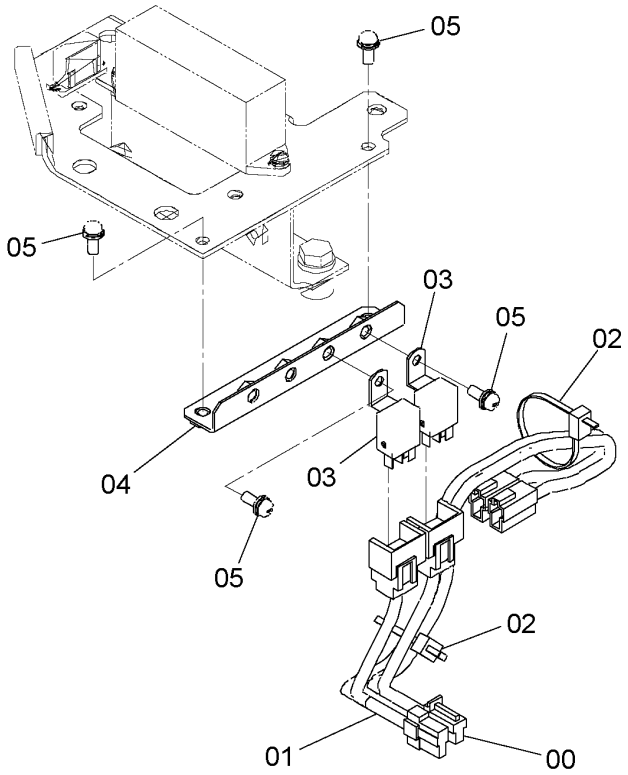

9262859

ITEM 符号	PART NO. 部品番号	PART NAME	部 品 名	Q'TY 数量	S.C サービス コード	SERIAL NO. 適用号機	ICA 互換性	REPLACEABLE PART 代替部品 PART NO. 部品番号	REPLACEABLE PART 代替部品 Q'TY 数量
00	4632799	HARNESS;WIRE	ﾊｰﾈｽ;ﾜｲﾔ	1					
01	4648480	HARNESS;WIRE	ﾊｰﾈｽ;ﾜｲﾔ	1					
02	4055312	CLIP;BAND	ｸﾘｯﾌﾟ;ﾊﾞﾝﾄﾞ	2					
03	4414207	RELAY	ﾘﾚｰ	2					
04	8100850	BRACKET	ﾌﾞﾗｹｯﾄ	1					
05	J460616	SCREW;SEMS	ｽｸﾘｭ;ｾﾑｽ	4					

FRONT HEAD LAMP (2 LAMP WITH RAIN GUARD UPPER)[EU]
前照灯 (2灯レインガード上)[EU]

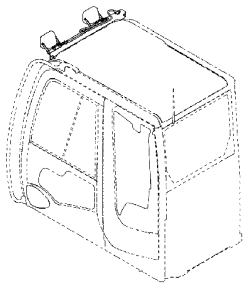

Applicable Model (適用機種):210, 210_EU, LCN, LCN_EU, N, N_EU
Mark(記号): -
Serial No.(適用号機):<210><LCN><N>:200001-, <210_EU><LCN_EU><N_EU>:600001-

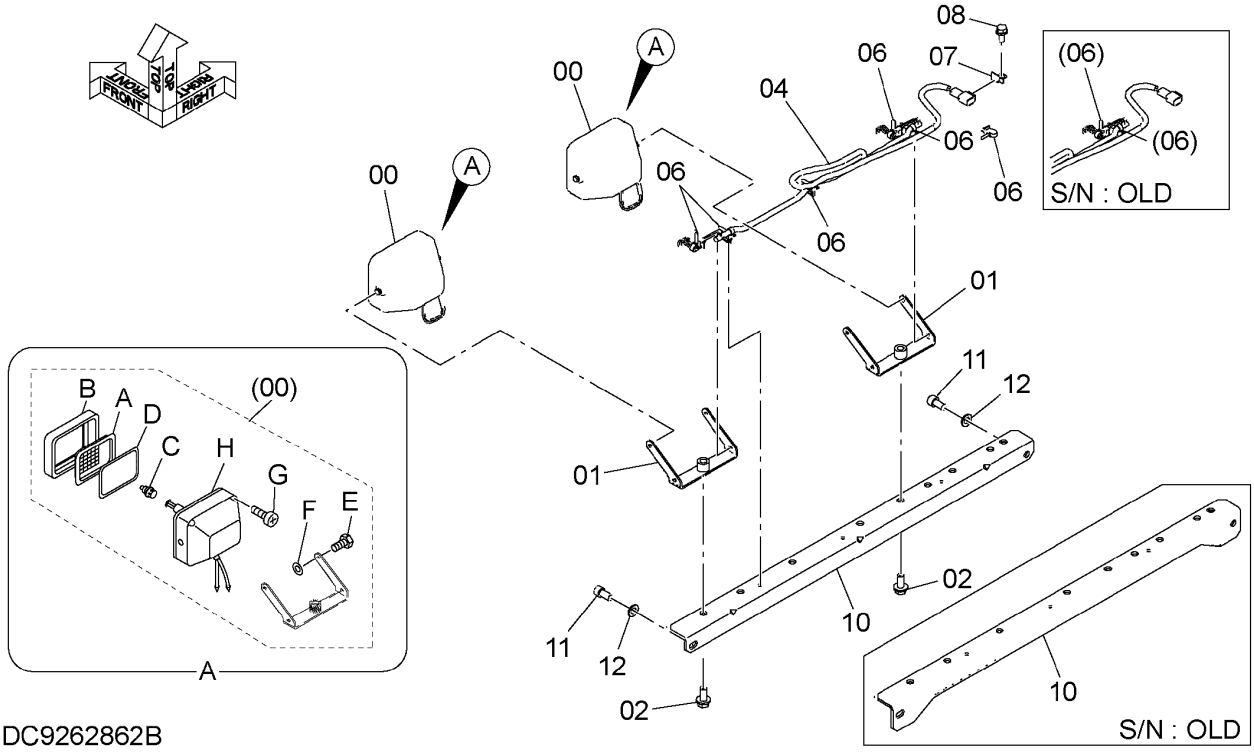

FRONT HEAD LAMP (2 LAMP WITH RAIN GUARD UPPER)[EU]
前照灯 (2灯レインガード上)[EU]

Applicable Model (適用機種):210, 210_EU, LCN, LCN_EU, N, N_EU
Mark(記号): -
Serial No.(適用号機):<210><LCN><N>:200001-, <210_EU><LCN_EU><N_EU>:600001-

ITEM 符号	PART NO. 部品番号	PART NAME	部 品 名	Q'TY 数量	S.C サービスコード	SERIAL NO. 適用号機	ICA 互換性	REPLACEABLE PART 代替部品 PART NO. 部品番号	Q'TY 数量
00	4274478	LAMP;HEAD	ﾗﾝﾌﾟ;ﾍｯﾄﾞ	2					
00A	4285646	* LENS	* ﾚﾝｽﾞ	1					
00B	4285647	* RIM	* ﾘﾑ	1					
00C	4285648	* BULB	* ﾊﾞﾙﾌﾞ	1					
00D	4288342	* GASKET	* ｶﾞｽｹｯﾄ	1					
00E	J900616	* BOLT	* ﾎﾞﾙﾄ	2					
00F	+++++++	* WASHER	* ﾜｯｼｬ	2	D				
00G	+++++++	* SCREW;TAPPING	* ｽｸﾘｭ;ﾀｯﾋﾟﾝｸﾞ	4	D				
00H	+++++++	* BODY	* ﾎﾞﾃﾞｨ	1	D				
01	8104656	BRACKET	ﾌﾞﾗｹｯﾄ	2					
02	J271230	BOLT;SEMS	ﾎﾞﾙﾄ;ｾﾑｽ	2	D				
02A	J901230	* BOLT	* ﾎﾞﾙﾄ	1					
02B	J222012	* WASHER	* ﾜｯｼｬ	1					
04	4652915	HARNESS;WIRE	ﾊｰﾈｽ;ﾜｲﾔ	1					
06	4259220	CLIP	ｸﾘｯﾌﾟ	5		-D10/11			
06	4259220	CLIP	ｸﾘｯﾌﾟ	6		D10/12-			
07	4257159	BRACKET	ﾌﾞﾗｹｯﾄ	1					
08	J271025	BOLT;SEMS	ﾎﾞﾙﾄ;ｾﾑｽ	1	D				
08A	J901025	* BOLT	* ﾎﾞﾙﾄ	1					
08B	J222010	* WASHER	* ﾜｯｼｬ	1					
10	7050519	BRACKET	ﾌﾞﾗｹｯﾄ	1		-D10/11	I	7054613	1
10	7054613	BRACKET	ﾌﾞﾗｹｯﾄ	1		D10/12-			
11	J781225	BOLT;SOCKET	ﾎﾞﾙﾄ;ｿｹｯﾄ	2					
12	A590112	WASHER;PLANE	ﾜｯｼｬ;ﾌﾟﾚｰﾝ	2					

FRONT HEAD LAMP (2 LAMP WITH RAIN GUARD UNDER)[EU]
前照灯 (2灯レインガード下)[EU]

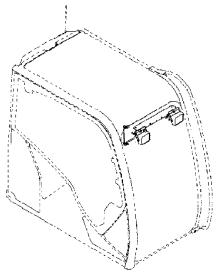

Applicable Model (適用機種):210, 210_EU, LCN, LCN_EU, N, N_EU
Mark(記号): -
Serial No.(適用号機):<210><LCN><N>:200001-, <210_EU><LCN_EU><N_EU>:600001-

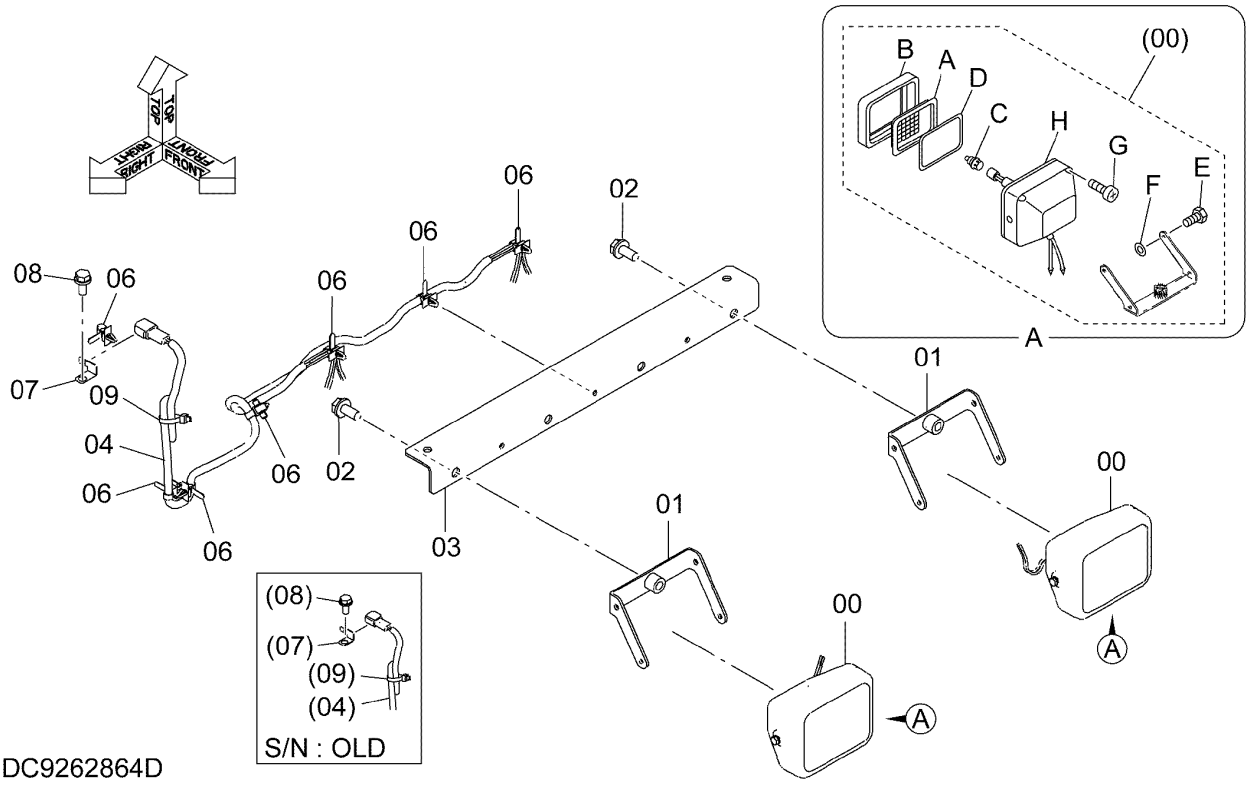

FRONT HEAD LAMP (2 LAMP WITH RAIN GUARD UNDER)[EU]
前照灯 (2灯レインガード下)[EU]

Applicable Model (適用機種):210, 210_EU, LCN, LCN_EU, N, N_EU
Mark(記号): -
Serial No.(適用号機):<210><LCN><N>:200001-, <210_EU><LCN_EU><N_EU>:600001-

ITEM 符号	PART NO. 部品番号	PART NAME	部 品 名	Q'TY 数量	S.C サービスコード	SERIAL NO. 適用号機	ICA 互換性	REPLACEABLE PART 代替部品 PART NO. 部品番号	REPLACEABLE PART 代替部品 Q'TY 数量
00	4274478	LAMP;HEAD	ﾗﾝﾌﾟ;ﾍｯﾄﾞ	2					
00A	4285646	* LENS	* ﾚﾝｽﾞ	1					
00B	4285647	* RIM	* ﾘﾑ	1					
00C	4285648	* BULB	* ﾊﾞﾙﾌﾞ	1					
00D	4288342	* GASKET	* ｶﾞｽｹｯﾄ	1					
00E	J900616	* BOLT	* ﾎﾞﾙﾄ	2					
00F	+++++++	* WASHER	* ﾜｯｼﾔ	2	D				
00G	+++++++	* SCREW;TAPPING	* ｽｸﾘｭ;ﾀｯﾋﾟﾝｸﾞ	4	D				
00H	+++++++	* BODY	* ﾎﾞﾃﾞｨ	1	D				
01	8104656	BRACKET	ﾌﾞﾗｹｯﾄ	2					
02	J271230	BOLT;SEMS	ﾎﾞﾙﾄ;ｾﾑｽ	2	D				
02A	J901230	* BOLT	* ﾎﾞﾙﾄ	1					
02B	J222012	* WASHER	* ﾜｯｼﾔ	1					
03	2053340	BRACKET	ﾌﾞﾗｹｯﾄ	1					
04	4652915	HARNESS;WIRE	ﾊｰﾈｽ;ﾜｲﾔ	1					
06	4259220	CLIP	ｸﾘｯﾌﾟ	6		-D10/11			
06	4259220	CLIP	ｸﾘｯﾌﾟ	7		D10/12-			
07	4257159	BRACKET	ﾌﾞﾗｹｯﾄ	1					
08	J271025	BOLT;SEMS	ﾎﾞﾙﾄ;ｾﾑｽ	1	D				
08A	J901025	* BOLT	* ﾎﾞﾙﾄ	1					
08B	J222010	* WASHER	* ﾜｯｼﾔ	1					
09	4055312	CLIP;BAND	ｸﾘｯﾌﾟ;ﾊﾞﾝﾄﾞ	1					

FRONT HEAD LAMP (4 LAMP WITH RAIN-GUARD UPPER)
前照灯 (4灯レインガード上)

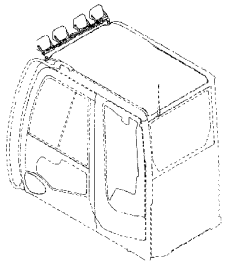

Applicable Model (適用機種): -
Mark(記号): -
Serial No.(適用号機):<200><210><H><K><LCN><N>:200001-,
<210_EU><LCN_EU><N_EU>:600001-

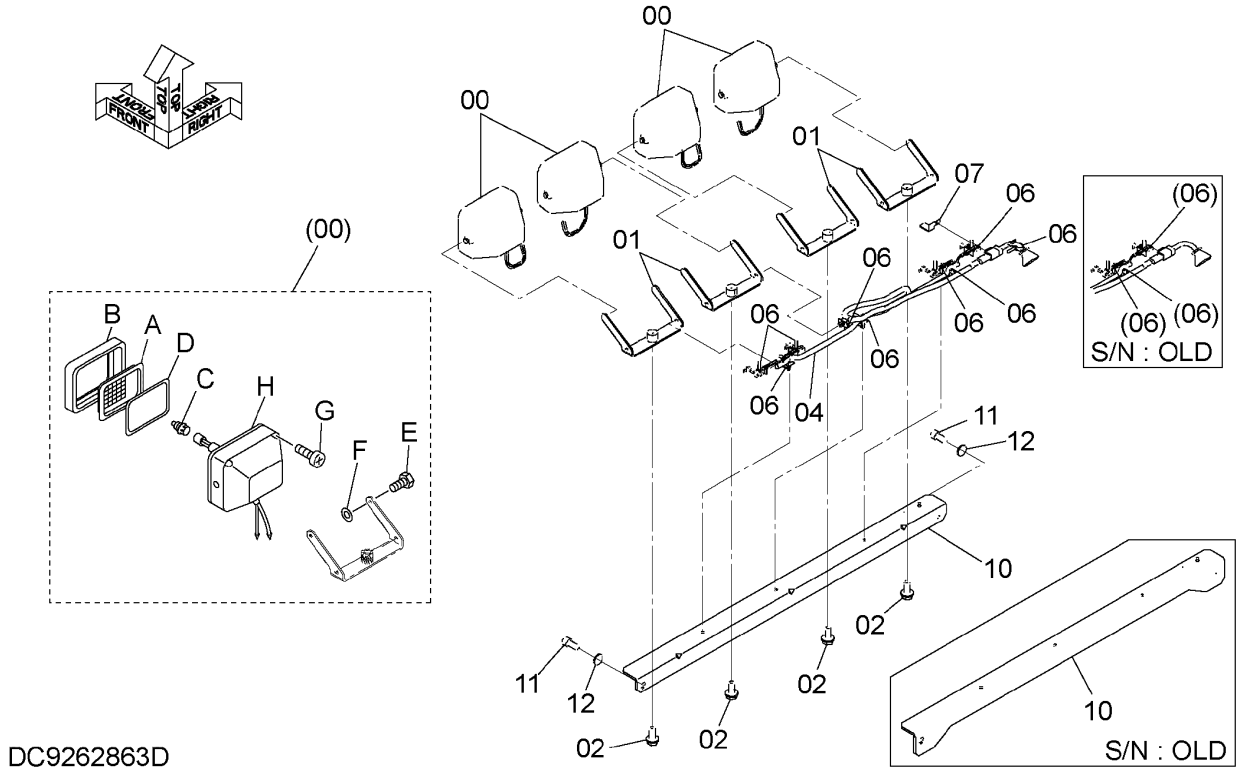

DC9262863D

FRONT HEAD LAMP (4 LAMP WITH RAIN-GUARD UPPER)
前照灯 (4灯レインガード上)

Applicable Model (適用機種): -
Mark(記号): -
Serial No.(適用号機):<200><210><H><K><LCN><N>:200001-, <210_EU><LCN_EU><N_EU>:600001-

ITEM 符号	PART NO. 部品番号	PART NAME	部 品 名	Q'TY 数量	S.C サービスコード	SERIAL NO. 適用号機	ICA 互換性	REPLACEABLE PART 代替部品 PART NO. 部品番号	REPLACEABLE PART 代替部品 Q'TY 数量
00	4274478	LAMP;HEAD	ﾗﾝﾌﾟ;ﾍｯﾄﾞ	4					
00A	4285646	* LENS	* ﾚﾝｽﾞ	1					
00B	4285647	* RIM	* ﾘﾑ	1					
00C	4285648	* BULB	* ﾊﾞﾙﾌﾞ	1					
00D	4288342	* GASKET	* ｶﾞｽｹｯﾄ	1					
00E	J900616	* BOLT	* ﾎﾞﾙﾄ	2					
00F	+++++++	* WASHER	* ﾜｯｼﾔ	2	D				
00G	+++++++	* SCREW;TAPPING	* ｽｸﾘｭ;ﾀｯﾋﾟﾝｸﾞ	4	D				
00H	+++++++	* BODY	* ﾎﾞﾃﾞｨ	1	D				
01	8104656	BRACKET	ﾌﾞﾗｹｯﾄ	4					
02	J271230	BOLT;SEMS	ﾎﾞﾙﾄ;ｾﾑｽ	4	D				
02A	J901230	* BOLT	* ﾎﾞﾙﾄ	1					
02B	J222012	* WASHER	* ﾜｯｼﾔ	1					
04	4652915	HARNESS;WIRE	ﾊｰﾈｽ;ﾜｲﾔ	1					
06	4259220	CLIP	ｸﾘｯﾌﾟ	8		-D10/11			
06	4259220	CLIP	ｸﾘｯﾌﾟ	9		D10/12-			
07	4257159	BRACKET	ﾌﾞﾗｹｯﾄ	1					
10	7050519	BRACKET	ﾌﾞﾗｹｯﾄ	1		-D10/11	I	7054613	1
10	7054613	BRACKET	ﾌﾞﾗｹｯﾄ	1		D10/12-			
11	J781225	BOLT;SOCKET	ﾎﾞﾙﾄ;ｿｹｯﾄ	2					
12	A590112	WASHER;PLANE	ﾜｯｼﾔ;ﾌﾟﾚｰﾝ	2					

FRONT HEAD LAMP (4 LAMP WITH RAIN GUARD UNDER)
前照灯 (4灯レインガード下)

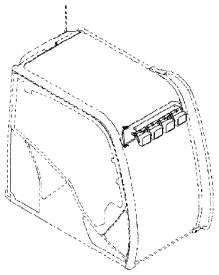

Applicable Model (適用機種): -
Mark(記号): -
Serial No.(適用号機):<200><210><H><K><LCN><N>:200001-,
<210_EU><LCN_EU><N_EU>:600001-

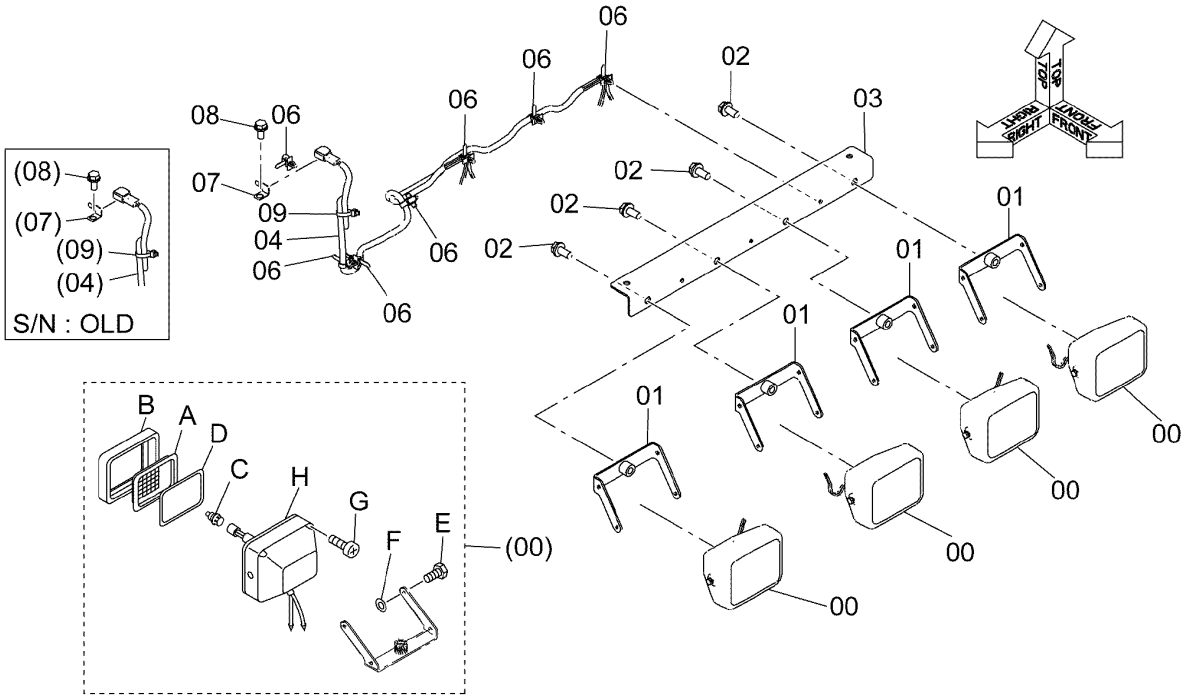

DC9262865D

FRONT HEAD LAMP (4 LAMP WITH RAIN GUARD UNDER)
前照灯 (4灯レインガード下)

Applicable Model (適用機種): -
Mark(記号): -
Serial No.(適用号機):<200><210><H><K><LCN><N>:200001-, <210_EU><LCN_EU><N_EU>:600001-

ITEM 符号	PART NO. 部品番号	PART NAME	部 品 名	Q'TY 数量	S.C サービスコード	SERIAL NO. 適用号機	ICA 互換性	REPLACEABLE PART 代替部品 PART NO. 部品番号	REPLACEABLE PART 代替部品 Q'TY 数量
00	4274478	LAMP;HEAD	ﾗﾝﾌﾟ;ﾍｯﾄﾞ	4					
00A	4285646	* LENS	* ﾚﾝｽﾞ	1					
00B	4285647	* RIM	* ﾘﾑ	1					
00C	4285648	* BULB	* ﾊﾞﾙﾌﾞ	1					
00D	4288342	* GASKET	* ｶﾞｽｹｯﾄ	1					
00E	J900616	* BOLT	* ﾎﾞﾙﾄ	2					
00F	+++++++	* WASHER	* ﾜｯｼﾔ	2	D				
00G	+++++++	* SCREW;TAPPING	* ｽｸﾘｭ;ﾀｯﾋﾟﾝｸﾞ	4	D				
00H	+++++++	* BODY	* ﾎﾞﾃﾞｨ	1	D				
01	8104656	BRACKET	ﾌﾞﾗｹｯﾄ	4					
02	J271230	BOLT;SEMS	ﾎﾞﾙﾄ;ｾﾑｽ	4	D				
02A	J901230	* BOLT	* ﾎﾞﾙﾄ	1					
02B	J222012	* WASHER	* ﾜｯｼﾔ	1					
03	2053340	BRACKET	ﾌﾞﾗｹｯﾄ	1					
04	4652915	HARNESS;WIRE	ﾊｰﾈｽ;ﾜｲﾔ	1					
06	4259220	CLIP	ｸﾘｯﾌﾟ	6		-D10/11			
06	4259220	CLIP	ｸﾘｯﾌﾟ	7		D10/12-			
07	4257159	BRACKET	ﾌﾞﾗｹｯﾄ	1					
08	J271025	BOLT;SEMS	ﾎﾞﾙﾄ;ｾﾑｽ	1	D				
08A	J901025	* BOLT	* ﾎﾞﾙﾄ	1					
08B	J222010	* WASHER	* ﾜｯｼﾔ	1					
09	4055312	CLIP;BAND	ｸﾘｯﾌﾟ;ﾊﾞﾝﾄﾞ	1					

ADD. FRONT HEAD LAMP (2 LAMP)(OPG TOPGUARD)
追加前照灯 (2灯)(OPGトップガード)

Applicable Model (適用機種): -
Mark(記号): -
Serial No.(適用号機):<200><210><H><K><LCN><N>:200001-, <210_EU><LCN_EU><N_EU>:600001-

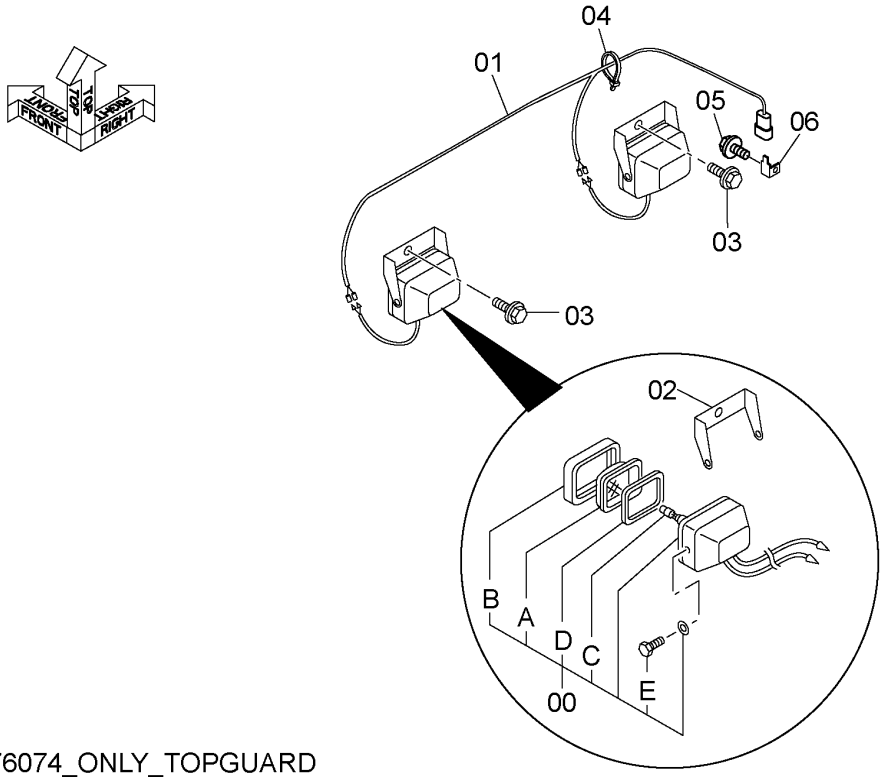

DC9276074_ONLY_TOPGUARD

ITEM 符号	PART NO. 部品番号	PART NAME	部 品 名	Q'TY 数量	S.C サービスコード	SERIAL NO. 適用号機	ICA 互換性	REPLACEABLE PART 代替部品 PART NO. 部品番号	REPLACEABLE PART 代替部品 Q'TY 数量
00	4274478	LAMP;HEAD	ﾗﾝﾌﾟ;ﾍｯﾄﾞ	2					
00A	4285646	* LENS	* ﾚﾝｽﾞ	1					
00B	4285647	* RIM	* ﾘﾑ	1					
00C	4285648	* BULB (24V 70W)	* ﾊﾞﾙﾌﾞ (24V 70W)	1					
00D	4288342	* GASKET	* ｶﾞｽｹｯﾄ	1					
00E	J900616	* BOLT	* ﾎﾞﾙﾄ	2					
01	4667710	HARNESS;WIRE	ﾊｰﾈｽ;ﾜｲﾔ	1					
02	4713658	BRACKET	ﾌﾞﾗｹｯﾄ	2					
03	J271020	BOLT;SEMS	ﾎﾞﾙﾄ;ｾﾑｽ	2	D				
03A	J901020	* BOLT	* ﾎﾞﾙﾄ	1					
03B	J222010	* WASHER	* ﾜｯｼｬ	1					
04	4654945	CLAMP	ｸﾗﾝﾌﾟ	1					
05	J260820	BOLT;SEMS	ﾎﾞﾙﾄ;ｾﾑｽ	1	D				
05A	J900820	* BOLT	* ﾎﾞﾙﾄ	1					
05B	A590108	* WASHER;PLANE	* ﾜｯｼｬ;ﾌﾟﾚｰﾝ	1					
06	4257159	BRACKET	ﾌﾞﾗｹｯﾄ	1					

REAR HEAD LAMP (FLOOR)
後照灯 (フロア)

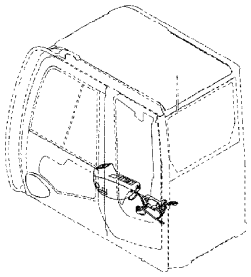

Applicable Model (適用機種): -
Mark(記号): -
Serial No.(適用号機):<200><210><H><K><LCN><N>:200001-,
<210_EU><LCN_EU><N_EU>:600001-

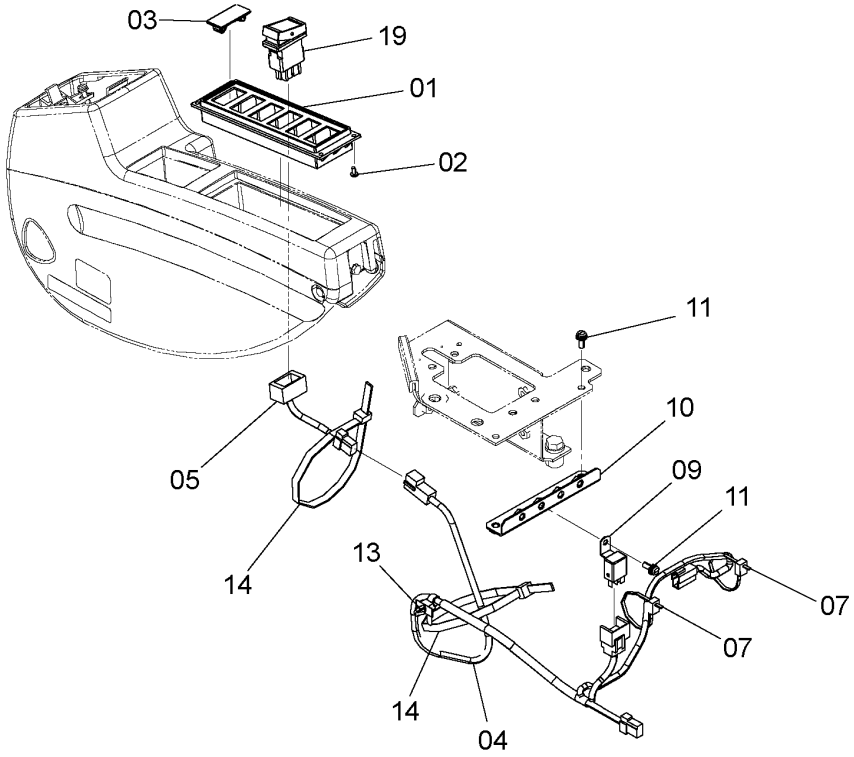

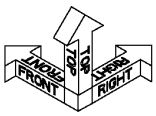

DC9263497A

ITEM 符号	PART NO. 部品番号	PART NAME	部 品 名	Q'TY 数量	S.C サービス コード	SERIAL NO. 適用号機	ICA 互換性	REPLACEABLE PART 代替部品 PART NO. 部品番号	REPLACEABLE PART 代替部品 Q'TY 数量
01	2053295	CASE(6)	ケース(6)	1					
02	4361800	SCREW;TAPPING	スクリュ;タッピング	4					
03	4620283	CAP	キャップ	5		-D12/01	Y	3121182	5
03	3121182	CAP	キャップ	5		D12/02-			
04	4648252	HARNESS;WIRE	ハーネス;ワイヤ	1					
05	4652003	HARNESS;WIRE	ハーネス;ワイヤ	1					
07	4055312	CLIP;BAND	クリップ;バンド	2					
09	4414207	RELAY	リレー	1					
10	8100850	BRACKET	ブラケット	1					
11	J460616	SCREW;SEMS	スクリュ;セムス	3					
13	4254600	CLIP	クリップ	1					
14	4121859	CLIP;BAND	クリップ;バンド	2					
19	4651294	SWITCH	スイッチ	1					

REAR HEAD LAMP
後照灯

Applicable Model (適用機種):200, 210, H, K, LCN, N
Mark(記号): -
Serial No.(適用号機):<200><210><H><K><LCN><N>:200001-

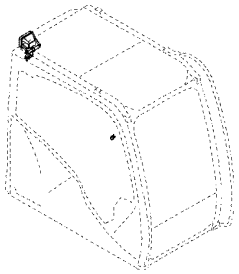

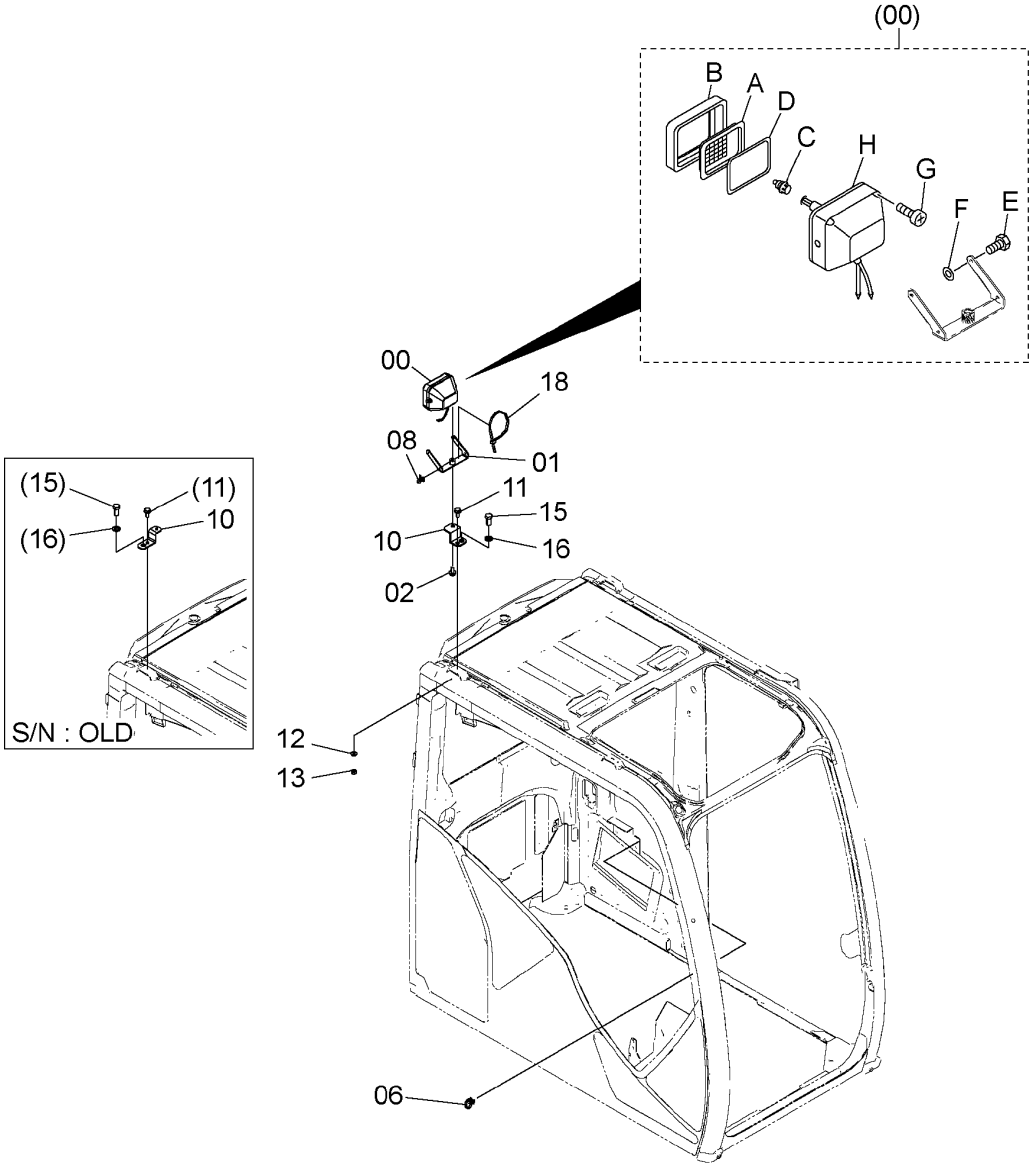

DC9263499C

REAR HEAD LAMP
後照灯

Applicable Model (適用機種):200, 210, H, K, LCN, N
Mark(記号): -
Serial No.(適用号機):<200><210><H><K><LCN><N>:200001-

ITEM 符号	PART NO. 部品番号	PART NAME	部 品 名	Q'TY 数量	S.C サービス コード	SERIAL NO. 適用号機	ICA 互換性	REPLACEABLE PART 代替部品 PART NO. 部品番号	REPLACEABLE PART 代替部品 Q'TY 数量
00	4274478	LAMP;HEAD	ﾗﾝﾌﾟ;ﾍｯﾄﾞ	1					
00A	4285646	* LENS	* ﾚﾝｽﾞ	1					
00B	4285647	* RIM	* ﾘﾑ	1					
00C	4285648	* BULB	* ﾊﾞﾙﾌﾞ	1					
00D	4288342	* GASKET	* ｶﾞｽｹｯﾄ	1					
00E	J900616	* BOLT	* ﾎﾞﾙﾄ	2					
00F	+++++++	* WASHER	* ﾜｯｼﾔ	2	D				
00G	+++++++	* SCREW;TAPPING	* ｽｸﾘｭ;ﾀｯﾋﾟﾝｸﾞ	4	D				
00H	+++++++	* BODY	* ﾎﾞﾃﾞｨ	1	D				
01	8104656	BRACKET	ﾌﾞﾗｹｯﾄ	1					
02	J271230	BOLT;SEMS	ﾎﾞﾙﾄ;ｾﾑｽ	1	D				
02A	J901230	* BOLT	* ﾎﾞﾙﾄ	1					
02B	J222012	* WASHER	* ﾜｯｼﾔ	1					
06	4254600	CLIP	ｸﾘｯﾌﾟ	1					
08	4259220	CLIP	ｸﾘｯﾌﾟ	1					
10	3108016	BRACKET	ﾌﾞﾗｹｯﾄ	1		-D12/02	Y	YA00019922	1
10	YA00019922	BRACKET	ﾌﾞﾗｹｯﾄ	1		D12/03-			
11	J271230	BOLT;SEMS [JPN,NA]	ﾎﾞﾙﾄ;ｾﾑｽ [JPN,NA]	1	D				
11A	J901230	* BOLT	* ﾎﾞﾙﾄ	1					
11B	J222012	* WASHER	* ﾜｯｼﾔ	1					
12	A590112	WASHER;PLANE [JPN,NA]	ﾜｯｼﾔ;ﾌﾟﾚｰﾝ [JPN,NA]	1					
13	J950012	NUT [JPN,NA]	ﾅｯﾄ [JPN,NA]	1					
15	J901630	BOLT [EU]	ﾎﾞﾙﾄ [EU]	1					
16	A590116	WASHER;PLANE [EU]	ﾜｯｼﾔ;ﾌﾟﾚｰﾝ [EU]	1					
18	4055312	CLIP;BAND	ｸﾘｯﾌﾟ;ﾊﾞﾝﾄﾞ	1					

ROTATING BEACON PARTS
回転灯用品

Applicable Model (適用機種):200, 210, H, K, LCN, N
Mark(記号): -
Serial No.(適用号機):<200><210><H><K><LCN><N>:200001-

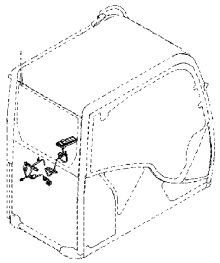

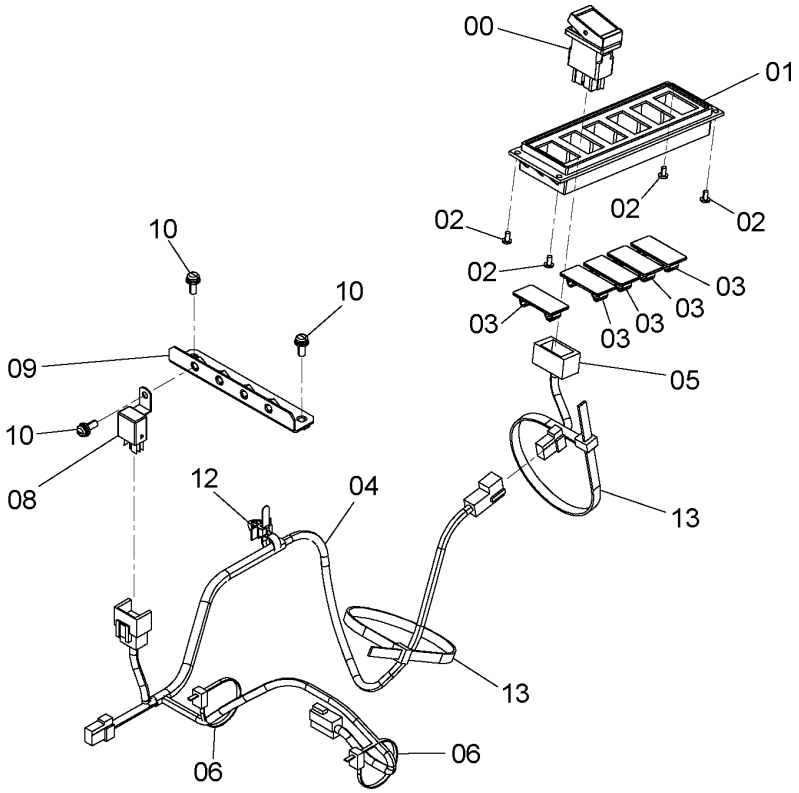

9263494

ITEM 符号	PART NO. 部品番号	PART NAME	部 品 名	Q'TY 数量	S.C サービス コード	SERIAL NO. 適用号機	ICA 互換性	REPLACEABLE PART 代替部品 PART NO. 部品番号	REPLACEABLE PART 代替部品 Q'TY 数量
00	4651293	SWITCH	スイッチ	1					
01	2053295	CASE(6)	ケース(6)	1					
02	4361800	SCREW;TAPPING	スクリュ;タッピング	4					
03	4620283	CAP	キャップ	5		-D12/01	I	3121182	5
03	3121182	CAP	キャップ	5		D12/02-			
04	4632802	HARNESS;WIRE	ハーネス;ワイヤ	1					
05	4652004	HARNESS;WIRE	ハーネス;ワイヤ	1					
06	4055312	CLIP;BAND	クリップ;バンド	2					
08	4414207	RELAY	リレー	1					
09	8100850	BRACKET	ブラケット	1					
10	J460616	SCREW;SEMS	スクリュ;セムス	3					
12	4254600	CLIP	クリップ	1					
13	4121859	CLIP;BAND	クリップ;バンド	2					

ROTATING BEACON
回転灯

Applicable Model (適用機種): -
Mark(記号): -
Serial No.(適用号機):<200><210><H><K><LCN><N>:200001-, <210_EU><LCN_EU><N_EU>:600001-

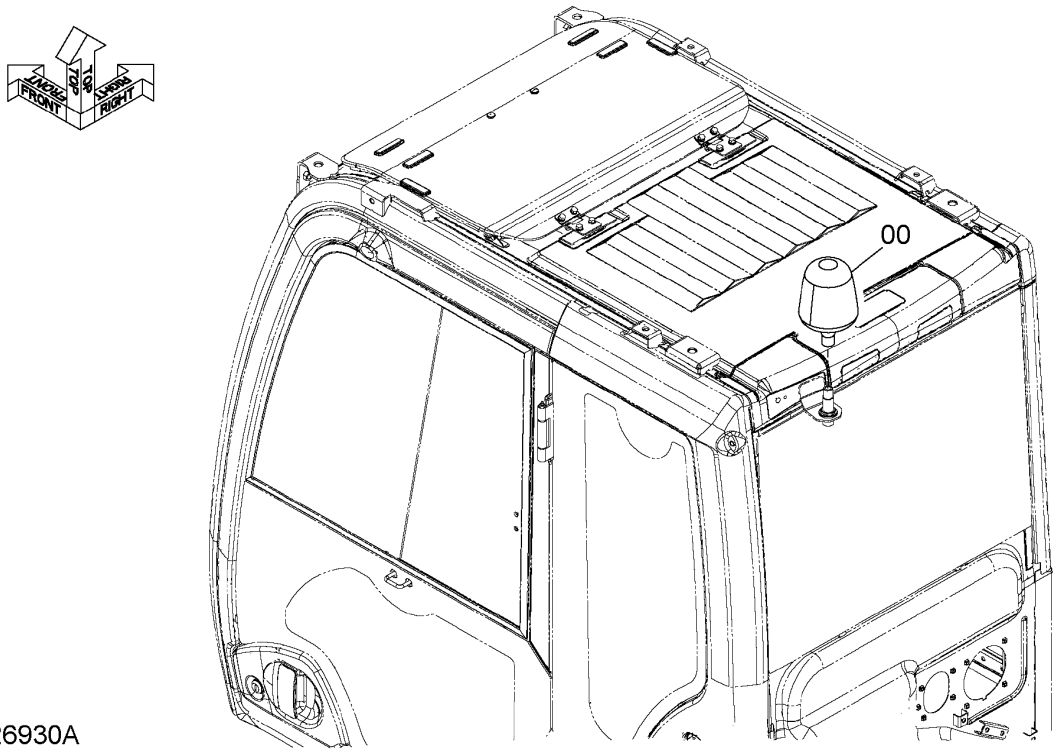

DC9226930A

ITEM 符号	PART NO. 部品番号	PART NAME	部 品 名	Q'TY 数量	S.C サービスコード	SERIAL NO. 適用号機	ICA 互換性	REPLACEABLE PART 代替部品 PART NO. 部品番号	REPLACEABLE PART 代替部品 Q'TY 数量
00	4603950	LAMP	ﾗﾝﾌﾟ	1					

ROTATING BEACON (UPPER CAB)
回転灯 (キャブ)

Applicable Model (適用機種): -
Mark(記号): -
Serial No.(適用号機):<200><210><H><K><LCN><N>:200001-,
<210_EU><LCN_EU><N_EU>:600001-

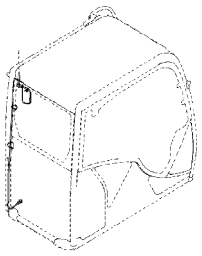

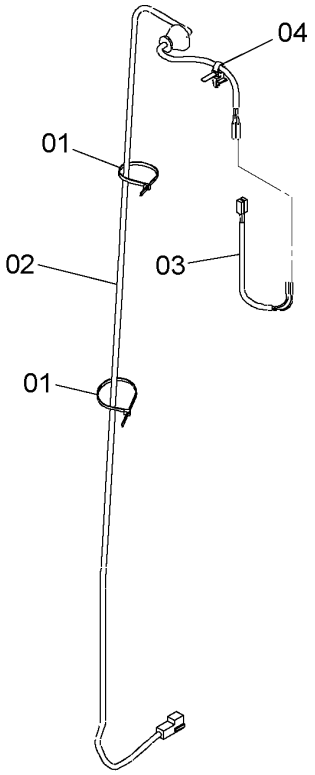

9263495

ITEM 符号	PART NO. 部品番号	PART NAME	部 品 名	Q'TY 数量	S.C ｻｰﾋﾞｽｺｰﾄﾞ	SERIAL NO. 適用号機	ICA 互換性	REPLACEABLE PART 代 替 部 品	
								PART NO. 部品番号	Q'TY 数量
01	4055312	CLIP;BAND	ｸﾘｯﾌﾟ;ﾊﾞﾝﾄﾞ	2					
02	4652918	HARNESS;WIRE	ﾊｰﾈｽ;ﾜｲﾔ	1					
03	4653698	HARNESS;WIRE	ﾊｰﾈｽ;ﾜｲﾔ	1					
04	4259220	CLIP	ｸﾘｯﾌﾟ	1					

ROTATING BEACON SUPPORT SOCKET
回転灯取付ソケット

Applicable Model (適用機種): -
Mark(記号): -
Serial No.(適用号機):<200><210><H><K><LCN><N>:200001-, <210_EU><LCN_EU><N_EU>:600001-

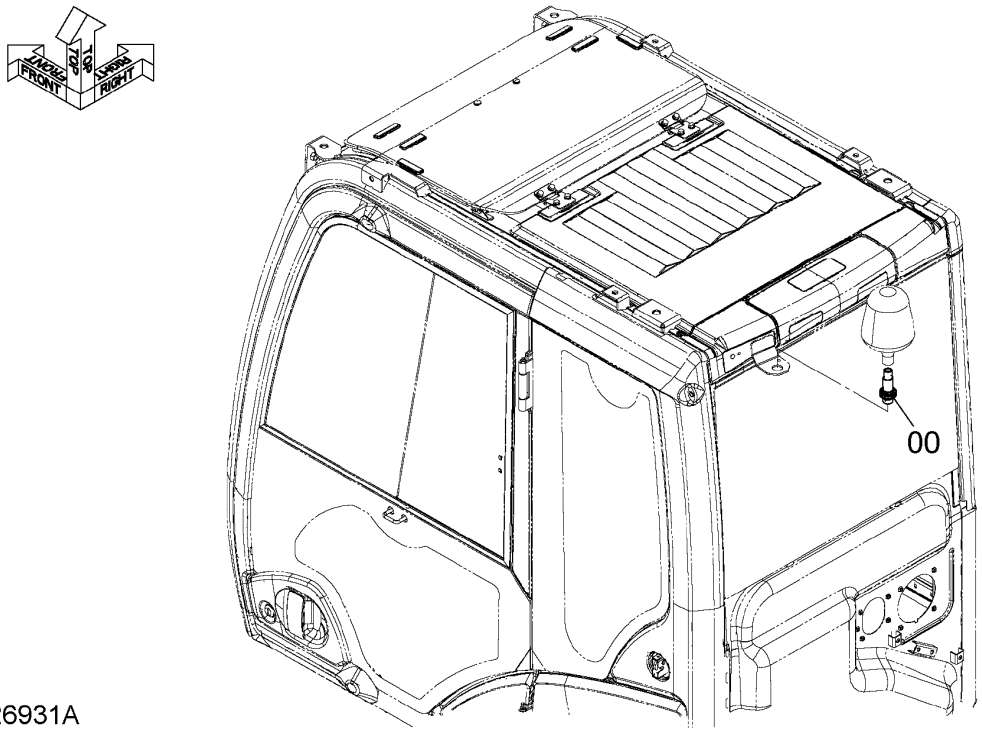

DC9226931A

ITEM 符号	PART NO. 部品番号	PART NAME	部 品 名	Q'TY 数量	S.C サービス コード	SERIAL NO. 適用号機	ICA 互換性	REPLACEABLE PART 代替部品 PART NO. 部品番号	REPLACEABLE PART 代替部品 Q'TY 数量
00	4603921	SOCKET	ソケット	1					

SUNVISOR
サンバイザ

Applicable Model (適用機種):210, 210_EU, LCN, LCN_EU, N, N_EU
Mark(記号): -
Serial No.(適用号機):<210><LCN><N>:200001-, <210_EU><LCN_EU><N_EU>:600001-

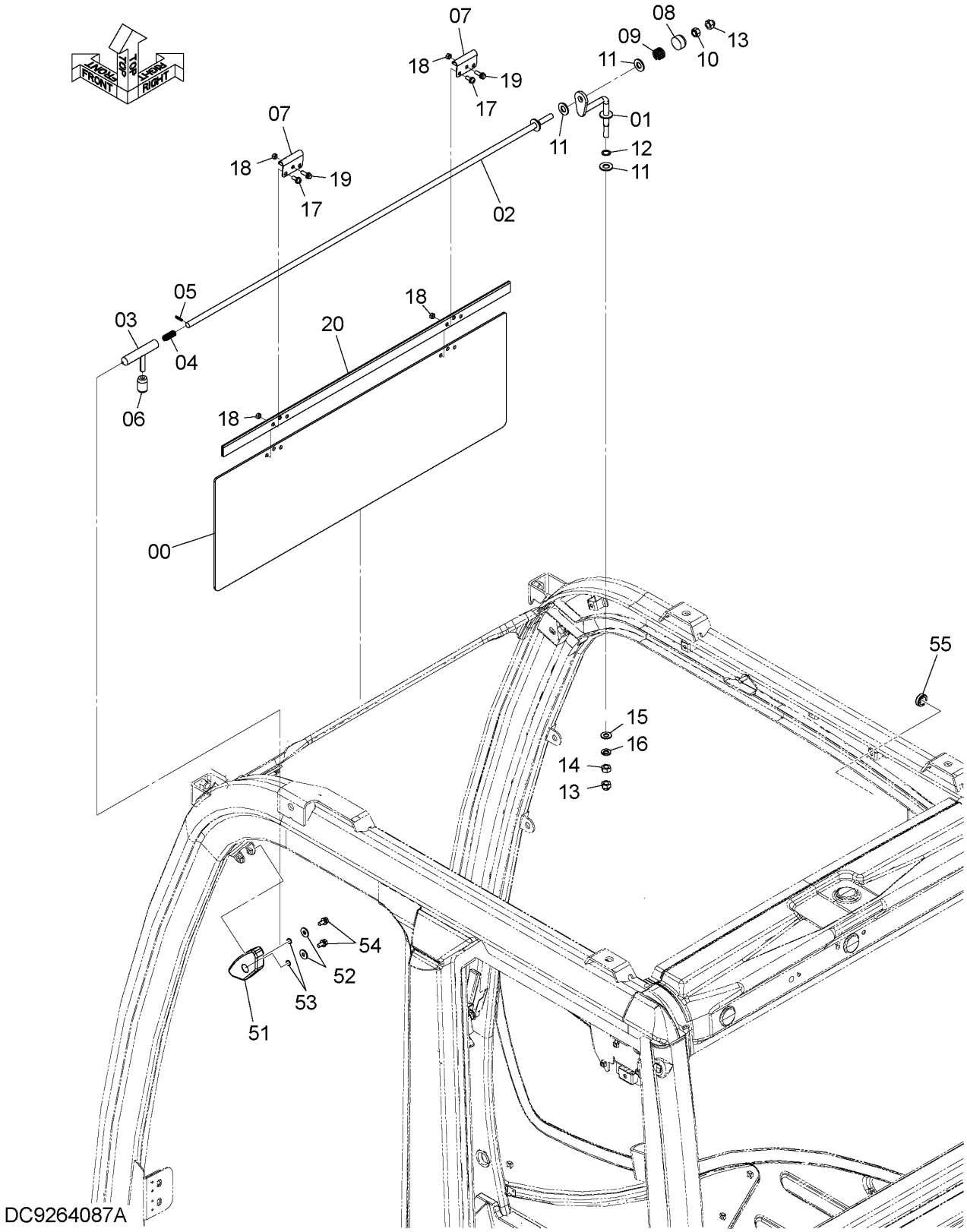

SUNVISOR
サンバイザ

Applicable Model (適用機種):210, 210_EU, LCN, LCN_EU, N, N_EU
Mark(記号): -
Serial No.(適用号機):<210><LCN><N>:200001-, <210_EU><LCN_EU><N_EU>:600001-

ITEM 符号	PART NO. 部品番号	PART NAME	部 品 名	Q'TY 数量	S.C サービスコード	SERIAL NO. 適用号機	ICA 互換性	REPLACEABLE PART 代替部品 PART NO. 部品番号	REPLACEABLE PART 代替部品 Q'TY 数量
00-20	4654278	SUN-VISOR	ｻﾝﾊﾞｲｻﾞ	1					
00	XB00005489	* SUN-VISOR	* ｻﾝﾊﾞｲｻﾞ	1					
01	XB00005490	* STAY	* ｽﾃｰ	1					
02	XB00005491	* STAY	* ｽﾃｰ	1					
03	XB00005492	* STRIKER	* ｽﾄﾗｲｶ	1					
04	XB00005493	* SPRING	* ｽﾌﾟﾘﾝｸﾞ	1					
05	4116300	* PIN;SPRING	* ﾋﾟﾝ;ｽﾌﾟﾘﾝｸﾞ	1					
06	4607646	* COVER	* ｶﾊﾞｰ	1					
07	XB00005494	* BRACKET	* ﾌﾞﾗｹｯﾄ	2					
08	XB00005495	* NUT;CAP	* ﾅｯﾄ;ｷｬｯﾌﾟ	1					
09	XB00005496	* SPRING	* ｽﾌﾟﾘﾝｸﾞ	1					
10	4673598	* NUT;U	* ﾅｯﾄ;U	1					
11	J250010	* WASHER;PLANE	* ﾜｯｼｬ;ﾌﾟﾚｰﾝ	3					
12	4607775	* WASHER	* ﾜｯｼｬ	1					
13	4607776	* NUT;CAP	* ﾅｯﾄ;ｷｬｯﾌﾟ	2					
14	4685086	* NUT	* ﾅｯﾄ	1					
15	J250008	* WASHER;PLANE	* ﾜｯｼｬ;ﾌﾟﾚｰﾝ	1					
16	J251008	* WASHER;SPRING	* ﾜｯｼｬ;ｽﾌﾟﾘﾝｸﾞ	1					
17	4662368	* SCREW;SEMS	* ｽｸﾘｭ;ｾﾑｽ	4					
18	4673627	* NUT;CAP	* ﾅｯﾄ;ｷｬｯﾌﾟ	6					
19	4685090	* SCREW;SEMS	* ｽｸﾘｭ;ｾﾑｽ	2					
20	XB00005497	* PLATE	* ﾌﾟﾚｰﾄ	1					
51	4663624	RUBBER	ﾗﾊﾞｰ	1					
52	4662226	WASHER	ﾜｯｼｬ	2					
53	4663626	COLLAR	ｶﾗｰ	2					
54	4662252	SCREW;SEMS	ｽｸﾘｭ;ｾﾑｽ	2					
55	4385954	BUSHING;RUBBER	ﾌﾞｯｼﾝｸﾞ;ﾗﾊﾞｰ	1					

RAIN GUARD
レインガード

Applicable Model (適用機種): -
Mark(記号): -
Serial No.(適用号機):<200><210><H><K><LCN><N>:200001-,
<210_EU><LCN_EU><N_EU>:600001-

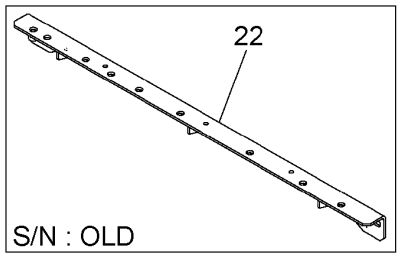

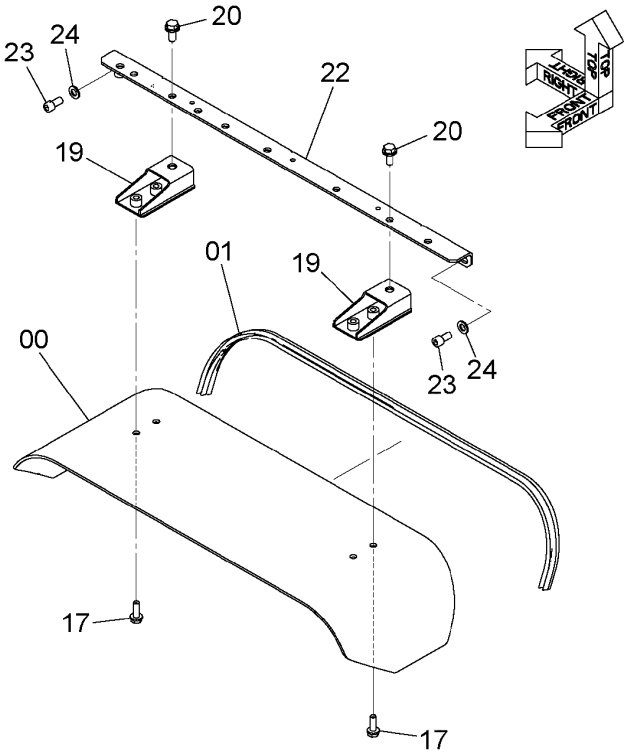

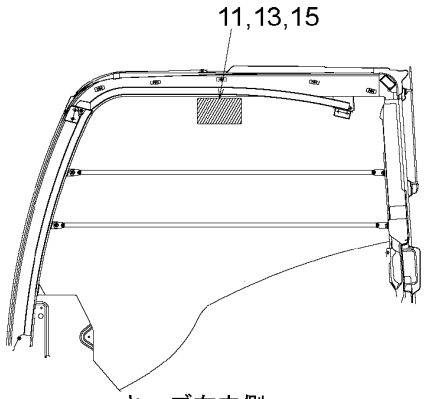

キャブ右内側
Cab inside (Right side)

DC9257503A

ITEM 符号	PART NO. 部品番号	PART NAME	部 品 名	Q'TY 数量	S.C サービスコード	SERIAL NO. 適用号機	ICA 互換性	REPLACEABLE PART 代替部品 PART NO. 部品番号	REPLACEABLE PART 代替部品 Q'TY 数量
00	3106733	RAIN-VISOR	レインバイザ	1					
01	4646226	BUSHING;RUBBER	ブッシング;ラバー	1					
11	3079531	NAME-PLATE	ネームプレート	1					
13	3095835	NAME-PLATE	ネームプレート	1					
15	4488905	SAFETY-SIGN	セフティサイン	1					
17	J271035	BOLT;SEMS	ボルト;セムス	4	D				
17A	J901035	* BOLT	* ボルト	1					
17B	J222010	* WASHER	* ワッシヤ	1					
19	7050520	BRACKET	ブラケット	2					
20	J271230	BOLT;SEMS	ボルト;セムス	2	D				
20A	J901230	* BOLT	* ボルト	1					
20B	J222012	* WASHER	* ワッシヤ	1					
22	7050519	BRACKET	ブラケット	1		-D10/11	I	7054613	1
22	7054613	BRACKET	ブラケット	1		D10/12-			
23	J781225	BOLT;SOCKET	ボルト;ソケット	2					
24	A590112	WASHER;PLANE	ワッシヤ;プレーン	2					

ADD. FUSE
追加ヒューズ

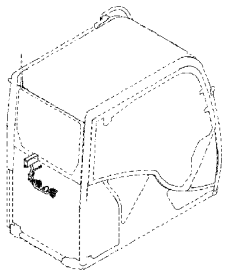

Applicable Model (適用機種): -
Mark(記号): -
Serial No.(適用号機):<200><210><H><K><LCN><N>:200001-,
<210_EU><LCN_EU><N_EU>:600001-

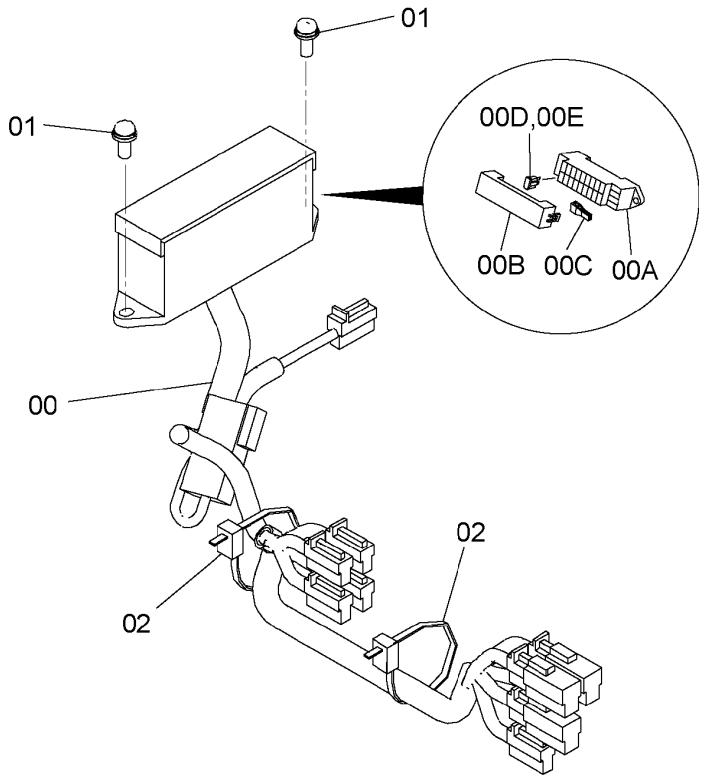

9258976A

ITEM 符号	PART NO. 部品番号	PART NAME	部 品 名	Q'TY 数量	S.C サービスコード	SERIAL NO. 適用号機	ICA 互換性	REPLACEABLE PART 代替部品 PART NO. 部品番号	REPLACEABLE PART 代替部品 Q'TY 数量
00	2053073	HARNESS;WIRE	ハーネス;ワイヤ	1					
00A	4456735	* BOX;FUSE	* ボックス;ヒューズ	1					
00B	4648537	* COVER	* カバー	1					
00C	4436737	* PULLER	* プーラ	1					
00D	4428910	* FUSE	* ヒューズ	4					
		(5A)	(5A)						
00E	4428911	* FUSE	* ヒューズ	10					
		(10A)	(10A)						
01	J460620	SCREW;SEMS	スクリュ;セムス	2					
02	4055312	CLIP;BAND	クリップ;バンド	2					

HORN
ホーン

Applicable Model (適用機種):200, 210, H, K, LCN, N
Mark(記号): -
Serial No.(適用号機):<200><210><H><K><LCN><N>:200001-

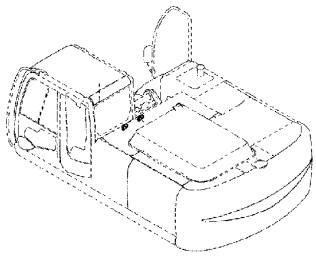

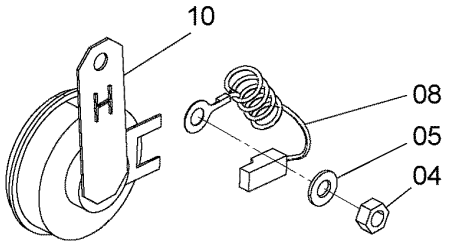

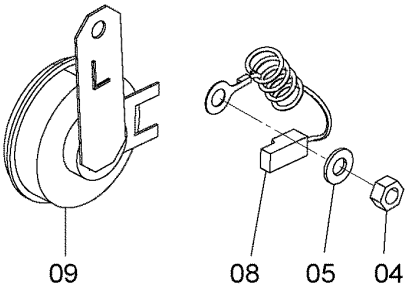

9245870

ITEM 符号	PART NO. 部品番号	PART NAME	部 品 名	Q'TY 数量	S.C サービス コード	SERIAL NO. 適用号機	ICA 互換性	REPLACEABLE PART 代替部品 PART NO. 部品番号	REPLACEABLE PART 代替部品 Q'TY 数量
04	J950008	NUT	ナット	2					
05	A590108	WASHER;PLANE	ワッシャ;プレーン	2					
08	4254603	HARNESS;WIRE	ハーネス;ワイヤ	2					
09	4638165	HORN	ホーン	1					
10	4638167	HORN	ホーン	1					

SWING MOTION ALARM (CAB)
旋回警報装置（キャブ）

Applicable Model (適用機種): -
Mark(記号): -
Serial No.(適用号機):<200><210><H><K><LCN><N>:200001-,
<210_EU><LCN_EU><N_EU>:600001-

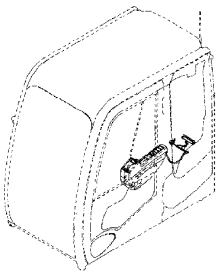

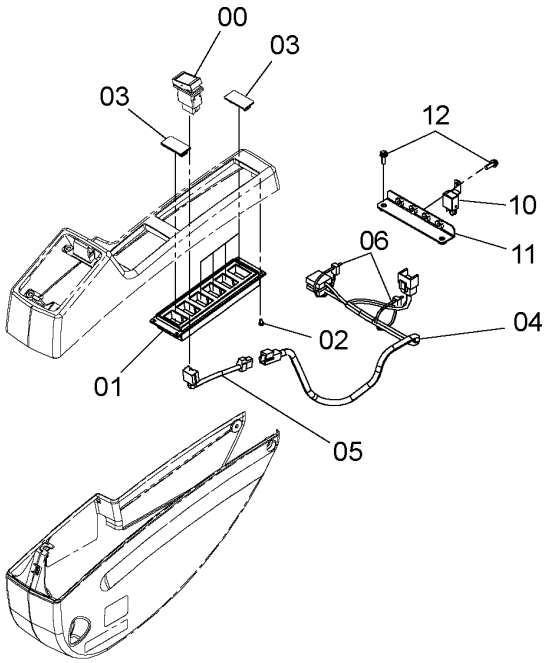

9262875

ITEM 符号	PART NO. 部品番号	PART NAME	部 品 名	Q'TY 数量	S.C サービス コード	SERIAL NO. 適用号機	ICA 互換性	REPLACEABLE PART 代替部品 PART NO. 部品番号	REPLACEABLE PART 代替部品 Q'TY 数量
00	4651288	SWITCH	ｽｲｯﾁ	1					
01	2053295	CASE(6)	ｹｰｽ(6)	1					
02	4361800	SCREW;TAPPING	ｽｸﾘｭ;ﾀｯﾋﾟﾝｸﾞ	4					
03	4620283	CAP	ｷｬｯﾌﾟ	5		-D12/01	I	3121182	5
03	3121182	CAP	ｷｬｯﾌﾟ	5		D12/02-			
04	4649517	HARNESS;WIRE	ﾊｰﾈｽ;ﾜｲﾔ	1					
05	4651870	HARNESS;WIRE	ﾊｰﾈｽ;ﾜｲﾔ	1					
06	4055312	CLIP;BAND	ｸﾘｯﾌﾟ;ﾊﾞﾝﾄﾞ	2					
10	4414207	RELAY	ﾘﾚｰ	1					
11	8100850	BRACKET	ﾌﾞﾗｹｯﾄ	1					
12	J460616	SCREW;SEMS	ｽｸﾘｭ;ｾﾑｽ	3					

SWING MOTION ALARM
旋回警報装置

Applicable Model (適用機種):200, 210, H, K, LCN, N
Mark(記号): -
Serial No.(適用号機):<200><210><H><K><LCN><N>:200001-

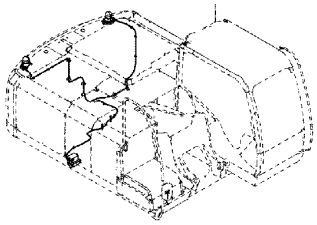

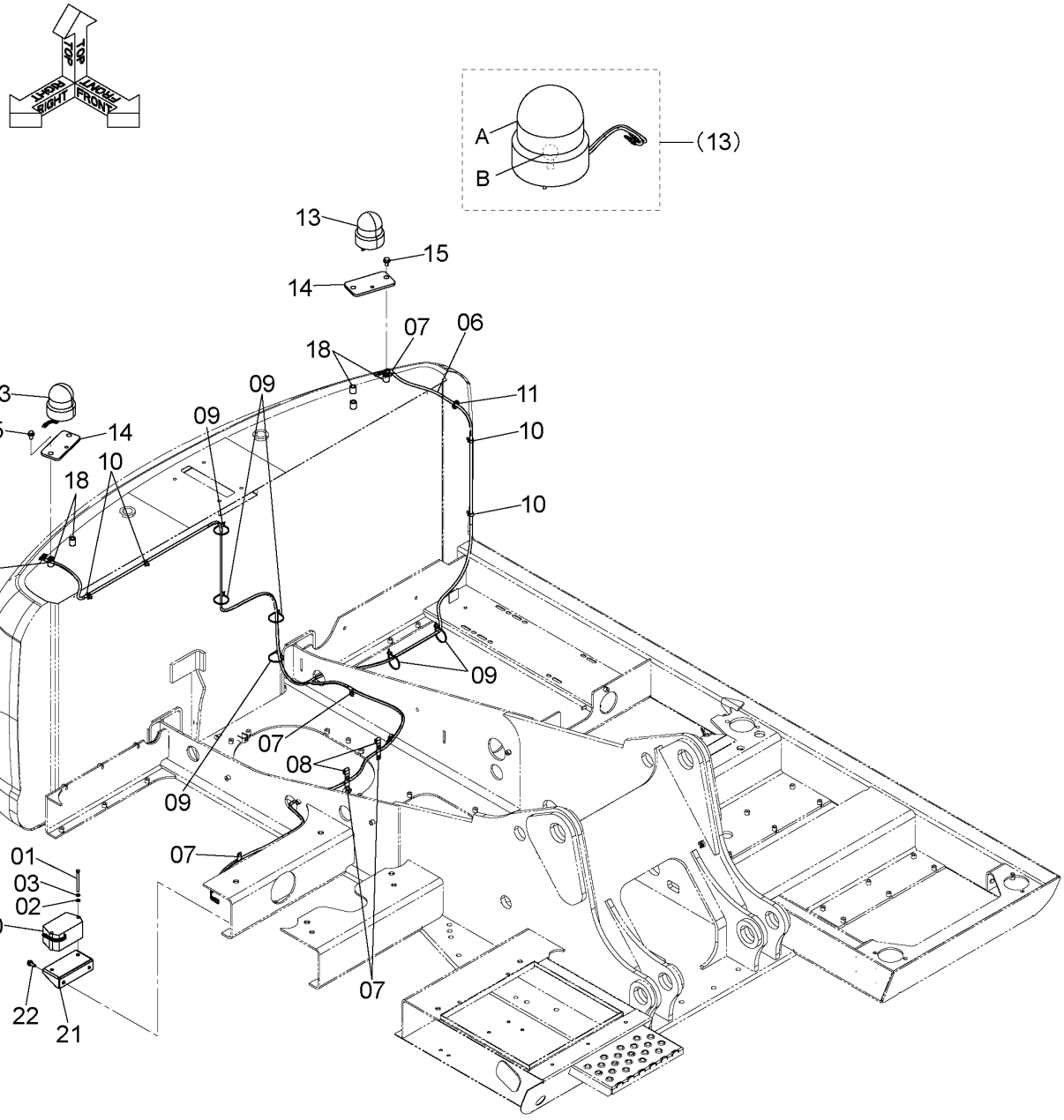

DC9265315A

SWING MOTION ALARM
旋回警報装置

Applicable Model (適用機種):200, 210, H, K, LCN, N
Mark(記号): -
Serial No.(適用号機):<200><210><H><K><LCN><N>:200001-

ITEM 符号	PART NO. 部品番号	PART NAME	部 品 名	Q'TY 数量	S.C サービスコード	SERIAL NO. 適用号機	ICA 互換性	REPLACEABLE PART 代替部品 PART NO. 部品番号	REPLACEABLE PART 代替部品 Q'TY 数量
00	4637647	BUZZER	ブザー	1					
01	J900800	BOLT	ボルト	2					
02	A590108	WASHER;PLANE	ワッシャ;プレーン	2					
03	A590908	WASHER;SPRING	ワッシャ;スプリング	2					
06	3108264	HARNESS;WIRE	ハーネス;ワイヤ	1					
07	4190261	CLIP	クリップ	6					
08	4192018	CLIP	クリップ	2					
09	4055312	CLIP;BAND	クリップ;バンド	6					
10	4449250	CLIP	クリップ	4					
11	4313586	BUSHING;RUBBER	ブッシング;ラバー	1					
13	4310604	LAMP;REVOLVING	ランプ;リボルビング	2					
13A	4614254	* COVER	* カバー	1					
13B	4619772	* BULB	* バルブ	1					
14	4235958	BRACKET	ブラケット	2		-D10/04	T	4716136 4634938	1 2
14	4716136	BRACKET	ブラケット	2		D10/05-			
15	J271225	BOLT;SEMS	ボルト;セムス	4	D				
15A	J901225	* BOLT	* ボルト	1					
15B	J222012	* WASHER	* ワッシャ	1					
16	94-2816	BUSHING;RUBBER	ブッシング;ラバー	2		-D10/04			
18	4237713	SEAT;SCREW	シート;スクリュ	2	W	-D10/04	Y	4634938	2
18	4634938	SEAT;SCREW	シート;スクリュ	4	W	D10/05-			
21	8074688	BRACKET	ブラケット	1					
22	J271030	BOLT;SEMS	ボルト;セムス	2	D				
22A	J901030	* BOLT	* ボルト	1					
22B	J222010	* WASHER	* ワッシャ	1					

TRAVEL MOTION ALARM (CAB)
走行警報装置 (キャブ)

Applicable Model (適用機種): -
Mark(記号): -
Serial No.(適用号機):<200><210><H><K><LCN><N>:200001-,
<210_EU><LCN_EU><N_EU>:600001-

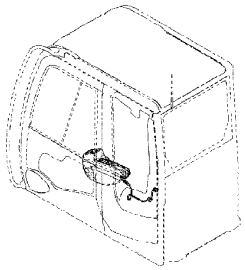

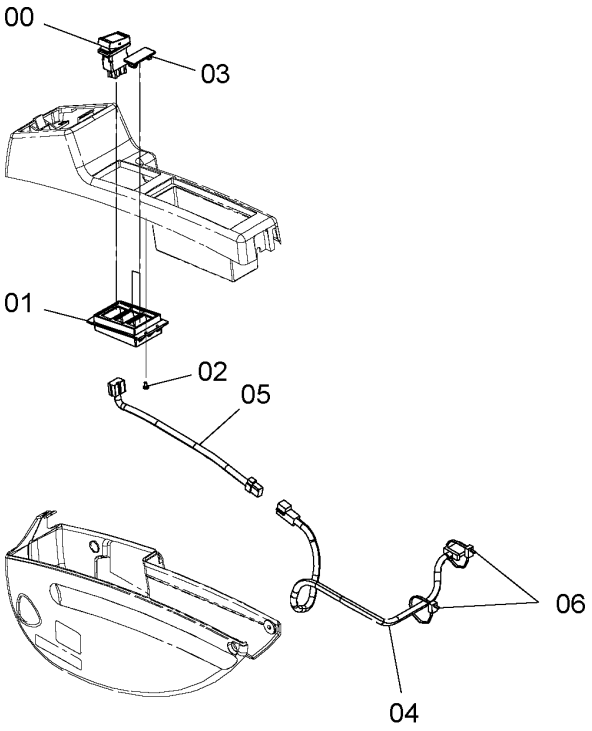

9262873

ITEM 符号	PART NO. 部品番号	PART NAME	部 品 名	Q'TY 数量	S.C サービス コード	SERIAL NO. 適用号機	ICA 互換性	REPLACEABLE PART 代替部品 PART NO. 部品番号	REPLACEABLE PART 代替部品 Q'TY 数量
00	4651296	SWITCH	ｽｲｯﾁ	1					
01	2053294	CASE(3)	ｹｰｽ(3)	1					
02	4361800	SCREW;TAPPING	ｽｸﾘｭ;ﾀｯﾋﾟﾝｸﾞ	4					
03	4620283	CAP	ｷｬｯﾌﾟ	2		-D12/01	I	3121182	2
03	3121182	CAP	ｷｬｯﾌﾟ	2		D12/02-			
04	4644313	HARNESS;WIRE	ﾊｰﾈｽ;ﾜｲﾔ	1					
05	4651869	HARNESS;WIRE	ﾊｰﾈｽ;ﾜｲﾔ	1					
06	4055312	CLIP;BAND	ｸﾘｯﾌﾟ;ﾊﾞﾝﾄﾞ	2					

TRAVEL MOTION ALARM
走行警報装置

Applicable Model (適用機種):200, 210, H, K, LCN, N
Mark(記号): -
Serial No.(適用号機):<200><210><H><K><LCN><N>:200001-

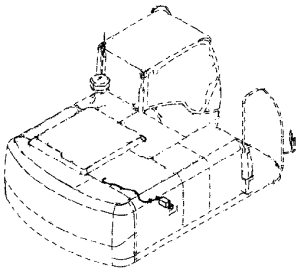

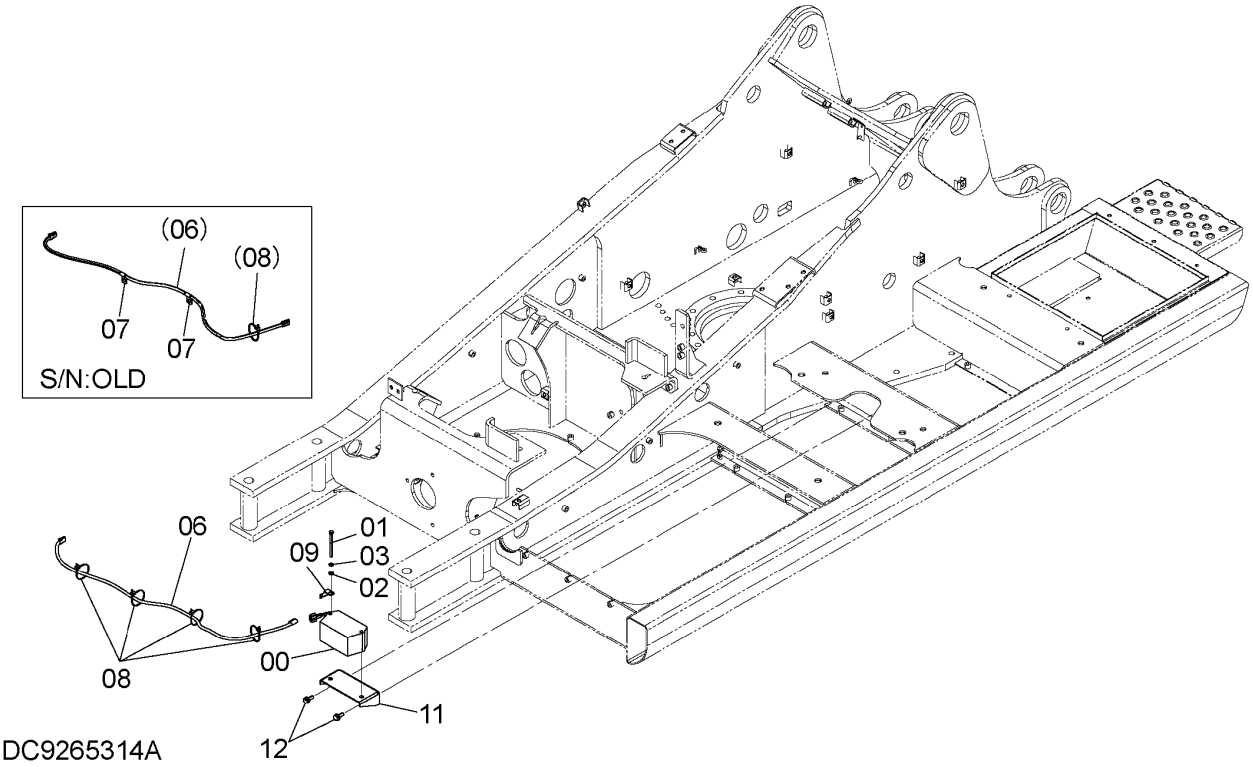

ITEM 符号	PART NO. 部品番号	PART NAME	部 品 名	Q'TY 数量	S.C サービスコード	SERIAL NO. 適用号機	ICA 互換性	REPLACEABLE PART 代替部品 PART NO. 部品番号	REPLACEABLE PART 代替部品 Q'TY 数量
00	4637641	ALARM	ｱﾗｰﾑ	1					
01	J900800	BOLT	ﾎﾞﾙﾄ	2					
02	A590108	WASHER;PLANE	ﾜｯｼｬ;ﾌﾟﾚｰﾝ	2					
03	A590908	WASHER;SPRING	ﾜｯｼｬ;ｽﾌﾟﾘﾝｸﾞ	2					
06	3088769	HARNESS;WIRE	ﾊｰﾈｽ;ﾜｲﾔ	1					
07	4190261	CLIP	ｸﾘｯﾌﾟ	2		-D12/05	Y	4055312	3
08	4055312	CLIP;BAND	ｸﾘｯﾌﾟ;ﾊﾞﾝﾄﾞ	1		-D12/05			
08	4055312	CLIP;BAND	ｸﾘｯﾌﾟ;ﾊﾞﾝﾄﾞ	4		D12/06-			
09	4418301	BRACKET	ﾌﾞﾗｹｯﾄ	1					
11	8074688	BRACKET	ﾌﾞﾗｹｯﾄ	1					
12	J271030	BOLT;SEMS	ﾎﾞﾙﾄ;ｾﾑｽ	2	D				
12A	J901030	* BOLT	* ﾎﾞﾙﾄ	1					
12B	J222010	* WASHER	* ﾜｯｼﾔ	1					

OVERLOAD ALARM DEVICE (CAB)
過負荷警報装置 (キャブ)

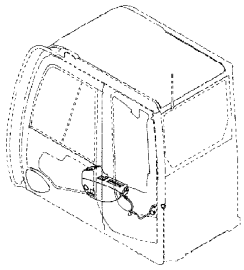

Applicable Model (適用機種): -
Mark(記号): -
Serial No.(適用号機):<200><210><H><K><LCN><N>:200001-,
<210_EU><LCN_EU><N_EU>:600001-

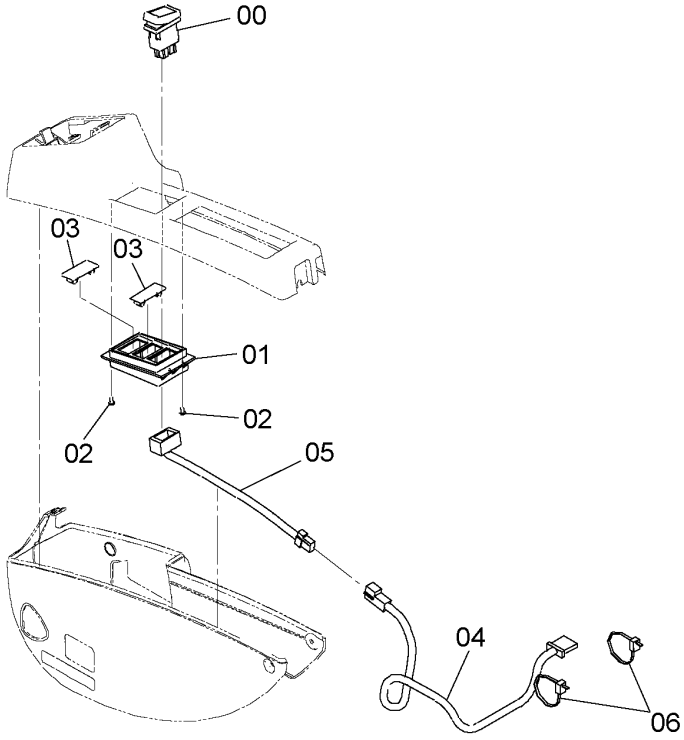

9262874

ITEM 符号	PART NO. 部品番号	PART NAME	部 品 名	Q'TY 数量	S.C サービスコード	SERIAL NO. 適用号機	ICA 互換性	REPLACEABLE PART 代替部品 PART NO. 部品番号	REPLACEABLE PART 代替部品 Q'TY 数量
00	4651291	SWITCH	スイッチ	1					
01	2053294	CASE(3)	ケース(3)	1					
02	4361800	SCREW;TAPPING	スクリュ;タッピング	4					
03	4620283	CAP	キャップ	2		-D12/01	I	3121182	2
03	3121182	CAP	キャップ	2		D12/02-			
04	4644312	HARNESS;WIRE	ハーネス;ワイヤ	1					
05	4651861	HARNESS;WIRE	ハーネス;ワイヤ	1					
06	4055312	CLIP;BAND	クリップ;バンド	2					

OVERLOAD ALARM DEVICE
過負荷警報装置

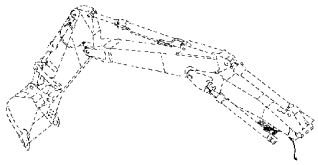

Applicable Model (適用機種):200, 210, H, K, LCN, N
Mark(記号): -
Serial No.(適用号機):<200><210><H><K><LCN><N>:200001-

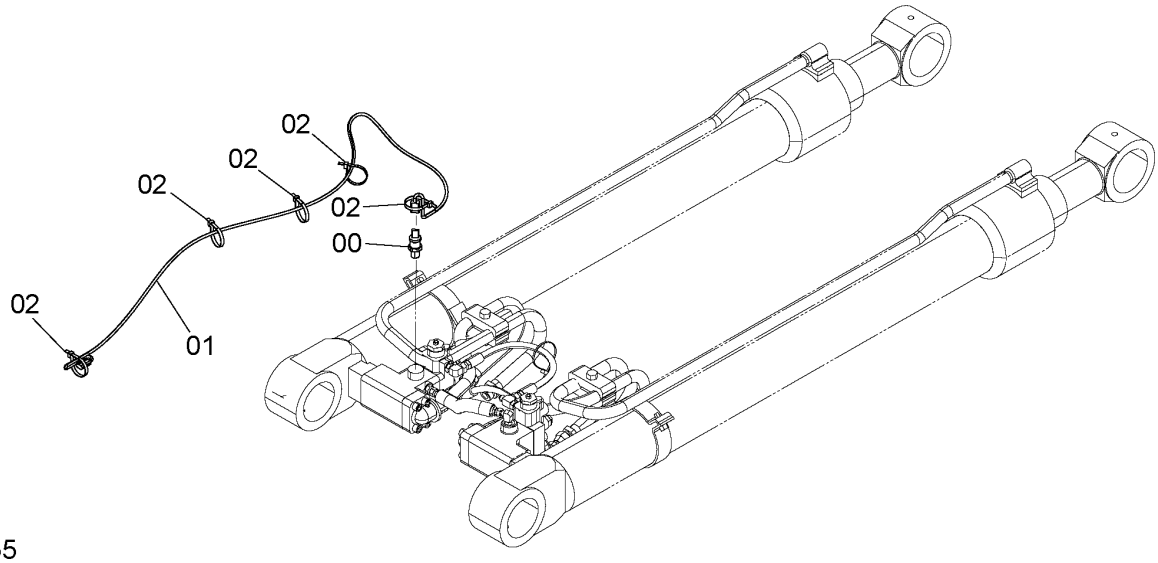

9261055

ITEM 符号	PART NO. 部品番号	PART NAME	部 品 名	Q'TY 数量	S.C サービス コード	SERIAL NO. 適用号機	ICA 互換性	REPLACEABLE PART 代替部品 PART NO. 部品番号	REPLACEABLE PART 代替部品 Q'TY 数量
00	4436271	SENSOR;PRES.	ｾﾝｻ;ﾌﾟﾚｯｼｬ	1					
00A	4365826	* O-RING	* Oﾘﾝｸﾞ	1					
01	3107235	HARNESS;WIRE	ﾊｰﾈｽ;ﾜｲﾔ	1					
02	4055312	CLIP;BAND	ｸﾘｯﾌﾟ;ﾊﾞﾝﾄﾞ	5					

REAR CAMERA
後方監視カメラ

Applicable Model (適用機種):200, 210, H, K, LCN, N
Mark(記号): -
Serial No.(適用号機):<200><210><H><K><LCN><N>:200001-

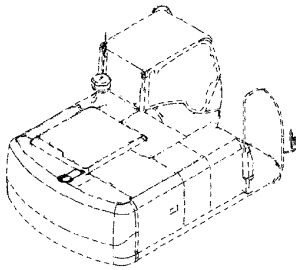

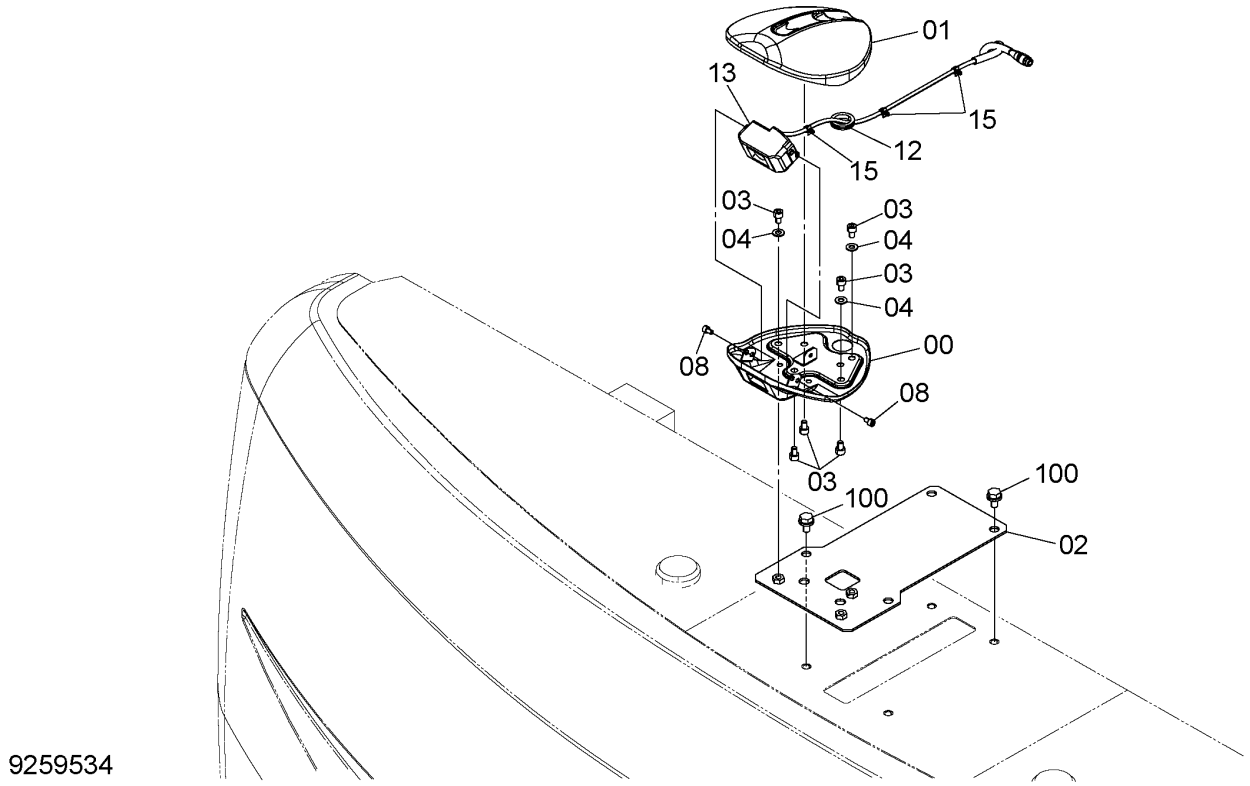

9259534

ITEM 符号	PART NO. 部品番号	PART NAME	部 品 名	Q'TY 数量	S.C サービス コード	SERIAL NO. 適用号機	ICA 互換性	REPLACEABLE PART 代替部品 PART NO. 部品番号	REPLACEABLE PART 代替部品 Q'TY 数量
00	7049033	COVER	カバー	1					
01	7049034	COVER	カバー	1					
02	8101747	BRACKET	ブラケット	1					
03	J780812	BOLT;SOCKET	ボルト;ソケット	6					
04	A590108	WASHER;PLANE	ワッシャ;プレーン	3					
08	J780610	BOLT;SOCKET	ボルト;ソケット	4					
12	4299864	GROMMET	グロメット	1					
13	4642744	CAMERA	カメラ	1					
15	4218657	CLIP	クリップ	3					
100	J271020	BOLT;SEMS	ボルト;セムス	4	D				
100A	J901020	* BOLT	* ボルト	1					
100B	J222010	* WASHER	* ワッシャ	1					

WINDOW WASHER (FRONT WINDOW)
ウインドウォッシャ（前窓）

Applicable Model (適用機種): -
Mark(記号): -
Serial No.(適用号機):<200><210><H><K><LCN><N>:200001-,
<210_EU><LCN_EU><N_EU>:600001-

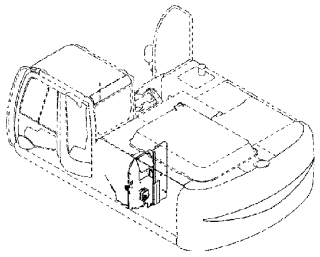

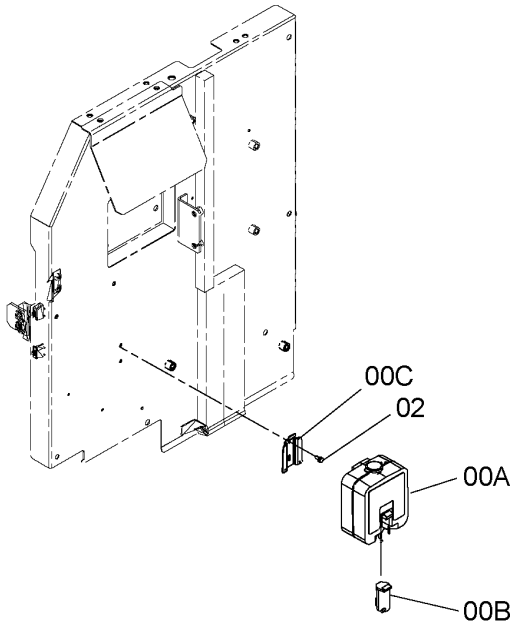

9243060

ITEM 符号	PART NO. 部品番号	PART NAME	部 品 名	Q'TY 数量	S.C サービス コード	SERIAL NO. 適用号機	ICA 互換性	REPLACEABLE PART 代替部品 PART NO. 部品番号	REPLACEABLE PART 代替部品 Q'TY 数量
00	4333185	WINDOW-WASHER	ｳｲﾝﾄﾞｳｵｯｼｬ	1					
00A	4369472	* TANK	* ﾀﾝｸ	1					
00B	4326095	* MOTOR	* ﾓｰﾀ	1					
00C	4338974	* BRACKET	* ﾌﾞﾗｹｯﾄ	1					
02	J260616	BOLT;SEMS	ﾎﾞﾙﾄ;ｾﾑｽ	2	D				
02A	J900616	* BOLT	* ﾎﾞﾙﾄ	1					
02B	A590106	* WASHER;PLANE	* ﾜｯｼｬ;ﾌﾟﾚｰﾝ	1					

WINDOW WASHER (OVERHEAD WINDOW)
ウインドウォッシャ（天窓）

Applicable Model (適用機種):K
Mark(記号): -
Serial No.(適用号機):<K>:200001-

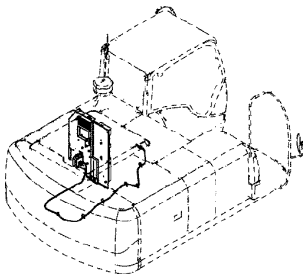

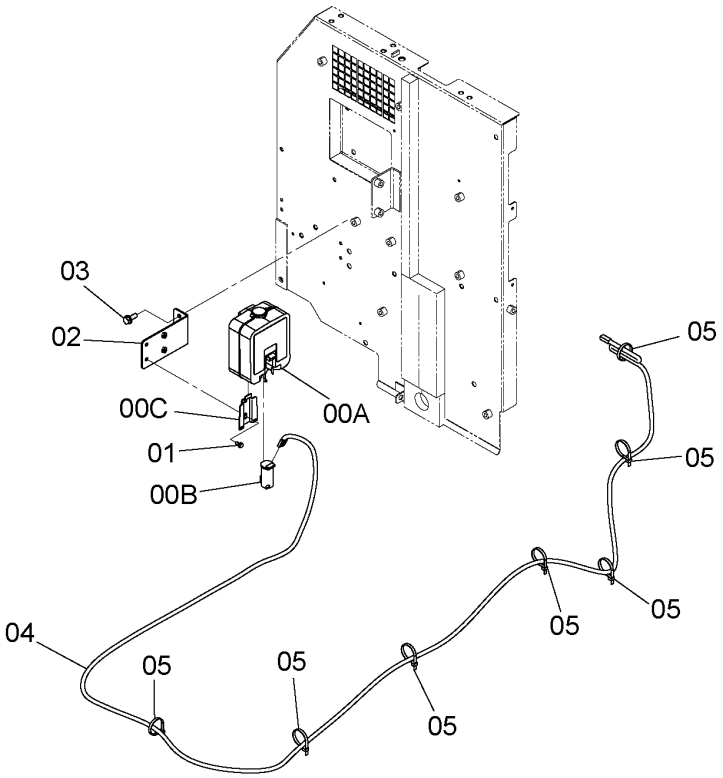

9268558

ITEM 符号	PART NO. 部品番号	PART NAME	部 品 名	Q'TY 数量	S.C サービス コード	SERIAL NO. 適用号機	ICA 互換性	REPLACEABLE PART 代替部品 PART NO. 部品番号	REPLACEABLE PART 代替部品 Q'TY 数量
00	4333185	WINDOW-WASHER	ｳｲﾝﾄﾞｳｵｯｼｬ	1					
00A	4369472	* TANK	* ﾀﾝｸ	1					
00B	4326095	* MOTOR	* ﾓｰﾀ	1					
00C	4338974	* BRACKET	* ﾌﾞﾗｹｯﾄ	1					
01	J260616	BOLT;SEMS	ﾎﾞﾙﾄ;ｾﾑｽ	2	D				
01A	J900616	* BOLT	* ﾎﾞﾙﾄ	1					
01B	A590106	* WASHER;PLANE	* ﾜｯｼｬ;ﾌﾟﾚｰﾝ	1					
02	9766452	BRACKET	ﾌﾞﾗｹｯﾄ	1					
03	J271030	BOLT;SEMS	ﾎﾞﾙﾄ;ｾﾑｽ	2	D				
03A	J901030	* BOLT	* ﾎﾞﾙﾄ	1					
03B	J222010	* WASHER	* ﾜｯｼｬ	1					
04	4657791	HARNESS;WIRE	ﾊｰﾈｽ;ﾜｲﾔ	1					
05	4055312	CLIP;BAND	ｸﾘｯﾌﾟ;ﾊﾞﾝﾄﾞ	7					

M E M O

AIR-CONDITIONER (1)
エアコンディショナ (1)

Applicable Model (適用機種): -
Mark(記号): -
Serial No.(適用号機):<200><210><H><K><LCN><N>:200001-211463, <210_EU><LCN_EU><N_EU>:600001-602331

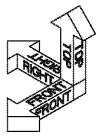

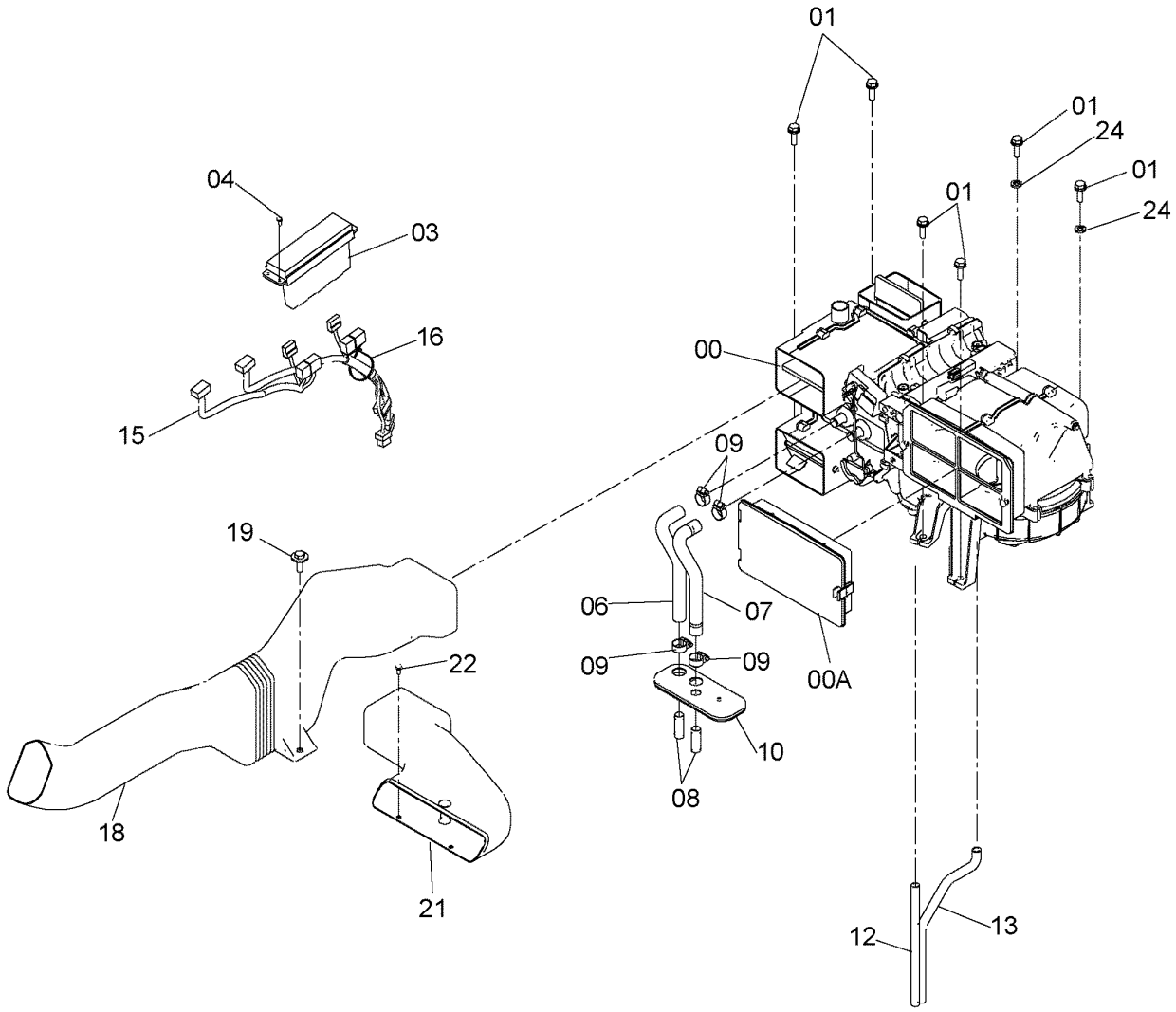

DC9258969D

AIR-CONDITIONER (1)
エアコンディショナ (1)

Applicable Model (適用機種): -
Mark(記号): -
Serial No.(適用号機):<200><210><H><K><LCN><N>:200001-211463, <210_EU><LCN_EU><N_EU>:600001-602331

ITEM 符号	PART NO. 部品番号	PART NAME	部 品 名	Q'TY 数量	S.C サービスコード	SERIAL NO. 適用号機	ICA 互換性	REPLACEABLE PART 代替部品 PART NO. 部品番号	REPLACEABLE PART 代替部品 Q'TY 数量
00	4629723	UNIT;AIRCON	ユニット;エアコン	1					
		<for details see "AIR-CONDITIONER UNIT">							
		<詳細は "エアコンディショナユニット" 参照>							
00A	4643580	* FILTER	* フィルタ	1					
01	J271035	BOLT;SEMS	ボルト;セムス	6	D				
01A	J901035	* BOLT	* ボルト	1					
01B	J222010	* WASHER	* ワッシャ	1					
03	4426048	CONTROLLER	コントローラ	1		200,210,H,K, LCN,N:-208237 210_EU,	I	4692239	1
03	4692239	CONTROLLER	コントローラ	1		LCN_EU,N_EU: -D08/01 200,210,H,K, LCN,N:208238- 210_EU,			
04	J460516	SCREW;SEMS	スクリュ;セムス	4		LCN_EU,N_EU: D08/02-			
06	4430872	HOSE;WATER	ホース;ウオータ	1					
07	4430873	HOSE;WATER	ホース;ウオータ	1					
08	4347396	JOINT;PIPE	ジョイント;パイプ	2					
09	4514699	CLAMP;HOSE	クランプ;ホース	4					
10	2052064	BUSHING;RUBBER	ブッシング;ラバー	1					
12	4430870	HOSE	ホース	1					
13	4430871	HOSE	ホース	1					
15	1032763	HARNESS;WIRE	ハーネス;ワイヤ	1					
16	4475769	CLIP	クリップ	1					
18	4636094	DUCT	ダクト	1					
19	J281035	BOLT;SEMS	ボルト;セムス	1	D				
19A	J901035	* BOLT	* ボルト	1					
19B	4486055	* WASHER	* ワッシャ	1					
21	4636096	DUCT	ダクト	1					
22	J460616	SCREW;SEMS	スクリュ;セムス	2					
24	J222010	WASHER	ワッシャ	2					

AIR-CONDITIONER UNIT
エアコンディショナユニット

Applicable Model (適用機種): -
Mark(記号): -
Serial No.(適用号機):<200><210><H><K><LCN><N>:200001-211463,
<210_EU><LCN_EU><N_EU>:600001-602331

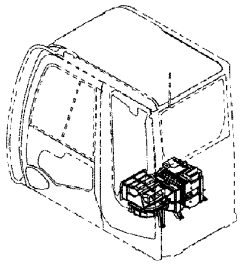

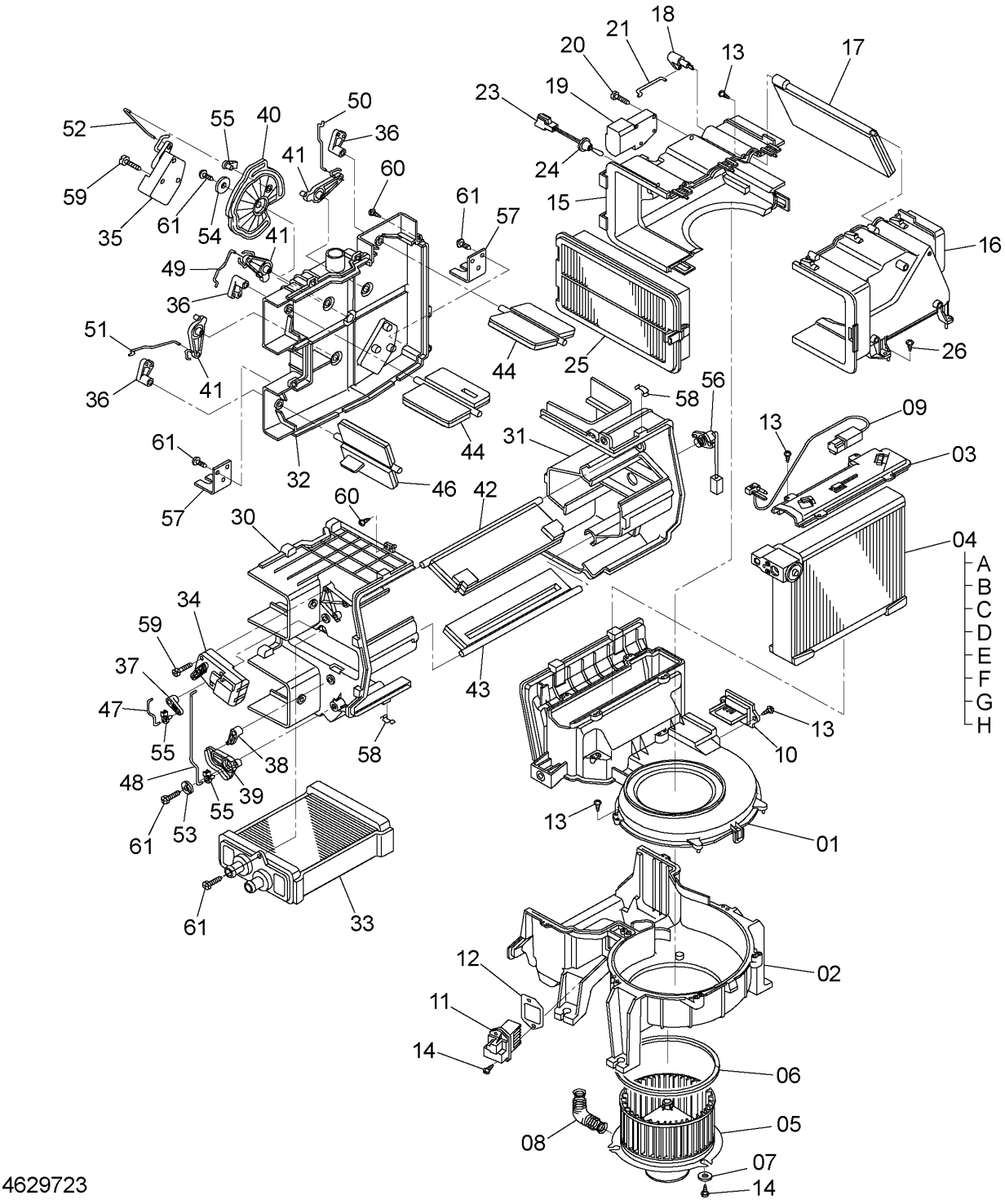

4629723

AIR-CONDITIONER UNIT
エアコンディショナユニット

Applicable Model (適用機種): -
Mark(記号): -
Serial No.(適用号機):<200><210><H><K><LCN><N>:200001-211463, <210_EU><LCN_EU><N_EU>:600001-602331

ITEM 符号	PART NO. 部品番号	PART NAME	部 品 名	Q'TY 数量	S.C サービスコード	SERIAL NO. 適用号機	ICA 互換性	REPLACEABLE PART 代替部品 PART NO. 部品番号	REPLACEABLE PART 代替部品 Q'TY 数量
	4629723	UNIT;AIRCON	ユニット;エアコン	1					
01	4658933	* CASE	* ケース	1					
02	4658934	* CASE	* ケース	1					
03	4658935	* COVER	* カバー	1					
04	4658936	* EVAPORATOR	* エバポレーター	1					
04A	4658937	** EVAPORATOR	** エバポレーター	1					
04B	4658938	** VALVE	** バルブ	1					
04C	4370249	** O-RING	** Oーリング	2					
04D	4464355	** BOLT	** ボルト	2					
04E	4658939	** CAP	** キャップ	1					
04F	4658940	** LINING	** ライニング	1					
04G	4658941	** LINING	** ライニング	1					
04H	4658942	** LINING	** ライニング	1					
05	4658943	* MOTOR	* モータ	1					
06	4658944	* LINING	* ライニング	1					
07	4370299	* WASHER	* ワッシャ	3					
08	4464473	* HOSE;AIR	* ホース;エア	1					
09	4658945	* THERMOSTAT	* サーモスタット	1					
10	4658946	* RESISTOR	* レジスタ	1					
11	4464279	* TRANSISTOR	* トランジスタ	1					
12	4464474	* SEAL	* シール	1					
13	4370309	* SCREW;TAPPING	* スクリュ;タッピング	11					
14	4464483	* SCREW;TAPPING	* スクリュ;タッピング	5					
15	4658947	* CASE	* ケース	1					
16	4658948	* CASE	* ケース	1					
17	4658949	* DOOR	* ドア	1					
18	4658950	* LEVER	* レバー	1					
19	4464281	* MOTOR	* モータ	1					
20	4370308	* SCREW;TAPPING	* スクリュ;タッピング	2					
21	4658951	* ROD	* ロッド	1					
23	4658952	* SENSOR	* センサ	1					
24	4658953	* BUSHING;RUBBER	* ブッシング;ラバー	1					
25	4643580	* FILTER	* フィルタ	1					
26	4370309	* SCREW;TAPPING	* スクリュ;タッピング	4					
30	4464347	* CASE	* ケース	1					
31	4464349	* CASE	* ケース	1					
32	4464350	* CASE	* ケース	1					
33	4464275	* HEATER;CORE	* ヒータ;コア	1					
34	4464282	* MOTOR	* モータ	1					
35	4464283	* MOTOR	* モータ	1					
36	4658955	* LEVER	* レバー	3					
37	4464285	* LEVER	* レバー	1					
38	4464286	* LEVER	* レバー	1					
39	4464287	* LEVER	* レバー	1					
40	4464288	* LEVER	* レバー	1					

AIR-CONDITIONER UNIT
エアコンディショナユニット

Applicable Model (適用機種): -
Mark(記号): -
Serial No.(適用号機):<200><210><H><K><LCN><N>:200001-211463,
<210_EU><LCN_EU><N_EU>:600001-602331

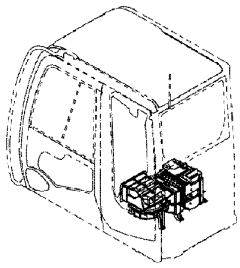

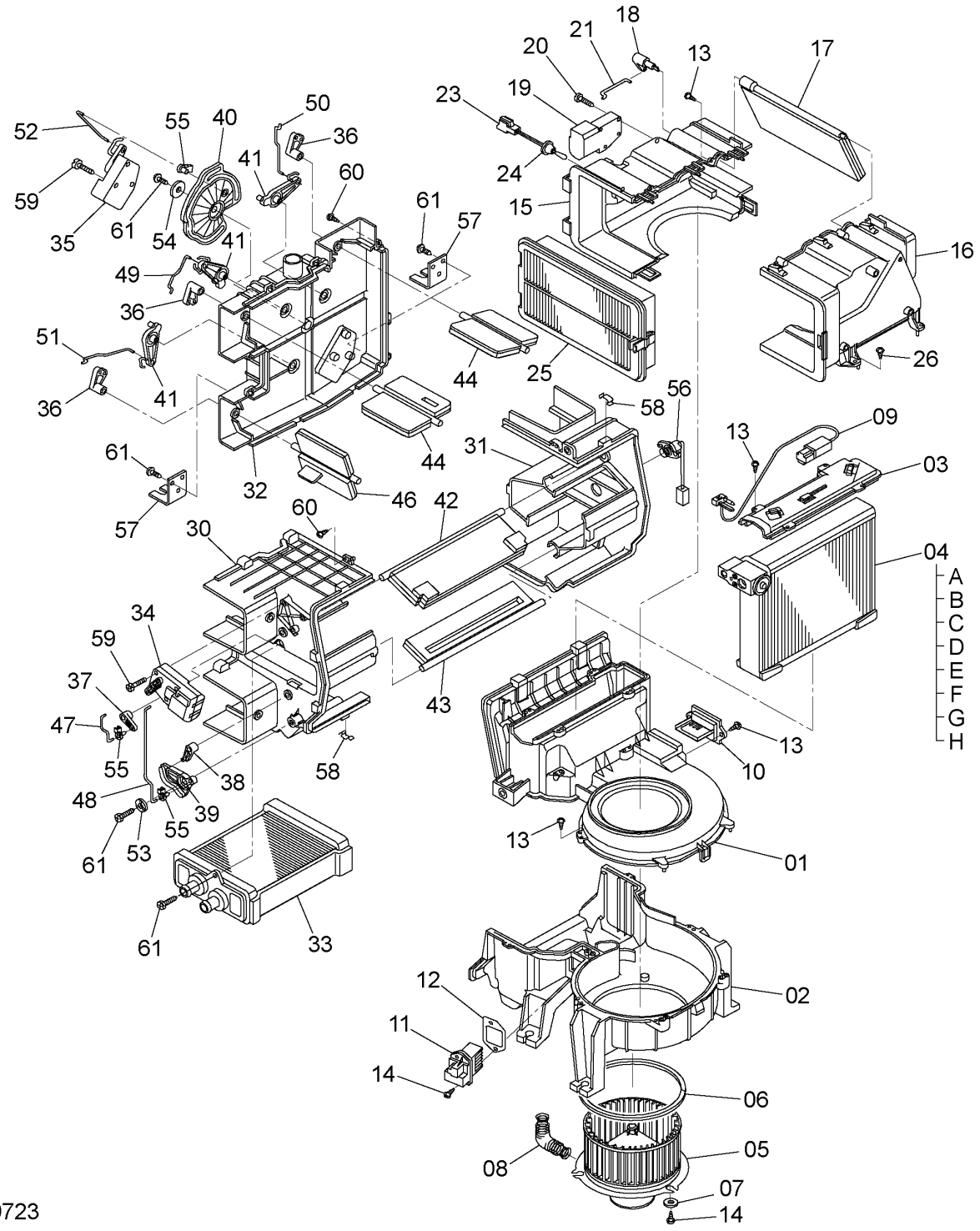

4629723

AIR-CONDITIONER UNIT
エアコンディショナユニット

Applicable Model (適用機種): -
Mark(記号): -
Serial No.(適用号機):<200><210><H><K><LCN><N>:200001-211463, <210_EU><LCN_EU><N_EU>:600001-602331

ITEM 符号	PART NO. 部品番号	PART NAME	部 品 名	Q'TY 数量	S.C サービスコード	SERIAL NO. 適用号機	ICA 互換性	REPLACEABLE PART 代替部品 PART NO. 部品番号	REPLACEABLE PART 代替部品 Q'TY 数量
41	4464450	* LEVER	* レバー	3					
42	4464452	* DOOR	* ドア	1					
43	4464453	* DOOR	* ドア	1					
44	4658956	* DOOR	* ドア	2					
46	4658957	* DOOR	* ドア	1					
47	4464458	* ROD	* ロッド	1					
48	4464459	* ROD	* ロッド	1					
49	4658958	* ROD	* ロッド	1					
50	4658959	* ROD	* ロッド	1					
51	4658960	* ROD	* ロッド	1					
52	4464463	* ROD	* ロッド	1					
53	4464476	* WASHER	* ワッシャ	1					
54	4370298	* WASHER	* ワッシャ	1					
55	4464477	* CLIP	* クリップ	3					
56	4464280	* SENSOR	* センサ	1					
57	4464466	* BRACKET	* ブラケット	2					
58	4464478	* CLIP	* クリップ	12					
59	4370308	* SCREW;TAPPING	* スクリュ;タッピング	6					
60	4370309	* SCREW;TAPPING	* スクリュ;タッピング	8					
61	4464483	* SCREW;TAPPING	* スクリュ;タッピング	9					

AIR-CONDITIONER (1)
エアコンディショナ (1)

Applicable Model (適用機種): -
Mark(記号): -
Serial No.(適用号機):<200><210><H><K><LCN><N>:211464-, <210_EU><LCN_EU><N_EU>:602332-

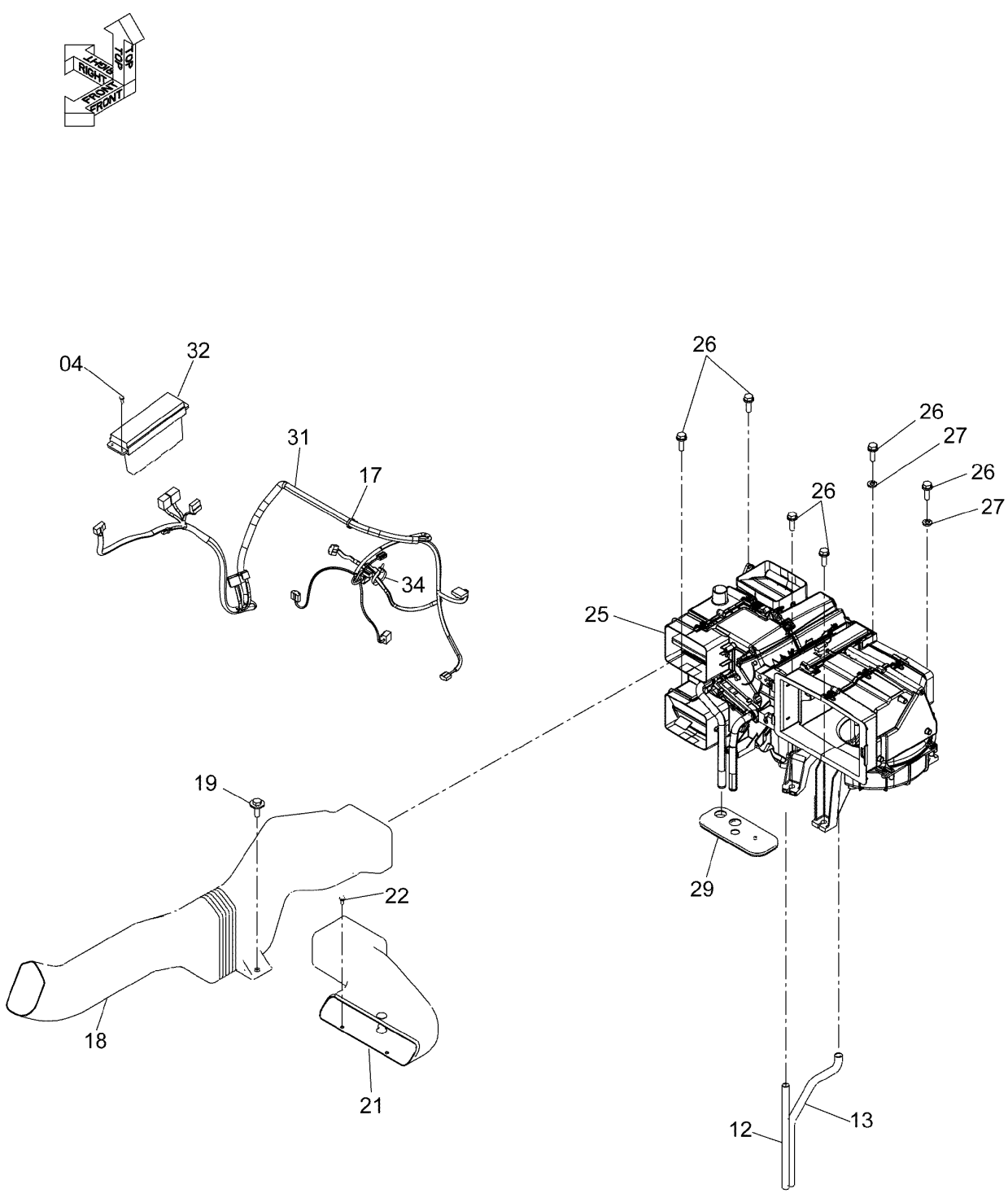

DC9258969B-1

AIR-CONDITIONER (1)
エアコンディショナ (1)

Applicable Model (適用機種): -
Mark(記号): -
Serial No.(適用号機):<200><210><H><K><LCN><N>:211464-, <210_EU><LCN_EU><N_EU>:602332-

ITEM 符号	PART NO. 部品番号	PART NAME	部 品 名	Q'TY 数量	S.C サービス コード	SERIAL NO. 適用号機	ICA 互換性	REPLACEABLE PART 代替部品 PART NO. 部品番号	REPLACEABLE PART 代替部品 Q'TY 数量
04	J460516	SCREW;SEMS	スクリュ;セムス	4					
12	4430870	HOSE	ホース	1					
13	4430871	HOSE	ホース	1					
17	4475769	CLIP	クリップ	1					
18	4636094	DUCT	ダクト	1					
19	J281035	BOLT;SEMS	ボルト;セムス	1	D				
19A	J901035	* BOLT	* ボルト	1					
19B	4486055	* WASHER	* ワッシャ	1					
21	4636096	DUCT	ダクト	1					
22	J460616	SCREW;SEMS	スクリュ;セムス	2					
25	4713659	UNIT;AIRCON <for details see "AIR-CONDITIONER UNIT"> <詳細は "エアコンディショナユニット" 参照>	ユニット;エアコン	1					
26	J281035	BOLT;SEMS	ボルト;セムス	6	D				
26A	J901035	* BOLT	* ボルト	1					
26B	4486055	* WASHER	* ワッシャ	1					
27	J217083	WASHER	ワッシャ	2					
29	2058816	BUSHING;RUBBER	ブッシング;ラバー	1					
31	1036639	HARNESS;WIRE	ハーネス;ワイヤ	1					
32	4713980	CONTROLLER	コントローラ	1					
34	4055311	CLIP;BAND	クリップ;バンド	1					

AIR-CONDITIONER UNIT
エアコンディショナユニット

Applicable Model (適用機種): -
Mark(記号): -
Serial No.(適用号機):<200><210><H><K><LCN><N>:211464-, <210_EU><LCN_EU><N_EU>:602332-

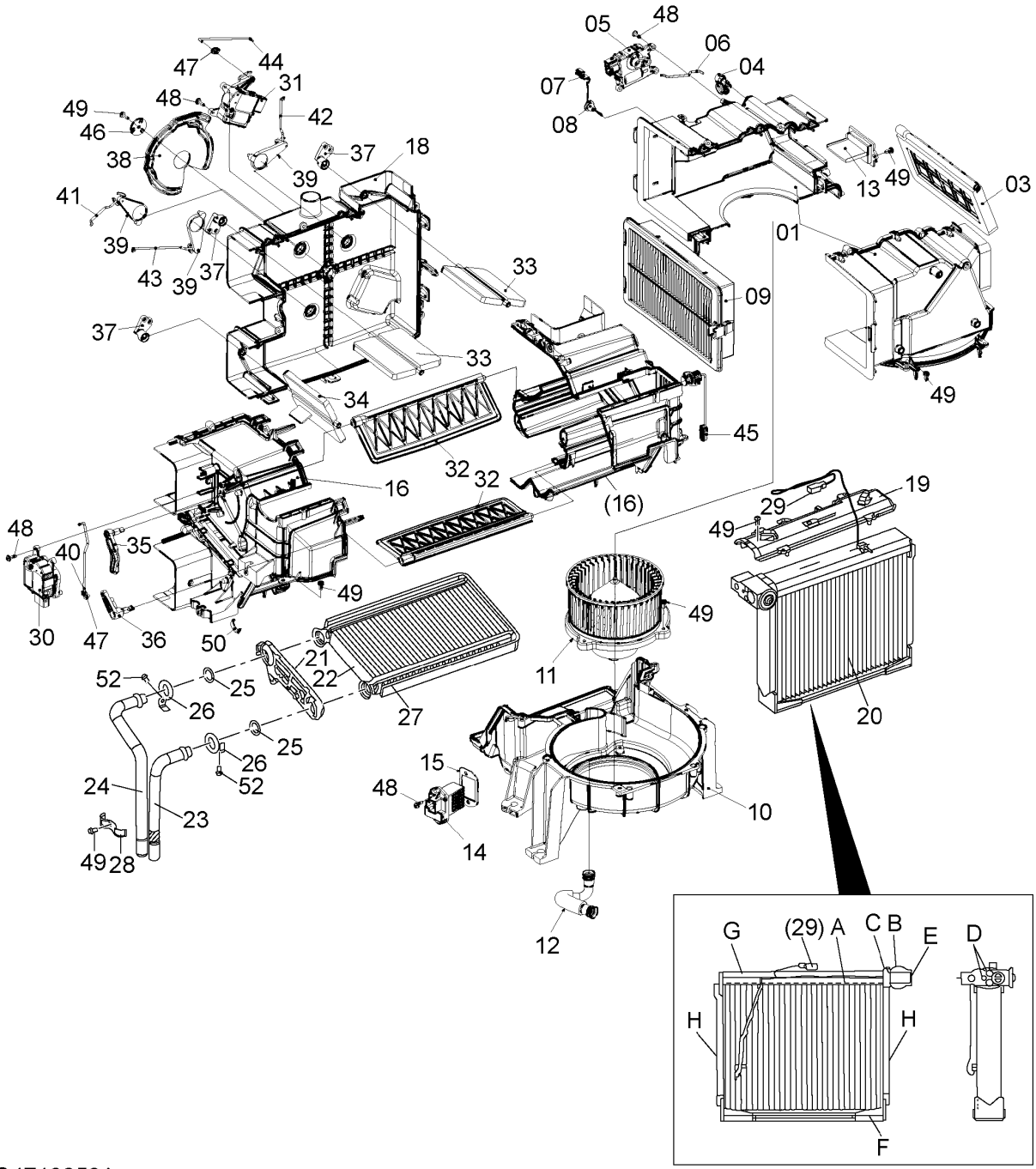

DC4713659A

AIR-CONDITIONER UNIT
エアコンディショナユニット

Applicable Model (適用機種): -
Mark(記号): -
Serial No.(適用号機):<200><210><H><K><LCN><N>:211464-, <210_EU><LCN_EU><N_EU>:602332-

ITEM 符号	PART NO. 部品番号	PART NAME	部 品 名	Q'TY 数量	S.C サービスコード	SERIAL NO. 適用号機	ICA 互換性	REPLACEABLE PART 代替部品 PART NO. 部品番号	REPLACEABLE PART 代替部品 Q'TY 数量
	4713659	UNIT;AIRCON	ユニット;エアコン	1					
01	4719157	* CASE	* ケース	1					
03	4658949	* DOOR	* ドア	1					
04	4719158	* LEVER	* レバー	1					
05	4719159	* MOTOR	* モータ	1					
06	4719160	* ROD	* ロッド	1					
07	4658952	* SENSOR	* センサ	1					
08	4658953	* BUSHING;RUBBER	* ブッシング;ラバー	1					
09	4643580	* FILTER	* フイルタ	1					
10	4719161	* CASE	* ケース	1					
11	4719162	* MOTOR-ASSEMBLY	* モータアッセンブリ	1					
12	4719163	* HOSE;AIR	* ホース;エア	1					
13	4658946	* RESISTOR	* レジスタ	1					
14	4464279	* TRANSISTOR	* トランジスタ	1					
15	4464474	* SEAL	* シール	1					
16	4719164	* CASE	* ケース	1					
18	4719165	* CASE	* ケース	1					
19	4658935	* COVER	* カバー	1					
20	4719198	* EVAPORATOR	* エバポレーター	1					
20A	4658937	** EVAPORATOR	** エバポレーター	1					
20B	4719199	** VALVE	** バルブ	1					
20C	4370249	** O-RING	** O-リング	2					
20D	4719200	** BOLT	** ボルト	2					
20E	4658939	** CAP	** キャップ	1					
20F	4658940	** LINING	** ライニング	1					
20G	4658941	** LINING	** ライニング	1					
20H	4658942	** LINING	** ライニング	2					
21	4719201	* PLATE	* プレート	1					
22	4719202	* HEATER	* ヒータ	1					
23	4719203	* PIPE	* パイプ	1					
24	4719204	* PIPE	* パイプ	1					
25	4719205	* O-RING	* O-リング	2					
26	YA00013417	* CLAMP	* クランプ	2					
27	4719207	* LINING	* ライニング	1					
28	4719208	* CLIP	* クリップ	1					
29	4719209	* SENSOR	* センサ	1					
30	4719210	* MOTOR	* モータ	1					
31	4719211	* MOTOR	* モータ	1					
32	4719212	* DOOR	* ドア	2					
33	4658956	* DOOR	* ドア	2					
34	4658957	* DOOR	* ドア	1					
35	4719213	* LEVER	* レバー	1					
36	4719214	* LEVER	* レバー	1					
37	4658955	* LEVER	* レバー	3					
38	4464288	* LEVER	* レバー	1					

AIR-CONDITIONER UNIT
エアコンディショナユニット

Applicable Model (適用機種): -
Mark(記号): -
Serial No.(適用号機):<200><210><H><K><LCN><N>:211464-, <210_EU><LCN_EU><N_EU>:602332-

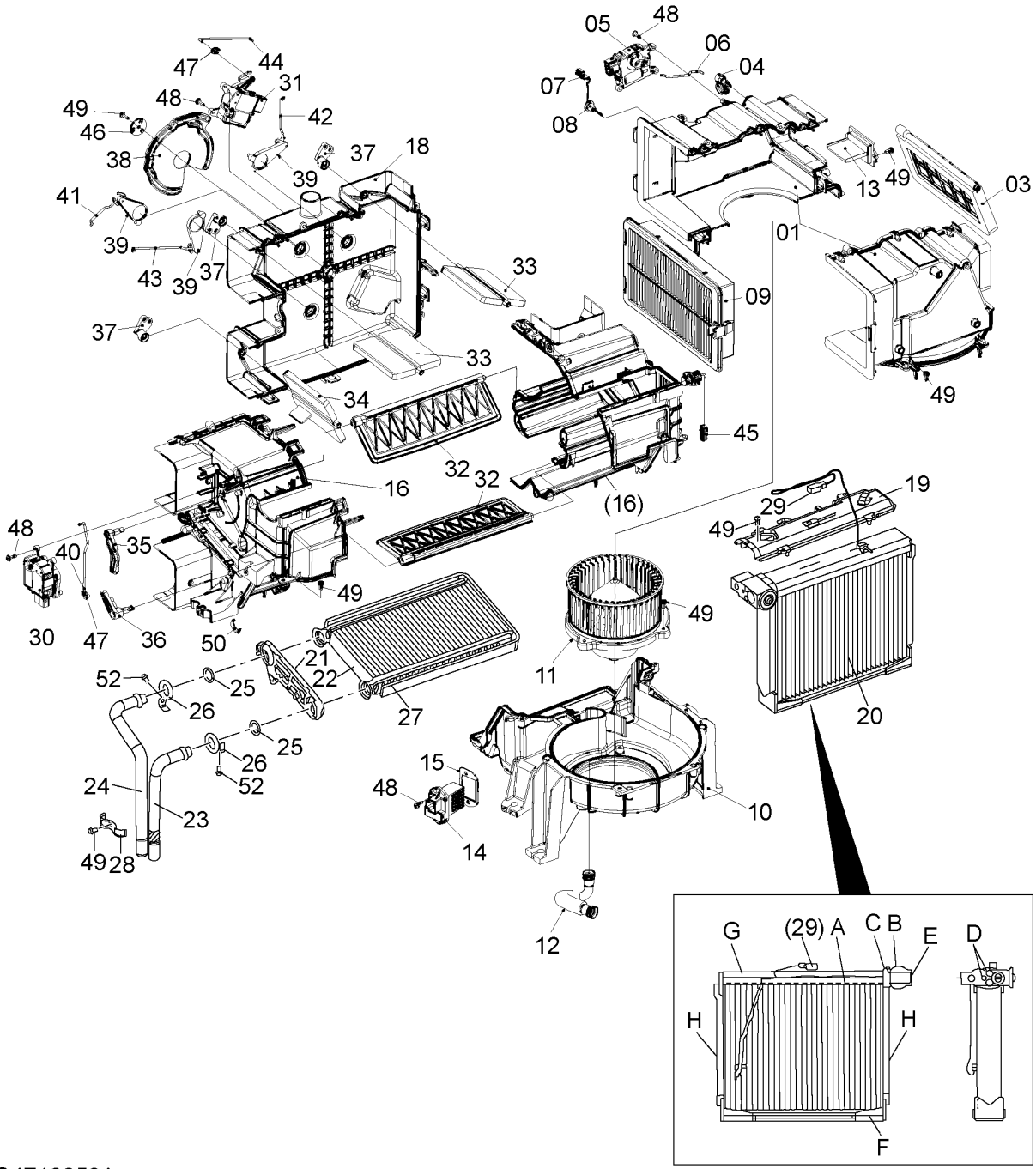

DC4713659A

AIR-CONDITIONER UNIT
エアコンディショナユニット

Applicable Model (適用機種): -
Mark(記号): -
Serial No.(適用号機):<200><210><H><K><LCN><N>:211464-, <210_EU><LCN_EU><N_EU>:602332-

ITEM 符号	PART NO. 部品番号	PART NAME	部 品 名	Q'TY 数量	S.C サービスコード	SERIAL NO. 適用号機	ICA 互換性	REPLACEABLE PART 代替部品 PART NO. 部品番号	REPLACEABLE PART 代替部品 Q'TY 数量
39	4464450	* LEVER	* レバー	3					
40	4719215	* ROD	* ロッド	1					
41	4658958	* ROD	* ロッド	1					
42	4658959	* ROD	* ロッド	1					
43	4658960	* ROD	* ロッド	1					
44	4719216	* ROD	* ロッド	1					
45	4464280	* SENSOR	* センサ	1					
46	4370298	* WASHER	* ワッシャ	1					
47	4464477	* CLIP	* クリップ	2					
48	4719217	* SCREW;TAPPING	* スクリュ;タッピング	8					
49	4719218	* SCREW;TAPPING	* スクリュ;タッピング	20					
50	4464478	* CLIP	* クリップ	1					
52	YA00013418	* SCREW;TAPPING	* スクリュ;タッピング	2					

AIR CONDITIONER (2)
エアコンディショナ (2)

Applicable Model (適用機種):200, 210, 210_EU, H, K
Mark(記号): -
Serial No.(適用号機):<200><210><H><K>:200001-, <210_EU>:600001-

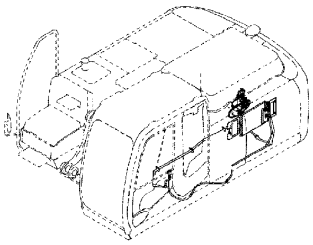

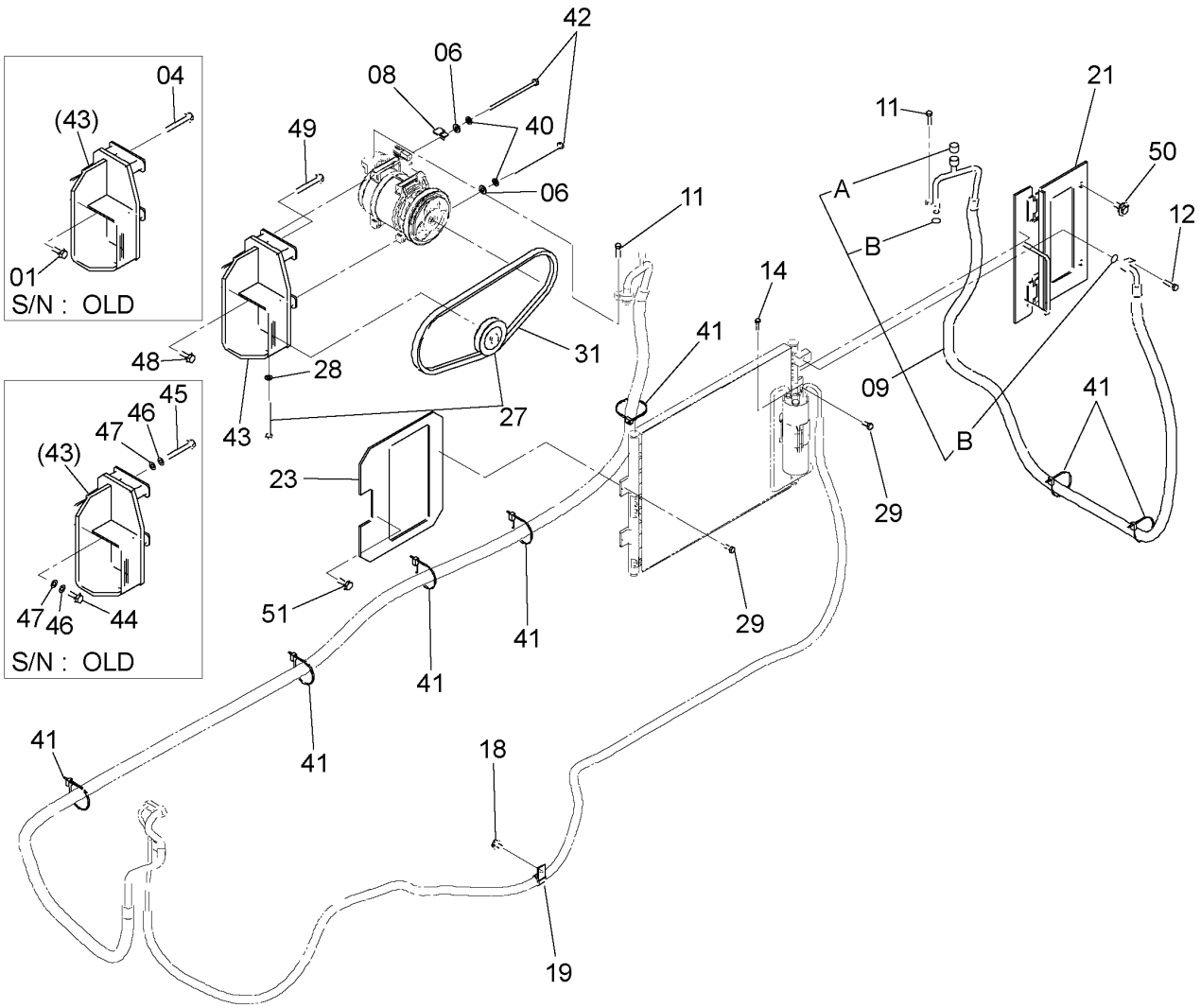

DC9243056E

AIR CONDITIONER (2)
エアコンディショナ (2)

Applicable Model (適用機種):200, 210, 210_EU, H, K
Mark(記号): -
Serial No.(適用号機):<200><210><H><K>:200001-, <210_EU>:600001-

ITEM 符号	PART NO. 部品番号	PART NAME	部 品 名	Q'TY 数量	S.C サービスコード	SERIAL NO. 適用号機	ICA 互換性	REPLACEABLE PART 代替部品 PART NO. 部品番号	REPLACEABLE PART 代替部品 Q'TY 数量
01	J271030	BOLT;SEMS	ボルト;セムス	2	D	-D06/09			
01A	J901030	* BOLT	* ボルト	1					
01B	J222010	* WASHER	* ワッシャ	1					
04	J271080	BOLT;SEMS	ボルト;セムス	2	D	-D06/09			
04A	J901080	* BOLT	* ボルト	1					
04B	J222010	* WASHER	* ワッシャ	1					
06	A590108	WASHER;PLANE	ワッシャ;プレーン	4					
08	4355515	BRACKET	ブラケット	1					
09	4630475	HOSE	ホース	1					
09A	4370247	* CAP	* キャップ	1					
09B	4421946	* O-RING	* Oーリング	2					
11	J260830	BOLT;SEMS	ボルト;セムス	2	D	-D13/12	Y	J260835	2
11A	J900830	* BOLT	* ボルト	1					
11B	A590108	* WASHER;PLANE	* ワッシャ;プレーン	1					
11	J260835	BOLT;SEMS	ボルト;セムス	2	D	D14/01-			
11A	J900835	* BOLT	* ボルト	1					
11B	A590108	* WASHER;PLANE	* ワッシャ;プレーン	1					
12	J260835	BOLT;SEMS	ボルト;セムス	1	D				
12A	J900835	* BOLT	* ボルト	1					
12B	A590108	* WASHER;PLANE	* ワッシャ;プレーン	1					
14	J260625	BOLT;SEMS	ボルト;セムス	1	D				
14A	J900625	* BOLT	* ボルト	1					
14B	A590106	* WASHER;PLANE	* ワッシャ;プレーン	1					
18	J271020	BOLT;SEMS	ボルト;セムス	1	D				
18A	J901020	* BOLT	* ボルト	1					
18B	J222010	* WASHER	* ワッシャ	1					
19	4190273	CLIP	クリップ	1					
21	8098172	BRACKET	ブラケット	1					
23	8101543	BRACKET	ブラケット	1					
27	4346770	PULLEY	プーリ	1					
28	A590108	WASHER;PLANE	ワッシャ;プレーン	1					
29	J260825	BOLT;SEMS	ボルト;セムス	4	D				
29A	J900825	* BOLT	* ボルト	1					
29B	A590108	* WASHER;PLANE	* ワッシャ;プレーン	1					
31	4630087	BELT;V	ベルト;V	1					
40	A590908	WASHER;SPRING	ワッシャ;スプリング	4					
41	4055312	CLIP;BAND	クリップ;バンド	7					
42	4652417	BOLT	ボルト	4		-D06/05	I	4661582	4
42	4661582	BOLT	ボルト	4	D	D06/06-			
42A	4652417	* BOLT	* ボルト	1		D06/06-			
43	7050153	BRACKET	ブラケット	1		-D06/05	I	7052558	1
43	7052558	BRACKET	ブラケット	1		D06/06-			
44	J901035	BOLT	ボルト	2		D06/10-D07/02			
45	J901085	BOLT	ボルト	2		D06/10-D07/02			
46	A590910	WASHER;SPRING	ワッシャ;スプリング	4		D06/10-D07/02			

AIR CONDITIONER (2)
エアコンディショナ (2)

Applicable Model (適用機種):200, 210, 210_EU, H, K
Mark(記号): -
Serial No.(適用号機):<200><210><H><K>:200001-, <210_EU>:600001-

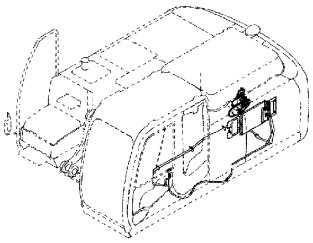

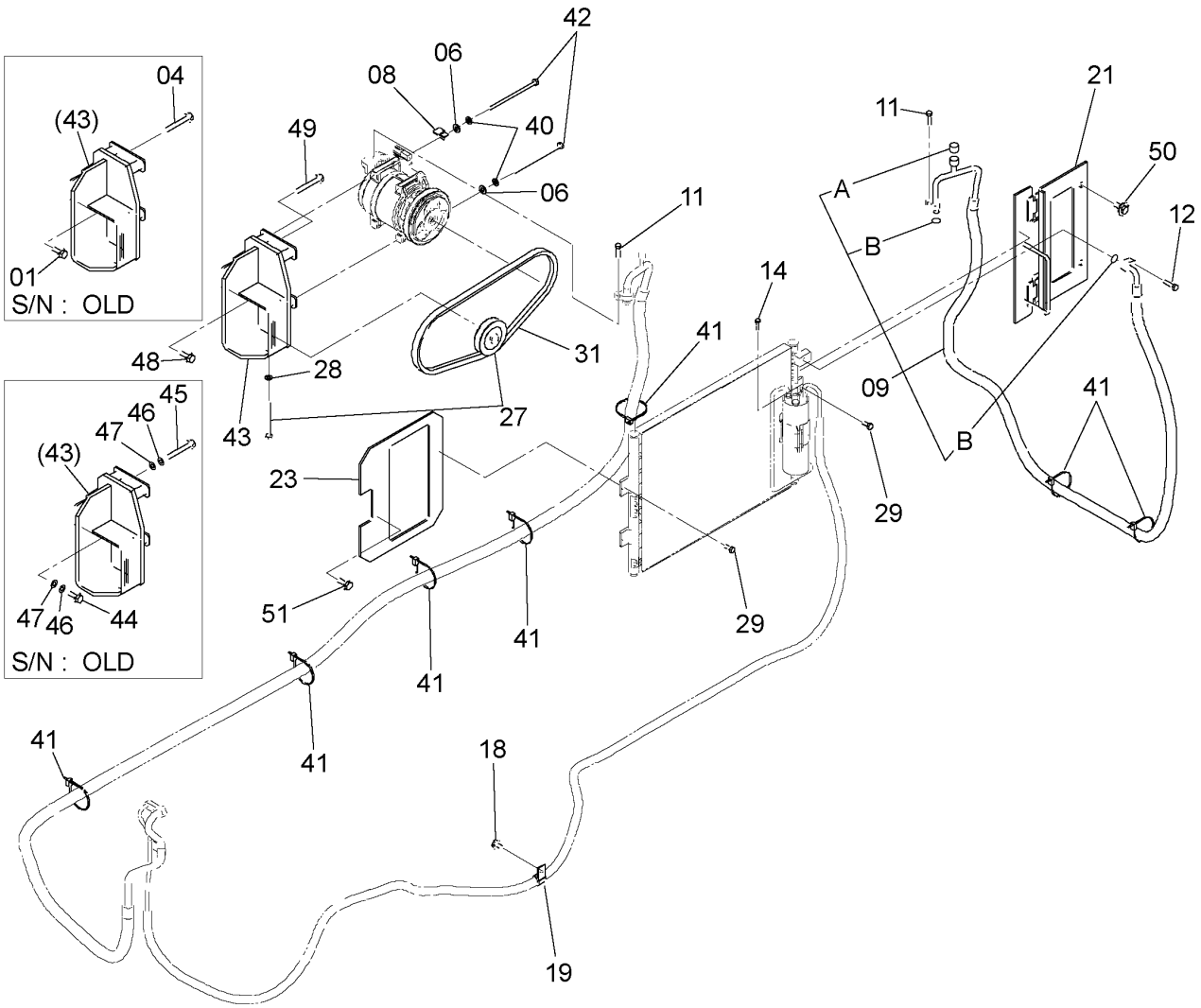

DC9243056E

AIR CONDITIONER (2)
エアコンディショナ (2)

Applicable Model (適用機種):200, 210, 210_EU, H, K
Mark(記号): -
Serial No.(適用号機):<200><210><H><K>:200001-, <210_EU>:600001-

ITEM 符号	PART NO. 部品番号	PART NAME	部 品 名	Q'TY 数量	S.C サービスコード	SERIAL NO. 適用号機	ICA 互換性	REPLACEABLE PART 代替部品 PART NO. 部品番号	REPLACEABLE PART 代替部品 Q'TY 数量
47	J222010	WASHER	ワッシャ	4		D06/10-D07/02			
48	4678444	BOLT;SEMS	ボルト;セムス	2	D	D07/03-			
48A	J901035	* BOLT	* ボルト	1					
48B	A590910	* WASHER;SPRING	* ワッシャ;スプリング	1					
48C	J222010	* WASHER	* ワッシャ	1					
49	4678452	BOLT;SEMS	ボルト;セムス	2	D	D07/03-			
49A	J901085	* BOLT	* ボルト	1					
49B	A590910	* WASHER;SPRING	* ワッシャ;スプリング	1					
49C	J222010	* WASHER	* ワッシャ	1					
50	J281030	BOLT;SEMS	ボルト;セムス	2	D	200,210,H,K: -207043 210_EU: -601460	I	J281025	2
50A	J901030	* BOLT	* ボルト	1					
50B	4486055	* WASHER	* ワッシャ	1					
50	J281025	BOLT;SEMS	ボルト;セムス	2	D	200,210,H,K: 207044- 210_EU: 601461-			
50A	J901025	* BOLT	* ボルト	1					
50B	4486055	* WASHER	* ワッシャ	1					
51	J271030	BOLT;SEMS	ボルト;セムス	2	D	200,210,H,K: -207043 210_EU: -601460	I	J271025	2
51A	J901030	* BOLT	* ボルト	1					
51B	J222010	* WASHER	* ワッシャ	1					
51	J271025	BOLT;SEMS	ボルト;セムス	2	D	200,210,H,K: 207044- 210_EU: 601461-			
51A	J901025	* BOLT	* ボルト	1					
51B	J222010	* WASHER	* ワッシャ	1					

AIR CONDITIONER (2)
エアコンディショナ (2)

Applicable Model (適用機種):LCN, LCN_EU, N, N_EU
Mark(記号): -
Serial No.(適用号機):<LCN><N>:200001-, <LCN_EU><N_EU>:600001-

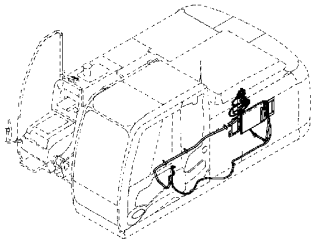

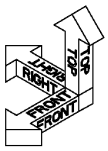

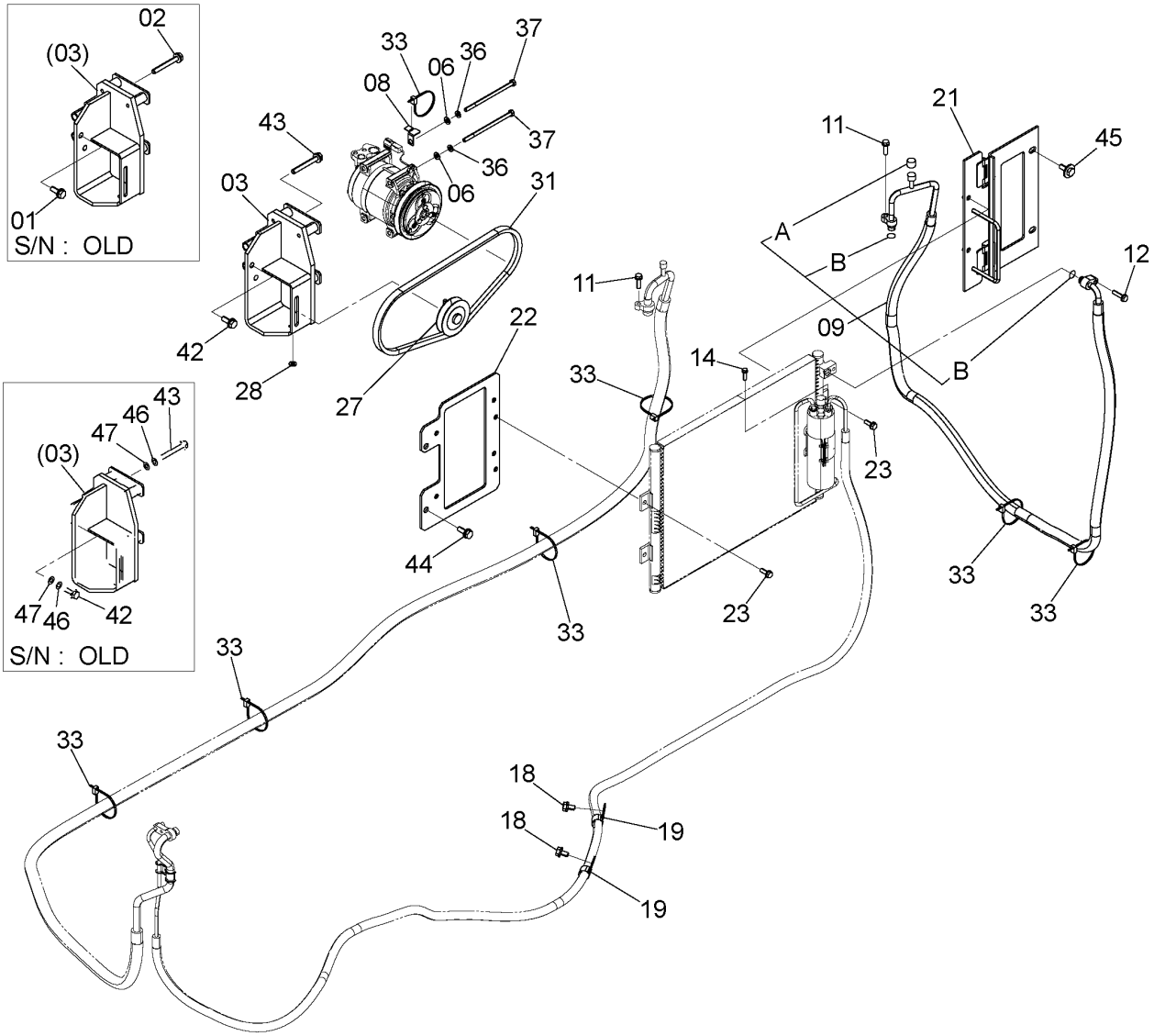

DC9261032D

AIR CONDITIONER (2)
エアコンディショナ (2)

Applicable Model (適用機種):LCN, LCN_EU, N, N_EU
Mark(記号): -
Serial No.(適用号機):<LCN><N>:200001-, <LCN_EU><N_EU>:600001-

ITEM 符号	PART NO. 部品番号	PART NAME	部 品 名	Q'TY 数量	S.C サービスコード	SERIAL NO. 適用号機	ICA 互換性	REPLACEABLE PART 代替部品 PART NO. 部品番号	REPLACEABLE PART 代替部品 Q'TY 数量
01	J271030	BOLT;SEMS	ボルト;セムス	2	D	-D06/09			
01A	J901030	* BOLT	* ボルト	1					
01B	J222010	* WASHER	* ワッシャ	1					
02	J271080	BOLT;SEMS	ボルト;セムス	2	D	-D06/09			
02A	J901080	* BOLT	* ボルト	1					
02B	J222010	* WASHER	* ワッシャ	1					
03	7050153	BRACKET	ブラケット	1		-D06/05	I	7052558	1
03	7052558	BRACKET	ブラケット	1		D06/06-			
06	A590108	WASHER;PLANE	ワッシャ;プレーン	4					
08	4355515	BRACKET	ブラケット	1					
09	4630475	HOSE	ホース	1					
09A	4370247	* CAP	* キャップ	1					
09B	4421946	* O-RING	* O-リング	2					
11	J260830	BOLT;SEMS	ボルト;セムス	2	D	-D13/12	Y	J260835	2
11A	J900830	* BOLT	* ボルト	1					
11B	A590108	* WASHER;PLANE	* ワッシャ;プレーン	1					
11	J260835	BOLT;SEMS	ボルト;セムス	2	D	D14/01-			
11A	J900835	* BOLT	* ボルト	1					
11B	A590108	* WASHER;PLANE	* ワッシャ;プレーン	1					
12	J260835	BOLT;SEMS	ボルト;セムス	1	D				
12A	J900835	* BOLT	* ボルト	1					
12B	A590108	* WASHER;PLANE	* ワッシャ;プレーン	1					
14	J260625	BOLT;SEMS	ボルト;セムス	1	D				
14A	J900625	* BOLT	* ボルト	1					
14B	A590106	* WASHER;PLANE	* ワッシャ;プレーン	1					
18	J271020	BOLT;SEMS	ボルト;セムス	2	D				
18A	J901020	* BOLT	* ボルト	1					
18B	J222010	* WASHER	* ワッシャ	1					
19	4190273	CLIP	クリップ	2					
21	8098172	BRACKET	ブラケット	1					
22	8103037	BRACKET	ブラケット	1					
23	J260825	BOLT;SEMS	ボルト;セムス	4	D				
23A	J900825	* BOLT	* ボルト	1					
23B	A590108	* WASHER;PLANE	* ワッシャ;プレーン	1					
27	4346770	PULLEY	プーリ	1					
28	A590108	WASHER;PLANE	ワッシャ;プレーン	1					
31	4630087	BELT;V	ベルト;V	1					
33	4055312	CLIP;BAND	クリップ;バンド	7					
36	A590908	WASHER;SPRING	ワッシャ;スプリング	4					
37	4652417	BOLT	ボルト	4		-D06/05	I	4661582	4
37	4661582	BOLT	ボルト	4	D	D06/06-			
37A	4652417	* BOLT	* ボルト	1		D06/06-			
42	J901035	BOLT	ボルト	2		D06/10-D07/02			
42	4678444	BOLT;SEMS	ボルト;セムス	2	D	D07/03-			
42A	J901035	* BOLT	* ボルト	1					

AIR CONDITIONER (2)
エアコンディショナ (2)

Applicable Model (適用機種):LCN, LCN_EU, N, N_EU
Mark(記号): -
Serial No.(適用号機):<LCN><N>:200001-, <LCN_EU><N_EU>:600001-

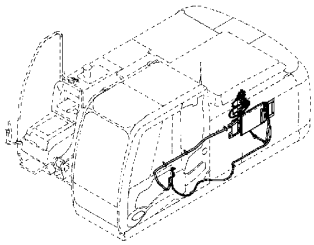

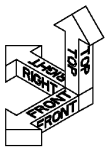

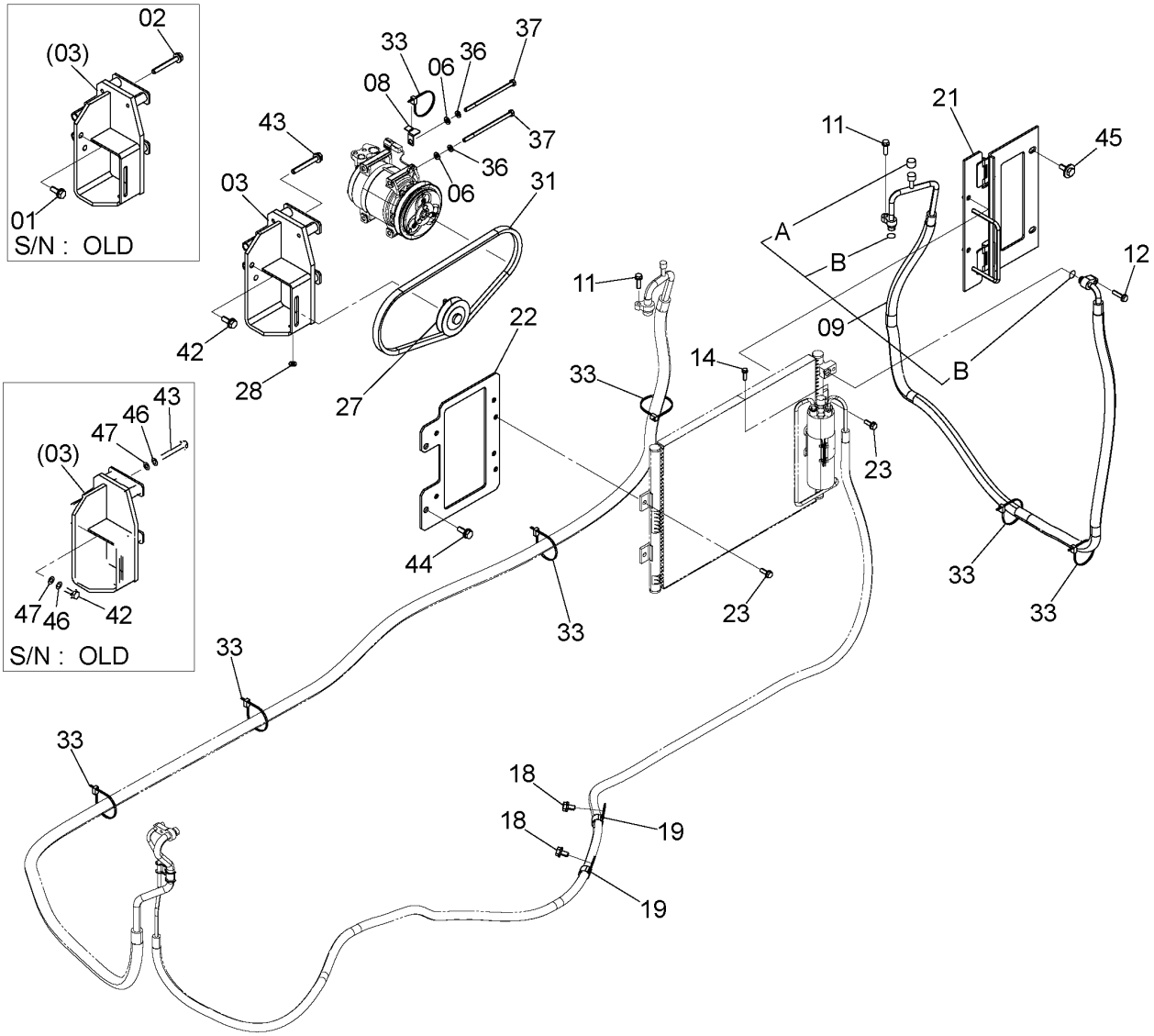

DC9261032D

AIR CONDITIONER (2)
エアコンディショナ (2)

Applicable Model (適用機種):LCN, LCN_EU, N, N_EU
Mark(記号): -
Serial No.(適用号機):<LCN><N>:200001-, <LCN_EU><N_EU>:600001-

ITEM 符号	PART NO. 部品番号	PART NAME	部 品 名	Q'TY 数量	S.C サービスコード	SERIAL NO. 適用号機	ICA 互換性	REPLACEABLE PART 代替部品 PART NO. 部品番号	REPLACEABLE PART 代替部品 Q'TY 数量
42B	A590910	* WASHER;SPRING	* ワッシャ;スプリング	1					
42C	J222010	* WASHER	* ワッシャ	1					
43	J901085	BOLT	ボルト	2		D06/10-D07/02			
43	4678452	BOLT;SEMS	ボルト;セムス	2	D	D07/03-			
43A	J901085	* BOLT	* ボルト	1					
43B	A590910	* WASHER;SPRING	* ワッシャ;スプリング	1					
43C	J222010	* WASHER	* ワッシャ	1					
44	J271030	BOLT;SEMS	ボルト;セムス	2	D	LCN,N:-211463 LCN_EU,N_EU: -601457	I	J271025	2
44A	J901030	* BOLT	* ボルト	1					
44B	J222010	* WASHER	* ワッシャ	1					
44	J271025	BOLT;SEMS	ボルト;セムス	2	D	LCN,N:211464- LCN_EU,N_EU: 601458-			
44A	J901025	* BOLT	* ボルト	1					
44B	J222010	* WASHER	* ワッシャ	1					
45	J281030	BOLT;SEMS	ボルト;セムス	2	D	LCN,N:-211463 LCN_EU,N_EU: -601457	I	J281025	2
45A	J901030	* BOLT	* ボルト	1					
45B	4486055	* WASHER	* ワッシャ	1					
45	J281025	BOLT;SEMS	ボルト;セムス	2	D	LCN,N:211464- LCN_EU,N_EU: 601458-			
45A	J901025	* BOLT	* ボルト	1					
45B	4486055	* WASHER	* ワッシャ	1					
46	A590910	WASHER;SPRING	ワッシャ;スプリング	4		D06/10-D07/02			
47	J222010	WASHER	ワッシャ	4		D06/10-D07/02			

AIR CONDITIONER (3)
エアコンディショナ (3)

Applicable Model (適用機種): -
Mark(記号): -
Serial No.(適用号機):<200><210><H><K><LCN><N>:200001-,
<210_EU><LCN_EU><N_EU>:600001-

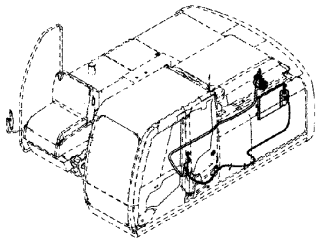

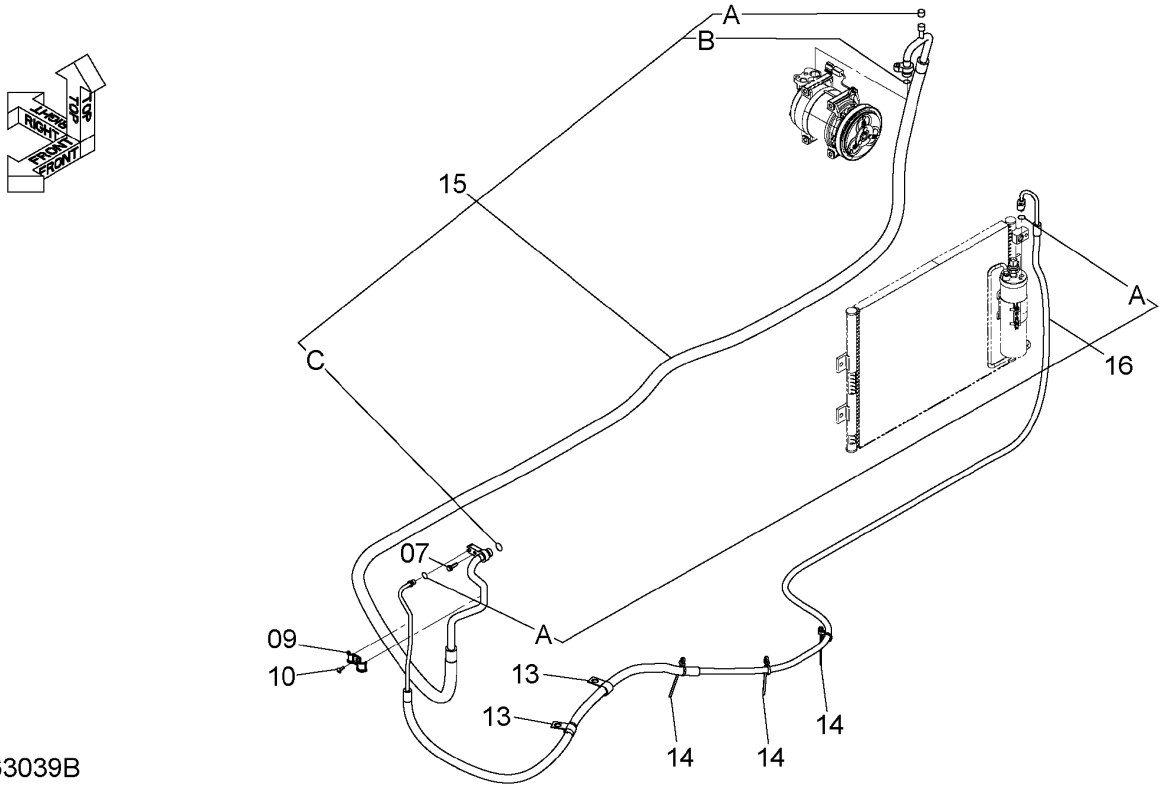

DC9263039B

AIR CONDITIONER (3)
エアコンディショナ (3)

Applicable Model (適用機種): -
Mark(記号): -
Serial No.(適用号機):<200><210><H><K><LCN><N>:200001-, <210_EU><LCN_EU><N_EU>:600001-

ITEM 符号	PART NO. 部品番号	PART NAME	部 品 名	Q'TY 数量	S.C サービスコード	SERIAL NO. 適用号機	ICA 互換性	REPLACEABLE PART 代替部品 PART NO. 部品番号	REPLACEABLE PART 代替部品 Q'TY 数量
07	J260625	BOLT;SEMS	ボルト;セムス	1	D				
07A	J900625	* BOLT	* ボルト	1					
07B	A590106	* WASHER;PLANE	* ワッシャ;プレーン	1					
09	4631800	CLAMP	クランプ	1					
10	4367681	SCREW;TAPPING	スクリュ;タッピング	1		200,H,K: -213091 210,LCN,N: -211462 210_EU, LCN_EU,N_EU:	I	4350265	1
10	4350265	SCREW;TAPPING	スクリュ;タッピング	1		-602331 200,H,K: 213092- 210,LCN,N: 211463- 210_EU, LCN_EU,N_EU: 602332-			
13	4190273	CLIP	クリップ	2					
14	4371049	CLIP;BAND	クリップ;バンド	3					
15	4631985	HOSE	ホース	1		200,H,K: -213091 210,LCN,N: -211462 210_EU, LCN_EU,N_EU: -602331			
15A	4370251	* CAP	* キャップ	1					
15B	4703212	* O-RING	* Oーリング	1					
15C	4421939	* O-RING	* Oーリング	1					
15	4716284	HOSE	ホース	1		200,H,K: 213092- 210,LCN,N: 211463- 210_EU, LCN_EU,N_EU: 602332-			
15A	4370251	* CAP	* キャップ	1					
15B	4703212	* O-RING	* Oーリング	1					
15C	4421939	* O-RING	* Oーリング	1					
16	4631984	HOSE	ホース	1		200,H,K: -213091 210,LCN,N: -211462 210_EU,			

AIR CONDITIONER (3)
エアコンディショナ (3)

Applicable Model (適用機種): -
Mark(記号): -
Serial No.(適用号機):<200><210><H><K><LCN><N>:200001-,
<210_EU><LCN_EU><N_EU>:600001-

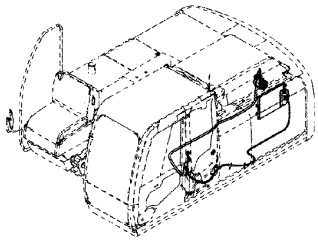

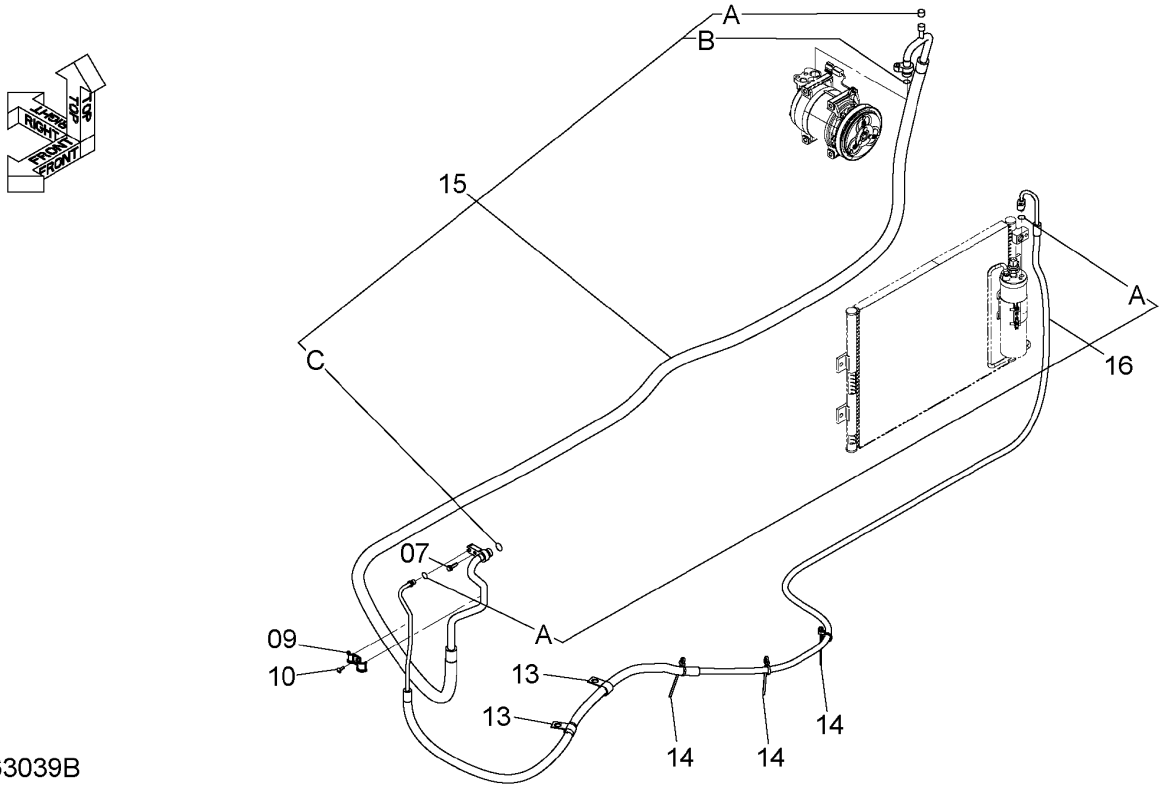

DC9263039B

AIR CONDITIONER (3)
エアコンディショナ (3)

Applicable Model (適用機種): -
Mark(記号): -
Serial No.(適用号機):<200><210><H><K><LCN><N>:200001-, <210_EU><LCN_EU><N_EU>:600001-

ITEM 符号	PART NO. 部品番号	PART NAME	部 品 名	Q'TY 数量	S.C サービス コード	SERIAL NO. 適用号機	ICA 互換性	REPLACEABLE PART 代替部品 PART NO. 部品番号	REPLACEABLE PART 代替部品 Q'TY 数量
						LCN_EU,N_EU: -602331			
16A	4422000	* O-RING	* O-リング	2					
16	4716290	HOSE	ホース	1		200,H,K: 213092-			
						210,LCN,N: 211463- 210_EU, LCN_EU,N_EU: 602332-			
16A	4422000	* O-RING	* O-リング	2					

AIR CONDITIONER (4)
エアコンディショナ (4)

Applicable Model (適用機種): -
Mark(記号): -
Serial No.(適用号機):<200><210><H><K><LCN><N>:200001-,
<210_EU><LCN_EU><N_EU>:600001-

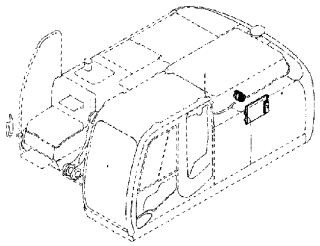

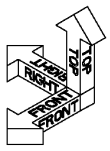

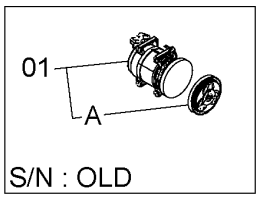

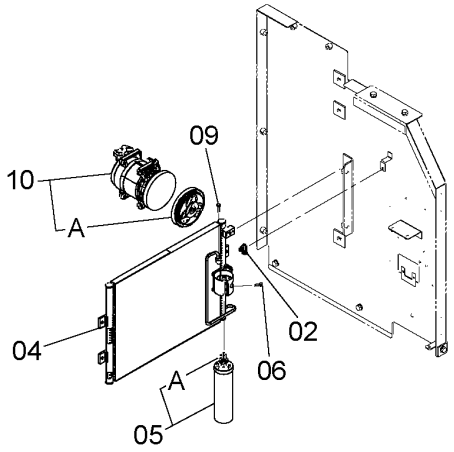

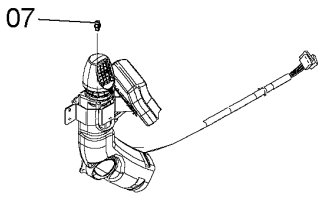

DC9246676B

ITEM 符号	PART NO. 部品番号	PART NAME	部 品 名	Q'TY 数量	S.C サービス コード	SERIAL NO. 適用号機	ICA 互換性	REPLACEABLE PART 代替部品 PART NO. 部品番号	REPLACEABLE PART 代替部品 Q'TY 数量
01	4710206	COMPRESSOR	コンプレッサ	1		-D09/07	I	4719131	1
01A	4658962	* CLUTCH;MAGNETIC	* クラッチ;マグネチック	1			I	4718117	1
02	4405164	SENSOR	センサ	1					
04	4647814	CONDENSER	コンデンサ	1					
05	4646799	DRYER	ドライヤ	1					
05A	4709907	* SWITCH;PRES.	* スイッチ;プレッシャ	1					
06	J260620	BOLT;SEMS	ボルト;セムス	1	D				
06A	J900620	* BOLT	* ボルト	1					
06B	A590106	* WASHER;PLANE	* ワッシャ;プレーン	1					
07	4647815	SENSOR	センサ	1					
09	J260625	BOLT;SEMS	ボルト;セムス	1	D				
09A	J900625	* BOLT	* ボルト	1					
09B	A590106	* WASHER;PLANE	* ワッシャ;プレーン	1					
10	4719131	COMPRESSOR	コンプレッサ	1		D09/08-			
10A	4718117	* CLUTCH;MAGNETIC	* クラッチ ; マグネチック	1					

WITHOUT HEATER PARTS
ヒータ不付用品

Applicable Model (適用機種): -
Mark(記号): -
Serial No.(適用号機):<200><210><H><K><LCN><N>:200001-, <210_EU><LCN_EU><N_EU>:600001-

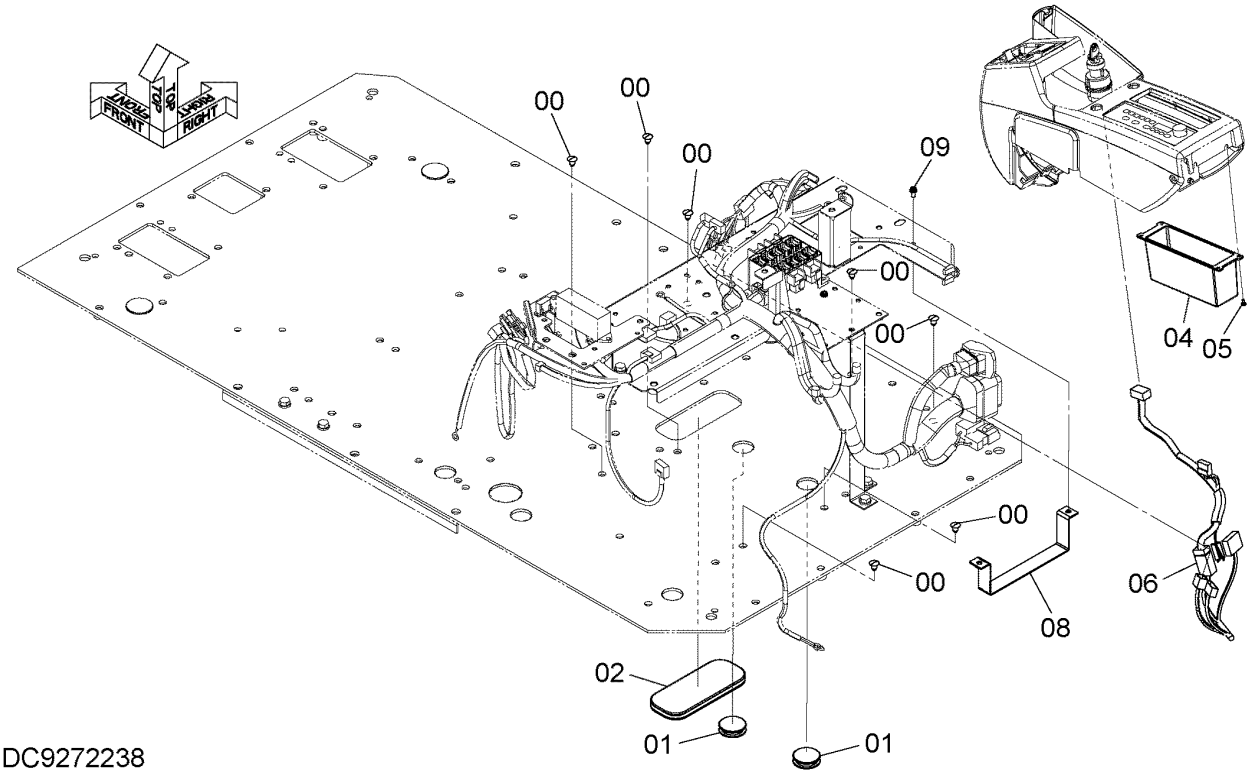

DC9272238

ITEM 符号	PART NO. 部品番号	PART NAME	部 品 名	Q'TY 数量	S.C サービス コード	SERIAL NO. 適用号機	ICA 互換性	REPLACEABLE PART 代替部品 PART NO. 部品番号	REPLACEABLE PART 代替部品 Q'TY 数量
00	4280359	CLIP	ｸﾘｯﾌﾟ	7					
01	4288445	BUSHING;RUBBER	ﾌﾞｯｼﾝｸﾞ;ﾗﾊﾞｰ	2					
02	2046332	BUSHING;RUBBER	ﾌﾞｯｼﾝｸﾞ;ﾗﾊﾞｰ	1					
04	3090025	POCKET	ﾎﾟｹｯﾄ	1					
05	4361800	SCREW;TAPPING	ｽｸﾘｭ;ﾀｯﾋﾟﾝｸﾞ	4					
06	2053970	HARNESS;WIRE	ﾊｰﾈｽ;ﾜｲﾔ	1					
08	8107737	BRACKET	ﾌﾞﾗｹｯﾄ	1					
09	J460616	SCREW;SEMS	ｽｸﾘｭ;ｾﾑｽ	2					

HEATER PIPING
温水配管

Applicable Model (適用機種): -
Mark(記号): -
Serial No.(適用号機):<200><210><H><K><LCN><N>:200001-,
<210_EU><LCN_EU><N_EU>:600001-

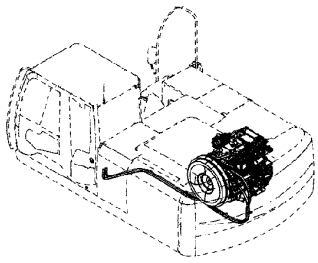

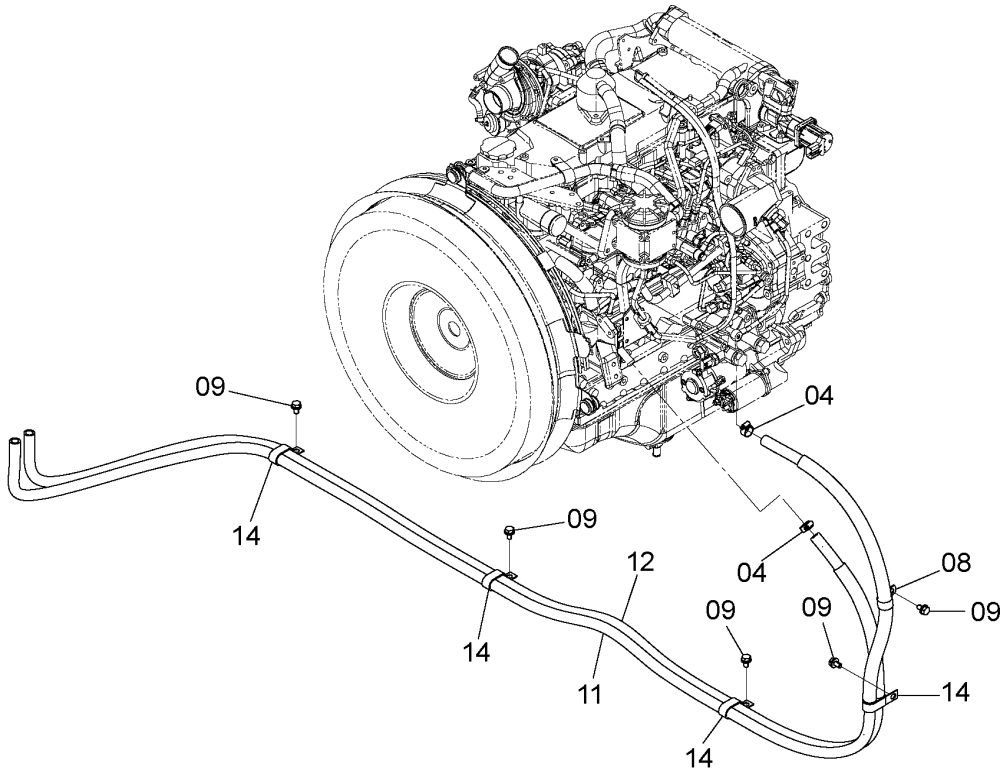

9243059A

ITEM 符号	PART NO. 部品番号	PART NAME	部 品 名	Q'TY 数量	S.C サービスコード	SERIAL NO. 適用号機	ICA 互換性	REPLACEABLE PART 代替部品 PART NO. 部品番号	REPLACEABLE PART 代替部品 Q'TY 数量
04	4514699	CLAMP;HOSE	ｸﾗﾝﾌﾟ;ﾎｰｽ	2					
08	4192035	CLIP	ｸﾘｯﾌﾟ	1					
09	J271020	BOLT;SEMS	ﾎﾞﾙﾄ;ｾﾑｽ	5	D				
09A	J901020	* BOLT	* ﾎﾞﾙﾄ	1					
09B	J222010	* WASHER	* ﾜｯｼｬ	1					
11	9258993	HOSE;WATER	ﾎｰｽ;ｳｫｰﾀ	1					
11A	4374370	* HOSE;WATER	* ﾎｰｽ;ｳｫｰﾀ	1					
11B	4648206	* TUBE (RED)	* ﾁｭｰﾌﾞ (赤)	1					
12	9262704	HOSE;WATER	ﾎｰｽ;ｳｫｰﾀ	1					
12A	4369308	* HOSE;WATER	* ﾎｰｽ;ｳｫｰﾀ	1					
12B	4648207	* TUBE (BLACK)	* ﾁｭｰﾌﾞ (黒)	1					
14	4192034	CLIP	ｸﾘｯﾌﾟ	4					

M E M O

HEATER
ヒータ

Applicable Model (適用機種): -
Mark(記号): -
Serial No.(適用号機):<200><210><H><K><LCN><N>:200001-,
<210_EU><LCN_EU><N_EU>:600001-

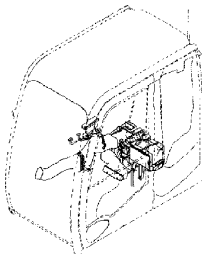

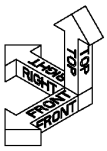

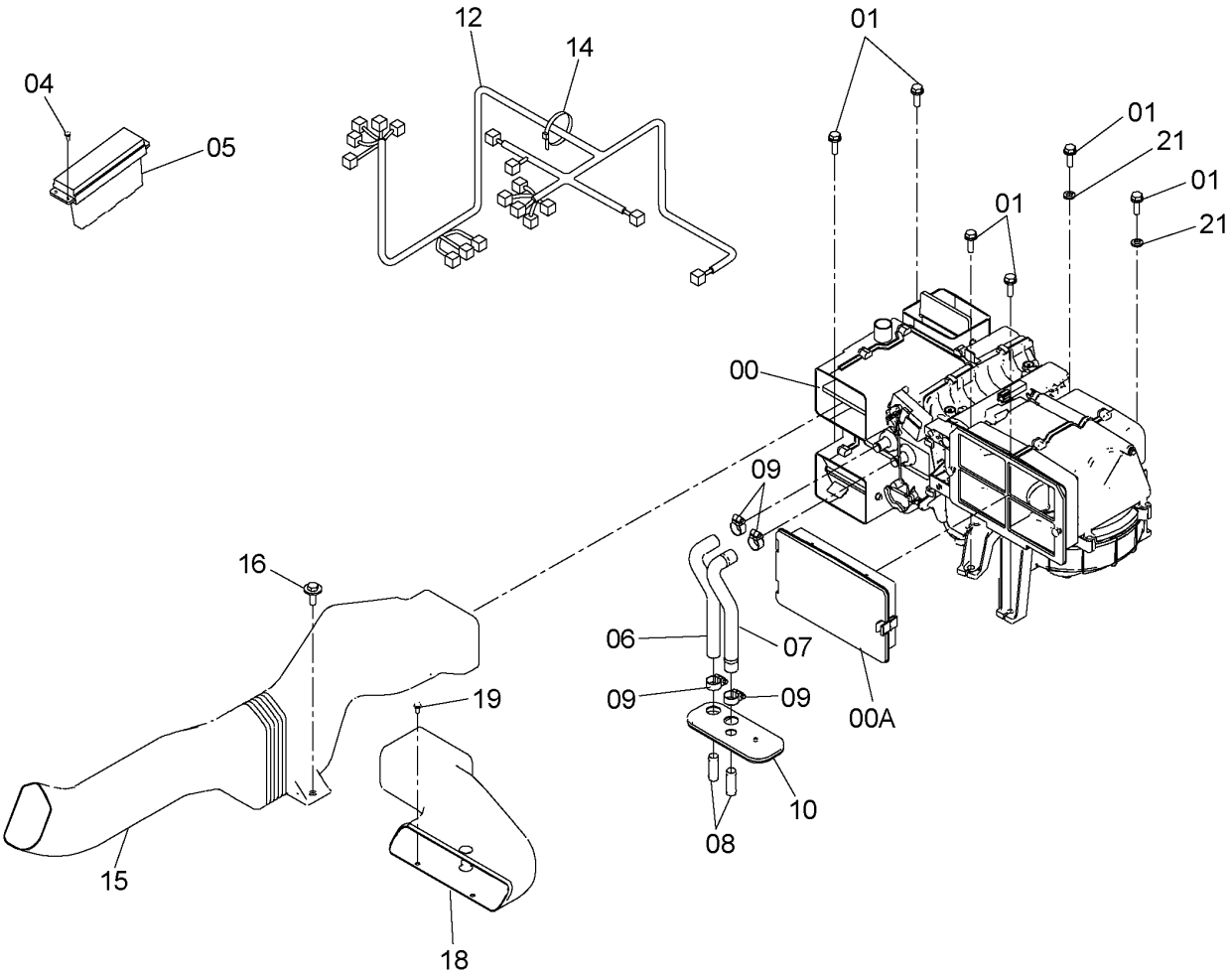

DC9270187A

HEATER
ヒータ

Applicable Model (適用機種): -
Mark(記号): -
Serial No.(適用号機):<200><210><H><K><LCN><N>:200001-, <210_EU><LCN_EU><N_EU>:600001-

ITEM 符号	PART NO. 部品番号	PART NAME	部 品 名	Q'TY 数量	S.C サービスコード	SERIAL NO. 適用号機	ICA 互換性	REPLACEABLE PART 代替部品 PART NO. 部品番号	REPLACEABLE PART 代替部品 Q'TY 数量
00	4653749	HEATER	ヒータ	1					
00A	4643580	* FILTER	* フィルタ	1					
01	J271035	BOLT;SEMS	ボルト;セムス	6	D				
01A	J901035	* BOLT	* ボルト	1					
01B	J222010	* WASHER	* ワッシャ	1					
04	J460516	SCREW;SEMS	スクリュ;セムス	4					
05	4450708	CONTROLLER	コントローラ	1		-D08/02	I	4692240	1
05	4692240	CONTROLLER	コントローラ	1		D08/03-			
06	4430872	HOSE;WATER	ホース;ウォータ	1					
07	4430873	HOSE;WATER	ホース;ウォータ	1					
08	4347396	JOINT;PIPE	ジョイント;パイプ	2					
09	4514699	CLAMP;HOSE	クランプ;ホース	4					
10	2052064	BUSHING;RUBBER	ブッシング;ラバー	1					
12	1032763	HARNESS;WIRE	ハーネス;ワイヤ	1					
14	4475769	CLIP	クリップ	1					
15	4636094	DUCT	ダクト	1					
16	J281035	BOLT;SEMS	ボルト;セムス	1	D				
16A	J901035	* BOLT	* ボルト	1					
16B	4486055	* WASHER	* ワッシャ	1					
18	4636096	DUCT	ダクト	1					
19	J460616	SCREW;SEMS	スクリュ;セムス	2					
21	J222010	WASHER	ワッシャ	2					

DUCT
ダクト

Applicable Model (適用機種): -
Mark(記号): -
Serial No.(適用号機):<200><210><H><K><LCN><N>:200001-,
<210_EU><LCN_EU><N_EU>:600001-

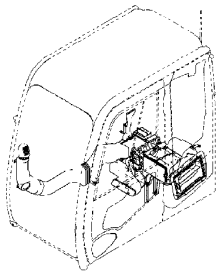

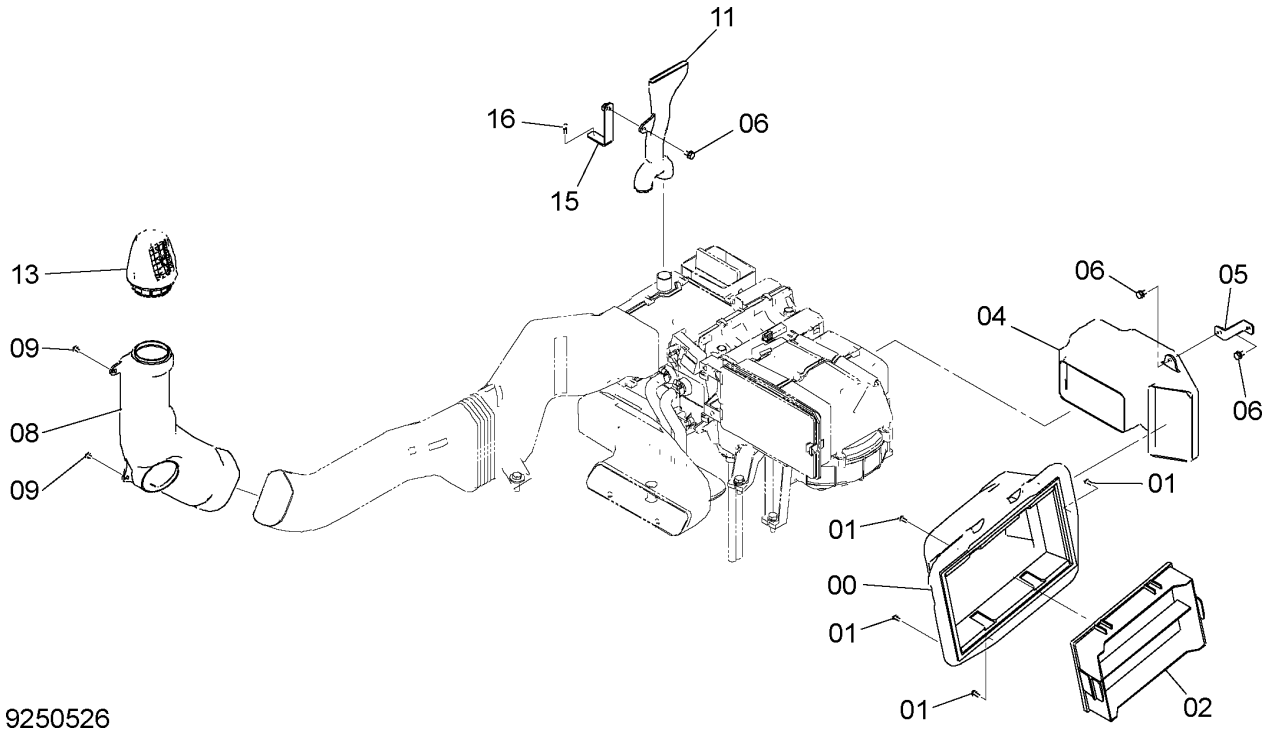

ITEM 符号	PART NO. 部品番号	PART NAME	部 品 名	Q'TY 数量	S.C サービスコード	SERIAL NO. 適用号機	ICA 互換性	REPLACEABLE PART 代替部品 PART NO. 部品番号	REPLACEABLE PART 代替部品 Q'TY 数量
00	4640506	DUCT	ﾀﾞｸﾄ	1					
01	J460616	SCREW;SEMS	ｽｸﾘｭ;ｾﾑｽ	7					
02	4632689	FILTER	ﾌｨﾙﾀ	1					
04	4636097	DUCT	ﾀﾞｸﾄ	1					
05	8100576	BRACKET	ﾌﾞﾗｹｯﾄ	1					
06	J260816	BOLT;SEMS	ﾎﾞﾙﾄ;ｾﾑｽ	3	D				
06A	J900816	* BOLT	* ﾎﾞﾙﾄ	1					
06B	A590108	* WASHER;PLANE	* ﾜｯｼｬ;ﾌﾟﾚｰﾝ	1					
08	4636095	DUCT	ﾀﾞｸﾄ	1					
09	4444700	SCREW;TAPPING	ｽｸﾘｭ;ﾀｯﾋﾟﾝｸﾞ	2					
11	4636098	DUCT	ﾀﾞｸﾄ	1					
13	4631375	DUCT	ﾀﾞｸﾄ	1					
15	9764263	BRACKET	ﾌﾞﾗｹｯﾄ	1					
16	J460620	SCREW;SEMS	ｽｸﾘｭ;ｾﾑｽ	2					

M E M O

REAR BOX (AIR-CON.,HEATER)
リアボックス（エアコン、ヒータ）

Applicable Model (適用機種): -
Mark(記号): -
Serial No.(適用号機):<200><210><H><K><LCN><N>:200001-,
<210_EU><LCN_EU><N_EU>:600001-

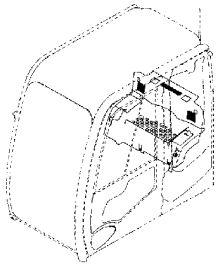

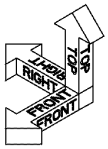

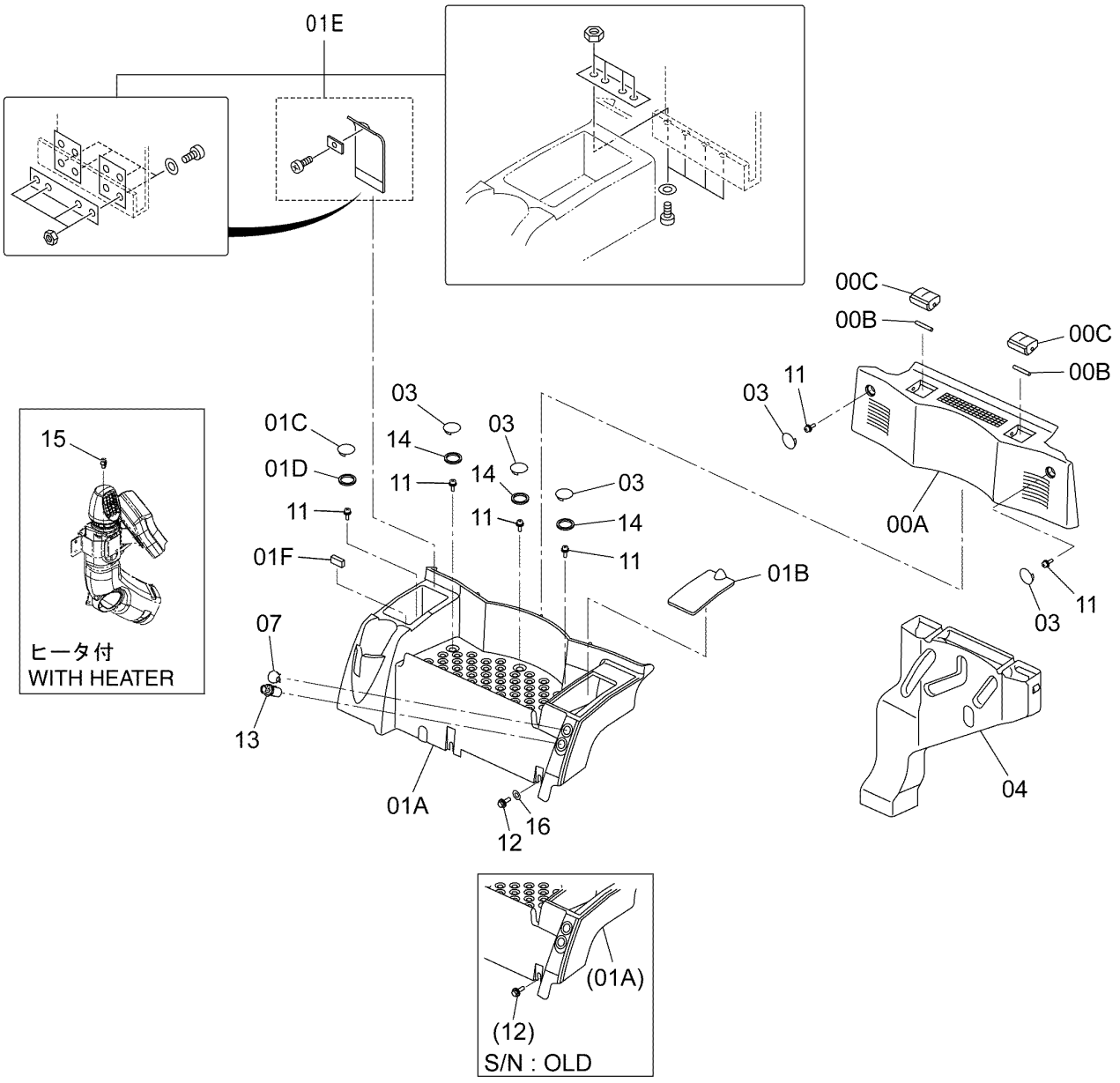

DC9251903B

REAR BOX (AIR-CON.,HEATER)
リアボックス（エアコン、ヒータ）

Applicable Model (適用機種): -
Mark(記号): -
Serial No.(適用号機):<200><210><H><K><LCN><N>:200001-, <210_EU><LCN_EU><N_EU>:600001-

ITEM 符号	PART NO. 部品番号	PART NAME	部 品 名	Q'TY 数量	S.C サービスコード	SERIAL NO. 適用号機	ICA 互換性	REPLACEABLE PART 代替部品 PART NO. 部品番号	REPLACEABLE PART 代替部品 Q'TY 数量
00	4648101	COVER	カバー	1					
00A	4667711	* TRAY	* トレイ	1					
00B	4667713	* SHAFT	* シャフト	2					
00C	4458236	* LOUVER	* ルーバ	2					
01	4648100	TRAY	トレイ	1					
01A	4667705	* TRAY	* トレイ	1					
01B	4667706	* COVER	* カバー	1					
01C	4667707	* COVER	* カバー	1					
01D	4458234	* SEAL	* シール	1					
01E	4667708	* COVER	* カバー	1					
01F	4458229	* MAGNET	* マグネット	1					
03	4648102	CAP	キャップ	5					
04	4636099	DUCT	ダクト	1					
07	4447072	BUSHING;RUBBER	ブッシング;ラバー	1					
11	J460820	SCREW;SEMS	スクリュ;セムス	6					
12	J260820	BOLT;SEMS	ボルト;セムス	1	D				
12A	J900820	* BOLT	* ボルト	1					
12B	A590108	* WASHER;PLANE	* ワッシャ;プレーン	1					
13	4653906	LIGHTER	ライター	1					
14	4656300	RUBBER	ラバー	3					
15	4209296	BUSHING;RUBBER (WITH HEATER)	ブッシング;ラバー (ヒータ付)	1					
16	4343991	WASHER	ワッシャ	1		D12/09-			

REAR BOX (AIR-CON.+12V POWER SUPPLY)
リアボックス（エアコン+12V電源）

Applicable Model (適用機種): -
Mark(記号): -
Serial No.(適用号機):<200><210><H><K><LCN><N>:200001-,
<210_EU><LCN_EU><N_EU>:600001-

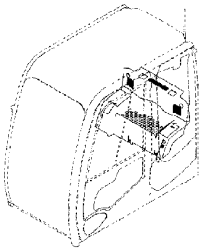

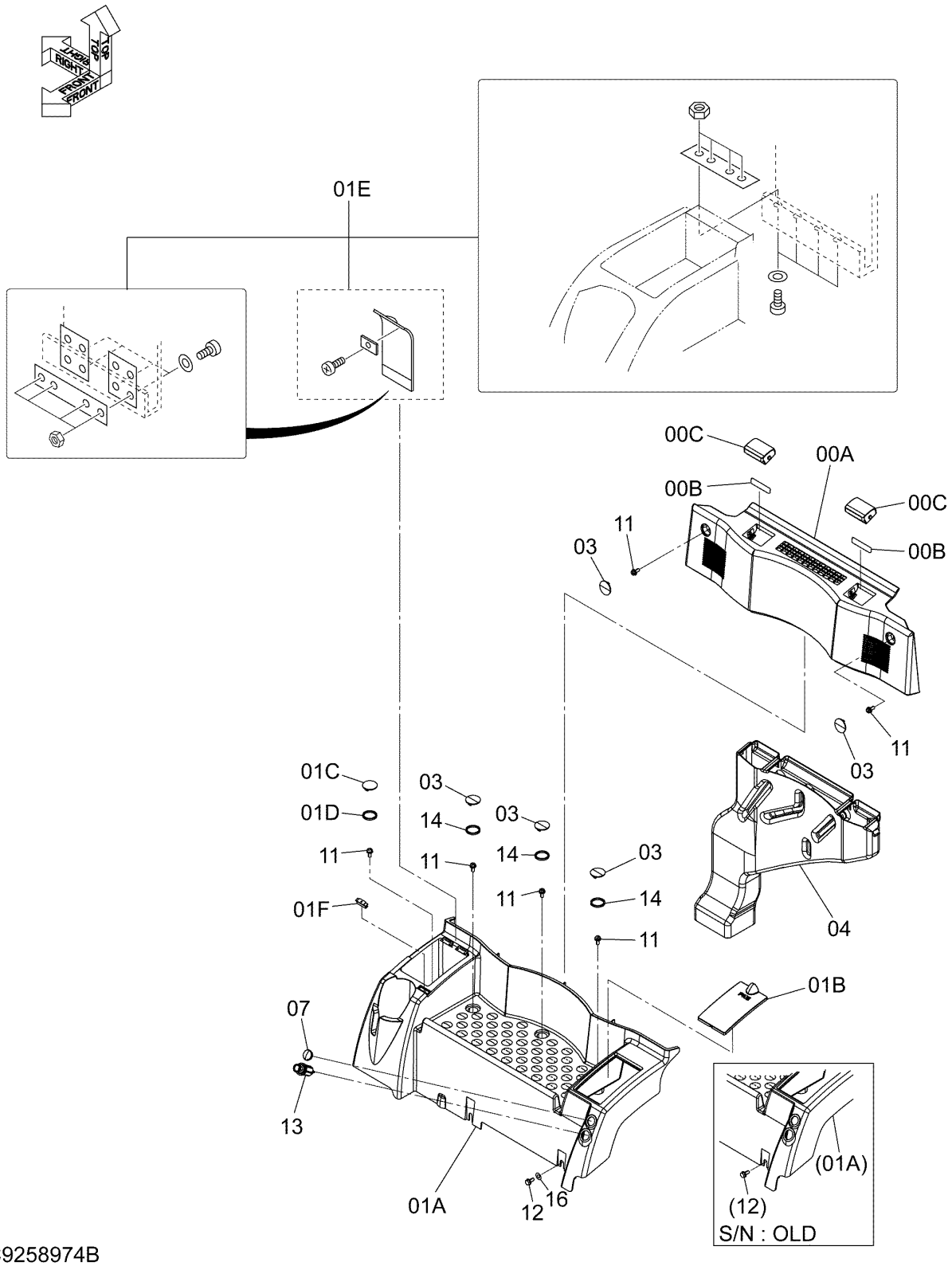

DC9258974B

REAR BOX (AIR-CON.+12V POWER SUPPLY)
リアボックス (エアコン+12V電源)

Applicable Model (適用機種): -
Mark(記号): -
Serial No.(適用号機):<200><210><H><K><LCN><N>:200001-, <210_EU><LCN_EU><N_EU>:600001-

ITEM 符号	PART NO. 部品番号	PART NAME	部 品 名	Q'TY 数量	S.C サービスコード	SERIAL NO. 適用号機	ICA 互換性	REPLACEABLE PART 代替部品 PART NO. 部品番号	REPLACEABLE PART 代替部品 Q'TY 数量
00	4648101	COVER	カバー	1					
00A	4667711	* TRAY	* トレイ	1					
00B	4667713	* SHAFT	* シャフト	2					
00C	4458236	* LOUVER	* ルーバ	2					
01	4648100	TRAY	トレイ	1					
01A	4667705	* TRAY	* トレイ	1					
01B	4667706	* COVER	* カバー	1					
01C	4667707	* COVER	* カバー	1					
01D	4458234	* SEAL	* シール	1					
01E	4667708	* COVER	* カバー	1					
01F	4458229	* MAGNET	* マグネット	1					
03	4648102	CAP	キャップ	5					
04	4636099	DUCT	ダクト	1					
07	4432965	SOCKET	ソケット	1					
11	J460820	SCREW;SEMS	スクリュ;セムス	6					
12	J260820	BOLT;SEMS	ボルト;セムス	1	D				
12A	J900820	* BOLT	* ボルト	1					
12B	A590108	* WASHER;PLANE	* ワッシャ;プレーン	1					
13	4653906	LIGHTER	ライター	1					
14	4656300	RUBBER	ラバー	3					
16	4343991	WASHER	ワッシャ	1		D12/10-			

POWER UNIT (12V)
電源ユニット (12V)

Applicable Model (適用機種): -
Mark(記号): -
Serial No.(適用号機):<200><210><H><K><LCN><N>:200001-,
<210_EU><LCN_EU><N_EU>:600001-

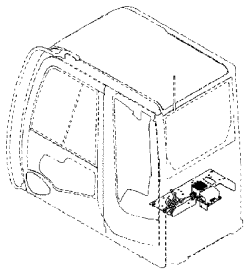

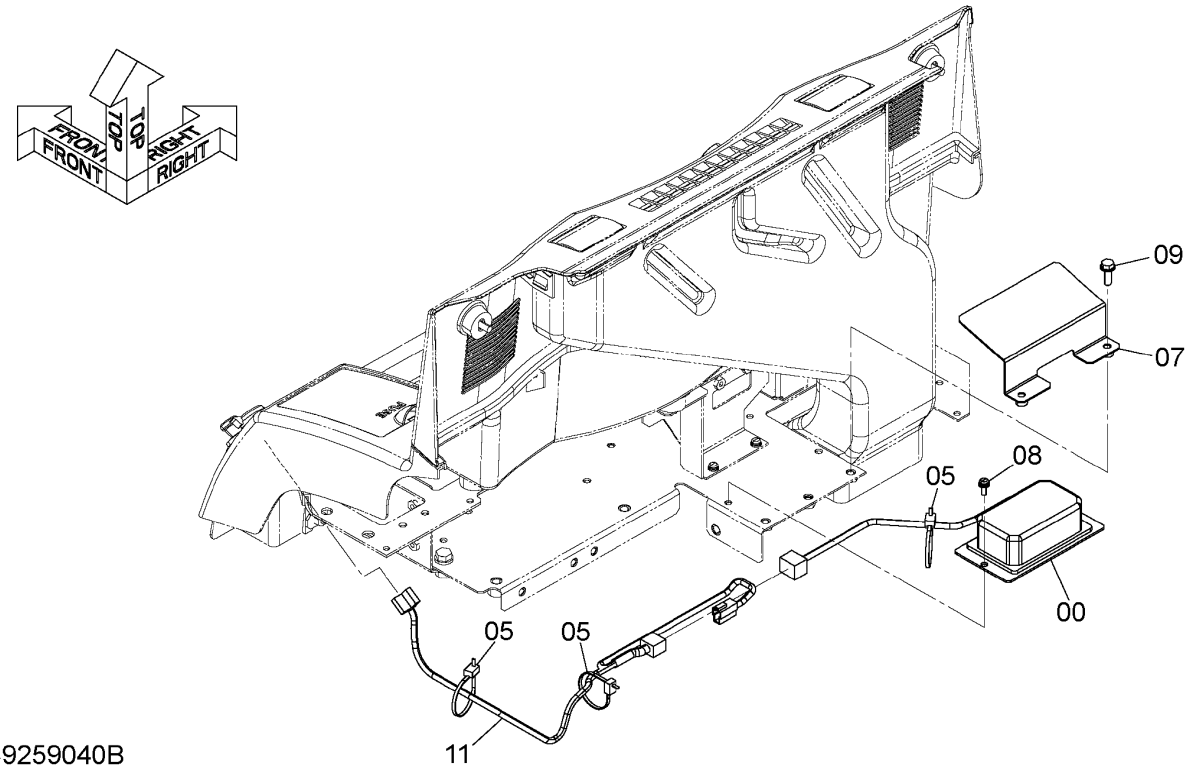

DC9259040B

ITEM 符号	PART NO. 部品番号	PART NAME	部 品 名	Q'TY 数量	S.C サービス コード	SERIAL NO. 適用号機	ICA 互換性	REPLACEABLE PART 代替部品 PART NO. 部品番号	REPLACEABLE PART 代替部品 Q'TY 数量
00	4450008	UNIT;POWER	ユニット;パワー	1					
05	4055312	CLIP;BAND	クリップ;バンド	3					
07	8103829	COVER	カバー	1					
08	J460616	SCREW;SEMS	スクリュ;セムス	2					
09	J260825	BOLT;SEMS	ボルト;セムス	2	D				
09A	J900825	* BOLT	* ボルト	1					
09B	A590108	* WASHER;PLANE	* ワッシャ;プレーン	1					
11	3105989	HARNESS;WIRE	ハーネス;ワイヤ	1					

POWER UNIT (12V)(KIT)
電源ユニット (12V)(キット)

Applicable Model (適用機種): -
Mark(記号): -
Serial No.(適用号機):<200><210><H><K><LCN><N>:200001-,
<210_EU><LCN_EU><N_EU>:600001-

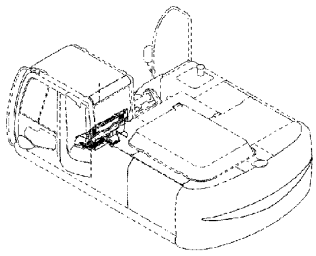

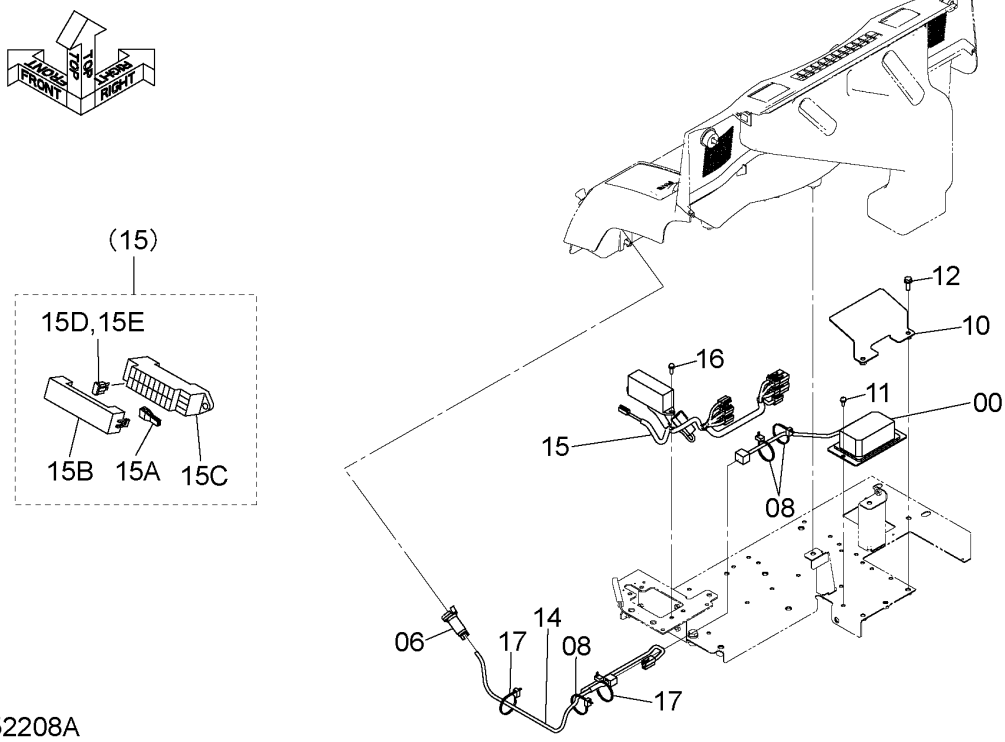

DC9252208A

ITEM 符号	PART NO. 部品番号	PART NAME	部 品 名	Q'TY 数量	S.C サービスコード	SERIAL NO. 適用号機	ICA 互換性	REPLACEABLE PART 代替部品 PART NO. 部品番号	REPLACEABLE PART 代替部品 Q'TY 数量
00	4450008	UNIT;POWER	ユニット;パワー	1					
06	4432965	SOCKET	ソケット	1					
08	4055312	CLIP;BAND	クリップ;バンド	3					
10	8103829	COVER	カバー	1					
11	J460616	SCREW;SEMS	スクリュ;セムス	2					
12	J260825	BOLT;SEMS	ボルト;セムス	2	D				
12A	J900825	* BOLT	* ボルト	1					
12B	A590108	* WASHER;PLANE	* ワッシャ;プレーン	1					
14	3105989	HARNESS;WIRE	ハーネス;ワイヤ	1					
15	2053073	HARNESS;WIRE	ハーネス;ワイヤ	1					
15A	4456735	* BOX;FUSE	* ボックス;ヒューズ	1					
15B	4648537	* COVER	* カバー	1					
15C	4436737	* PULLER	* プーラ	1					
15D	4428910	* FUSE (5A)	* ヒューズ (5A)	10					
15E	4428911	* FUSE (10A)	* ヒューズ (10A)	7					
16	J460620	SCREW;SEMS	スクリュ;セムス	2					
17	4055312	CLIP;BAND	クリップ;バンド	2					

CAB
キャブ

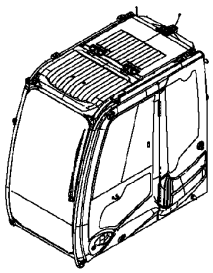

Applicable Model (適用機種): -
Mark(記号): -
Serial No.(適用号機):<200><210><H><K><LCN><N>:200001-, <210_EU><LCN_EU><N_EU>:600001-

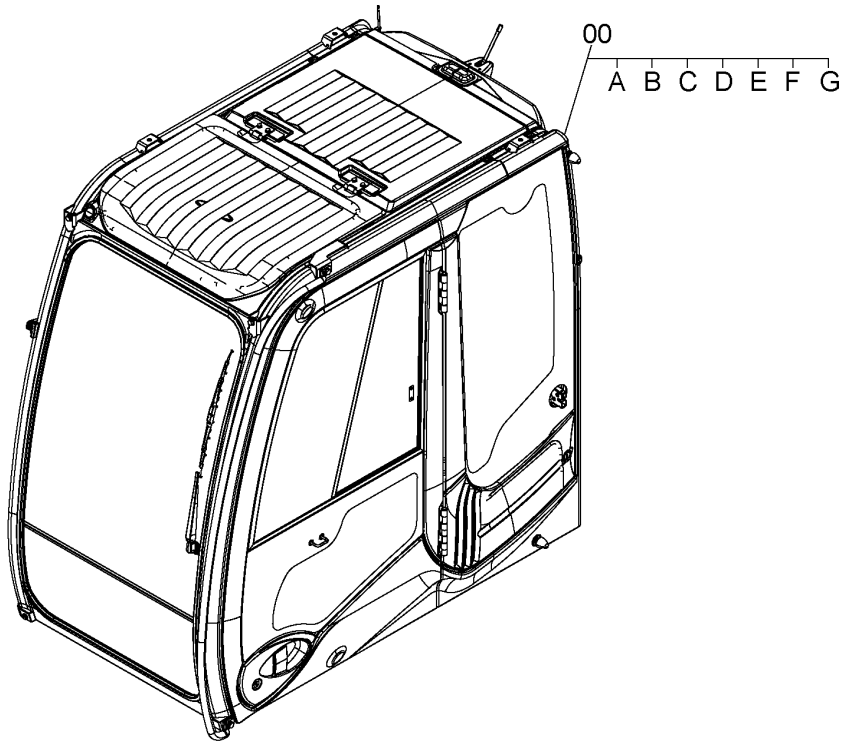

4665245

CAB
キャブ

Applicable Model (適用機種): -
Mark(記号): -
Serial No.(適用号機):<200><210><H><K><LCN><N>:200001-, <210_EU><LCN_EU><N_EU>:600001-

ITEM 符号	PART NO. 部品番号	PART NAME	部 品 名	Q'TY 数量	S.C サービス コード	SERIAL NO. 適用号機	ICA 互換性	REPLACEABLE PART 代替部品 PART NO. 部品番号	REPLACEABLE PART 代替部品 Q'TY 数量
00	4665245	CAB	ｷｬﾌﾞ	1					
00A	+++++++	* CAB (1) <for details see "CAB (1)"> <詳細は "ｷｬﾌﾞ (1)" 参照>	* ｷｬﾌﾞ (1)	1					
00B	+++++++	* CAB (2) <for details see "CAB (2)"> <詳細は "ｷｬﾌﾞ (2)" 参照>	* ｷｬﾌﾞ (2)	1					
00C	+++++++	* CAB (3) <for details see "CAB (3)"> <詳細は "ｷｬﾌﾞ (3)" 参照>	* ｷｬﾌﾞ (3)	1					
00D	+++++++	* CAB (4) <for details see "CAB (4)"> <詳細は "ｷｬﾌﾞ (4)" 参照>	* ｷｬﾌﾞ (4)	1					
00E	+++++++	* CAB (5) <for details see "CAB (5)"> <詳細は "ｷｬﾌﾞ (5)" 参照>	* ｷｬﾌﾞ (5)	1					
00F	+++++++	* CAB (6) <for details see "CAB (6)"> <詳細は "ｷｬﾌﾞ (6)" 参照>	* ｷｬﾌﾞ (6)	1					
00G	+++++++	* CAB (7) <for details see "CAB (7)"> <詳細は "ｷｬﾌﾞ (7)" 参照>	* ｷｬﾌﾞ (7)	1					

CAB (1)
キャブ (1)

Applicable Model (適用機種): -
Mark(記号): -
Serial No.(適用号機):<200><210><H><K><LCN><N>:200001-, <210_EU><LCN_EU><N_EU>:600001-

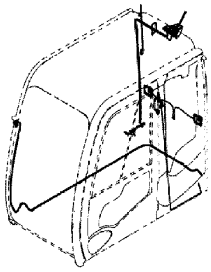

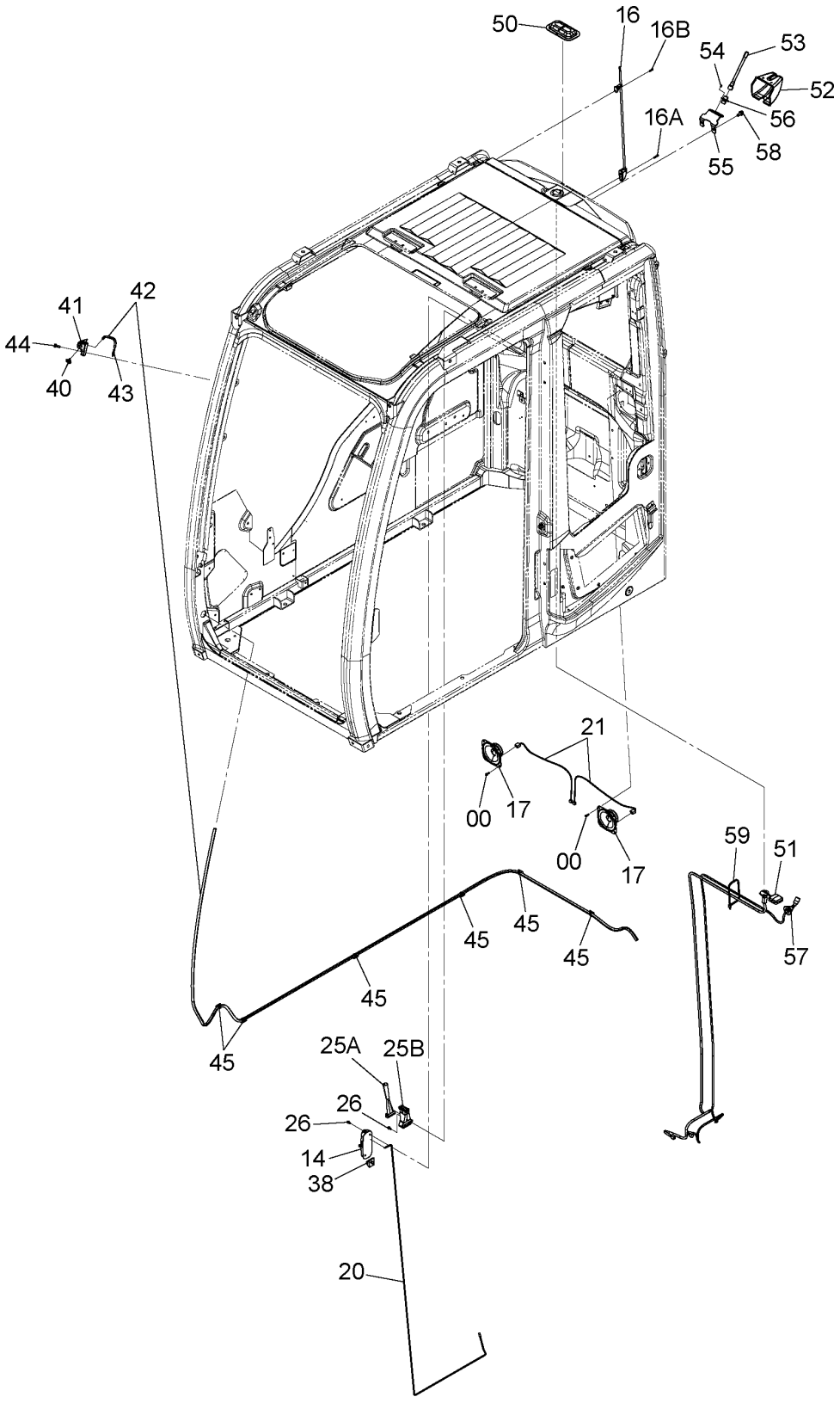

4665245_1

CAB (1)
キャブ (1)

Applicable Model (適用機種): -
Mark(記号): -
Serial No.(適用号機):<200><210><H><K><LCN><N>:200001-, <210_EU><LCN_EU><N_EU>:600001-

ITEM 符号	PART NO. 部品番号	PART NAME	部 品 名	Q'TY 数量	S.C サービスコード	SERIAL NO. 適用号機	ICA 互換性	REPLACEABLE PART 代替部品 PART NO. 部品番号	REPLACEABLE PART 代替部品 Q'TY 数量
00	4456427	SCREW;SEMS	スクリュ;セムス	8					
14	4187082	LAMP;ROOM	ランプ;ルーム	1					
14A	4187083	* BULB	* バルブ	1					
16	4658092	ANTENNA	アンテナ	1					
16A	4210412	* SCREW	* スクリュ	1					
16B	4210413	* SCREW	* スクリュ	1					
17	4361302	SPEAKER	スピーカ	2					
20	4658093	HARNESS;WIRE	ハーネス;ワイヤ	1					
21	4369547	HARNESS	ハーネス	2					
25	+++++++	HAMMER ASSY	ハンマアッセン	1	D				
25A	4362700	* HAMMER	* ハンマ	1					
25B	2038764	* BRACKET	* ブラケット	1					
26	4456428	SCREW;SEMS	スクリュ;セムス	4					
38	4662756	HANGER	ハンガ	1					
40	4464394	NOZZLE	ノズル	1					
41	4662759	ADAPTER	アダプタ	1					
42	4369549	HOSE	ホース	1					
43	4367481	VALVE	バルブ;チエツク	1					
44	4658095	BOLT;SEMS	ボルト;セムス	1					
45	4662758	CLIP	クリツプ	6					
50	4662370	COVER	カバー	1					
51	4662375	ANTENNA	アンテナ	1					
52	4662371	COVER	カバー	1					
53	4662372	ANTENNA	アンテナ	1					
54	4662377	SCREW;SEMS	スクリュ;セムス	4					
55	4662376	BRACKET	ブラケット	1					
56	4662373	CONNECTOR	コネクタ	1					
57	4662374	CABLE	ケーブル	1					
58	4464320	BOLT;SEMS	ボルト;セムス	1					
59	4662378	CLIP;BAND	クリツプ;バンド	1					

CAB (2)
キャブ (2)

Applicable Model (適用機種): -
Mark(記号): -
Serial No.(適用号機):<200><210><H><K><LCN><N>:200001-, <210_EU><LCN_EU><N_EU>:600001-

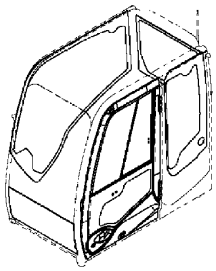

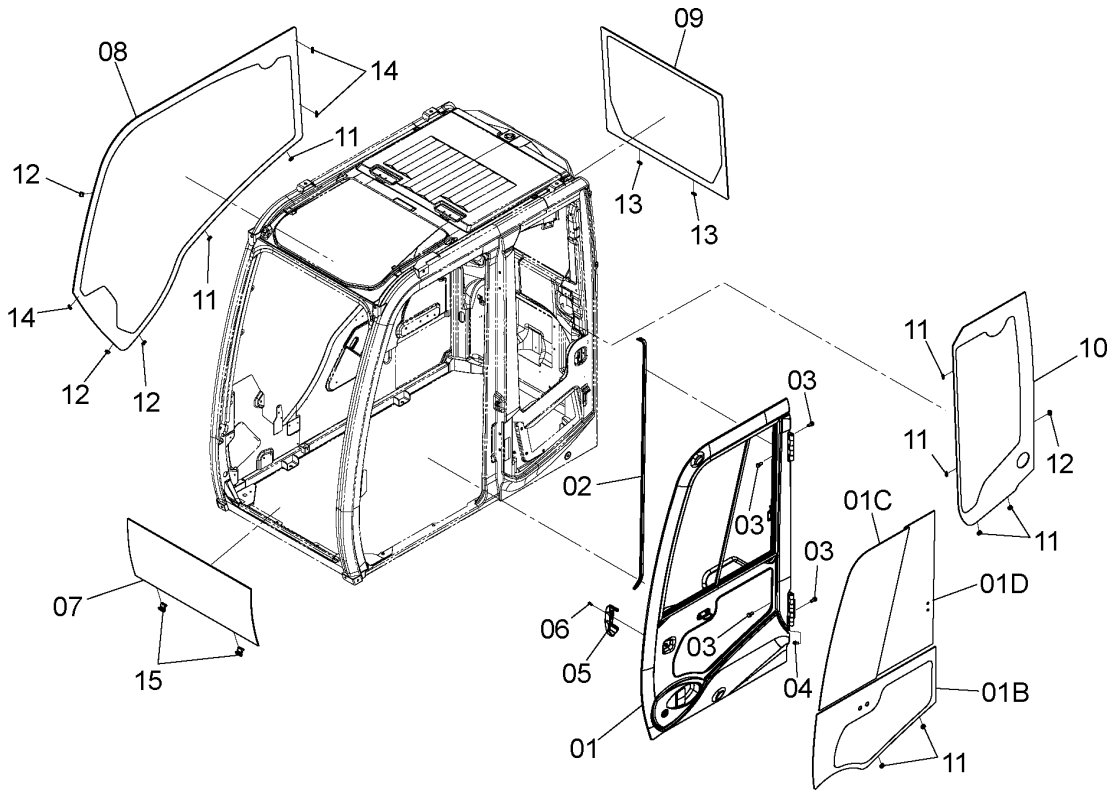

4665245_2

CAB (2)
キャブ (2)

Applicable Model (適用機種): -
Mark(記号): -
Serial No.(適用号機):<200><210><H><K><LCN><N>:200001-, <210_EU><LCN_EU><N_EU>:600001-

ITEM 符号	PART NO. 部品番号	PART NAME	部 品 名	Q'TY 数量	S.C サービス コード	SERIAL NO. 適用号機	ICA 互換性	REPLACEABLE PART 代替部品 PART NO. 部品番号	REPLACEABLE PART 代替部品 Q'TY 数量
01	4651652	DOOR ASS'Y	ドアアッシ	1					
01A	+++++++	* DOOR <for details see "DOOR"> <詳細は "ドア" 参照>	* ドア	1	D				
01B	4651658	* GLASS	* ガラス;ドア	1					
01C	4651659	* GLASS	* ガラス;サッシ	1					
01D	4651660	* GLASS	* ガラス;サッシ	1					
02	4662747	RUBBER	ラバー	1					
03	4411829	BOLT;SEMS	ボルト;セムス	8					
04	4658110	BOLT;SEMS	ボルト;セムス	2					
05	4662750	COVER	カバー	1					
06	4485892	SCREW;SEMS	スクリュ;セムス	2					
07	4651654	GLASS	ガラス	1					
07	4701044	GLASS (POLYCARBONATE)	ガラス (ポリカーボネート)	1					
08	4651655	GLASS	ガラス	1					
09	4651656	GLASS	ガラス	1					
10	4651657	GLASS	ガラス	1					
11	4659592	SPACER	スペーサ	8					
12	4659593	SPACER	スペーサ	4					
13	4659594	SPACER	スペーサ	2					
14	4659595	SPACER	スペーサ	5					
15	4662735	SPACER	スペーサ	2					

DOOR
ドア

Applicable Model (適用機種): -
Mark(記号): -
Serial No.(適用号機):<200><210><H><K><LCN><N>:200001-,
<210_EU><LCN_EU><N_EU>:600001-

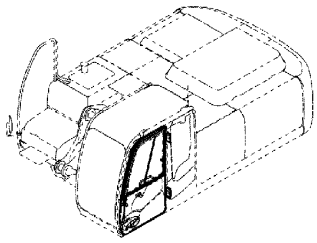

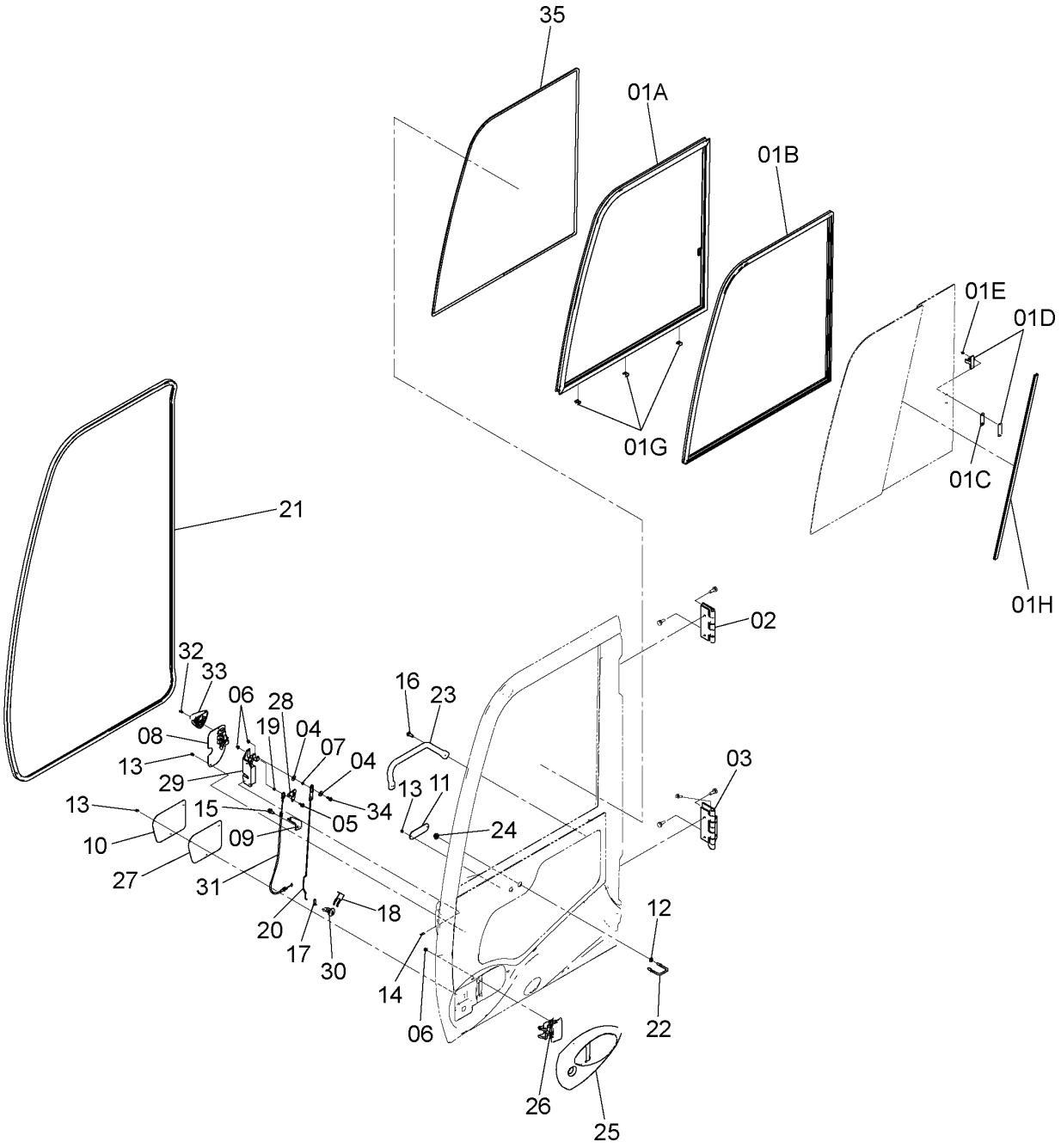

4651652A

DOOR
ドア

Applicable Model (適用機種): -
Mark(記号): -
Serial No.(適用号機):<200><210><H><K><LCN><N>:200001-, <210_EU><LCN_EU><N_EU>:600001-

ITEM 符号	PART NO. 部品番号	PART NAME	部 品 名	Q'TY 数量	S.C サービスコード	SERIAL NO. 適用号機	ICA 互換性	REPLACEABLE PART 代替部品 PART NO. 部品番号	REPLACEABLE PART 代替部品 Q'TY 数量
01	4665566	SASH	サッシ	1					
01A	4665561	* FRAME;WINDOW	* フレーム;ウィンドウ	1					
01B	4665562	* BRACKET	* ブラケット	1					
01C	4372093	* SPACER	* スペーサ	1					
01D	4369653	* LOCK;ASSY	* ロック;アッシ	1					
01E	4607512	* SCREW;SEMS	* スクリュ;セムス	2					
01G	4411682	* RUBBER	* ラバー	3					
01H	4665563	* SEAL	* シール	1					
02	4665496	HINGE;DOOR	ヒンジ;ドア	1					
03	4665497	HINGE;DOOR	ヒンジ;ドア	1					
04	4662770	WASHER	ワッシャ	2					
05	4662730	BOLT;SEMS	ボルト;セムス	1					
06	4608999	NUT	ナット	4					
07	4665508	SPACER	スペーサ	1					
08	4665489	HANDLE;INNER	ハンドル;インナ	1					
09	4665502	BRACKET	ブラケット	1					
10	4665500	COVER	カバー	1					
11	4665501	COVER	カバー	1					
12	A590108	WASHER;PLANE	ワッシャ;プレーン	2		-D07/08	Y	J250008	2
12	J250008	WASHER;PLANE	ワッシャ;プレーン	2		D07/09-			
13	4456428	SCREW;SEMS	スクリュ;セムス	8		-D07/08	Y	4706566	8
13	4706566	SCREW	スクリュ	8		D07/09-			
14	4665506	SCREW;SEMS	スクリュ;セムス	3					
15	4444669	SCREW;SEMS	スクリュ;セムス	1					
16	4665505	SCREW;SEMS	スクリュ;セムス	2					
17	4444664	HOLDER	ホルダ	1					
18	4372091	CLIP	クリップ	1					
19	4665494	SPACER	スペーサ	1					
20	4665492	ROD	ロッド	1					
21	4665504	BUSHING;SEAL	ブッシング;シール	1					
22	4665495	BOLT;U	ボルト;U	1					
23	4665498	HANDLE;DOOR	ハンドル;ドア	1					
24	4603012	NUT;SPECIAL	ナット;スペシャル	2					
25	4665488	COVER	カバー	1					
26	4369645	HANDLE;OUTER	ハンドル;アウタ	1					
27	4665503	SEAL	シール	1					
28	4665499	BRACKET	ブラケット	1					
29	4461933	LOCK;DOOR	ロック;ドア	1					
30	4665491	KEY	キー	1					
31	4665493	WIRE	ワイヤ	1					
32	4662252	SCREW;SEMS	スクリュ;セムス	1					
33	4665490	GRIP	グリップ	1					
34	4658095	BOLT;SEMS	ボルト;セムス	1					
35	4665634	BUSHING	ブッシング	1					

CAB (3)
キャブ (3)

Applicable Model (適用機種): -
Mark(記号): -
Serial No.(適用号機):<200><210><H><K><LCN><N>:200001-, <210_EU><LCN_EU><N_EU>:600001-

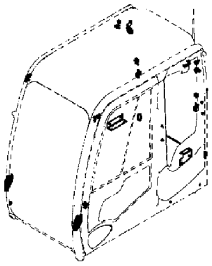

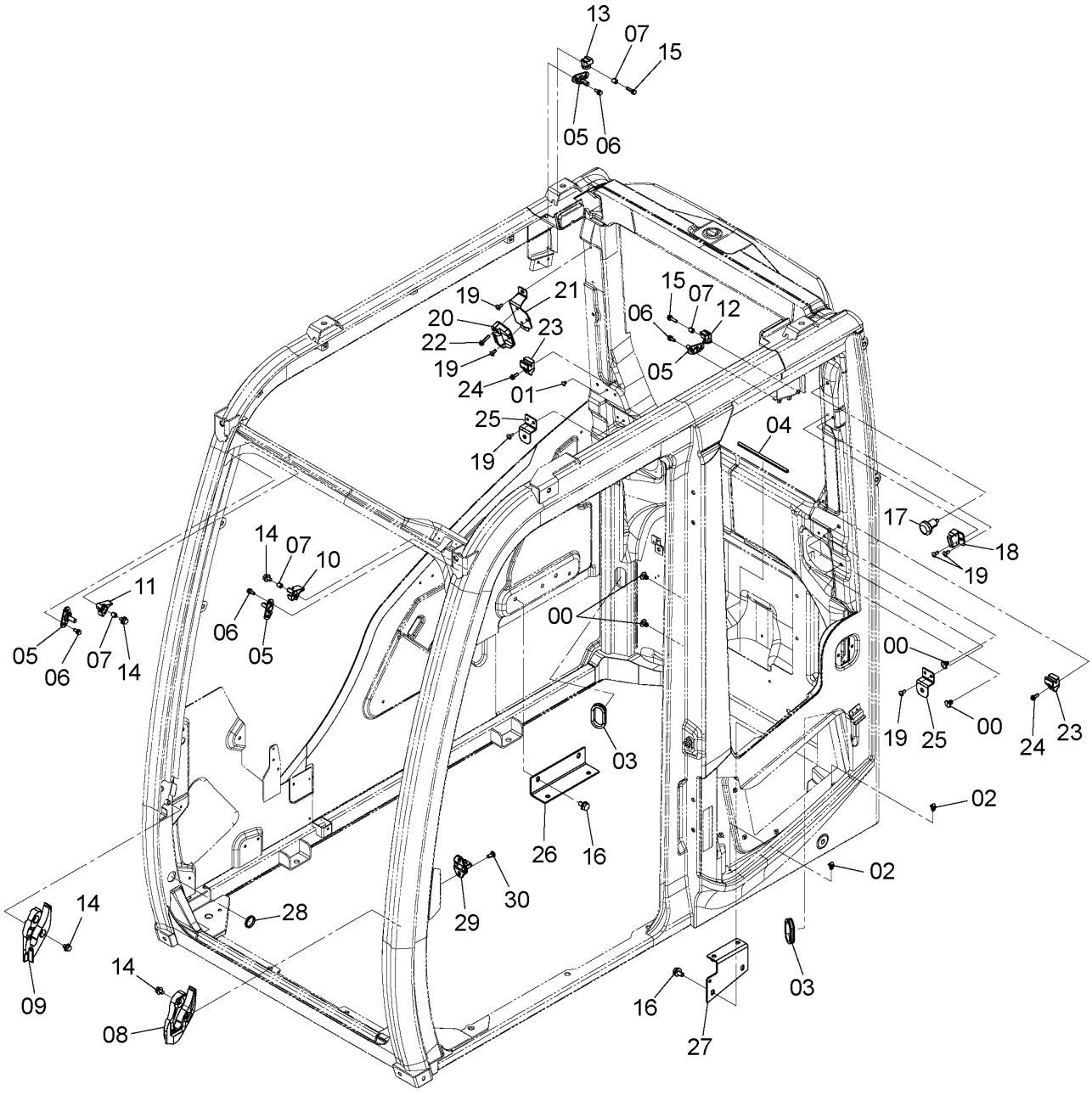

4665245_3

CAB (3)
キャブ (3)

Applicable Model (適用機種): -
Mark(記号): -
Serial No.(適用号機):<200><210><H><K><LCN><N>:200001-, <210_EU><LCN_EU><N_EU>:600001-

ITEM 符号	PART NO. 部品番号	PART NAME	部 品 名	Q'TY 数量	S.C サービスコード	SERIAL NO. 適用号機	ICA 互換性	REPLACEABLE PART 代替部品 PART NO. 部品番号	REPLACEABLE PART 代替部品 Q'TY 数量
00	4662755	CLIP	クリップ	4					
01	4377818	CLIP	クリップ	2					
02	4662754	CLIP	クリップ	2					
03	4662749	BUSHING;RUBBER	ブッシング;ラバー	2					
04	4662769	RUBBER	ラバー	1					
05	4662242	STRIKER	ストライカ	4					
06	4662224	BOLT;SEMS	ボルト;セムス	8					
07	4662227	COLLAR	カラー	4					
08	4662228	STOPPER;RUBBER	ストッパ;ラバー	1		-D11/11	Y	XB00000905	1
08	XB00000905	RUBBER	ラバー	1		D11/12-			
09	4662229	STOPPER;RUBBER	ストッパ;ラバー	1		-D11/11	Y	XB00000906	1
09	XB00000906	RUBBER	ラバー	1		D11/12-			
10	4662230	STOPPER;RUBBER	ストッパ;ラバー	1					
11	4662231	STOPPER;RUBBER	ストッパ;ラバー	1					
12	4662232	STOPPER;RUBBER	ストッパ;ラバー	1					
13	4662233	STOPPER;RUBBER	ストッパ;ラバー	1					
14	4662245	BOLT;SEMS	ボルト;セムス	6					
15	4662249	BOLT;SEMS	ボルト;セムス	2					
16	J271020	BOLT;SEMS	ボルト;セムス	4	D				
16A	J901020	* BOLT	* ボルト	1					
16B	J222010	* WASHER	* ワッシャ	1					
17	4341413	HOOK	フック	1					
18	4464305	HOLDER	ホルダ	1					
19	4609479	SCREW	スクリュ	9					
20	4464273	HOLDER	ホルダ	1					
21	4662738	BRACKET	ブラケット	1					
22	4662741	SCREW;SEMS	スクリュ;セムス	2					
23	4662736	RUBBER;HOLDER	ラバー;ホルダ	2					
24	4485892	SCREW;SEMS	スクリュ;セムス	2					
25	4662764	BRACKET	ブラケット	1					
26	4662765	BRACKET	ブラケット	1					
27	4662766	BRACKET	ブラケット	1					
28	4466815	BUSHING	ブッシング	1					
29	4369627	STRIKER	ストライカ	1		200,210,H,K, LCN,N:-223330			
29	YA00015139	STRIKER	ストライカ	1		210_EU, LCN_EU,N_EU: -D13/03 200,210,H,K, LCN,N:223331-			
30	4341415	SCREW;SEMS	スクリュ;セムス	2		210_EU, LCN_EU,N_EU: D13/04-			

CAB (4)
キャブ (4)

Applicable Model (適用機種): -
Mark(記号): -
Serial No.(適用号機):<200><210><H><K><LCN><N>:200001-, <210_EU><LCN_EU><N_EU>:600001-

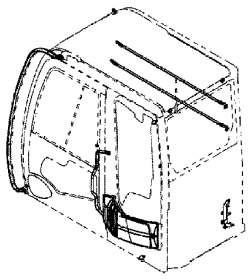

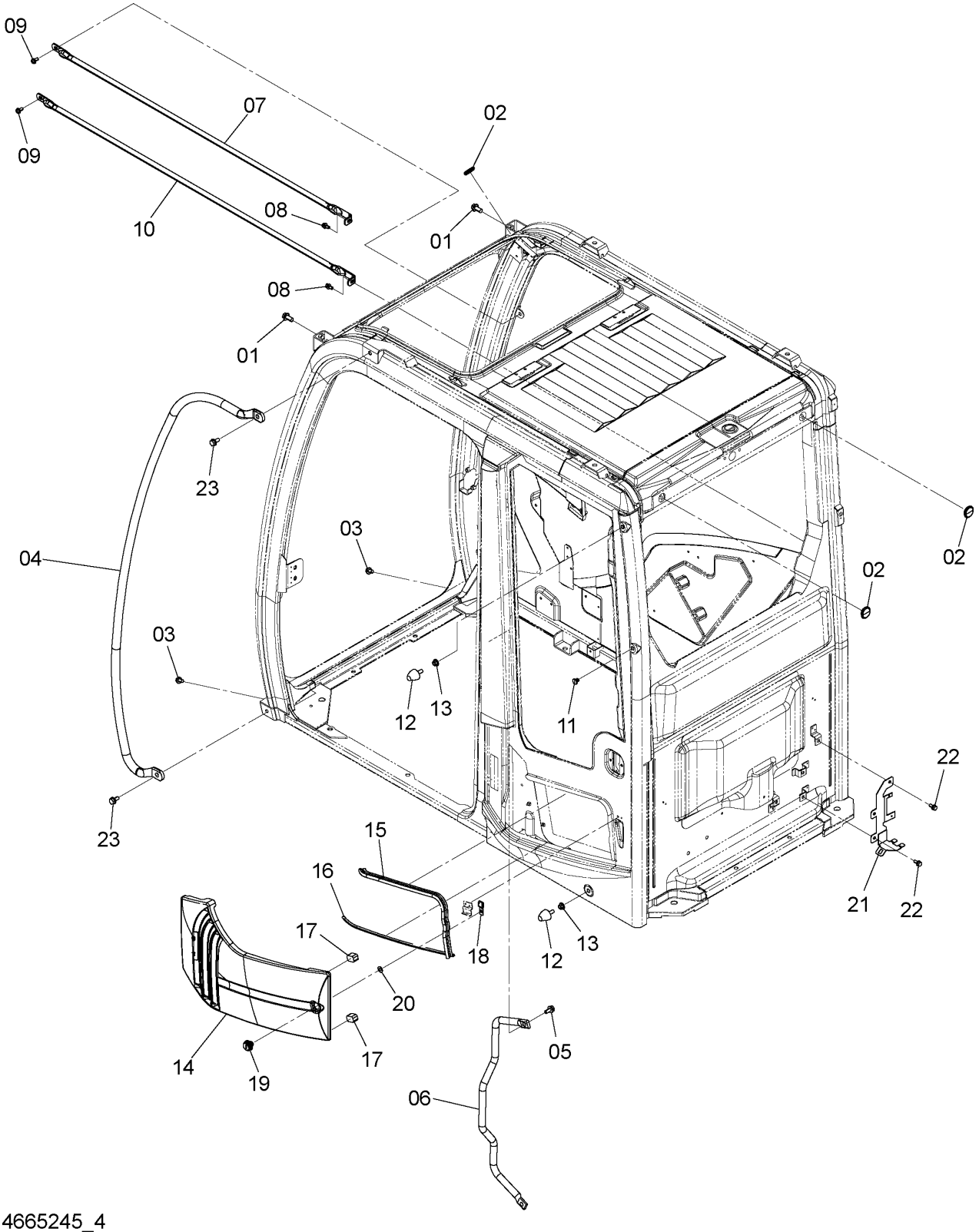

4665245_4

CAB (4)
キャブ (4)

Applicable Model (適用機種): -
Mark(記号): -
Serial No.(適用号機):<200><210><H><K><LCN><N>:200001-, <210_EU><LCN_EU><N_EU>:600001-

ITEM 符号	PART NO. 部品番号	PART NAME	部 品 名	Q'TY 数量	S.C サービスコード	SERIAL NO. 適用号機	ICA 互換性	REPLACEABLE PART 代替部品	
								PART NO. 部品番号	Q'TY 数量
01	4663619	BOLT;FLANGE	ボルト;フランジ	2					
02	4662744	BUSHING	ブッシング	3					
03	4662740	BOLT;FLANGE	ボルト;フランジ	2					
04	4662739	HANDRAIL	ハンドレール	1					
05	J271025	BOLT;SEMS	ボルト;セムス	2	D				
05A	J901025	* BOLT	* ボルト	1					
05B	J222010	* WASHER	* ワッシャ	1					
06	4662760	HANDRAIL	ハンドレール	1					
07	4662761	GUARD	ガード	1					
08	4658110	BOLT;SEMS	ボルト;セムス	2					
09	4600275	SCREW;SEMS	スクリュ;セムス	2					
10	4662762	GUARD	ガード	1					
11	4662755	CLIP	クリップ	1					
12	4607054	STOPPER;RUBBER	ストッパ;ラバー	2					
13	4341450	NUT	ナット	2					
14	4662768	LID	リッド	1					
15	4662745	RUBBER	ラバー	1					
16	4662746	RUBBER	ラバー	1					
17	4662771	SEAL;RUBBER	シール;ラバー	2					
18	4662751	PLATE;LOCK	プレート;ロック	1					
19	4662763	CYL.	シリンダ	1					
20	4662770	WASHER	ワッシャ	1					
21	4661732	BRACKET	ブラケット	1					
22	4464320	BOLT;SEMS	ボルト;セムス	2					
23	4665689	BOLT;SEMS	ボルト;セムス	2					

CAB (5)
キャブ (5)

Applicable Model (適用機種): -
Mark(記号): -
Serial No.(適用号機):<200><210><H><K><LCN><N>:200001-, <210_EU><LCN_EU><N_EU>:600001-

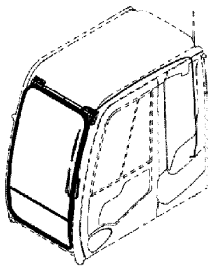

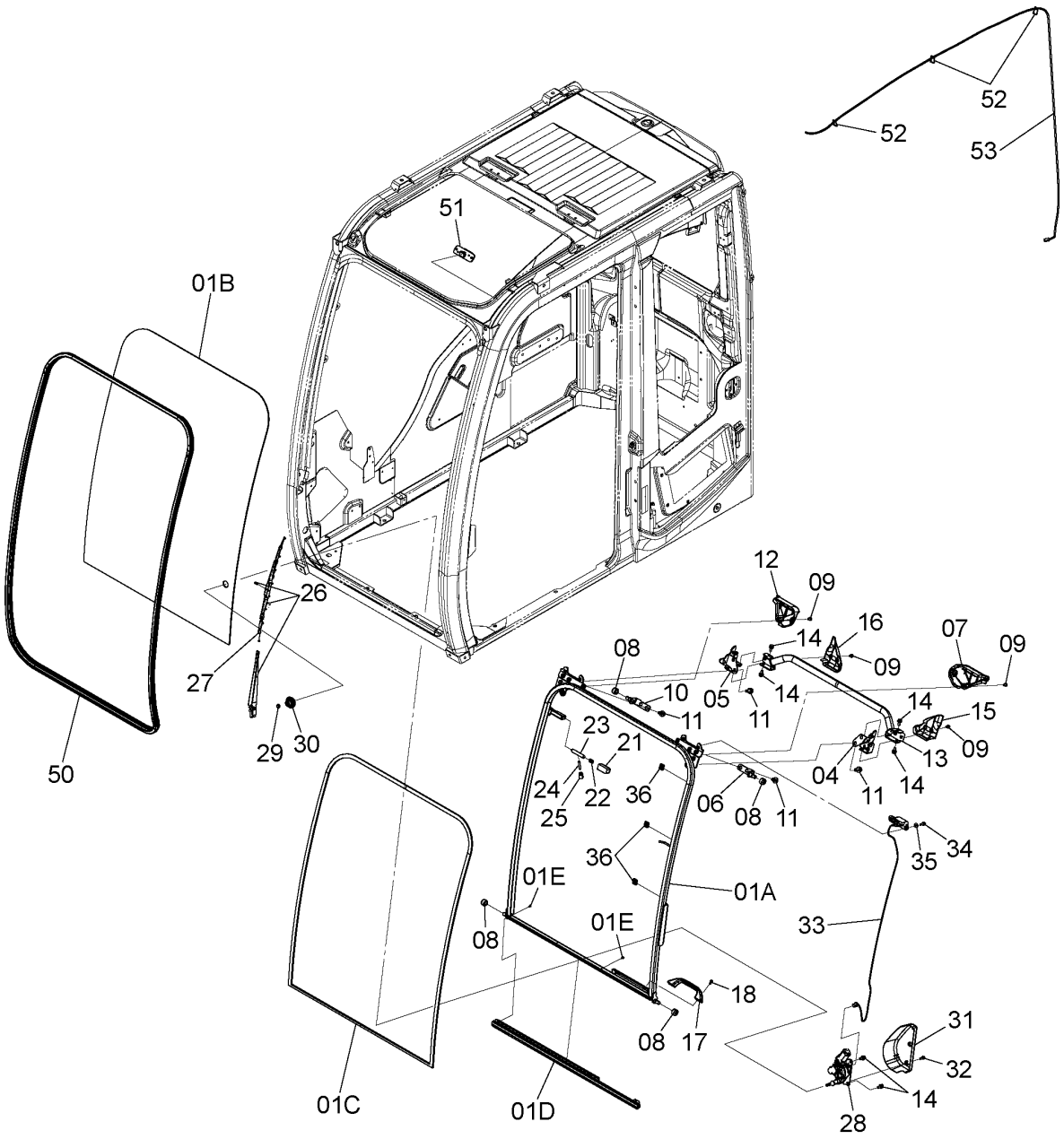

4665245A_5

CAB (5)
キャブ (5)

Applicable Model (適用機種): -
Mark(記号): -
Serial No.(適用号機):<200><210><H><K><LCN><N>:200001-, <210_EU><LCN_EU><N_EU>:600001-

ITEM 符号	PART NO. 部品番号	PART NAME	部 品 名	Q'TY 数量	S.C サービスコード	SERIAL NO. 適用号機	ICA 互換性	REPLACEABLE PART 代替部品 PART NO. 部品番号	REPLACEABLE PART 代替部品 Q'TY 数量
01-36	4662487	WINDOW	ｳｲﾝﾄﾞ	1		-D07/03	P	4683837	1
01	4678930	* FRAME;WINDOW	* ﾌﾚｰﾑ;ｳｲﾝﾄﾞ	1		-D07/03	P	4683855	1
01A	4662234	** FRAME	** ﾌﾚｰﾑ	1			P	4683846	1
01B	4651653	** GLASS	** ｶﾞﾗｽ	1					
01C	4663017	** RUBBER	** ﾗﾊﾞｰ	1					
01D	4659660	** RUBBER	** ﾗﾊﾞｰ	1					
01E	4662244	** SCREW;TAPPING	** ｽｸﾘｭ;ﾀｯﾋﾟﾝｸﾞ	4					
01-36	4683837	WINDOW	ｳｲﾝﾄﾞ	1		D07/04-			
01	4683855	* FRAME;WINDOW	* ﾌﾚｰﾑ;ｳｲﾝﾄﾞ	1		D07/04-			
01A	4683846	** FRAME	** ﾌﾚｰﾑ	1					
01B	4651653	** GLASS	** ｶﾞﾗｽ	1					
01C	4663017	** RUBBER	** ﾗﾊﾞｰ	1					
01D	4659660	** RUBBER	** ﾗﾊﾞｰ	1					
01E	4662244	** SCREW;TAPPING	** ｽｸﾘｭ;ﾀｯﾋﾟﾝｸﾞ	4					
04	4662237	* LOCK	* ﾛｯｸ	1					
05	4662239	* LOCK	* ﾛｯｸ	1					
06	4662235	* BRACKET	* ﾌﾞﾗｹｯﾄ	1					
07	4662240	* COVER	* ｶﾊﾞｰ	1					
08	4204558	* ROLLER	* ﾛｰﾗ	4					
09	4662252	* SCREW;SEMS	* ｽｸﾘｭ;ｾﾑｽ	8					
10	4662236	* BRACKET	* ﾌﾞﾗｹｯﾄ	1					
11	J271025	* BOLT;SEMS	* ﾎﾞﾙﾄ;ｾﾑｽ	8	D				
11A	J901025	** BOLT	** ﾎﾞﾙﾄ	1					
11B	J222010	** WASHER	** ﾜｯｼｬ	1					
12	4662241	* COVER	* ｶﾊﾞｰ	1					
13	4662238	* HANDLE;DOOR	* ﾊﾝﾄﾞﾙ;ﾄﾞｱ	1					
14	4658110	* BOLT;SEMS	* ﾎﾞﾙﾄ;ｾﾑｽ	6					
15	4662247	* COVER	* ｶﾊﾞｰ	1					
16	4662248	* COVER	* ｶﾊﾞｰ	1					
17	4411821	* GRIP	* ｸﾞﾘｯﾌﾟ	1					
18	4464237	* SCREW;SEMS	* ｽｸﾘｭ;ｾﾑｽ	1					
21	4456227	* COVER	* ｶﾊﾞｰ	1					
22	4662251	* SPRING	* ｽﾌﾟﾘﾝｸﾞ	1					
23	4662243	* SHAFT	* ｼｬﾌﾄ	1					
24	4662223	* LEVER	* ﾚﾊﾞｰ	1					
25	4607646	* COVER	* ｶﾊﾞｰ	1					
26	4650571	* WIPER-ARM	* ﾜｲﾊﾟｰｱｰﾑ	1					
27	4650572	* WIPER-BLADE	* ﾜｲﾊﾟｰﾌﾞﾚｰﾄﾞ	1					
28	4650570	* WIPER-MOTOR	* ﾜｲﾊﾟｰﾓｰﾀ	1		-D08/09	P	4709168	1
28	4709168	* WIPER-MOTOR	* ﾜｲﾊﾟｰﾓｰﾀ	1		D08/10-			
29	4464401	* NUT	* ﾅｯﾄ	1					
30	4656158	* CAP	* ｷｬｯﾌﾟ	1					
31	4650573	* COVER	* ｶﾊﾞｰ	1					
32	4658109	* SCREW;SEMS	* ｽｸﾘｭ;ｾﾑｽ	2					
33	4658091	* SWITCH	* ｽｲｯﾁ	1					

CAB (5)
キャブ (5)

Applicable Model (適用機種): -
Mark(記号): -
Serial No.(適用号機):<200><210><H><K><LCN><N>:200001-, <210_EU><LCN_EU><N_EU>:600001-

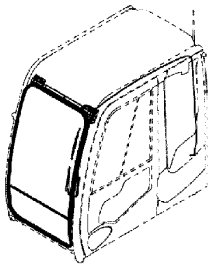

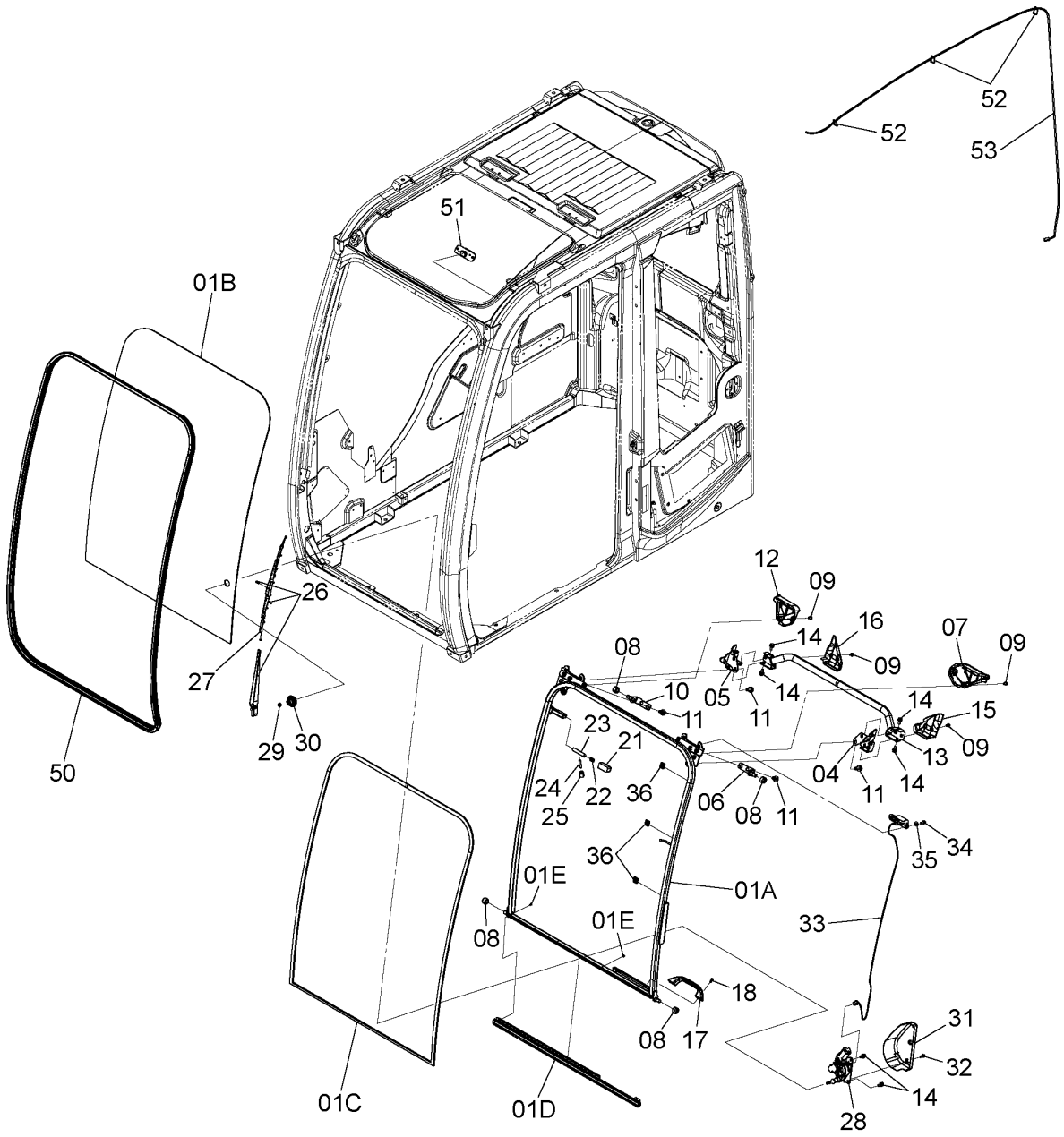

4665245A_5

CAB (5)
キャブ (5)

Applicable Model (適用機種): -
Mark(記号): -
Serial No.(適用号機):<200><210><H><K><LCN><N>:200001-, <210_EU><LCN_EU><N_EU>:600001-

ITEM 符号	PART NO. 部品番号	PART NAME	部 品 名	Q'TY 数量	S.C サービス コード	SERIAL NO. 適用号機	ICA 互換性	REPLACEABLE PART 代替部品 PART NO. 部品番号	REPLACEABLE PART 代替部品 Q'TY 数量
34	4658095	* BOLT;SEMS	* ボルト;セムス	2					
35	4662226	* WASHER	* ワッシャ	2					
36	4662246	* HOLDER	* ホルダ	3					
50	4659659	RUBBER	ラバー	1					
51	4658090	SWITCH	スイッチ	1					
52	4377820	CLAMP	クランプ	3					
53	4662225	HARNES;WIRE	ハーネス;ワイヤ	1					

CAB (6)
キャブ (6)

Applicable Model (適用機種): -
Mark(記号): -
Serial No.(適用号機):<200><210><H><K><LCN><N>:200001-, <210_EU><LCN_EU><N_EU>:600001-

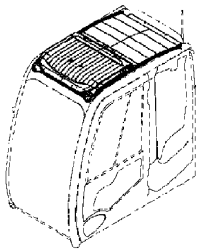

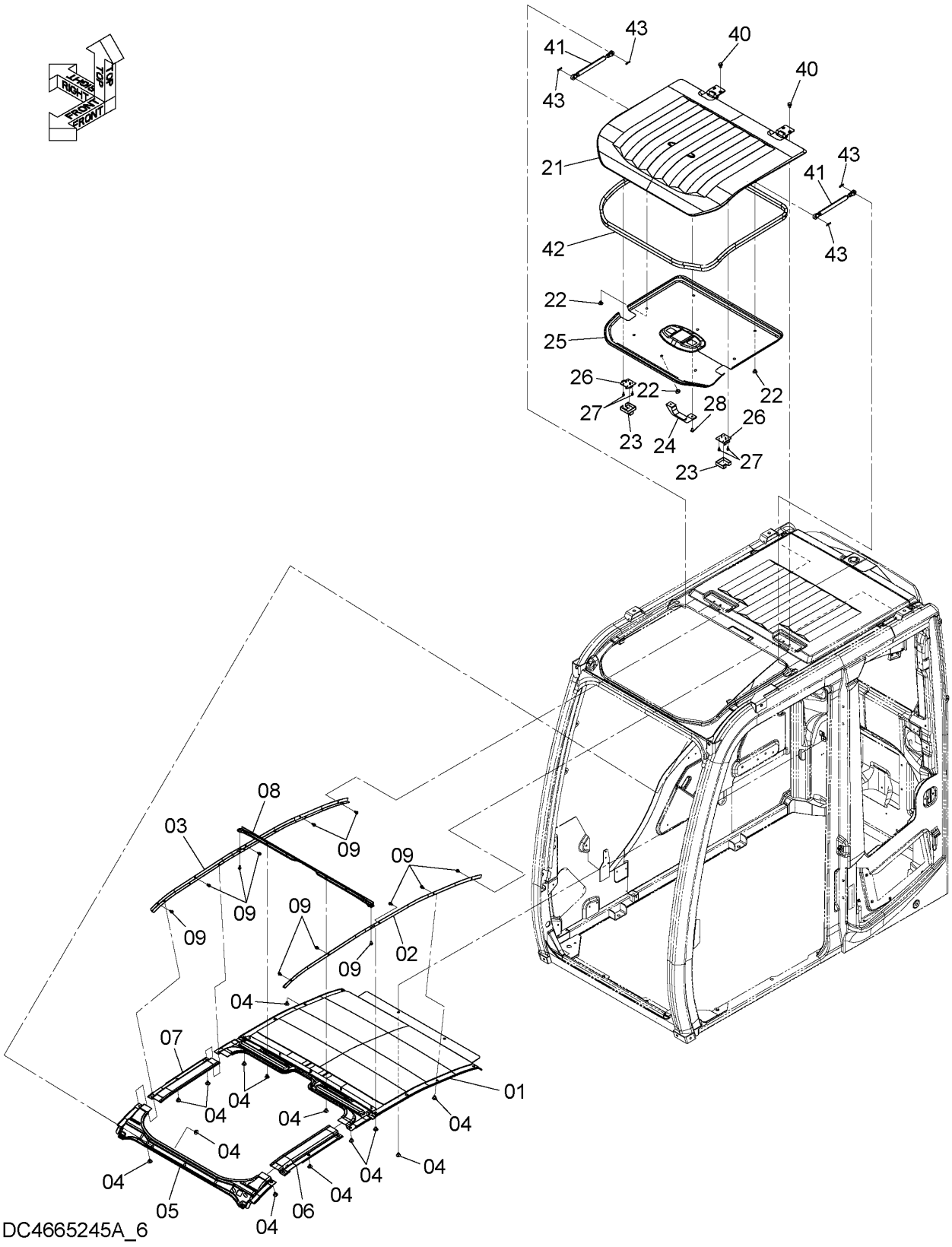

CAB (6)
キャブ (6)

Applicable Model (適用機種): -
Mark(記号): -
Serial No.(適用号機):<200><210><H><K><LCN><N>:200001-, <210_EU><LCN_EU><N_EU>:600001-

ITEM 符号	PART NO. 部品番号	PART NAME	部 品 名	Q'TY 数量	S.C サービスコード	SERIAL NO. 適用号機	ICA 互換性	REPLACEABLE PART 代替部品	
								PART NO. 部品番号	Q'TY 数量
01	4665703	COVER	カバー	1					
02	4662716	BRACKET	ブラケット	1					
03	4662717	BRACKET	ブラケット	1					
04	4662718	CLIP	クリップ	22					
05	4662711	COVER	カバー	1					
06	4662712	COVER	カバー	1					
07	4662713	COVER	カバー	1					
08	4662715	BRACKET	ブラケット	1					
09	4662252	SCREW;SEMS	スクリュ;セムス	12					
21-28	4659791	ROOF	ルーフ	1					
21	4664257	* PANEL	* パネル	1					
22	4662718	* CLIP	* クリップ	8					
23	4369616	* COVER	* カバー	2					
24	4662358	* GRIP	* グリップ	1					
25	4664258	* COVER	* カバー	1					
26	4369615	* LOCK	* ロック	2					
27	4464235	* SCREW	* スクリュ	8					
28	4464237	* SCREW;SEMS	* スクリュ;セムス	2					
40	4658110	BOLT;SEMS	ボルト ; セムス	4					
41	4369619	SPRING	スプリング	2					
42	4662734	RUBBER	ラバー	1					
43	4022697	PIN;LOCK	ピン;ロック	4					

CAB (7)
キャブ (7)

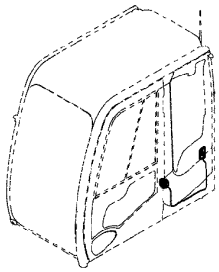

Applicable Model (適用機種): -
Mark(記号): -
Serial No.(適用号機):<200><210><H><K><LCN><N>:200001-, <210_EU><LCN_EU><N_EU>:600001-

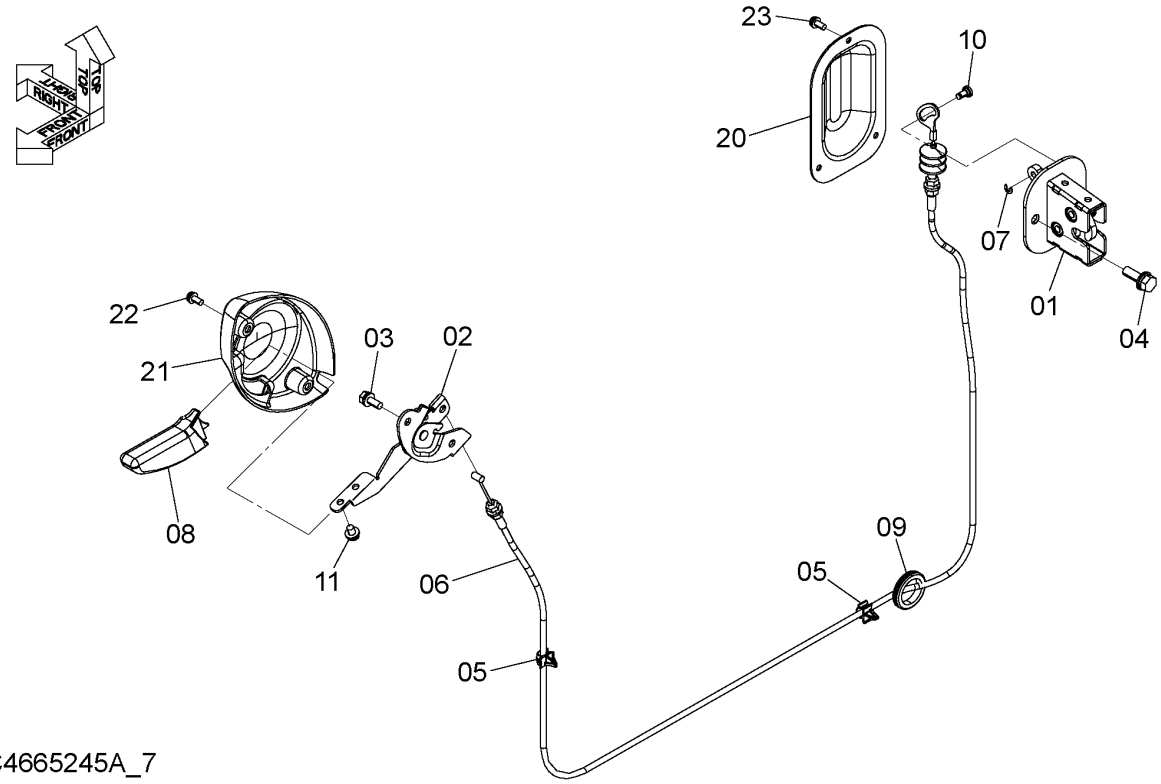

ITEM 符号	PART NO. 部品番号	PART NAME	部 品 名	Q'TY 数量	S.C サービスコード	SERIAL NO. 適用号機	ICA 互換性	REPLACEABLE PART 代替部品 PART NO. 部品番号	REPLACEABLE PART 代替部品 Q'TY 数量
01-23	4662719	CATCH;DOOR	キャッチ;ドア	1					
01	4662720	* CATCH;DOOR	* キャッチ;ドア	1					
02	4662724	* FRAME	* フレーム	1					
03	4662730	* BOLT;SEMS	* ボルト;セムス	2					
04	4662367	* BOLT;SEMS	* ボルト;セムス	2					
05	4662728	* CLIP	* クリップ	2					
06	4662727	* WIRE	* ワイヤ	1					
07	4662722	* RING	* リング	1					
08	4662725	* GRIP	* グリップ	1					
09	4607409	* BUSHING	* ブッシング	1					
10	4662721	* PIN	* ピン	1					
11	J680510	* SCREW;SEMS	* スクリュ;セムス	2					
20	4662723	* COVER	* カバー	1					
21	4662729	* SCREW	* スクリュ	1					
22	4662729	* SCREW	* スクリュ	2					
23	4706566	* SCREW	* スクリュ	3					

M E M O

CAB (WITHOUT SATELLITE ANTENNAGPS)
キャブ (衛星アンテナGPS不付)

Applicable Model (適用機種): -
Mark(記号): -
Serial No.(適用号機):<200><210><H><K><LCN><N>:200001-, <210_EU><LCN_EU><N_EU>:600001-

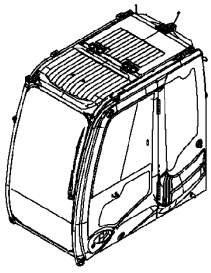

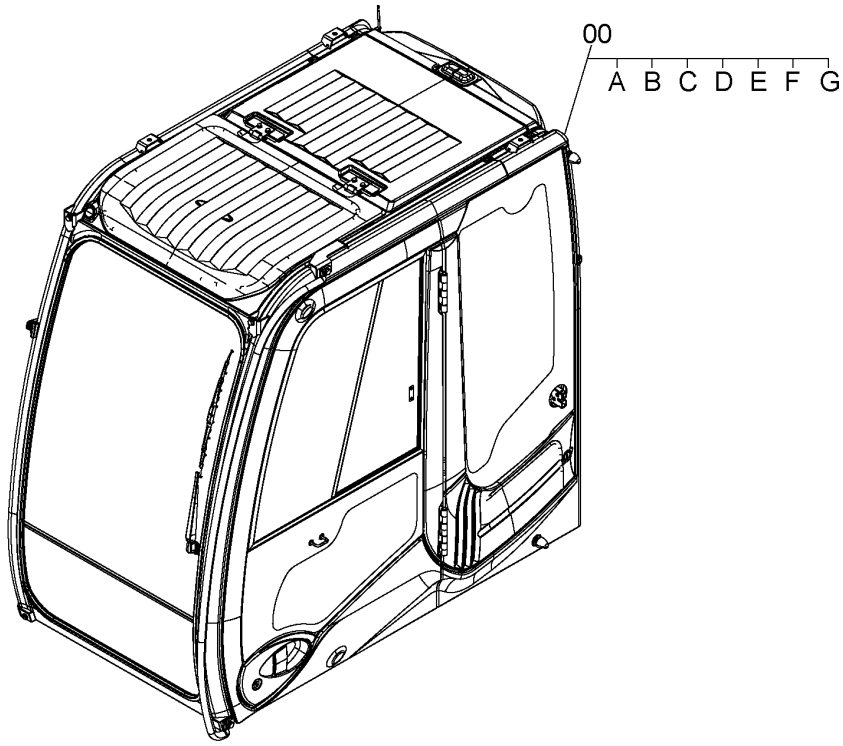

4665246

CAB (WITHOUT SATELLITE ANTENNAGPS)
キャブ (衛星アンテナGPS不付)

Applicable Model (適用機種): -
Mark(記号): -
Serial No.(適用号機):<200><210><H><K><LCN><N>:200001-, <210_EU><LCN_EU><N_EU>:600001-

ITEM 符号	PART NO. 部品番号	PART NAME	部 品 名	Q'TY 数量	S.C サービス コード	SERIAL NO. 適用号機	ICA 互換性	REPLACEABLE PART 代替部品 PART NO. 部品番号	REPLACEABLE PART 代替部品 Q'TY 数量
00	4665246	CAB	ｷｬﾌﾞ	1					
00A	+++++++	* CAB (1) (WITHOUT SATELITE ANTENNAGPS) (衛星ｱﾝﾃﾅGPS不付)	* ｷｬﾌﾞ (1)	1					
		<for details see "CAB (1)(WITHOUT SATELITE ANTENNAGPS)"> <詳細は "ｷｬﾌﾞ (1)(衛星ｱﾝﾃﾅGPS不付)" 参照>							
00B	+++++++	* CAB (2) <for details see "CAB (2)"> <詳細は "ｷｬﾌﾞ (2)" 参照>	* ｷｬﾌﾞ (2)	1					
00C	+++++++	* CAB (3) <for details see "CAB (3)"> <詳細は "ｷｬﾌﾞ (3)" 参照>	* ｷｬﾌﾞ (3)	1					
00D	+++++++	* CAB (4) <for details see "CAB (4)"> <詳細は "ｷｬﾌﾞ (4)" 参照>	* ｷｬﾌﾞ (4)	1					
00E	+++++++	* CAB (5) <for details see "CAB (5)"> <詳細は "ｷｬﾌﾞ (5)" 参照>	* ｷｬﾌﾞ (5)	1					
00F	+++++++	* CAB (6) <for details see "CAB (6)"> <詳細は "ｷｬﾌﾞ (6)" 参照>	* ｷｬﾌﾞ (6)	1					
00G	+++++++	* CAB (7) <for details see "CAB (7)"> <詳細は "ｷｬﾌﾞ (7)" 参照>	* ｷｬﾌﾞ (7)	1					

CAB (1)(WITHOUT SATELLITE ANTENNAGPS)
キャブ (1)(衛星アンテナGPS不付)

Applicable Model (適用機種): -
Mark(記号): -
Serial No.(適用号機):<200><210><H><K><LCN><N>:200001-, <210_EU><LCN_EU><N_EU>:600001-

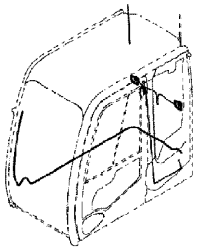

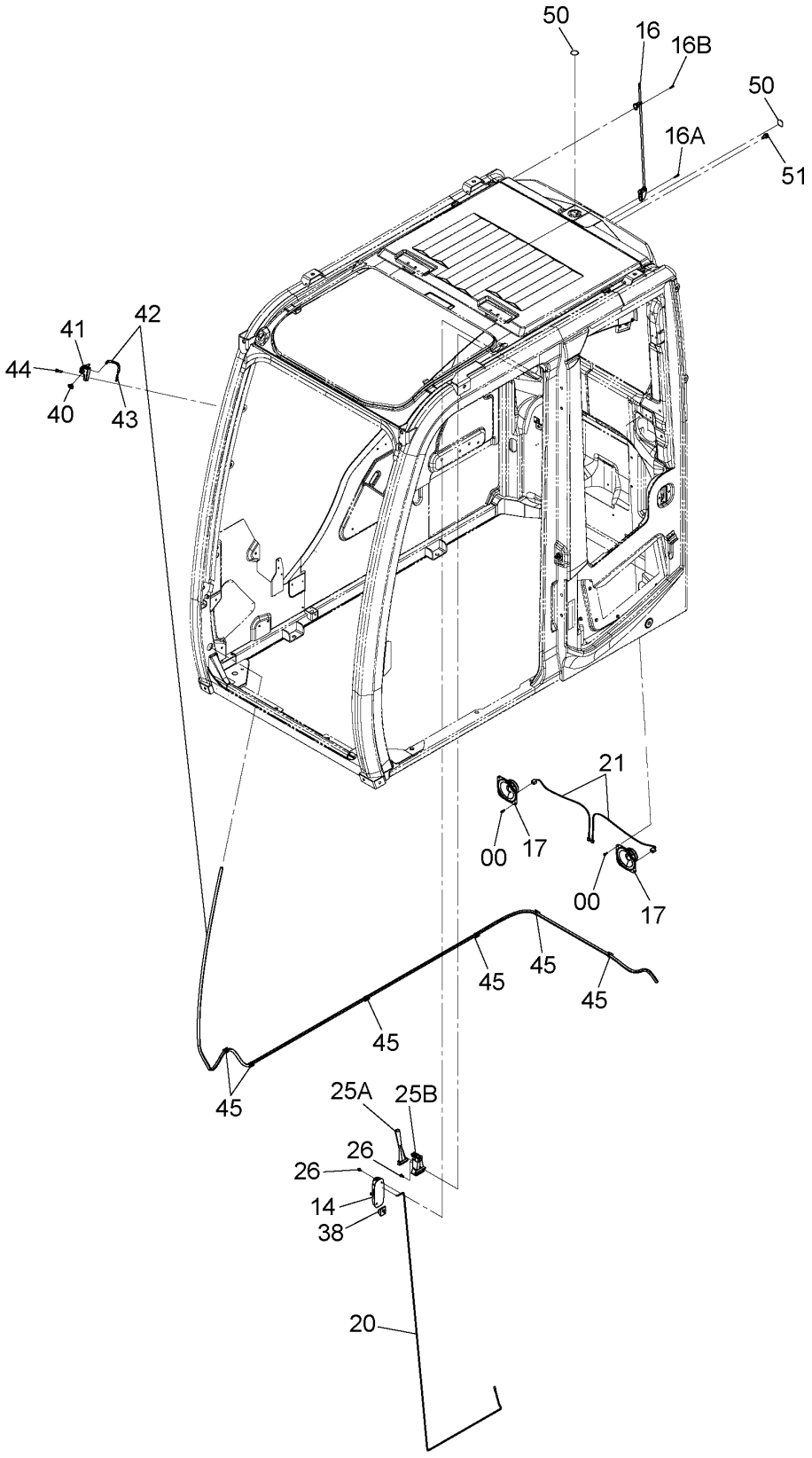

4665246_1

CAB (1)(WITHOUT SATELLITE ANTENNAGPS)
キャブ (1)(衛星アンテナGPS不付)

Applicable Model (適用機種): -
Mark(記号): -
Serial No.(適用号機):<200><210><H><K><LCN><N>:200001-, <210_EU><LCN_EU><N_EU>:600001-

ITEM 符号	PART NO. 部品番号	PART NAME	部 品 名	Q'TY 数量	S.C サービスコード	SERIAL NO. 適用号機	ICA 互換性	REPLACEABLE PART 代替部品 PART NO. 部品番号	REPLACEABLE PART 代替部品 Q'TY 数量
00	4456427	SCREW;SEMS	スクリュ;セムス	8					
14	4187082	LAMP;ROOM	ランプ;ルーム	1					
14A	4187083	* BULB	* バルブ	1					
16	4658092	ANTENNA	アンテナ	1					
16A	4210412	* SCREW	* スクリュ	1					
16B	4210413	* SCREW	* スクリュ	1					
17	4361302	SPEAKER	スピーカ	2					
20	4658093	HARNESS;WIRE	ハーネス;ワイヤ	1					
21	4369547	HARNESS	ハーネス	2					
25	+++++++	HAMMER ASSY	ハンマアッセン	1	D				
25A	4362700	* HAMMER	* ハンマ	1					
25B	2038764	* BRACKET	* ブラケット	1					
26	4456428	SCREW;SEMS	スクリュ;セムス	4					
38	4662756	HANGER	ハンガ	1					
40	4464394	NOZZLE	ノズル	1					
41	4662759	ADAPTER	アダプタ	1					
42	4369549	HOSE	ホース	1					
43	4367481	VALVE	バルブ;チエツク	1					
44	4658095	BOLT;SEMS	ボルト;セムス	1					
45	4662758	CLIP	クリツプ	6					
50	4662744	BUSHING	ブツシング	2					
51	4464320	BOLT;SEMS	ボルト;セムス	2					

CAB [EU]
キャブ [EU]

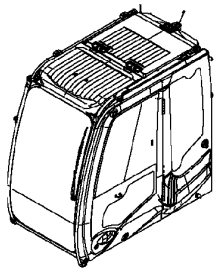

Applicable Model (適用機種):210, 210_EU, LCN, LCN_EU, N, N_EU
Mark(記号): -
Serial No.(適用号機):<210><LCN><N>:200001-, <210_EU><LCN_EU><N_EU>:600001-

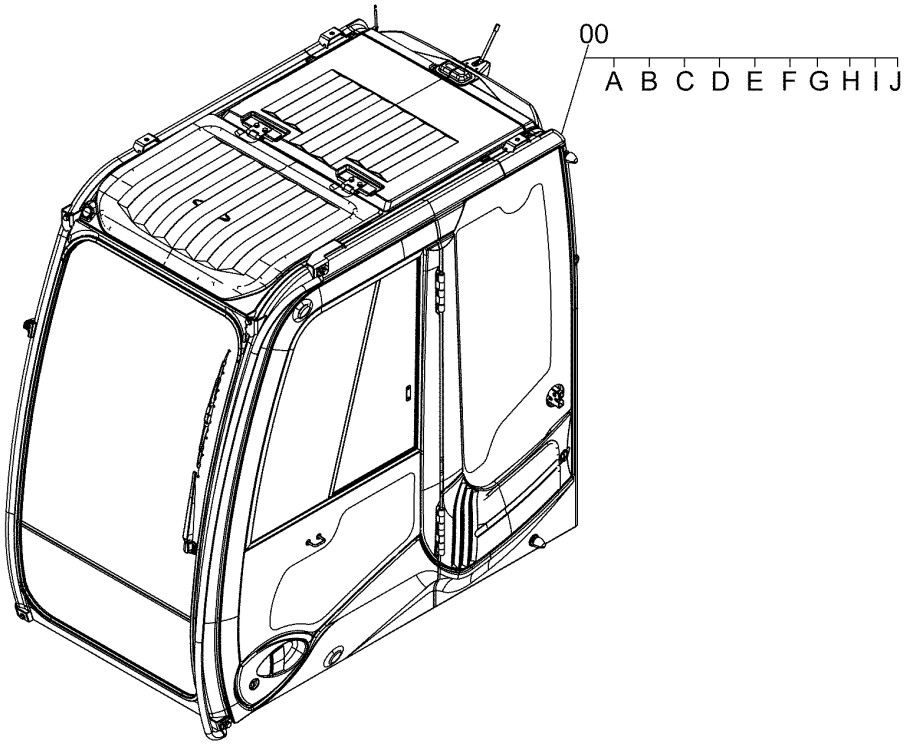

DC4665247A

CAB [EU]
キャブ [EU]

Applicable Model (適用機種):210, 210_EU, LCN, LCN_EU, N, N_EU
Mark(記号): -
Serial No.(適用号機):<210><LCN><N>:200001-, <210_EU><LCN_EU><N_EU>:600001-

ITEM 符号	PART NO. 部品番号	PART NAME	部 品 名	Q'TY 数量	S.C サービス コード	SERIAL NO. 適用号機	ICA 互換性	REPLACEABLE PART 代替部品 PART NO. 部品番号	REPLACEABLE PART 代替部品 Q'TY 数量
00	4665247	CAB	ｷｬﾌﾞ	1					
00A	+++++++	* CAB (1)	* ｷｬﾌﾞ (1)	1					
		<for details see "CAB (1)">							
		<詳細は "ｷｬﾌﾞ (1)" 参照>							
00B	+++++++	* CAB (2)	* ｷｬﾌﾞ (2)	1					
		<for details see "CAB (2)">							
		<詳細は "ｷｬﾌﾞ (2)" 参照>							
00C	+++++++	* CAB (3)	* ｷｬﾌﾞ (3)	1					
		<for details see "CAB (3)">							
		<詳細は "ｷｬﾌﾞ (3)" 参照>							
00D	+++++++	* CAB (4)	* ｷｬﾌﾞ (4)	1					
		<for details see "CAB (4)">							
		<詳細は "ｷｬﾌﾞ (4)" 参照>							
00E	+++++++	* CAB (5)	* ｷｬﾌﾞ (5)	1					
		<for details see "CAB (5)">							
		<詳細は "ｷｬﾌﾞ (5)" 参照>							
00F	+++++++	* CAB (6)[EU,NA]	* ｷｬﾌﾞ (6)[EU,NA]	1					
		<for details see "CAB (6)[EU,NA]">							
		<詳細は "ｷｬﾌﾞ (6)[EU,NA]" 参照>							
00G	+++++++	* CAB (7)	* ｷｬﾌﾞ (7)	1					
		<for details see "CAB (7)">							
		<詳細は "ｷｬﾌﾞ (7)" 参照>							
00H	+++++++	* FRONT HEAD LAMP (CAB)	* 前照灯 (ｷｬﾌﾞ)	1					
		<for details see "FRONT HEAD LAMP (CAB)">							
		<詳細は "前照灯 (ｷｬﾌﾞ)" 参照>							
00I	+++++++	* REAR HEAD LAMP (CAB)	* 後照灯 (ｷｬﾌﾞ)	1					
		<for details see "REAR HEAD LAMP (CAB)">							
		<詳細は "後照灯 (ｷｬﾌﾞ)" 参照>							
00J	+++++++	* ROTATING BEACON (UPPER	* 回転灯 (ｷｬﾌﾞ)	1					
		<for details see "ROTATING BEACON (UPPER CAB)">							
		<詳細は "回転灯 (ｷｬﾌﾞ)" 参照>							

CAB (6)[EU,NA]
キャブ (6)[EU、NA]

Applicable Model (適用機種):200, 210, 210_EU, LCN, LCN_EU, N, N_EU
Mark(記号): -
Serial No.(適用号機):<200><210><LCN><N>:200001-, <210_EU><LCN_EU><N_EU>:600001-

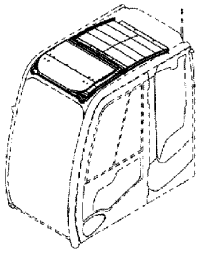

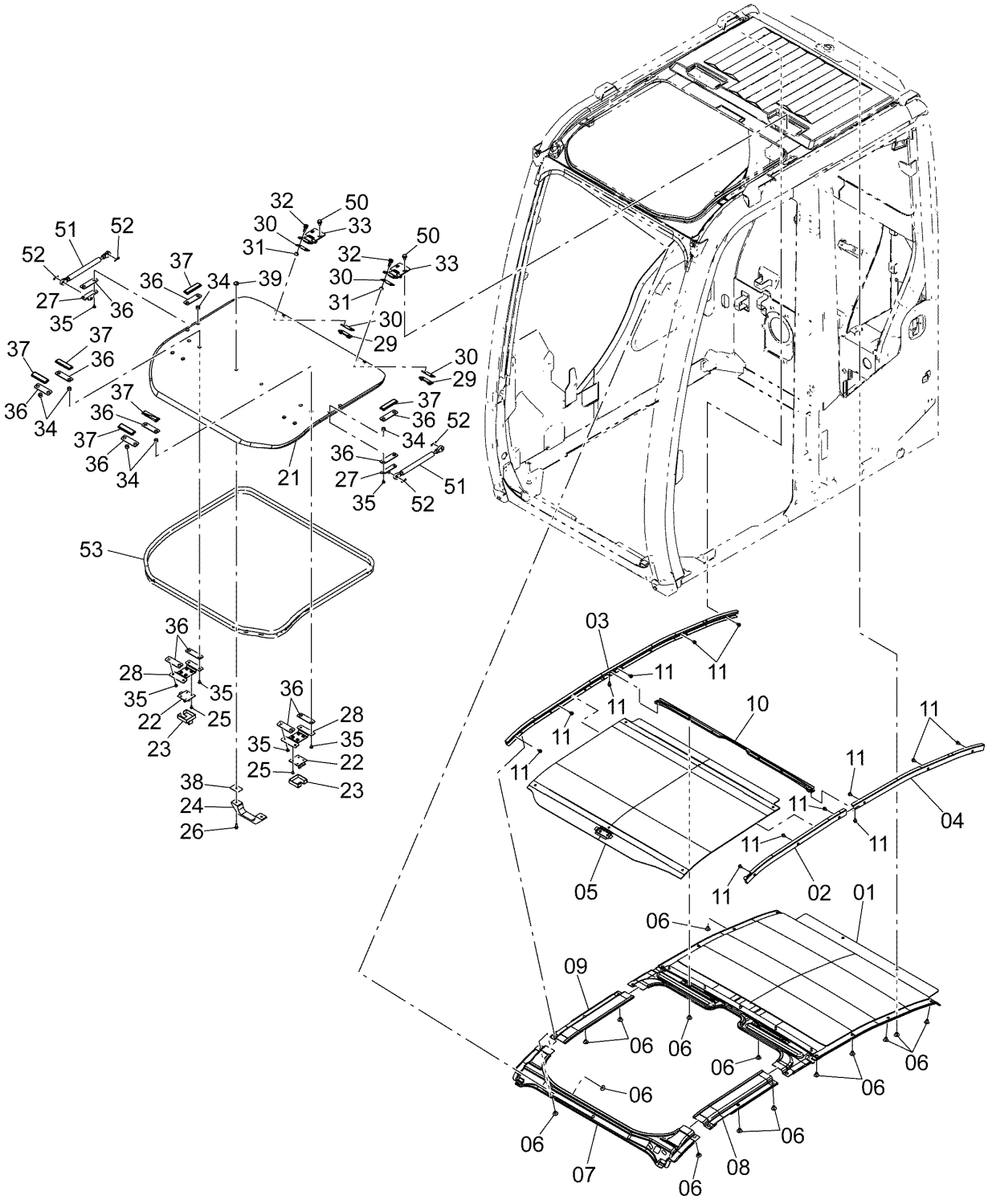

4665247A_6

CAB (6)[EU,NA]
キャブ (6)[EU、NA]

Applicable Model (適用機種):200, 210, 210_EU, LCN, LCN_EU, N, N_EU
Mark(記号): -
Serial No.(適用号機):<200><210><LCN><N>:200001-, <210_EU><LCN_EU><N_EU>:600001-

ITEM 符号	PART NO. 部品番号	PART NAME	部 品 名	Q'TY 数量	S.C サービスコード	SERIAL NO. 適用号機	ICA 互換性	REPLACEABLE PART 代替部品 PART NO. 部品番号	REPLACEABLE PART 代替部品 Q'TY 数量
01	4665703	COVER	カバー	1					
02	4663620	RAIL	レール	1					
03	4663621	RAIL	レール	1					
04	4663622	RAIL	レール	1					
05	4663623	ROOF	ルーフ	1					
06	4662718	CLIP	クリップ	22					
07	4662711	COVER	カバー	1					
08	4662712	COVER	カバー	1					
09	4662713	COVER	カバー	1					
10	4662715	BRACKET	ブラケット	1					
11	4662252	SCREW;SEMS	スクリュ;セムス	13					
21-39	4662488	ROOF	ルーフ	1					
21	4654276	* WINDOW	* ウィンド	1					
22	4369615	* LOCK	* ロック	2					
23	4369616	* COVER	* カバー	2					
24	4662358	* GRIP	* グリップ	1					
25	4662368	* SCREW	* スクリュ	8					
26	4464237	* SCREW;SEMS	* スクリュ;セムス	2					
27	4662361	* BRACKET	* ブラケット	2					
28	4662362	* BRACKET	* ブラケット	2					
29	4662366	* BRACKET	* ブラケット	2					
30	4474476	* PACKING	* パッキン	4					
31	4474482	* COLLAR	* カラー	4					
32	4708387	* BOLT;SEMS	* ボルト;セムス	4					
33	4662360	* HINGE	* ヒンジ	2					
34	4662363	* COLLAR	* カラー	12					
35	4662364	* SCREW	* スクリュ	12					
36	4662365	* PACKING	* パッキン	12					
37	4662356	* RETAINER	* リテーナ	6					
38	4474495	* PACKING;RUBBER	* パッキン;ラバー	2					
39	4662357	* RETAINER	* リテーナ	2					
50	4658110	BOLT;SEMS	ボルト;セムス	4					
51	4369619	SPRING	スプリング	2					
52	4022697	PIN;LOCK	ピン;ロック	4					
53	4662734	RUBBER	ラバー	1					

FRONT HEAD LAMP (CAB)
前照灯 (キャブ)

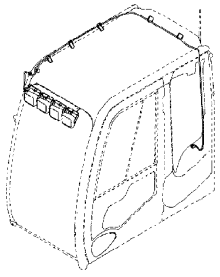

Applicable Model (適用機種):210, 210_EU, LCN, LCN_EU, N, N_EU
Mark(記号): -
Serial No.(適用号機):<210><LCN><N>:200001-, <210_EU><LCN_EU><N_EU>:600001-

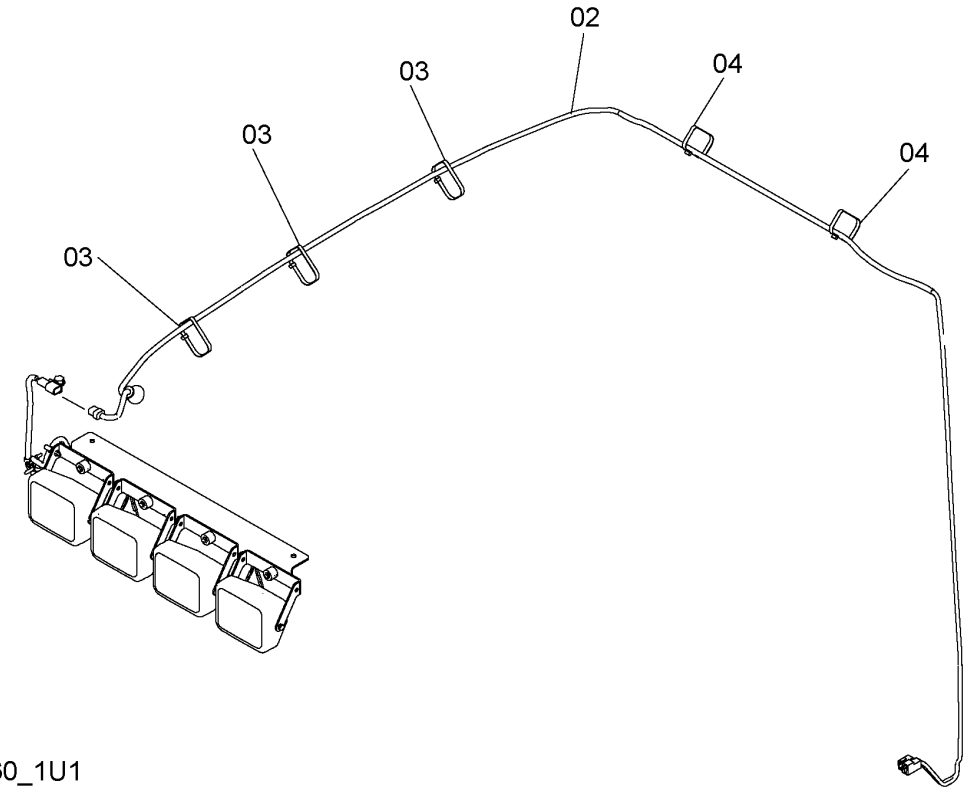

DC9262860_1U1

ITEM 符号	PART NO. 部品番号	PART NAME	部 品 名	Q'TY 数量	S.C サービス コード	SERIAL NO. 適用号機	ICA 互換性	REPLACEABLE PART 代替部品 PART NO. 部品番号	REPLACEABLE PART 代替部品 Q'TY 数量
02	4652875	HARNESS;WIRE	ﾊｰﾈｽ;ﾜｲﾔ	1					
03	4654945	CLIP;BAND	ｸﾘｯﾌﾟ;ﾊﾞﾝﾄﾞ	3					
04	4055312	CLIP;BAND	ｸﾘｯﾌﾟ;ﾊﾞﾝﾄﾞ	2					

REAR HEAD LAMP (CAB)
後照灯 (キャブ)

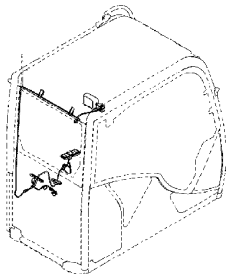

Applicable Model (適用機種):210, 210_EU, LCN, LCN_EU, N, N_EU
Mark(記号): -
Serial No.(適用号機):<210><LCN><N>:200001-, <210_EU><LCN_EU><N_EU>:600001-

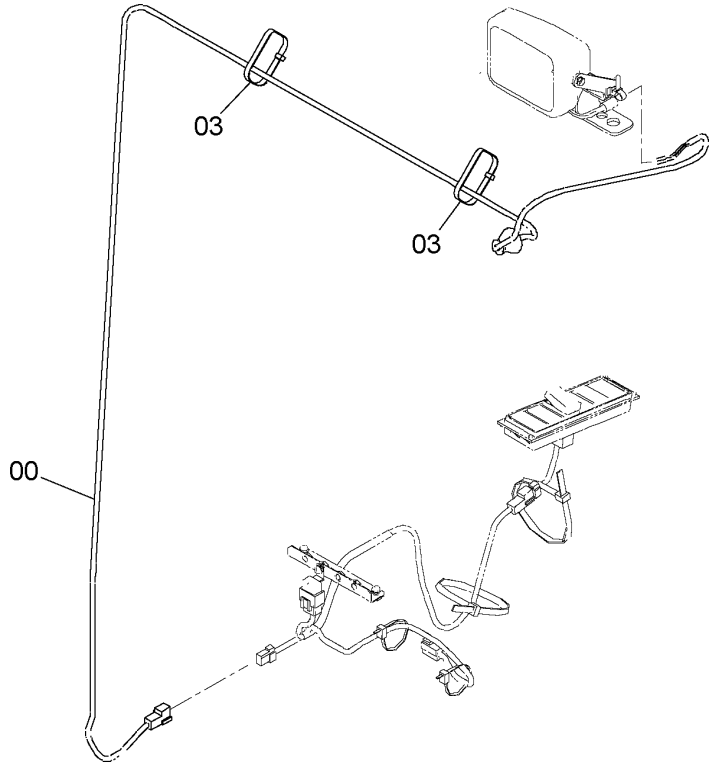

9263498

ITEM 符号	PART NO. 部品番号	PART NAME	部 品 名	Q'TY 数量	S.C サービス コード	SERIAL NO. 適用号機	ICA 互換性	REPLACEABLE PART 代替部品 PART NO. 部品番号	REPLACEABLE PART 代替部品 Q'TY 数量
00	4652876	HARNESS;WIRE	ﾊｰﾈｽ;ﾜｲﾔ	1					
03	4121859	CLIP;BAND	ｸﾘｯﾌﾟ;ﾊﾞﾝﾄﾞ	2					

CAB (LAMINATED GLASS)[EU]
キャブ（合わせガラス)[EU]

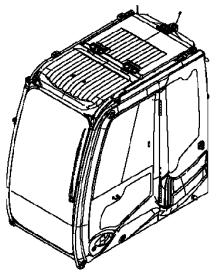

Applicable Model (適用機種):210, 210_EU, LCN, LCN_EU, N, N_EU
Mark(記号): -
Serial No.(適用号機):<210><LCN><N>:200001-, <210_EU><LCN_EU><N_EU>:600001-

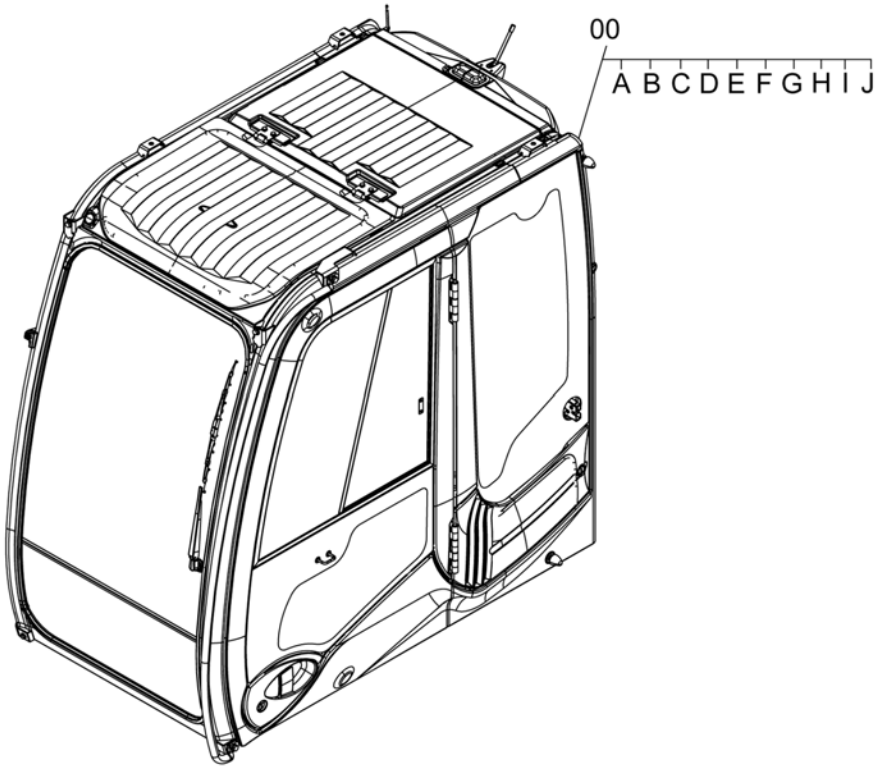

DC4665248A

CAB (LAMINATED GLASS)[EU]
キャブ (合わせガラス)[EU]

Applicable Model (適用機種):210, 210_EU, LCN, LCN_EU, N, N_EU
Mark(記号): -
Serial No.(適用号機):<210><LCN><N>:200001-, <210_EU><LCN_EU><N_EU>:600001-

ITEM 符号	PART NO. 部品番号	PART NAME	部 品 名	Q'TY 数量	S.C サービス コード	SERIAL NO. 適用号機	ICA 互換性	REPLACEABLE PART 代替部品 PART NO. 部品番号	REPLACEABLE PART 代替部品 Q'TY 数量
00	4665248	CAB	ｷｬﾌﾞ	1					
00A	+++++++	* CAB (1)	* ｷｬﾌﾞ (1)	1					
		<for details see "CAB (1)">							
		<詳細は "ｷｬﾌﾞ (1)" 参照>							
00B	+++++++	* CAB (2)	* ｷｬﾌﾞ (2)	1					
		<for details see "CAB (2)">							
		<詳細は "ｷｬﾌﾞ (2)" 参照>							
00C	+++++++	* CAB (3)	* ｷｬﾌﾞ (3)	1					
		<for details see "CAB (3)">							
		<詳細は "ｷｬﾌﾞ (3)" 参照>							
00D	+++++++	* CAB (4)	* ｷｬﾌﾞ (4)	1					
		<for details see "CAB (4)">							
		<詳細は "ｷｬﾌﾞ (4)" 参照>							
00E	+++++++	* CAB (5)	* ｷｬﾌﾞ (5)	1					
		<for details see "CAB (5)(LAMINATED GLASS)">							
		<詳細は "ｷｬﾌﾞ (5)(合わせｶﾞﾗｽ)" 参照>							
00F	+++++++	* CAB (6)	* ｷｬﾌﾞ (6)	1					
		<for details see "CAB (6)[EU,NA]">							
		<詳細は "ｷｬﾌﾞ (6)[EU,NA]" 参照>							
00G	+++++++	* CAB (7)	* ｷｬﾌﾞ (7)	1					
		<for details see "CAB (7)">							
		<詳細は "ｷｬﾌﾞ (7)" 参照>							
00H	+++++++	* FRONT HEAD LAMP (CAB)	* 前照灯 (ｷｬﾌﾞ)	1					
		<for details see "FRONT HEAD LAMP (CAB)">							
		<詳細は "前照灯 (ｷｬﾌﾞ)" 参照>							
00I	+++++++	* REAR HEAD LAMP (CAB)	* 後照灯 (ｷｬﾌﾞ)	1					
		<for details see "REAR HEAD LAMP (CAB)">							
		<詳細は "後照灯 (ｷｬﾌﾞ)" 参照>							
00J	+++++++	* ROTATING BEACON (UPPEI	* 回転灯 (ｷｬﾌﾞ)	1					
		<for details see "ROTATING BEACON">							
		<詳細は "回転灯 (ｷｬﾌﾞ)" 参照>							

CAB (5)(LAMINATED GLASS)
キャブ (5)(合わせガラス)

Applicable Model (適用機種):210, 210_EU, LCN, LCN_EU, N, N_EU
Mark(記号): -
Serial No.(適用号機):<210><LCN><N>:200001-, <210_EU><LCN_EU><N_EU>:600001-

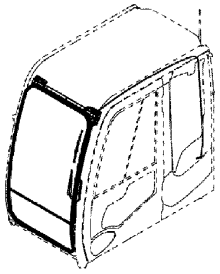

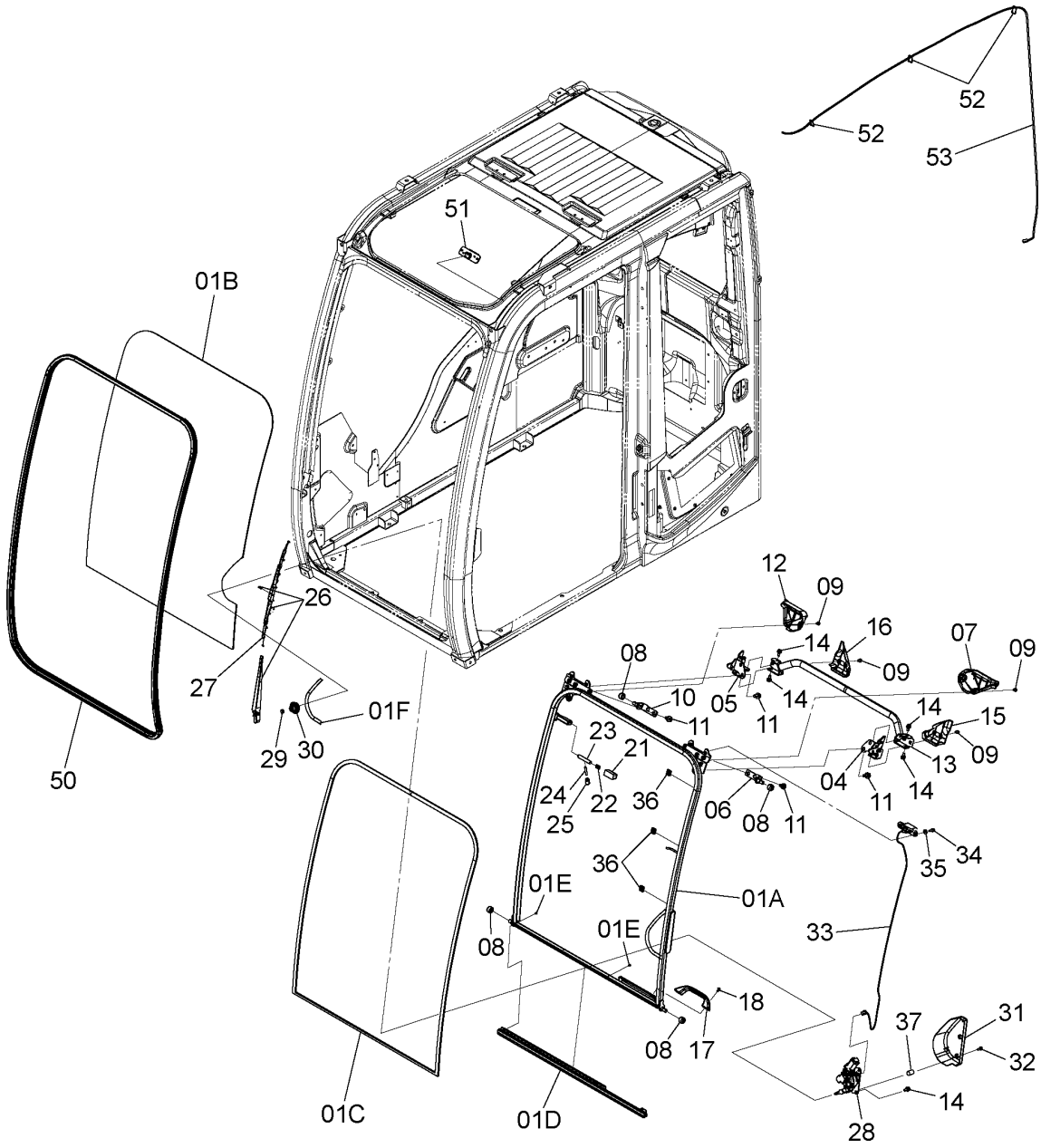

4665248A_5

CAB (5)(LAMINATED GLASS)
キャブ (5)(合わせガラス)

Applicable Model (適用機種):210, 210_EU, LCN, LCN_EU, N, N_EU
Mark(記号): -
Serial No.(適用号機):<210><LCN><N>:200001-, <210_EU><LCN_EU><N_EU>:600001-

ITEM 符号	PART NO. 部品番号	PART NAME	部 品 名	Q'TY 数量	S.C サービスコード	SERIAL NO. 適用号機	ICA 互換性	REPLACEABLE PART 代替部品 PART NO. 部品番号	REPLACEABLE PART 代替部品 Q'TY 数量
01-37	4659708	WINDOW	ｳｲﾝﾄﾞ	1		-D07/03	P	4683838	1
01	4678932	* FRAME;WINDOW	* ﾌﾚｰﾑ;ｳｲﾝﾄﾞ	1		-D07/03	P	4683856	1
01A	4662866	** FRAME	** ﾌﾚｰﾑ	1			P	4683847	1
01B	4662560	** GLASS	** ｶﾞﾗｽ	1					
01C	4662871	** RUBBER	** ﾗﾊﾞｰ	1					
01D	4662867	** RUBBER	** ﾗﾊﾞｰ	1					
01E	4662244	** SCREW;TAPPING	** ｽｸﾘｭ;ﾀｯﾋﾟﾝｸﾞ	1					
01F	4662869	** BUSHING	** ﾌﾞｯｼﾝｸﾞ	1					
01-37	4683838	WINDOW	ｳｲﾝﾄﾞ	1		D07/04-			
01	4683856	* FRAME;WINDOW	* ﾌﾚｰﾑ;ｳｲﾝﾄﾞ	1		D07/04-			
01A	4683847	** FRAME	** ﾌﾚｰﾑ	1					
01B	4662560	** GLASS	** ｶﾞﾗｽ	1					
01C	4662871	** RUBBER	** ﾗﾊﾞｰ	1					
01D	4662867	** RUBBER	** ﾗﾊﾞｰ	1					
01E	4662244	** SCREW;TAPPING	** ｽｸﾘｭ;ﾀｯﾋﾟﾝｸﾞ	4					
01F	4662869	** BUSHING	** ﾌﾞｯｼﾝｸﾞ	1					
04	4662237	* LOCK	* ﾛｯｸ	1					
05	4662239	* LOCK	* ﾛｯｸ	1					
06	4662235	* BRACKET	* ﾌﾞﾗｹｯﾄ	1					
07	4662240	* COVER	* ｶﾊﾞｰ	1					
08	4204558	* ROLLER	* ﾛｰﾗ	4					
09	4662252	* SCREW;SEMS	* ｽｸﾘｭ;ｾﾑｽ	8					
10	4662236	* BRACKET	* ﾌﾞﾗｹｯﾄ	1					
11	J271025	* BOLT;SEMS	* ﾎﾞﾙﾄ;ｾﾑｽ	8	D				
11A	J901025	** BOLT	** ﾎﾞﾙﾄ	1					
11B	J222010	** WASHER	** ﾜｯｼｬ	1					
12	4662241	* COVER	* ｶﾊﾞｰ	1					
13	4662238	* HANDLE;DOOR	* ﾊﾝﾄﾞﾙ;ﾄﾞｱ	1					
14	4658110	* BOLT;SEMS	* ﾎﾞﾙﾄ;ｾﾑｽ	6					
15	4662247	* COVER	* ｶﾊﾞｰ	1					
16	4662248	* COVER	* ｶﾊﾞｰ	1					
17	4411821	* GRIP	* ｸﾞﾘｯﾌﾟ	1					
18	4464237	* SCREW;SEMS	* ｽｸﾘｭ;ｾﾑｽ	1					
21	4456227	* COVER	* ｶﾊﾞｰ	1					
22	4662251	* SPRING	* ｽﾌﾟﾘﾝｸﾞ	1					
23	4662243	* SHAFT	* ｼｬﾌﾄ	1					
24	4662223	* LEVER	* ﾚﾊﾞｰ	1					
25	4607646	* COVER	* ｶﾊﾞｰ	1					
26	4650571	* WIPER-ARM	* ﾜｲﾊﾟｰｱｰﾑ	1					
27	4650572	* WIPER-BLADE	* ﾜｲﾊﾟｰﾌﾞﾚｰﾄﾞ	1					
28	4650570	* WIPER-MOTOR	* ﾜｲﾊﾟｰﾓｰﾀ	1		-D08/09	P	4709168	1
28	4709168	* WIPER-MOTOR	* ﾜｲﾊﾟｰﾓｰﾀ	1		D08/10-			
29	4464401	* NUT	* ﾅｯﾄ	1					
30	4660025	* CAP	* ｷｬｯﾌﾟ	1					
31	4650573	* COVER	* ｶﾊﾞｰ	1					

CAB (5)(LAMINATED GLASS)
キャブ (5)(合わせガラス)

Applicable Model (適用機種):210, 210_EU, LCN, LCN_EU, N, N_EU
Mark(記号): -
Serial No.(適用号機):<210><LCN><N>:200001-, <210_EU><LCN_EU><N_EU>:600001-

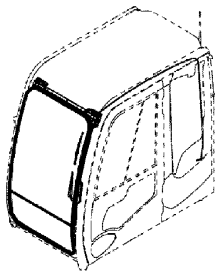

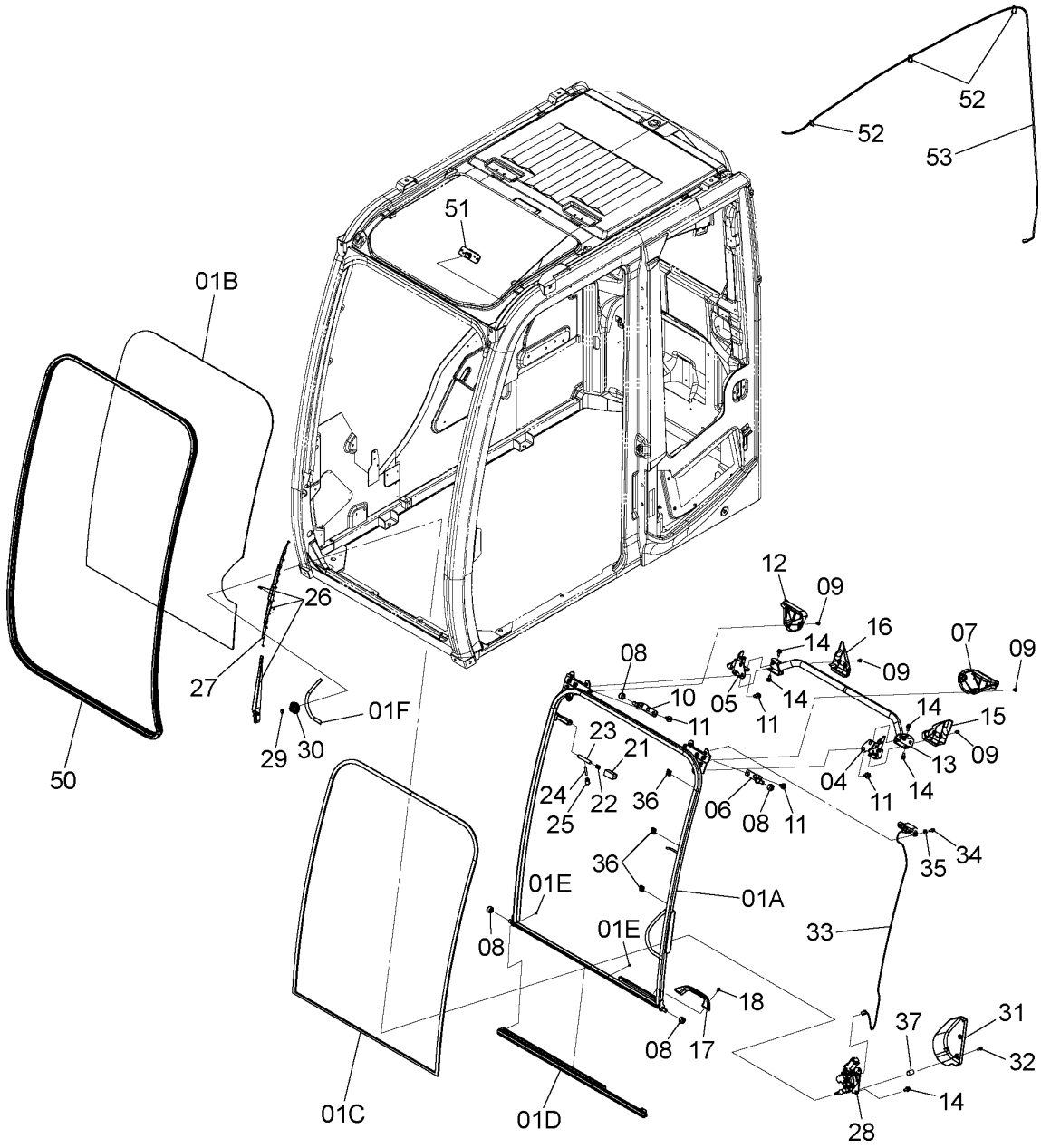

4665248A_5

CAB (5)(LAMINATED GLASS)
キャブ (5)(合わせガラス)

Applicable Model (適用機種):210, 210_EU, LCN, LCN_EU, N, N_EU
Mark(記号): -
Serial No.(適用号機):<210><LCN><N>:200001-, <210_EU><LCN_EU><N_EU>:600001-

ITEM 符号	PART NO. 部品番号	PART NAME	部 品 名	Q'TY 数量	S.C サービスコード	SERIAL NO. 適用号機	ICA 互換性	REPLACEABLE PART 代替部品 PART NO. 部品番号	REPLACEABLE PART 代替部品 Q'TY 数量
32	4658109	* SCREW;SEMS	* スクリュ;セムス	2					
33	4658091	* SWITCH	* スイッチ	1					
34	4658095	* BOLT;SEMS	* ボルト;セムス	2					
35	4662226	* WASHER	* ワッシャ	2					
36	4662246	* HOLDER	* ホルダ	3					
37	4662227	* COLOR	* カラー	2					
50	4659659	RUBBER	ラバー	1					
51	4658090	SWITCH	スイッチ	1					
52	4377820	CLAMP	クランプ	3					
53	4662225	HARNES;WAIRE	ハーネス	1					

CAB (WITH GUARD SEAT)[EU]
キャブ (ガード座付)[EU]

Applicable Model (適用機種):210, 210_EU, LCN, LCN_EU, N, N_EU
Mark(記号): -
Serial No.(適用号機):<210><LCN><N>:200001-, <210_EU><LCN_EU><N_EU>:600001-

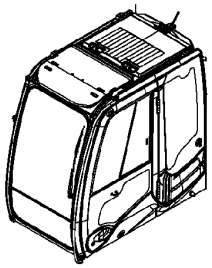

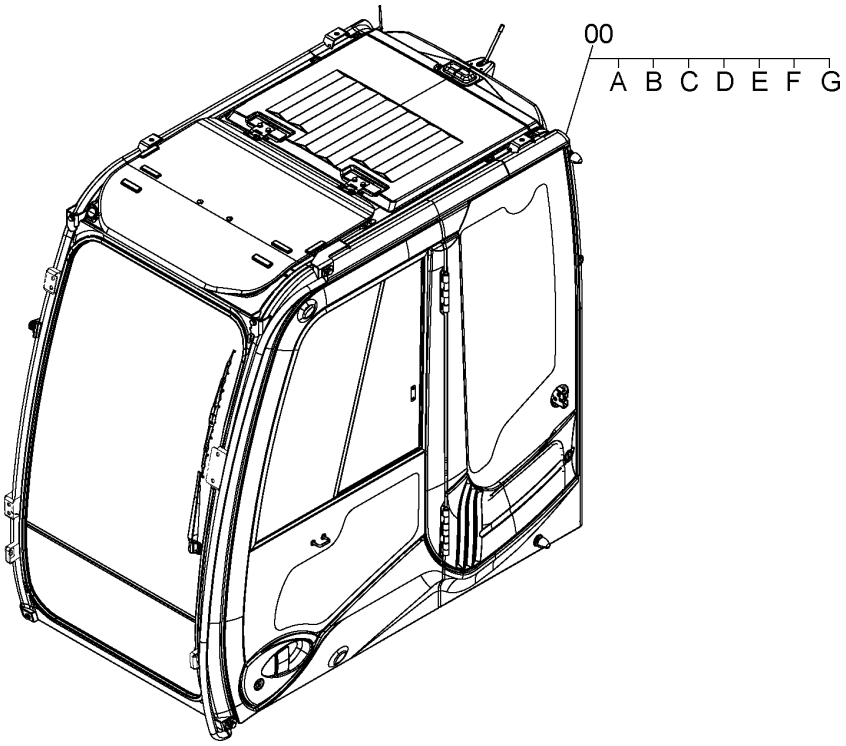

4688242

CAB (WITH GUARD SEAT)[EU]
キャブ (ガード座付)[EU]

Applicable Model (適用機種):210, 210_EU, LCN, LCN_EU, N, N_EU
Mark(記号): -
Serial No.(適用号機):<210><LCN><N>:200001-, <210_EU><LCN_EU><N_EU>:600001-

ITEM 符号	PART NO. 部品番号	PART NAME	部 品 名	Q'TY 数量	S.C サービス コード	SERIAL NO. 適用号機	ICA 互換性	REPLACEABLE PART 代替部品 PART NO. 部品番号	REPLACEABLE PART 代替部品 Q'TY 数量
00	4688424	CAB	ｷｬﾌﾞ	1					
00A	+++++++	* CAB (1)	* ｷｬﾌﾞ (1)	1					
		<for details see "CAB (1)">							
		<詳細は "ｷｬﾌﾞ (1)" 参照>							
00B	+++++++	* CAB (2)	* ｷｬﾌﾞ (2)	1					
		<for details see "CAB (2)">							
		<詳細は "ｷｬﾌﾞ (2)" 参照>							
00C	+++++++	* CAB (3)	* ｷｬﾌﾞ (3)	1					
		<for details see "CAB (3)">							
		<詳細は "ｷｬﾌﾞ (3)" 参照>							
00D	+++++++	* CAB (4)	* ｷｬﾌﾞ (4)	1					
		<for details see "CAB (4)">							
		<詳細は "ｷｬﾌﾞ (4)" 参照>							
00E	+++++++	* CAB (5)	* ｷｬﾌﾞ (5)	1					
		<for details see "CAB (5)">							
		<詳細は "ｷｬﾌﾞ (5)" 参照>							
00F	+++++++	* CAB (6)[EU,NA]	* ｷｬﾌﾞ (6)[EU,NA]	1					
		<for details see "CAB (6)[EU,NA]">							
		<詳細は "ｷｬﾌﾞ (6)[EU,NA]" 参照>							
00G	+++++++	* CAB (7)	* ｷｬﾌﾞ (7)	1					
		<for details see "CAB (7)">							
		<詳細は "ｷｬﾌﾞ (7)" 参照>							

CAB (OPG)[EU]
キャブ (OPG)[EU]

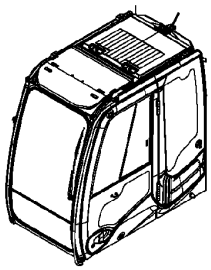

Applicable Model (適用機種):210, 210_EU, LCN, LCN_EU, N, N_EU
Mark(記号): -
Serial No.(適用号機):<210><LCN><N>:200001-, <210_EU><LCN_EU><N_EU>:600001-

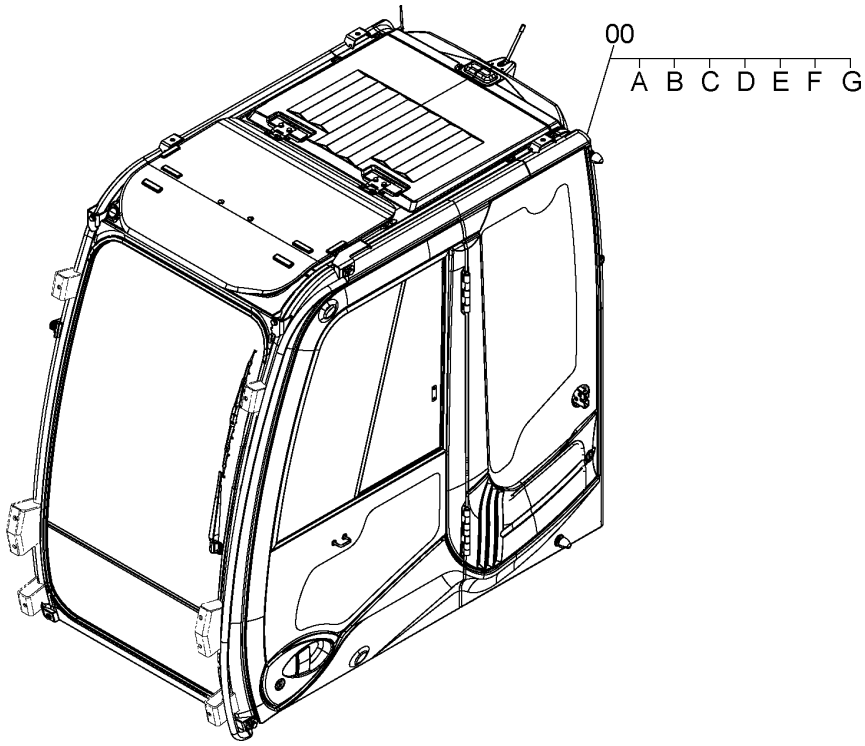

4684376

CAB (OPG)[EU]
キャブ (OPG)[EU]

Applicable Model (適用機種):210, 210_EU, LCN, LCN_EU, N, N_EU
Mark(記号): -
Serial No.(適用号機):<210><LCN><N>:200001-, <210_EU><LCN_EU><N_EU>:600001-

ITEM 符号	PART NO. 部品番号	PART NAME	部 品 名	Q'TY 数量	S.C サービス コード	SERIAL NO. 適用号機	ICA 互換性	REPLACEABLE PART 代替部品 PART NO. 部品番号	REPLACEABLE PART 代替部品 Q'TY 数量
00	4684376	CAB	ｷｬﾌﾞ	1					
00A	+++++++	* CAB (1)	* ｷｬﾌﾞ (1)	1					
		<for details see "CAB (1)">							
		<詳細は "ｷｬﾌﾞ (1)" 参照>							
00B	+++++++	* CAB (2)	* ｷｬﾌﾞ (2)	1					
		<for details see "CAB (2)">							
		<詳細は "ｷｬﾌﾞ (2)" 参照>							
00C	+++++++	* CAB (3)	* ｷｬﾌﾞ (3)	1					
		<for details see "CAB (3)">							
		<詳細は "ｷｬﾌﾞ (3)" 参照>							
00D	+++++++	* CAB (4)	* ｷｬﾌﾞ (4)	1					
		<for details see "CAB (4)">							
		<詳細は "ｷｬﾌﾞ (4)" 参照>							
00E	+++++++	* CAB (5)	* ｷｬﾌﾞ (5)	1					
		<for details see "CAB (5)">							
		<詳細は "ｷｬﾌﾞ (5)" 参照>							
00F	+++++++	* CAB (6)[EU,NA]	* ｷｬﾌﾞ (6)[EU,NA]	1					
		<for details see "CAB (6)[EU,NA]">							
		<詳細は "ｷｬﾌﾞ (6)[EU,NA]" 参照>							
00G	+++++++	* CAB (7)	* ｷｬﾌﾞ (7)	1					
		<for details see "CAB (7)">							
		<詳細は "ｷｬﾌﾞ (7)" 参照>							

CAB (WITH GUARD SEAT, VANDAL HOOK)[AUSTRALIA]
キャブ (ガード座付､バンダルフック座付)[オーストラリア]

Applicable Model (適用機種):200, H, K
Mark(記号): -
Serial No.(適用号機):<200><H><K>:200001-

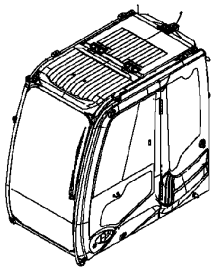

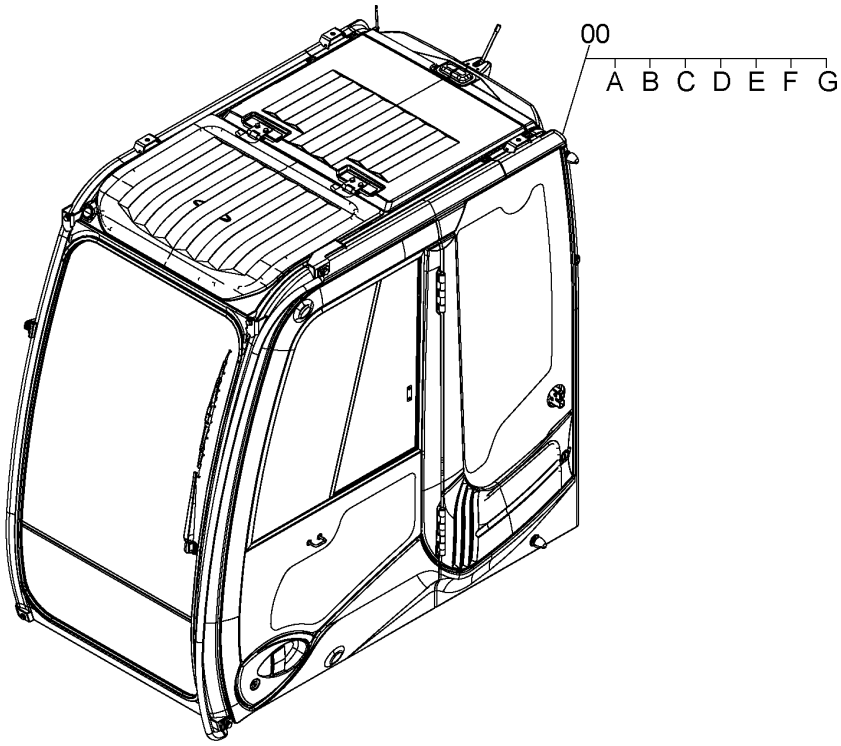

4698277

CAB (WITH GUARD SEAT, VANDAL HOOK)[AUSTRALIA]
キャブ (ガード座付､バンダルフック座付)[オーストラリア]

Applicable Model (適用機種):200, H, K
Mark(記号): -
Serial No.(適用号機):<200><H><K>:200001-

ITEM 符号	PART NO. 部品番号	PART NAME	部 品 名	Q'TY 数量	S.C サービス コード	SERIAL NO. 適用号機	ICA 互換性	REPLACEABLE PART 代替部品 PART NO. 部品番号	REPLACEABLE PART 代替部品 Q'TY 数量
00	4698277	CAB	ｷｬﾌﾞ	1					
00A	+++++++	* CAB (1)	* ｷｬﾌﾞ (1)	1					
		<for details see "CAB (1)">							
		<詳細は "ｷｬﾌﾞ (1)" 参照>							
00B	+++++++	* CAB (2)	* ｷｬﾌﾞ (2)	1					
		(WITH VANDAL HOOK)	(ﾊﾞﾝﾀﾞﾙﾌｯｸ付)						
		<for details see "CAB (2)(WITH VANDAL HOOK)">							
		<詳細は "ｷｬﾌﾞ (2)(ﾊﾞﾝﾀﾞﾙﾌｯｸ付)" 参照>							
00C	+++++++	* CAB (3)	* ｷｬﾌﾞ (3)	1					
		<for details see "CAB (3)">							
		<詳細は "ｷｬﾌﾞ (3)" 参照>							
00D	+++++++	* CAB (4)	* ｷｬﾌﾞ (4)	1					
		<for details see "CAB (4)">							
		<詳細は "ｷｬﾌﾞ (4)" 参照>							
00E	+++++++	* CAB (5)	* ｷｬﾌﾞ (5)	1					
		<for details see "CAB (5)">							
		<詳細は "ｷｬﾌﾞ (5)" 参照>							
00F	+++++++	* CAB (6)	* ｷｬﾌﾞ (6)	1					
		<for details see "CAB (6)">							
		<詳細は "ｷｬﾌﾞ (6)" 参照>							
00G	+++++++	* CAB (7)	* ｷｬﾌﾞ (7)	1					
		<for details see "CAB (7)">							
		<詳細は "ｷｬﾌﾞ (7)" 参照>							

CAB (2)(WITH VANDAL HOOK)
キャブ (2)(バンダルフック付)

Applicable Model (適用機種):200, H, K
Mark(記号): -
Serial No.(適用号機):<200><H><K>:200001-

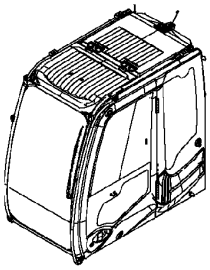

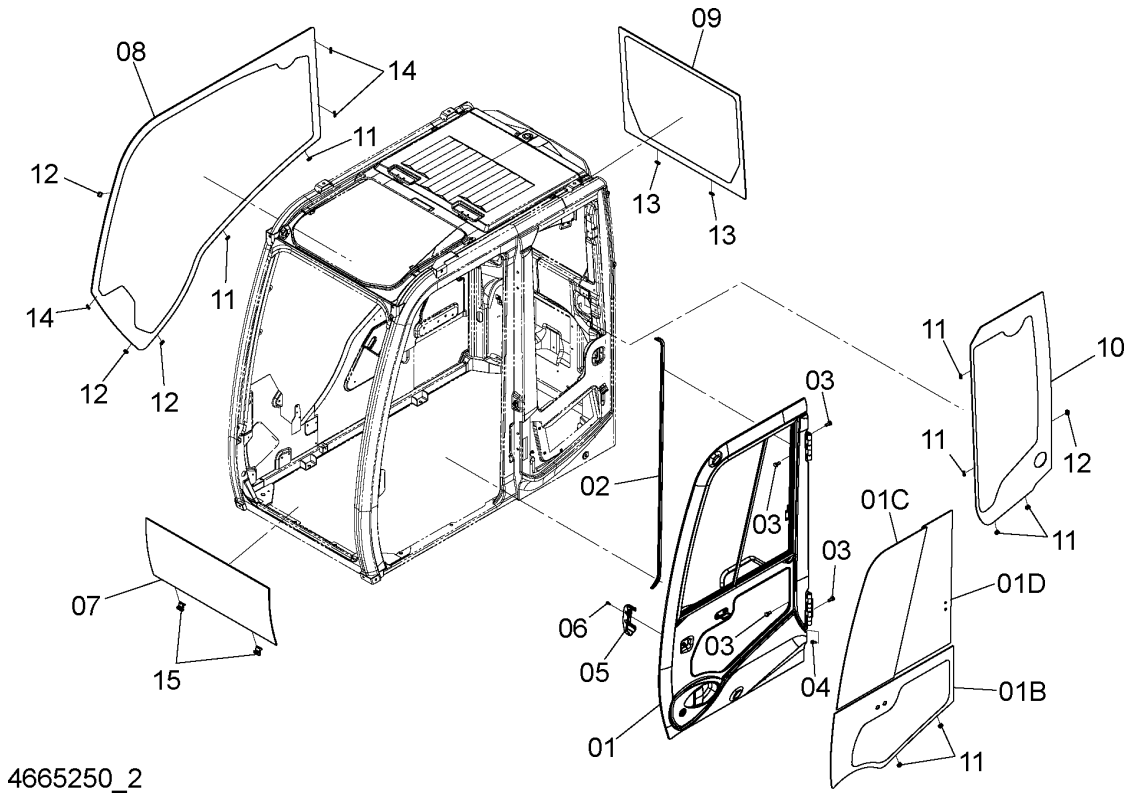

CAB (2)(WITH VANDAL HOOK)
キャブ (2)(バンダルフック付)

Applicable Model (適用機種):200, H, K
Mark(記号): -
Serial No.(適用号機):<200><H><K>:200001-

ITEM 符号	PART NO. 部品番号	PART NAME	部 品 名	Q'TY 数量	S.C サービス コード	SERIAL NO. 適用号機	ICA 互換性	REPLACEABLE PART 代替部品 PART NO. 部品番号	REPLACEABLE PART 代替部品 Q'TY 数量
01	4662089	DOOR ASS'Y	ドアアッシ	1					
01A	+++++++	* DOOR	* ドア	1	D				
		<for details see "DOOR">							
		<詳細は "ドア" 参照>							
01B	4651658	* GLASS	* ガラス;ドア	1					
01C	4651659	* GLASS	* ガラス;サッシ	1					
01D	4651660	* GLASS	* ガラス;サッシ	1					
02	4662747	RUBBER	ラバー	1					
03	4411829	BOLT;SEMS	ボルト;セムス	8					
04	4658110	BOLT;SEMS	ボルト;セムス	2					
05	4662750	COVER	カバー	1					
06	4485892	SCREW;SEMS	スクリュ;セムス	2					
07	4651654	GLASS	ガラス	1					
08	4651655	GLASS	ガラス	1					
09	4651656	GLASS	ガラス	1					
10	4651657	GLASS	ガラス	1					
11	4659592	SPACER	スペーサ	8					
12	4659593	SPACER	スペーサ	4					
13	4659594	SPACER	スペーサ	2					
14	4659595	SPACER	スペーサ	5					
15	4662735	SPACER	スペーサ	2					

CAB [NA]
キャブ [NA]

Applicable Model (適用機種):200
Mark(記号):NA
Serial No.(適用号機):<200>:200001-

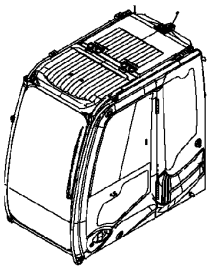

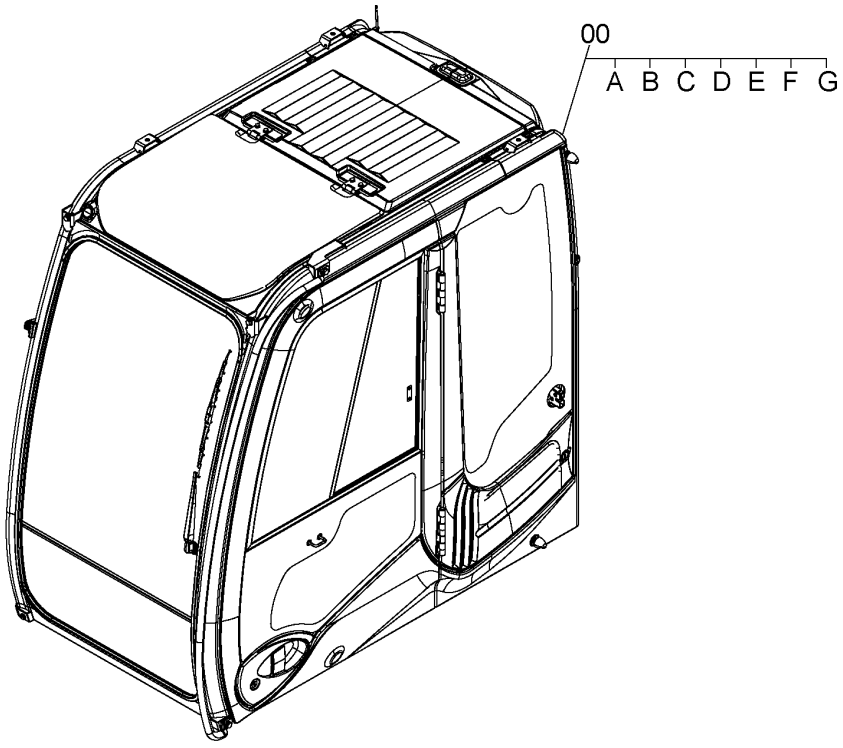

4665250A

CAB [NA]
キャブ [NA]

Applicable Model (適用機種):200
Mark(記号):NA
Serial No.(適用号機):<200>:200001-

ITEM 符号	PART NO. 部品番号	PART NAME	部 品 名	Q'TY 数量	S.C サービス コード	SERIAL NO. 適用号機	ICA 互換性	REPLACEABLE PART 代替部品 PART NO. 部品番号	REPLACEABLE PART 代替部品 Q'TY 数量
00	4665250	CAB	ｷｬﾌﾞ	1					
00A	+++++++	* CAB (1) (WITHOUT SATELLITE ANTENNAGPS) (衛星ｱﾝﾃﾅGPS不付)	* ｷｬﾌﾞ (1)	1					
		<for details see "CAB (1)(WITHOUT SATELLITE ANTENNAGPS)"> <詳細は "ｷｬﾌﾞ (1)(衛星ｱﾝﾃﾅGPS不付)" 参照>							
00B	+++++++	* CAB (2) (WITH VANDAL HOOK)	* ｷｬﾌﾞ (2) (ﾊﾞﾝﾀﾞﾙﾌｯｸ付)	1					
		<for details see "CAB (2)(WITH VANDAL HOOK)"> <詳細は "ｷｬﾌﾞ (2)(ﾊﾞﾝﾀﾞﾙﾌｯｸ付)" 参照>							
00C	+++++++	* CAB (3) <for details see "CAB (3)"> <詳細は "ｷｬﾌﾞ (3)" 参照>	* ｷｬﾌﾞ (3)	1					
00D	+++++++	* CAB (4) <for details see "CAB (4)"> <詳細は "ｷｬﾌﾞ (4)" 参照>	* ｷｬﾌﾞ (4)	1					
00E	+++++++	* CAB (5) <for details see "CAB (5)"> <詳細は "ｷｬﾌﾞ (5)" 参照>	* ｷｬﾌﾞ (5)	1					
00F	+++++++	* CAB (6)[EU,NA] <for details see "CAB (6)[EU,NA]"> <詳細は "ｷｬﾌﾞ (6)[EU,NA]" 参照>	* ｷｬﾌﾞ (6)[EU,NA]	1					
00G	+++++++	* CAB (7) <for details see "CAB (7)"> <詳細は "ｷｬﾌﾞ (7)" 参照>	* ｷｬﾌﾞ (7)	1					

CAB <K>
キャブ <K>

Applicable Model (適用機種):K
Mark(記号): -
Serial No.(適用号機):<K>:200001-

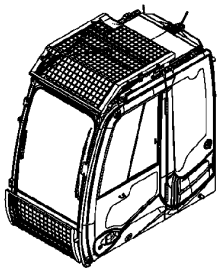

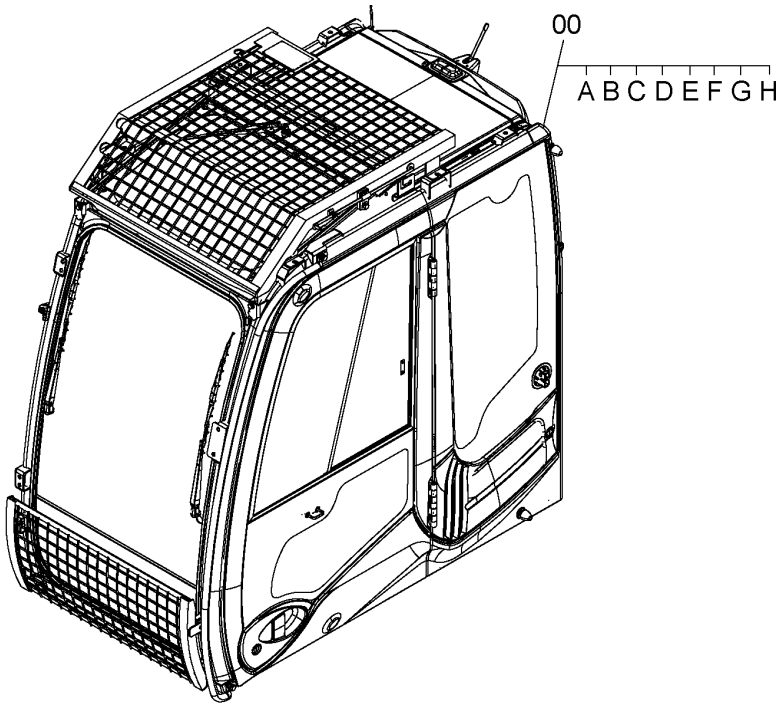

4665072

CAB <K>
キャブ <K>

Applicable Model (適用機種):K
Mark(記号): -
Serial No.(適用号機):<K>:200001-

ITEM 符号	PART NO. 部品番号	PART NAME	部 品 名	Q'TY 数量	S.C サービス コード	SERIAL NO. 適用号機	ICA 互換性	REPLACEABLE PART 代替部品 PART NO. 部品番号	REPLACEABLE PART 代替部品 Q'TY 数量
00	4665251	CAB	ｷｬﾌﾞ	1					
00A	+++++++	* CAB (1)	* ｷｬﾌﾞ (1)	1					
		<for details see "CAB (1)">							
		<詳細は "ｷｬﾌﾞ (1)" 参照>							
00B	+++++++	* CAB (2)	* ｷｬﾌﾞ (2)	1					
		<for details see "CAB (2)">							
		<詳細は "ｷｬﾌﾞ (2)" 参照>							
00C	+++++++	* CAB (3)	* ｷｬﾌﾞ (3)	1					
		<for details see "CAB (3)">							
		<詳細は "ｷｬﾌﾞ (3)" 参照>							
00D	+++++++	* CAB (4)	* ｷｬﾌﾞ (4)	1					
		<for details see "CAB (4)">							
		<詳細は "ｷｬﾌﾞ (4)" 参照>							
00E	+++++++	* CAB (5)<K>	* ｷｬﾌﾞ (5)<K>	1					
		<for details see "CAB (5)<K>">							
		<詳細は "ｷｬﾌﾞ (5)<K>" 参照>							
00E	+++++++	* CAB (5) (LAMINATED GLASS)<K> (合わせｶﾞﾗｽ)<K>	* ｷｬﾌﾞ (5)	1					
		<for details see "CAB (5)(LAMINATED GLASS)<K>">							
		<詳細は "ｷｬﾌﾞ (5)(合わせｶﾞﾗｽ)<K>" 参照>							
00F	+++++++	* CAB (6)<K>	* ｷｬﾌﾞ (6)<K>	1					
		<for details see "CAB (6)<K>">							
		<詳細は "ｷｬﾌﾞ (6)<K>" 参照>							
00G	+++++++	* CAB (7)	* ｷｬﾌﾞ (7)	1					
		<for details see "CAB (7)">							
		<詳細は "ｷｬﾌﾞ (7)" 参照>							
00H	+++++++	* CAB (8)<K>	* ｷｬﾌﾞ (8)<K>	1					
		<for details see "CAB (8)<K>">							
		<詳細は "ｷｬﾌﾞ (8)<K>" 参照>							

CAB (5)<K>
キャブ (5)<K>

Applicable Model (適用機種):K
Mark(記号): -
Serial No.(適用号機):<K>:200001-

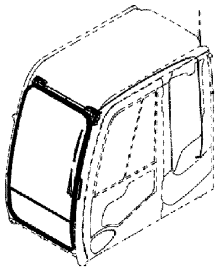

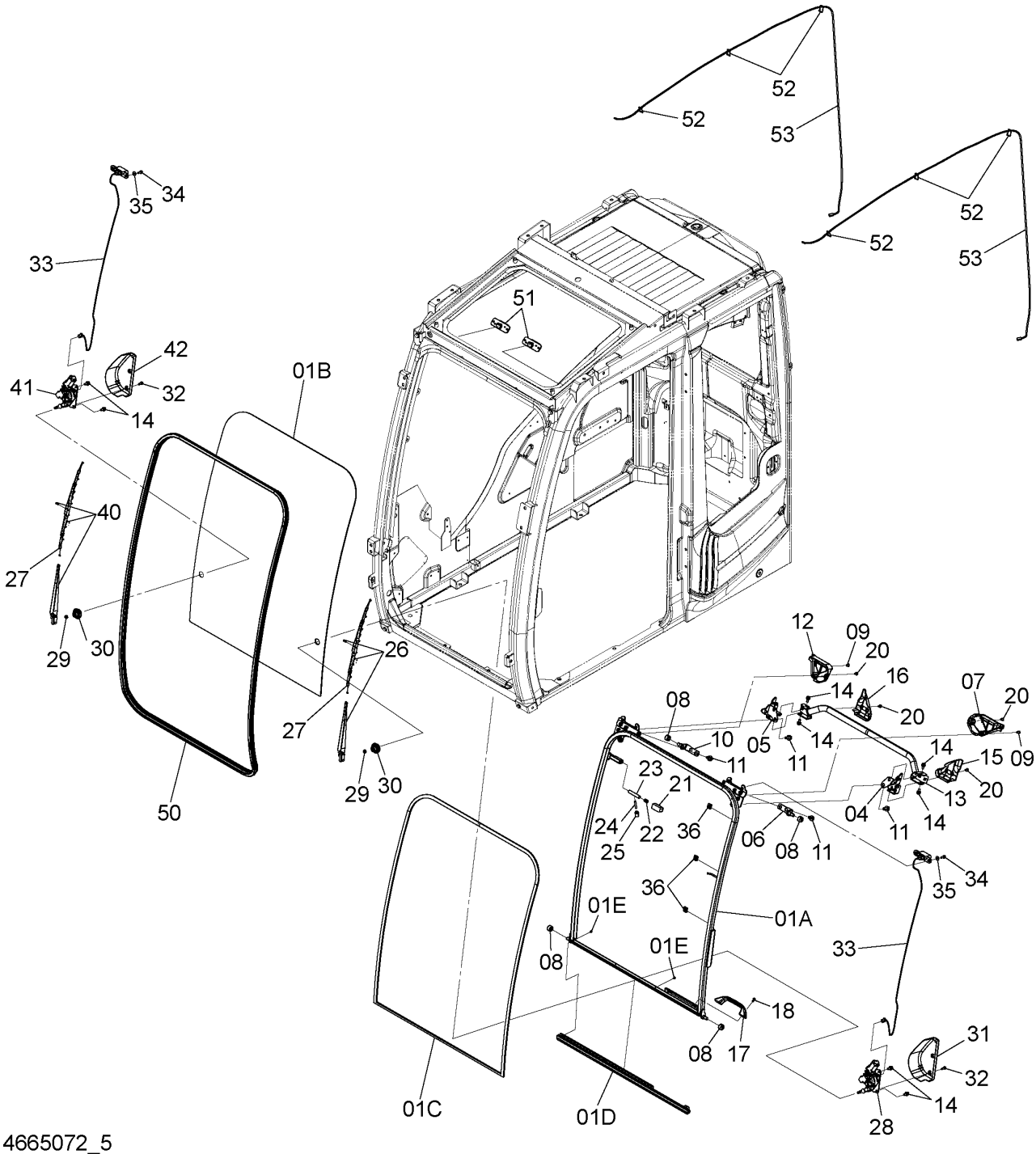

4665072_5

CAB (5)<K>
キャブ (5)<K>

Applicable Model (適用機種):K
Mark(記号): -
Serial No.(適用号機):<K>:200001-

ITEM 符号	PART NO. 部品番号	PART NAME	部 品 名	Q'TY 数量	S.C サービス コード	SERIAL NO. 適用号機	ICA 互換性	REPLACEABLE PART 代替部品 PART NO. 部品番号	REPLACEABLE PART 代替部品 Q'TY 数量
01-42	4673445	WINDOW	ｳｲﾝﾄﾞ	1		-D07/03	P	4683840	1
01	+++++++	* FRAME;WINDOW	* ﾌﾚｰﾑ:ｳｲﾝﾄﾞ	1		-D07/03	P	4683858	1
01A	4672896	** FRAME	** ﾌﾚｰﾑ	1			P	4683849	1
01B	4672895	** GLASS	** ｶﾞﾗｽ	1					
01C	4663017	** RUBBER	** ﾗﾊﾞｰ	1					
01D	4659660	** RUBBER	** ﾗﾊﾞｰ	1					
01E	4662244	** SCREW;TAPPING	** ｽｸﾘｭ;ﾀｯﾋﾟﾝｸﾞ	4					
01-42	4683840	WINDOW	ｳｲﾝﾄﾞ	1		D07/04-			
01	4683858	* FRAME;WINDOW	* ﾌﾚｰﾑ:ｳｲﾝﾄﾞ	1		D07/04-			
01A	4683849	** FRAME	** ﾌﾚｰﾑ	1					
01B	4672895	** GLASS	** ｶﾞﾗｽ	1					
01C	4663017	** RUBBER	** ﾗﾊﾞｰ	1					
01D	4659660	** RUBBER	** ﾗﾊﾞｰ	1					
01E	4662244	** SCREW;TAPPING	** ｽｸﾘｭ;ﾀｯﾋﾟﾝｸﾞ	4					
04	4662237	* LOCK	* ﾛｯｸ	1					
05	4662239	* LOCK	* ﾛｯｸ	1					
06	4662235	* BRACKET	* ﾌﾞﾗｹｯﾄ	1					
07	4662240	* COVER	* ｶﾊﾞｰ	1					
08	4204558	* ROLLER	* ﾛｰﾗ	4					
09	4662252	* SCREW;SEMS	* ｽｸﾘｭ;ｾﾑｽ	2					
10	4662236	* BRACKET	* ﾌﾞﾗｹｯﾄ	1					
11	J271025	* BOLT;SEMS	* ﾎﾞﾙﾄ;ｾﾑｽ	8	D				
11A	J901025	** BOLT	** ﾎﾞﾙﾄ	1					
11B	J222010	** WASHER	** ﾜｯｼｬ	1					
12	4662241	* COVER	* ｶﾊﾞｰ	1					
13	4662238	* HANDLE;DOOR	* ﾊﾝﾄﾞﾙ;ﾄﾞｱ	1					
14	4658110	* BOLT;SEMS	* ﾎﾞﾙﾄ;ｾﾑｽ	8					
15	4662247	* COVER	* ｶﾊﾞｰ	1					
16	4662248	* COVER	* ｶﾊﾞｰ	1					
17	4411821	* GRIP	* ｸﾞﾘｯﾌﾟ	1					
18	4464237	* SCREW;SEMS	* ｽｸﾘｭ;ｾﾑｽ	1					
20	4685091	* SCREW;SEMS	* ｽｸﾘｭ;ｾﾑｽ	6					
21	4456227	* COVER	* ｶﾊﾞｰ	1					
22	4662251	* SPRING	* ｽﾌﾟﾘﾝｸﾞ	1					
23	4662243	* SHAFT	* ｼｬﾌﾄ	1					
24	4662223	* LEVER	* ﾚﾊﾞｰ	1					
25	4607646	* COVER	* ｶﾊﾞｰ	1					
26	4660775	* WIPER-ARM	* ﾜｲﾊﾟｰｱｰﾑ	1					
27	4650572	* WIPER-BLADE	* ﾜｲﾊﾟｰﾌﾞﾚｰﾄﾞ	2					
28	4650570	* WIPER-MOTOR	* ﾜｲﾊﾟｰﾓｰﾀ	1		-D08/10	P	4709168	1
28	4709168	* WIPER-MOTOR	* ﾜｲﾊﾟｰﾓｰﾀ	1		D08/11-			
29	4464401	* NUT	* ﾅｯﾄ	2					
30	4656158	* CAP	* ｷｬｯﾌﾟ	2					
31	4650573	* COVER	* ｶﾊﾞｰ	1					
32	4658109	* SCREW;SEMS	* ｽｸﾘｭ;ｾﾑｽ	4					

CAB (5)<K>
キャブ (5)<K>

Applicable Model (適用機種):K
Mark(記号): -
Serial No.(適用号機):<K>:200001-

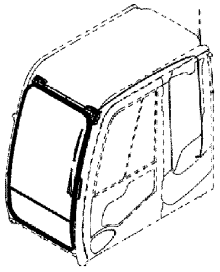

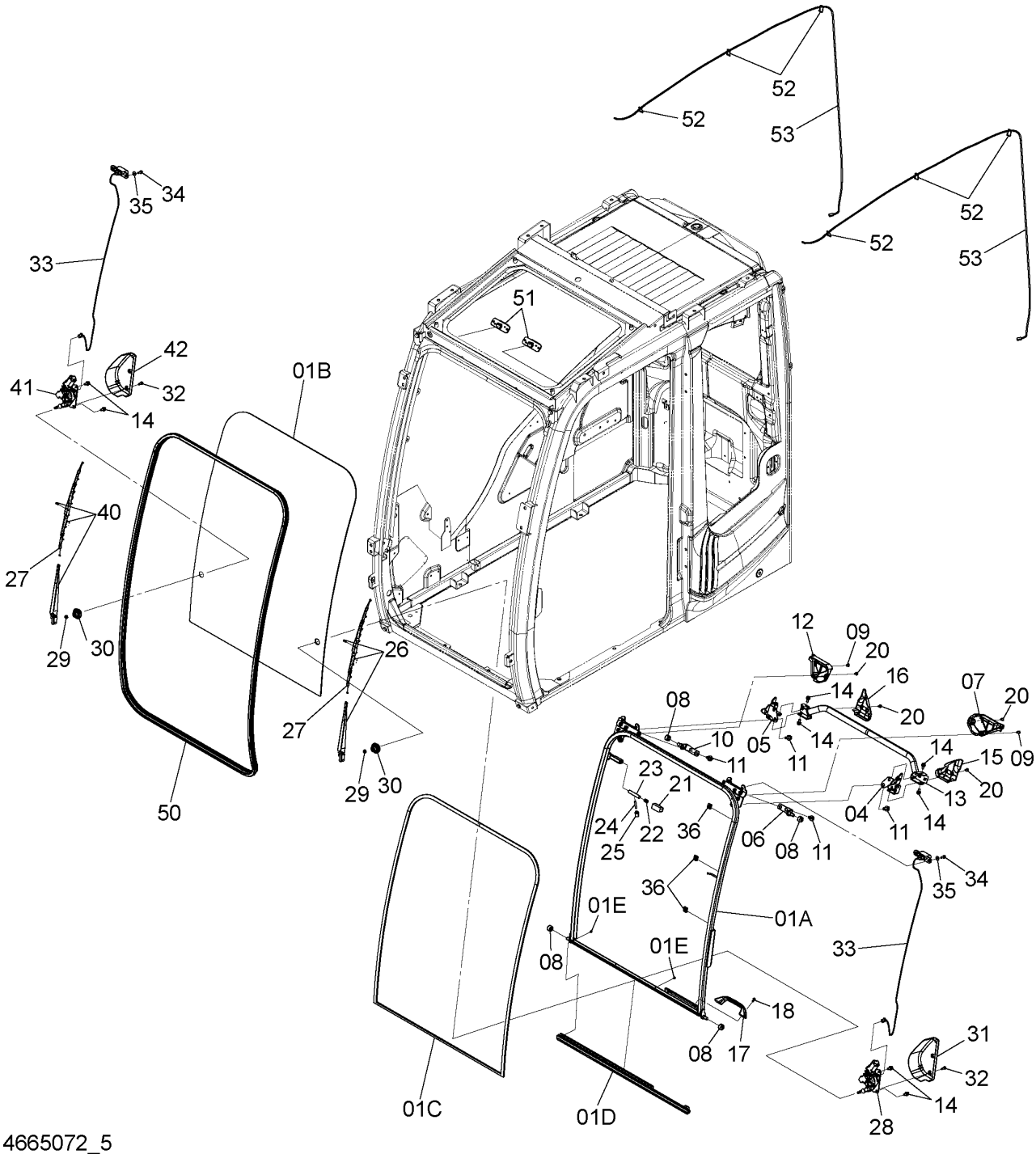

4665072_5

CAB (5)<K>
キャブ (5)<K>

Applicable Model (適用機種):K
Mark(記号): -
Serial No.(適用号機):<K>:200001-

ITEM 符号	PART NO. 部品番号	PART NAME	部 品 名	Q'TY 数量	S.C サービス コード	SERIAL NO. 適用号機	ICA 互換性	REPLACEABLE PART 代替部品 PART NO. 部品番号	REPLACEABLE PART 代替部品 Q'TY 数量
33	4658091	* SWITCH	* スイッチ	1					
34	4658095	* BOLT;SEMS	* ボルト;セムス	4					
35	4662226	* WASHER	* ワッシャ	4					
36	4662246	* HOLDER	* ホルダ	3					
39	4660764	* SWITCH	* スイッチ	1					
40	4660772	* WIPER-ARM	* ワイパーアーム	1					
41	4660770	* WIPER-MOTOR	* ワイパーモータ	1		-D08/10	P	4709169	1
41	4709169	* WIPER-MOTOR	* ワイパーモータ	1		D08/11-			
42	4660777	* COVER	* カバー	1					
50	4659659	RUBBER	ラバー	1					
51	4658090	SWITCH	スイッチ	2					
52	4377820	CLAMP	クランプ	6					
53	4662225	HARNESS;WIRE	ハーネス;ワイヤ	1					
54	4672897	HARNESS;WIRE	ハーネス;ワイヤ	1					

CAB (5)(LAMINATED GLASS)<K>
キャブ (5)(合わせガラス)<K>

Applicable Model (適用機種):K
Mark(記号): -
Serial No.(適用号機):<K>:200001-

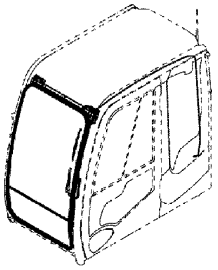

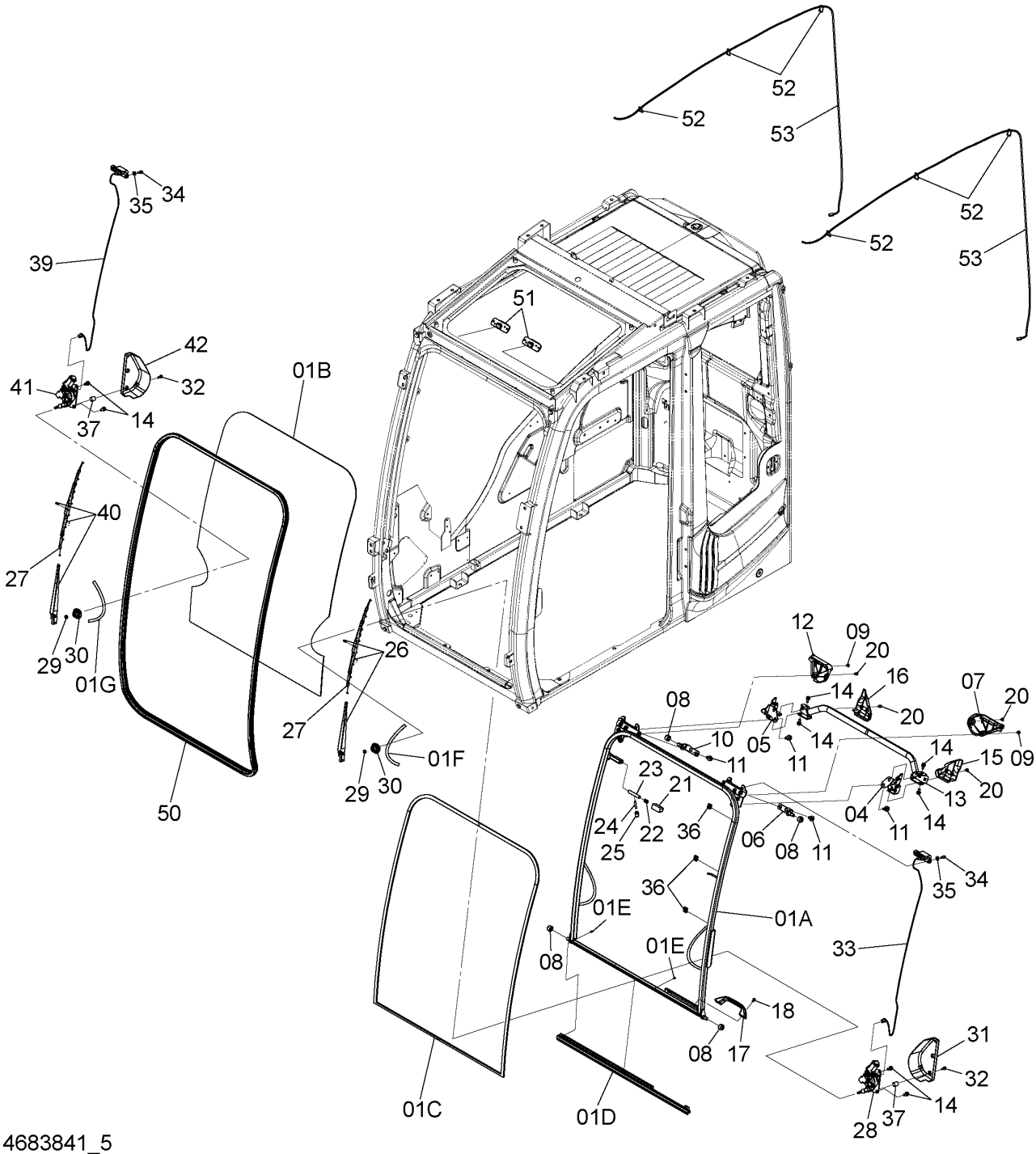

4683841_5

CAB (5)(LAMINATED GLASS)<K>
キャブ (5)(合わせガラス)<K>

Applicable Model (適用機種):K
Mark(記号): -
Serial No.(適用号機):<K>:200001-

ITEM 符号	PART NO. 部品番号	PART NAME	部 品 名	Q'TY 数量	S.C サービスコード	SERIAL NO. 適用号機	ICA 互換性	REPLACEABLE PART 代替部品 PART NO. 部品番号	REPLACEABLE PART 代替部品 Q'TY 数量
01-42	+++++++	WINDOW	ｳｲﾝﾄﾞ	1		-D07/03	P	4683841	1
01	+++++++	* FRAME;WINDOW	* ﾌﾚｰﾑ:ｳｲﾝﾄﾞ	1		-D07/03	P	4683859	1
01A	+++++++	** FRAME	** ﾌﾚｰﾑ	1			P	4683850	1
01B	4686901	** GLASS	** ｶﾞﾗｽ	1					
01C	4662871	** RUBBER	** ﾗﾊﾞｰ	1					
01D	4662867	** RUBBER	** ﾗﾊﾞｰ	1					
01E	4662244	** SCREW;TAPPING	** ｽｸﾘｭ;ﾀｯﾋﾟﾝｸﾞ	4					
01F	4662869	** BUSHING	** ﾌﾞｯｼﾝｸﾞ	1					
01G	4686902	** BUSHING	** ﾌﾞｯｼﾝｸﾞ	1					
01-42	4683841	WINDOW	ｳｲﾝﾄﾞ	1		D07/04-			
01	4683859	* FRAME;WINDOW	* ﾌﾚｰﾑ:ｳｲﾝﾄﾞ	1		D07/04-			
01A	4683850	** FRAME	** ﾌﾚｰﾑ	1					
01B	4686901	** GLASS	** ｶﾞﾗｽ	1					
01C	4662871	** RUBBER	** ﾗﾊﾞｰ	1					
01D	4662867	** RUBBER	** ﾗﾊﾞｰ	1					
01E	4662244	** SCREW;TAPPING	** ｽｸﾘｭ;ﾀｯﾋﾟﾝｸﾞ	4					
01F	4662869	** BUSHING	** ﾌﾞｯｼﾝｸﾞ	1					
01G	4686902	** BUSHING	** ﾌﾞｯｼﾝｸﾞ	1					
04	4662237	* LOCK	* ﾛｯｸ	1					
05	4662239	* LOCK	* ﾛｯｸ	1					
06	4662235	* BRACKET	* ﾌﾞﾗｹｯﾄ	1					
07	4662240	* COVER	* ｶﾊﾞｰ	1					
08	4204558	* ROLLER	* ﾛｰﾗ	4					
09	4662252	* SCREW;SEMS	* ｽｸﾘｭ;ｾﾑｽ	2					
10	4662236	* BRACKET	* ﾌﾞﾗｹｯﾄ	1					
11	J271025	* BOLT;SEMS	* ﾎﾞﾙﾄ;ｾﾑｽ	8	D				
11A	J901025	** BOLT	** ﾎﾞﾙﾄ	1					
11B	J222010	** WASHER	** ﾜｯｼｬ	1					
12	4662241	* COVER	* ｶﾊﾞｰ	1					
13	4662238	* HANDLE;DOOR	* ﾊﾝﾄﾞﾙ;ﾄﾞｱ	1					
14	4658110	* BOLT;SEMS	* ﾎﾞﾙﾄ;ｾﾑｽ	8					
15	4662247	* COVER	* ｶﾊﾞｰ	1					
16	4662248	* COVER	* ｶﾊﾞｰ	1					
17	4411821	* GRIP	* ｸﾞﾘｯﾌﾟ	1					
18	4464237	* SCREW;SEMS	* ｽｸﾘｭ;ｾﾑｽ	1					
20	4685091	* SCREW;SEMS	* ｽｸﾘｭ;ｾﾑｽ	6					
21	4456227	* COVER	* ｶﾊﾞｰ	1					
22	4662251	* SPRING	* ｽﾌﾟﾘﾝｸﾞ	1					
23	4662243	* SHAFT	* ｼｬﾌﾄ	1					
24	4662223	* LEVER	* ﾚﾊﾞｰ	1					
25	4607646	* COVER	* ｶﾊﾞｰ	1					
26	4663132	* WIPER-ARM	* ﾜｲﾊﾟｰｱｰﾑ	1					
27	4650572	* WIPER-BLADE	* ﾜｲﾊﾟｰﾌﾞﾚｰﾄﾞ	2					
28	4650570	* WIPER-MOTOR	* ﾜｲﾊﾟｰﾓｰﾀ	1		-D08/09	P	4709168	1
28	4709168	* WIPER-MOTOR	* ﾜｲﾊﾟｰﾓｰﾀ	1		D08/10-			

CAB (5)(LAMINATED GLASS)<K>
キャブ (5)(合わせガラス)<K>

Applicable Model (適用機種):K
Mark(記号): -
Serial No.(適用号機):<K>:200001-

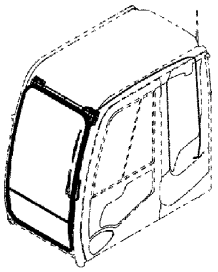

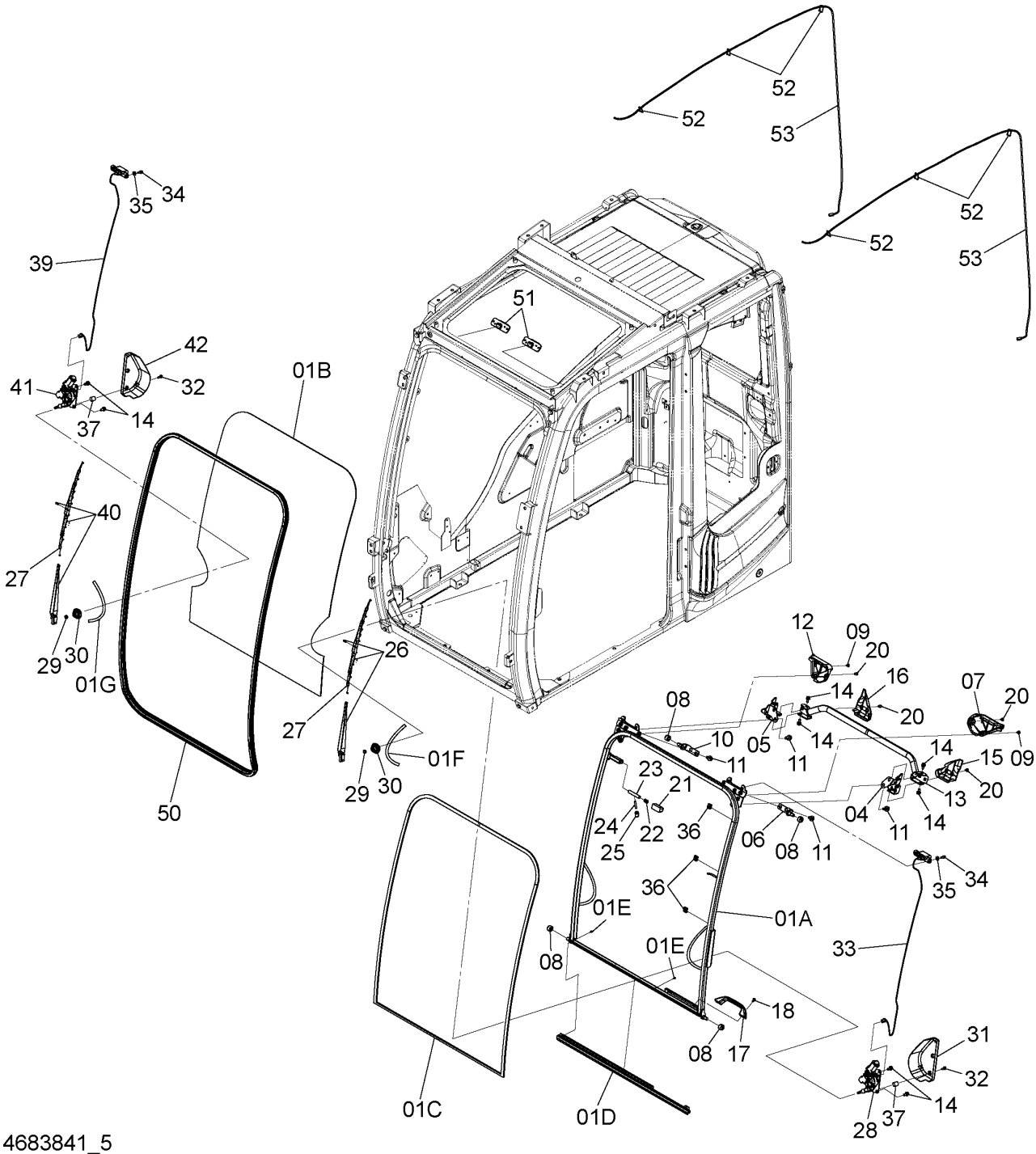

4683841_5

CAB (5)(LAMINATED GLASS)<K>
キャブ (5)(合わせガラス)<K>

Applicable Model (適用機種):K
Mark(記号): -
Serial No.(適用号機):<K>:200001-

ITEM 符号	PART NO. 部品番号	PART NAME	部 品 名	Q'TY 数量	S.C サービスコード	SERIAL NO. 適用号機	ICA 互換性	REPLACEABLE PART 代替部品 PART NO. 部品番号	REPLACEABLE PART 代替部品 Q'TY 数量
29	4464401	* NUT	* ナット	2					
30	4656158	* CAP	* キャップ	2					
31	4650573	* COVER	* カバー	1					
32	4662868	* SCREW;SEMS	* スクリュ;セムス	4					
33	4658091	* SWITCH	* スイッチ	1					
34	4658095	* BOLT;SEMS	* ボルト;セムス	4					
35	4662226	* WASHER	* ワッシャ	4					
36	4662246	* HOLDER	* ホルダ	6					
37	4662227	* COLLER	* カラー	4					
39	4660764	* SWITCH	* スイッチ	1					
40	4663133	* WIPER-ARM	* ワイパーアーム	1					
41	4660770	* WIPER-MOTOR	* ワイパーモータ	1					
42	4660777	* COVER	* カバー	1					
50	4659659	RUBBER	ラバー	1					
51	4658090	SWITCH	スイッチ	2					
52	4377820	CLAMP	クランプ	6					
53	4662225	HARNESS;WIRE	ハーネス;ワイヤ	1					
54	4672897	HARNESS;WIRE	ハーネス;ワイヤ	1					

CAB (6)<K>
キャブ (6)<K>

Applicable Model (適用機種):K
Mark(記号): -
Serial No.(適用号機):<K>:200001-

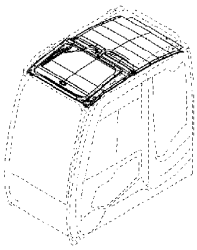

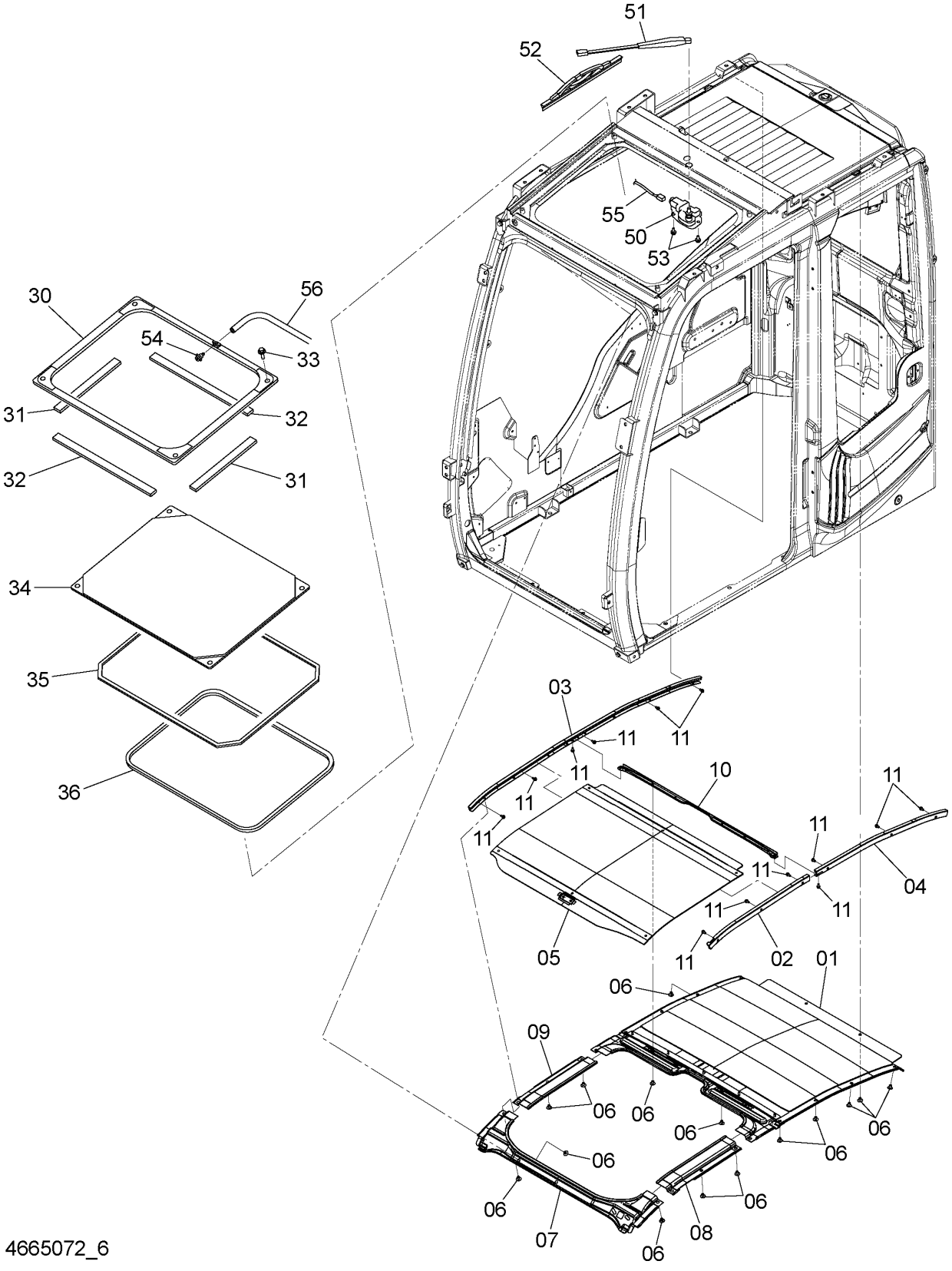

4665072_6

CODE:DC4665247_2-2

P1U1-1-6

CAB (6)<K>
キャブ (6)<K>

Applicable Model (適用機種):K
Mark(記号): -
Serial No.(適用号機):<K>:200001-

ITEM 符号	PART NO. 部品番号	PART NAME	部 品 名	Q'TY 数量	S.C サービスコード	SERIAL NO. 適用号機	ICA 互換性	REPLACEABLE PART 代替部品 PART NO. 部品番号	REPLACEABLE PART 代替部品 Q'TY 数量
01	4662714	COVER	カバー	1					
02	4663620	RAIL	レール	1					
03	4663621	RAIL	レール	1					
04	4663622	RAIL	レール	1					
05	4663623	ROOF	ルーフ	1					
06	4662718	CLIP	クリップ	22					
07	4674477	COVER	カバー	1					
08	4662712	COVER	カバー	1					
09	4662713	COVER	カバー	1					
10	4662715	BRACKET	ブラケット	1					
11	4662252	SCREW;SEMS	スクリュ;セムス	13					
30	4672892	BRACKET	ブラケット	1					
31	4672887	RUBBER	ラバー	2					
32	4672889	RUBBER	ラバー	2					
33	J271025	BOLT;SEMS	ボルト;セムス	4	D				
33A	J901025	* BOLT	* ボルト	1					
33B	J222010	* WASHER	* ワッシャ	1					
34	4672890	GLASS	ガラス	1					
35	4444637	SEAL;RUBBER	シール;ラバー	1					
36	4672894	RUBBER	ラバー	1					
50	4660771	WIPER-MOTOR	ワイパーモータ	1					
51	4660774	WIPER-ARM	ワイパーアーム	1					
52	4660776	WIPER-BLADE	ワイパーブレード	1					
53	J260612	BOLT;SEMS	ボルト;セムス	2	D				
53A	J900612	* BOLT	* ボルト	1					
53B	A590106	* WASHER;PLANE	* ワッシャ;プレーン	1					
54	4282793	NOZZLE	ノズル	1					
55	4672893	HARNESS;WIRE	ハーネス;ワイヤ	1					
56	4369549	HARNESS;WIRE	ハーネス;ワイヤ	1					

CAB (8)<K>
キャブ (8)<K>

Applicable Model (適用機種):K
Mark(記号): -
Serial No.(適用号機):<K>:200001-

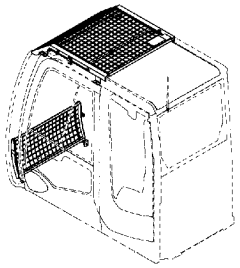

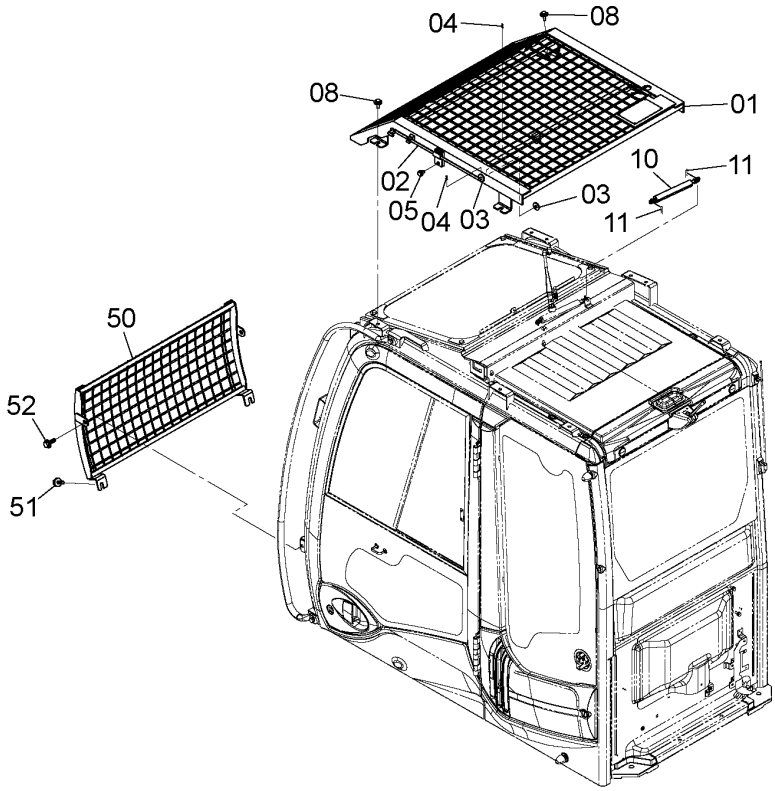

4665072_8

CAB (8)<K>
キャブ (8)<K>

Applicable Model (適用機種):K
Mark(記号): -
Serial No.(適用号機):<K>:200001-

ITEM 符号	PART NO. 部品番号	PART NAME	部 品 名	Q'TY 数量	S.C サービス コード	SERIAL NO. 適用号機	ICA 互換性	REPLACEABLE PART 代替部品 PART NO. 部品番号	REPLACEABLE PART 代替部品 Q'TY 数量
01-08	4659796	GUARD	ｶﾞｰﾄﾞ	1					
01	+++++++	* GUARD	* ｶﾞｰﾄﾞ	1	D				
02	4666412	* STAY	* ｽﾃｰ	1					
03	J217083	* WASHER	* ﾜｯｼﾔ	2					
04	A763016	* PIN;SPLIT	* ﾋﾟﾝ;ｽﾌﾟﾘｯﾄ	2					
05	J281020	* BOLT;SEMS	* ﾎﾞﾙﾄ;ｾﾑｽ	1	D				
05A	J901020	** BOLT	** ﾎﾞﾙﾄ	1					
05B	4486055	** WASHER	** ﾜｯｼﾔ	1					
08	J281030	* BOLT;SEMS	* ﾎﾞﾙﾄ;ｾﾑｽ	6	D				
08A	J901030	** BOLT	** ﾎﾞﾙﾄ	1					
08B	4486055	** WASHER	** ﾜｯｼﾔ	1					
10	4697522	* SPRING	* ｽﾌﾟﾘﾝｸﾞ	1					
11	4022697	* PIN;LOCK	* ﾋﾟﾝ;ﾛｯｸ	2					
50-52	4650517	GUARD	ｶﾞｰﾄﾞ	1					
50	+++++++	* GUARD	* ｶﾞｰﾄﾞ	1					
51	J281030	* BOLT;SEMS	* ﾎﾞﾙﾄ;ｾﾑｽ	2	D				
51A	J901030	** BOLT	** ﾎﾞﾙﾄ	1					
51B	4486055	** WASHER	** ﾜｯｼﾔ	1					
52	J271025	* BOLT;SEMS	* ﾎﾞﾙﾄ;ｾﾑｽ	2	D				
52A	J901025	** BOLT	** ﾎﾞﾙﾄ	1					
52B	J222010	** WASHER	** ﾜｯｼﾔ	1					

FRONT WINDOW (POLYCARBONATE)
フロントウインド（ポリカーボネート）

Applicable Model (適用機種):200, 210, 210_EU, LCN, LCN_EU, N, N_EU
Mark(記号): -
Serial No.(適用号機):<200><210><LCN><N>:200001-, <210_EU><LCN_EU><N_EU>:600001-

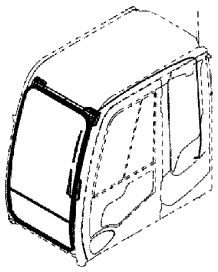

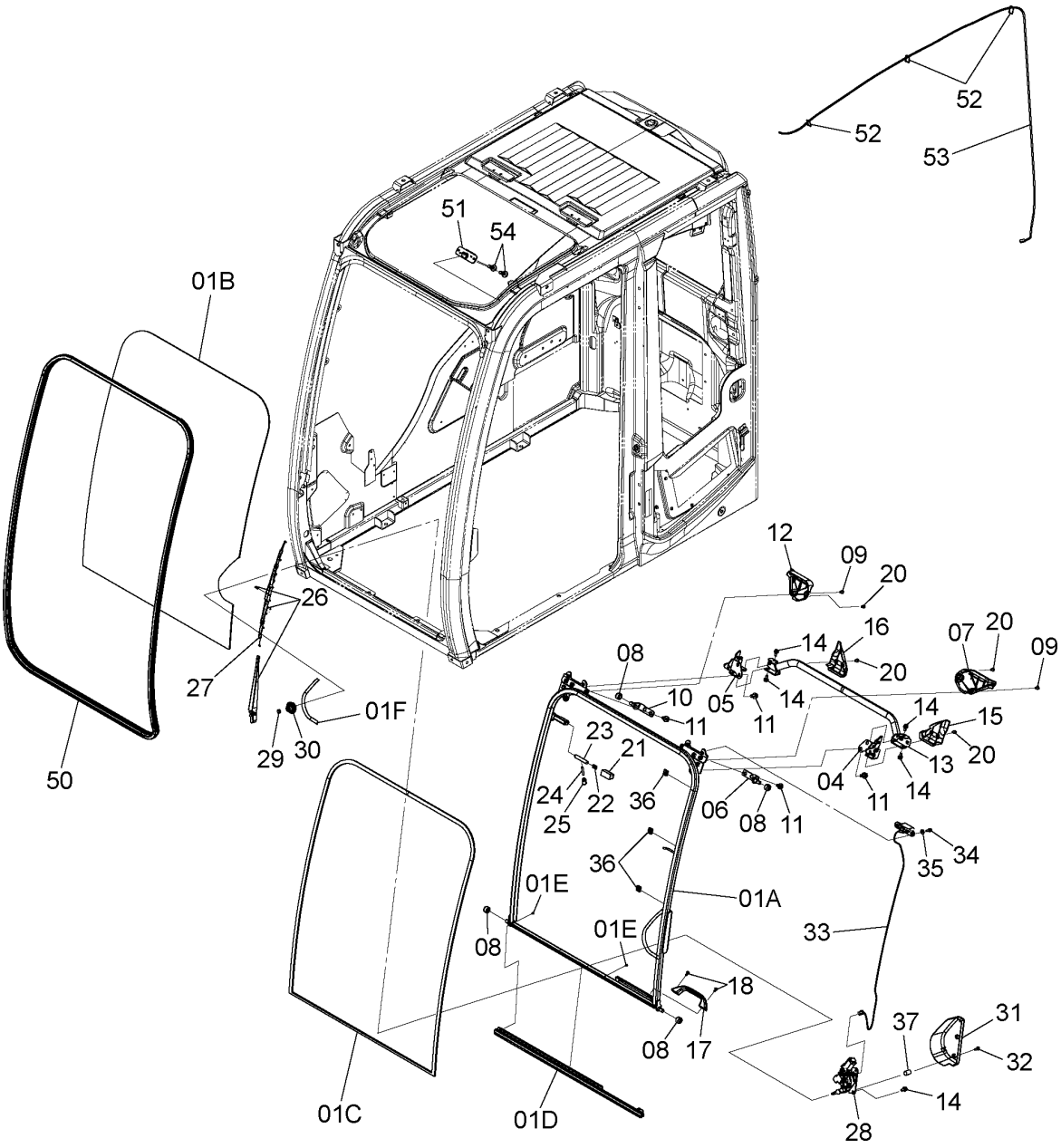

4683839_5

FRONT WINDOW (POLYCARBONATE)
フロントウインド（ポリカーボネート）

Applicable Model (適用機種):200, 210, 210_EU, LCN, LCN_EU, N, N_EU
Mark(記号): -
Serial No.(適用号機):<200><210><LCN><N>:200001-, <210_EU><LCN_EU><N_EU>:600001-

ITEM 符号	PART NO. 部品番号	PART NAME	部 品 名	Q'TY 数量	S.C サービスコード	SERIAL NO. 適用号機	ICA 互換性	REPLACEABLE PART 代替部品 PART NO. 部品番号	REPLACEABLE PART 代替部品 Q'TY 数量
01-37	4683839	WINDOW	ｳｲﾝﾄﾞ	1					
01	4683857	* FRAME;WINDOW	* ﾌﾚｰﾑ;ｳｲﾝﾄﾞ	1					
01A	4683848	** FRAME	** ﾌﾚｰﾑ	1					
01B	4701020	** WINDOW (POLYCARBONATE)	** ｳｲﾝﾄﾞ (ﾎﾟﾘｶｰﾎﾞﾈｰﾄ)	1					
01C	4662871	** RUBBER	** ﾗﾊﾞｰ	1					
01D	4701021	** RUBBER	** ﾗﾊﾞｰ	1					
01E	4662244	** SCREW;TAPPING	** ｽｸﾘｭ;ﾀｯﾋﾟﾝｸﾞ	4					
01F	4662869	** BUSHING	** ﾌﾞｯｼﾝｸﾞ	1					
04	4662237	* LOCK	* ﾛｯｸ	1					
05	4662239	* LOCK	* ﾛｯｸ	1					
06	4662235	* BRACKET	* ﾌﾞﾗｹｯﾄ	1					
07	4662240	* COVER	* ｶﾊﾞｰ	1					
08	4204558	* ROLLER	* ﾛｰﾗ	4					
09	4662252	* SCREW;SEMS	* ｽｸﾘｭ;ｾﾑｽ	2					
10	4662236	* BRACKET	* ﾌﾞﾗｹｯﾄ	1					
11	J271025	* BOLT;SEMS	* ﾎﾞﾙﾄ;ｾﾑｽ	8	D				
11A	J901025	** BOLT	** ﾎﾞﾙﾄ	1					
11B	J222010	** WASHER	** ﾜｯｼﾔ	1					
12	4662241	* COVER	* ｶﾊﾞｰ	1					
13	4662238	* HANDLE;DOOR	* ﾊﾝﾄﾞﾙ;ﾄﾞｱ	1					
14	4658110	* BOLT;SEMS	* ﾎﾞﾙﾄ;ｾﾑｽ	6					
15	4662247	* COVER	* ｶﾊﾞｰ	1					
16	4662248	* COVER	* ｶﾊﾞｰ	1					
17	4411821	* GRIP	* ｸﾞﾘｯﾌﾟ	1					
18	4464237	* SCREW;SEMS	* ｽｸﾘｭ;ｾﾑｽ	2					
20	4685091	* SCREW;SEMS	* ｽｸﾘｭ;ｾﾑｽ	6					
21	4456227	* COVER	* ｶﾊﾞｰ	1					
22	4662251	* SPRING	* ｽﾌﾟﾘﾝｸﾞ	1					
23	4662243	* SHAFT	* ｼﾔﾌﾄ	1					
24	4662223	* LEVER	* ﾚﾊﾞｰ	1					
25	4607646	* COVER	* ｶﾊﾞｰ	1					
26	4650571	* WIPER-ARM	* ﾜｲﾊﾟｰｱｰﾑ	1					
27	4650572	* WIPER-BLADE	* ﾜｲﾊﾟｰﾌﾞﾚｰﾄﾞ	1					
28	4650570	* WIPER-MOTOR	* ﾜｲﾊﾟｰﾓｰﾀ	1		-D08/09	P	4709168	1
28	4709168	* WIPER-MOTOR	* ﾜｲﾊﾟｰﾓｰﾀ	1		D08/10-			
29	4464401	* NUT	* ﾅｯﾄ	1					
30	4656158	* CAP	* ｷｬｯﾌﾟ	1					
31	4650573	* COVER	* ｶﾊﾞｰ	1					
32	4662868	* SCREW;SEMS	* ｽｸﾘｭ;ｾﾑｽ	2					
33	4658091	* SWITCH	* ｽｲｯﾁ	1					
34	4658095	* BOLT;SEMS	* ﾎﾞﾙﾄ;ｾﾑｽ	2					
35	4662226	* WASHER	* ﾜｯｼﾔ	2					
36	4662246	* HOLDER	* ﾎﾙﾀﾞ	3					
37	4662227	* COLOR	* ｶﾗｰ	2					

FRONT WINDOW (POLYCARBONATE)
フロントウインド（ポリカーボネート）

Applicable Model (適用機種):200, 210, 210_EU, LCN, LCN_EU, N, N_EU
Mark(記号): -
Serial No.(適用号機):<200><210><LCN><N>:200001-, <210_EU><LCN_EU><N_EU>:600001-

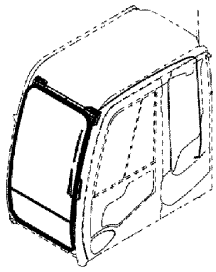

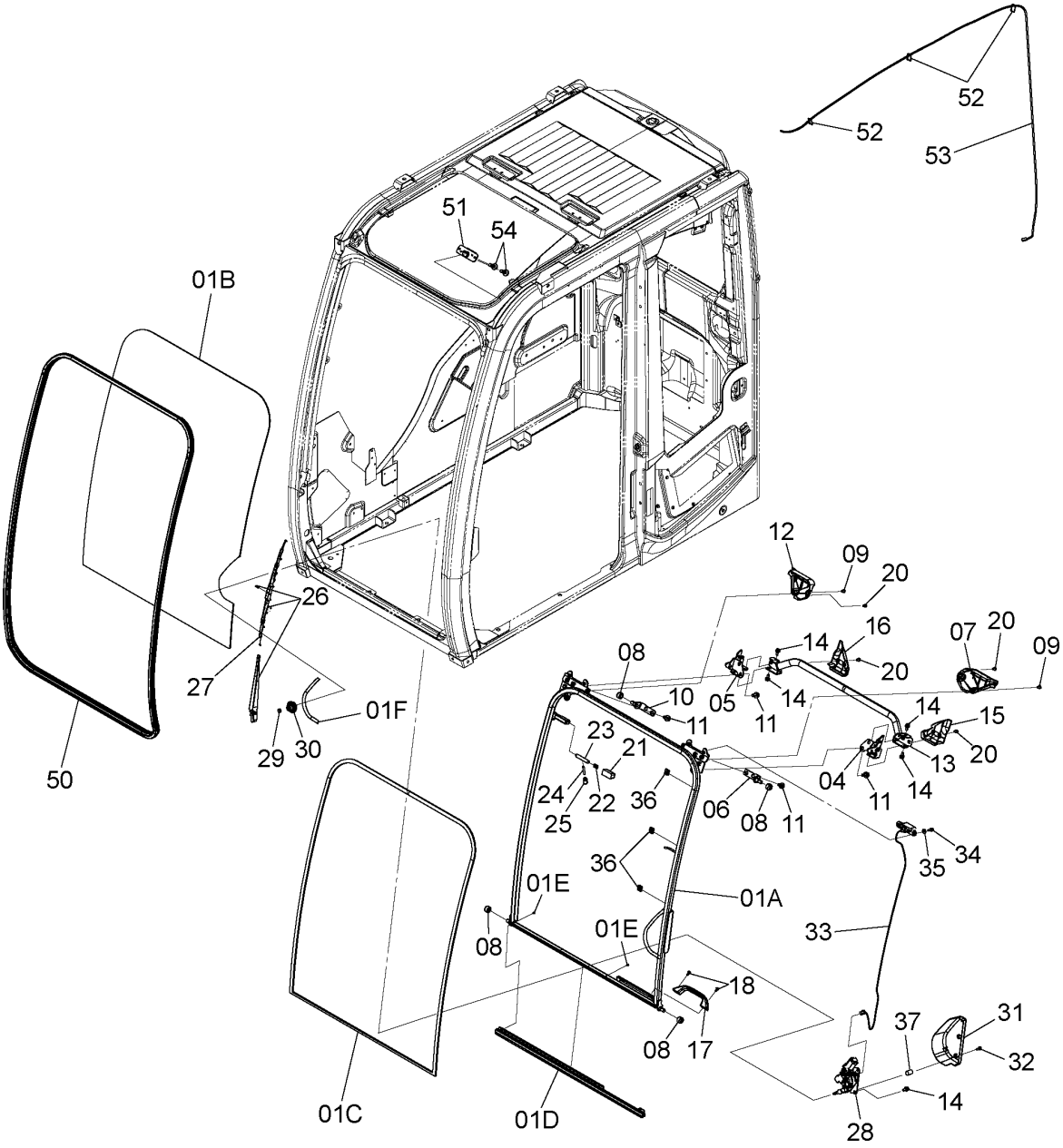

4683839_5

FRONT WINDOW (POLYCARBONATE)
フロントウインド（ポリカーボネート）

Applicable Model (適用機種):200, 210, 210_EU, LCN, LCN_EU, N, N_EU
Mark(記号): -
Serial No.(適用号機):<200><210><LCN><N>:200001-, <210_EU><LCN_EU><N_EU>:600001-

ITEM 符号	PART NO. 部品番号	PART NAME	部 品 名	Q'TY 数量	S.C サービスコード	SERIAL NO. 適用号機	ICA 互換性	REPLACEABLE PART 代替部品	
								PART NO. 部品番号	Q'TY 数量
50	4659659	RUBBER	ﾗﾊﾞｰ	1					
51	4658090	SWITCH	ｽｲｯﾁ	1					
52	4377820	CLAMP	ｸﾗﾝﾌﾟ	3					
53	4662225	HARNES;WAIRE	ﾊｰﾈｽ	1					
54	4658094	SCREW;TAPPING	ｽｸﾘｭ;ﾀｯﾋﾟﾝｸﾞ	2					

CAB GROUP (1)
キャブグループ (1)

Applicable Model (適用機種): -
Mark(記号): -
Serial No.(適用号機):<200><210><H><K><LCN><N>:200001-, <210_EU><LCN_EU><N_EU>:600001-

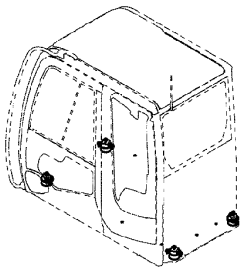

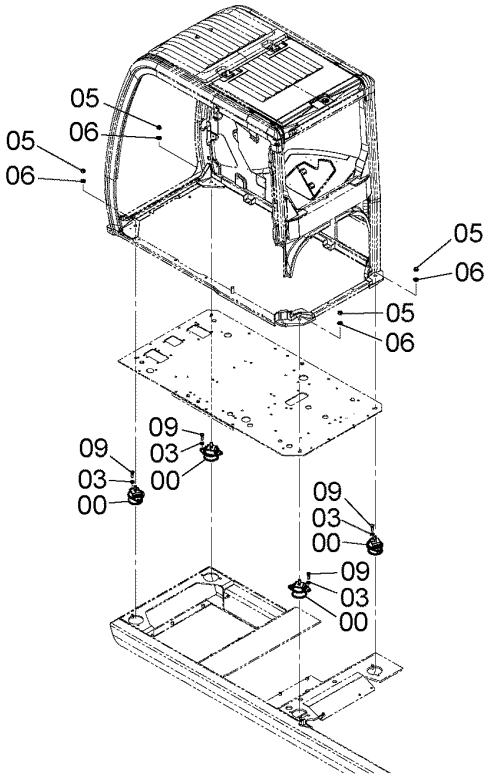

DC9243073B

ITEM 符号	PART NO. 部品番号	PART NAME	部 品 名	Q'TY 数量	S.C サービス コード	SERIAL NO. 適用号機	ICA 互換性	REPLACEABLE PART 代替部品 PART NO. 部品番号	REPLACEABLE PART 代替部品 Q'TY 数量
00	4630660	CUSHION;RUBBER	ｸｯｼｮﾝ;ﾗﾊﾞｰ	4					
03	J222012	WASHER	ﾜｯｼｬ	8					
05	4423699	NUT	ﾅｯﾄ	4					
06	J222016	WASHER	ﾜｯｼｬ	4					
09	4661583	BOLT	ﾎﾞﾙﾄ	8	D				
09A	J921245	* BOLT	* ﾎﾞﾙﾄ	1					

CAB GROUP (2)
キャブグループ (2)

Applicable Model (適用機種): -
Mark(記号): -
Serial No.(適用号機):<200><210><H><K><LCN><N>:200001-, <210_EU><LCN_EU><N_EU>:600001-

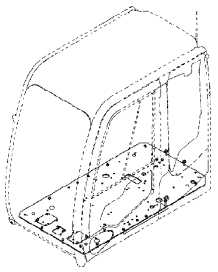

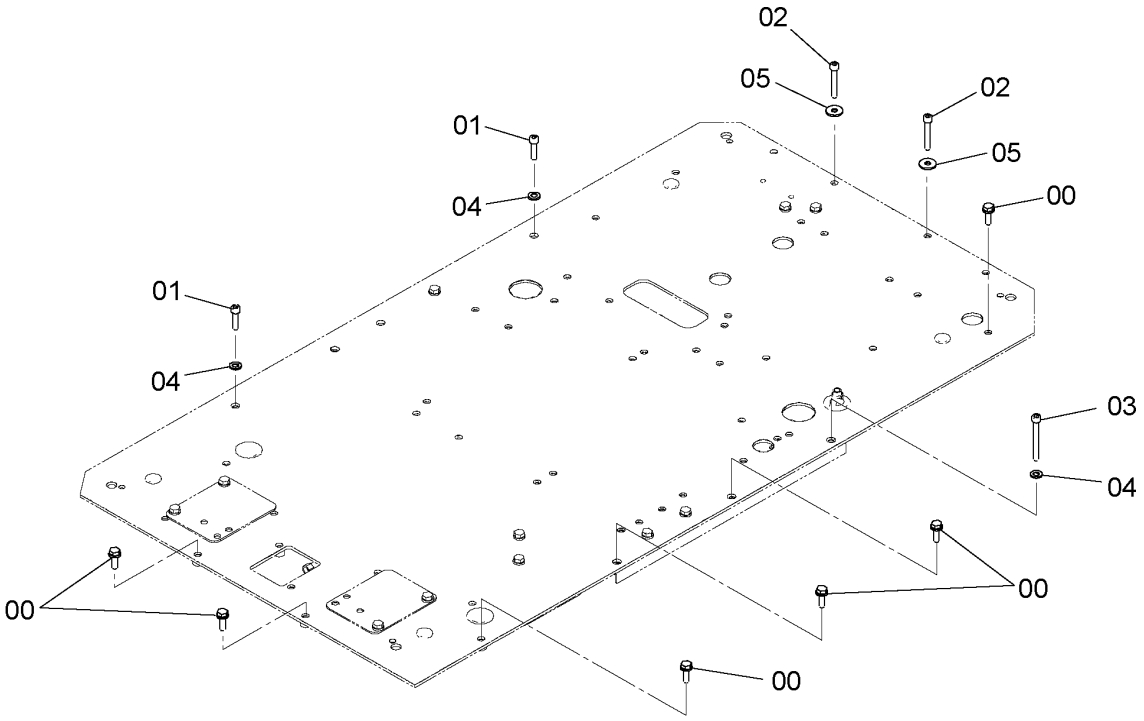

9263475

ITEM 符号	PART NO. 部品番号	PART NAME	部 品 名	Q'TY 数量	S.C サービス コード	SERIAL NO. 適用号機	ICA 互換性	REPLACEABLE PART 代替部品 PART NO. 部品番号	REPLACEABLE PART 代替部品 Q'TY 数量
00	J271035	BOLT;SEMS	ボルト;セムス	6	D				
00A	J901035	* BOLT	* ボルト	1					
00B	J222010	* WASHER	* ワッシャ	1					
01	J781040	BOLT;SOCKET	ボルト;ソケット	2					
02	J781065	BOLT;SOCKET	ボルト;ソケット	2					
03	J781090	BOLT;SOCKET	ボルト;ソケット	1					
04	J222010	WASHER	ワッシャ	3					
05	J217083	WASHER	ワッシャ	2					

CAB GUARD (1)
キャブガード (1)

Applicable Model (適用機種): -
Mark(記号): -
Serial No.(適用号機):<200><210><H><K><LCN><N>:200001-,
<210_EU><LCN_EU><N_EU>:600001-

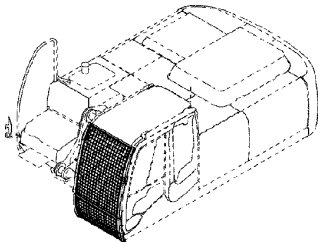

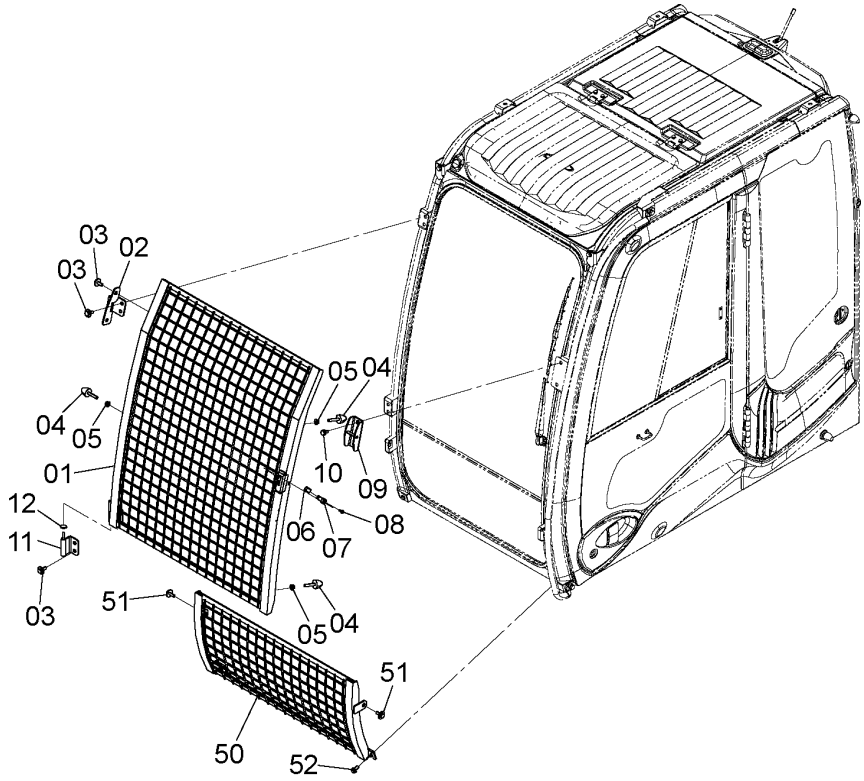

9268366A

CAB GUARD (1)
キャブガード (1)

Applicable Model (適用機種): -
Mark(記号): -
Serial No.(適用号機):<200><210><H><K><LCN><N>:200001-, <210_EU><LCN_EU><N_EU>:600001-

ITEM 符号	PART NO. 部品番号	PART NAME	部 品 名	Q'TY 数量	S.C サービスコード	SERIAL NO. 適用号機	ICA 互換性	REPLACEABLE PART 代替部品 PART NO. 部品番号	REPLACEABLE PART 代替部品 Q'TY 数量
01-12	4659512	GUARD	ｶﾞｰﾄﾞ	1					
01	+++++++	* GUARD	* ｶﾞｰﾄﾞ	1	D				
02	4666397	* HINGE	* ﾋﾝｼﾞ	1					
03	J281030	* BOLT;SEMS	* ﾎﾞﾙﾄ;ｾﾑｽ	6	D				
03A	J901030	** BOLT	** ﾎﾞﾙﾄ	1					
03B	4486055	** WASHER	** ﾜｯｼｬ	1					
04	4474036	* STOPPER;RUBBER	* ｽﾄｯﾊﾟ;ﾗﾊﾞｰ	3					
05	4341450	* NUT;C-SW	* ﾅｯﾄ;ｻﾗﾊﾞﾈｯｷ	3					
06	4666380	* COVER	* ｶﾊﾞｰ	1					
07	4666386	* LEVER	* ﾚﾊﾞｰ	1					
08	4658109	* SCREW;SEMS	* ｽｸﾘｭ;ｾﾑｽ	1					
09	4666395	* BRACKET	* ﾌﾞﾗｹｯﾄ	1					
10	J271025	* BOLT;SEMS	* ﾎﾞﾙﾄ;ｾﾑｽ	2	D				
10A	J901025	** BOLT	** ﾎﾞﾙﾄ	1					
10B	J222010	** WASHER	** ﾜｯｼｬ	1					
11	4682574	* HINGE	* ﾋﾝｼﾞ	1					
12	4682575	* COLLAR	* ｶﾗｰ	1					
50-52	4650517	GUARD	ｶﾞｰﾄﾞ	1					
50	+++++++	* GUARD	* ｶﾞｰﾄﾞ	1	D				
51	J281030	* BOLT;SEMS	* ﾎﾞﾙﾄ;ｾﾑｽ	2	D				
51A	J901030	** BOLT	** ﾎﾞﾙﾄ	1					
51B	4486055	** WASHER	** ﾜｯｼｬ	1					
52	J271025	* BOLT;SEMS	* ﾎﾞﾙﾄ;ｾﾑｽ	2	D				
52A	J901025	** BOLT	** ﾎﾞﾙﾄ	1					
52B	J222010	** WASHER	** ﾜｯｼｬ	1					

CAB GUARD (2)
キャブガード (2)

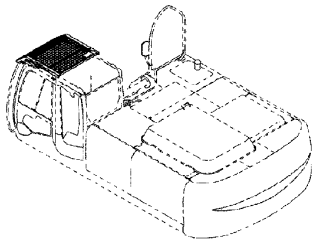

Applicable Model (適用機種): -
Mark(記号): -
Serial No.(適用号機):<200><210><H><K><LCN><N>:200001-,
<210_EU><LCN_EU><N_EU>:600001-

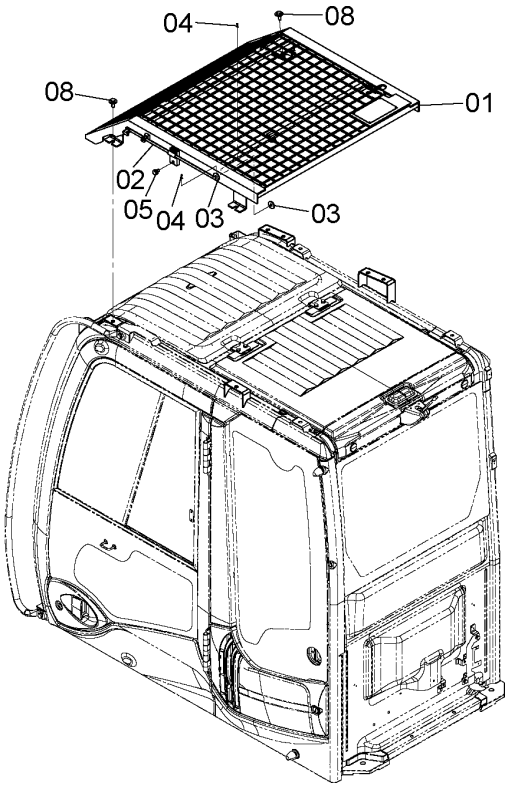

4659796

ITEM 符号	PART NO. 部品番号	PART NAME	部 品 名	Q'TY 数量	S.C サービス コード	SERIAL NO. 適用号機	ICA 互換性	REPLACEABLE PART 代替部品 PART NO. 部品番号	REPLACEABLE PART 代替部品 Q'TY 数量
01-08	4659796	GUARD	ｶﾞｰﾄﾞ	1					
01	+++++++	* GUARD	* ｶﾞｰﾄﾞ	1	D				
02	4666412	* STAY	* ｽﾃｰ	1					
03	J217083	* WASHER	* ﾜｯｼﾔ	2					
04	A763016	* PIN;SPLIT	* ﾋﾟﾝ;ｽﾌﾟﾘｯﾄ	2					
05	J281020	* BOLT;SEMS	* ﾎﾞﾙﾄ;ｾﾑｽ	1	D				
05A	J901020	** BOLT	** ﾎﾞﾙﾄ	1					
05B	4486055	** WASHER	** ﾜｯｼﾔ	1					
08	J281030	* BOLT;SEMS	* ﾎﾞﾙﾄ;ｾﾑｽ	6	D				
08A	J901030	** BOLT	** ﾎﾞﾙﾄ	1					
08B	4486055	** WASHER	** ﾜｯｼﾔ	1					

CAB GUARD (FOPS)
キャブガード (FOPS)

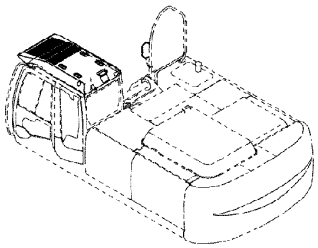

Applicable Model (適用機種): -
Mark(記号): -
Serial No.(適用号機):<200><210><H><K><LCN><N>:200001-,
<210_EU><LCN_EU><N_EU>:600001-

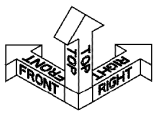

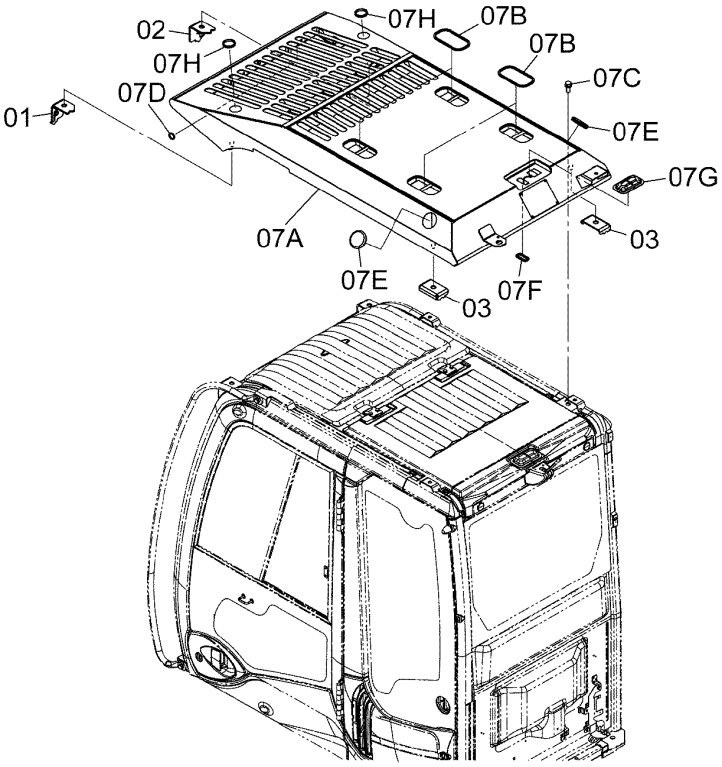

DC9263456B

ITEM 符号	PART NO. 部品番号	PART NAME	部 品 名	Q'TY 数量	S.C サービス コード	SERIAL NO. 適用号機	ICA 互換性	REPLACEABLE PART 代替部品 PART NO. 部品番号	REPLACEABLE PART 代替部品 Q'TY 数量
01	YA00011364	BRACKET	ﾌﾞﾗｹｯﾄ	1					
02	YA00011365	BRACKET	ﾌﾞﾗｹｯﾄ	1					
03	4655548	BRACKET	ﾌﾞﾗｹｯﾄ	2					
07	4655509	GUARD	ｶﾞｰﾄﾞ	1					
07A	+++++++	* GUARD	* ｶﾞｰﾄﾞ	1	D				
07B	4466834	* RUBBER	* ﾗﾊﾞｰ	4					
07C	4456179	* BOLT;SEMS	* ﾎﾞﾙﾄ;ｾﾑｽ	4					
07D	4466815	* BUSHING	* ﾌﾞｯｼﾝｸﾞ	1					
07E	4666063	* BUSHING	* ﾌﾞｯｼﾝｸﾞ	2					
07F	4666057	* BUSHING	* ﾌﾞｯｼﾝｸﾞ	1					
07G	4662370	* COVER	* ｶﾊﾞｰ	1					
07H	4476843	* BUSHING;RUBBER	* ﾌﾞｯｼﾝｸﾞ;ﾗﾊﾞｰ	2		D07/02-			

CAB GUARD (OPG)
キャブガード (OPG)

Applicable Model (適用機種): -
Mark(記号): -
Serial No.(適用号機):<200><210><H><K><LCN><N>:200001-,
<210_EU><LCN_EU><N_EU>:600001-

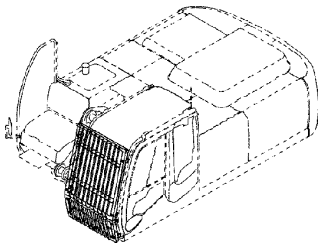

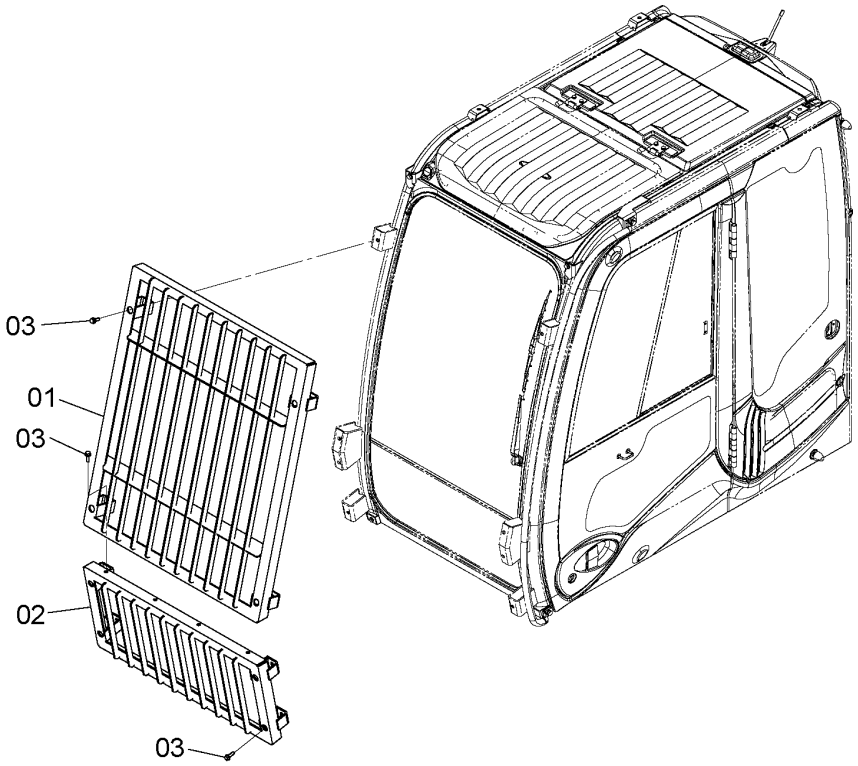

9268368

ITEM 符号	PART NO. 部品番号	PART NAME	部 品 名	Q'TY 数量	S.C サービス コード	SERIAL NO. 適用号機	ICA 互換性	REPLACEABLE PART 代替部品 PART NO. 部品番号	REPLACEABLE PART 代替部品 Q'TY 数量
01-03	4659799	GUARD	ｶﾞｰﾄﾞ	1					
01	4661444	* GUARD	* ｶﾞｰﾄﾞ	1					
02	4661445	* GUARD	* ｶﾞｰﾄﾞ	1					
03	J271035	* BOLT;SEMS	* ﾎﾞﾙﾄ;ｾﾑｽ	12	D				
03A	J901035	** BOLT	** ﾎﾞﾙﾄ	1					
03B	J222010	** WASHER	** ﾜｯｼﾔ	1					

ANCHOR BOLT
アンカーボルト

Applicable Model (適用機種): -
Mark(記号): -
Serial No.(適用号機):<200><210><H><K><LCN><N>:200001-,
<210_EU><LCN_EU><N_EU>:600001-

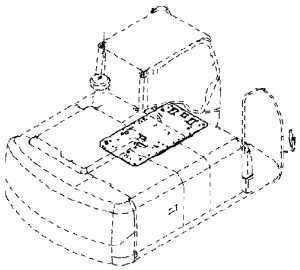

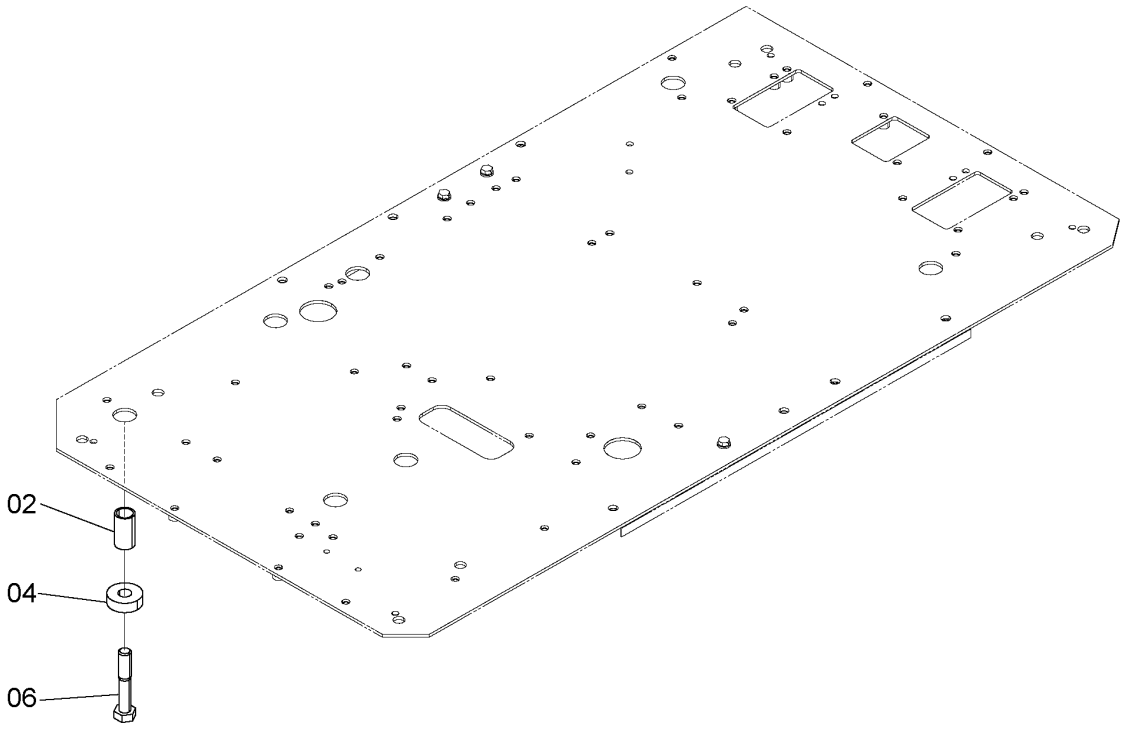

9246572

ITEM 符号	PART NO. 部品番号	PART NAME	部 品 名	Q'TY 数量	S.C ｻｰﾋﾞｽｺｰﾄﾞ	SERIAL NO. 適用号機	ICA 互換性	REPLACEABLE PART 代 替 部 品	
								PART NO. 部品番号	Q'TY 数量
02	4630531	SPACER	ｽﾍﾟｰｻ	1					
04	4630532	WASHER	ﾜｯｼﾔ	1					
06	J922204	BOLT	ﾎﾞﾙﾄ	1					

CAB MIRROR
キャブミラー

Applicable Model (適用機種): -
Mark(記号): -
Serial No.(適用号機):<200><210><H><K><LCN><N>:200001-,
<210_EU><LCN_EU><N_EU>:600001-

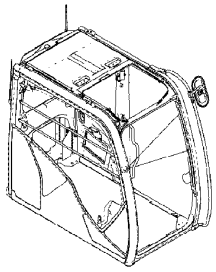

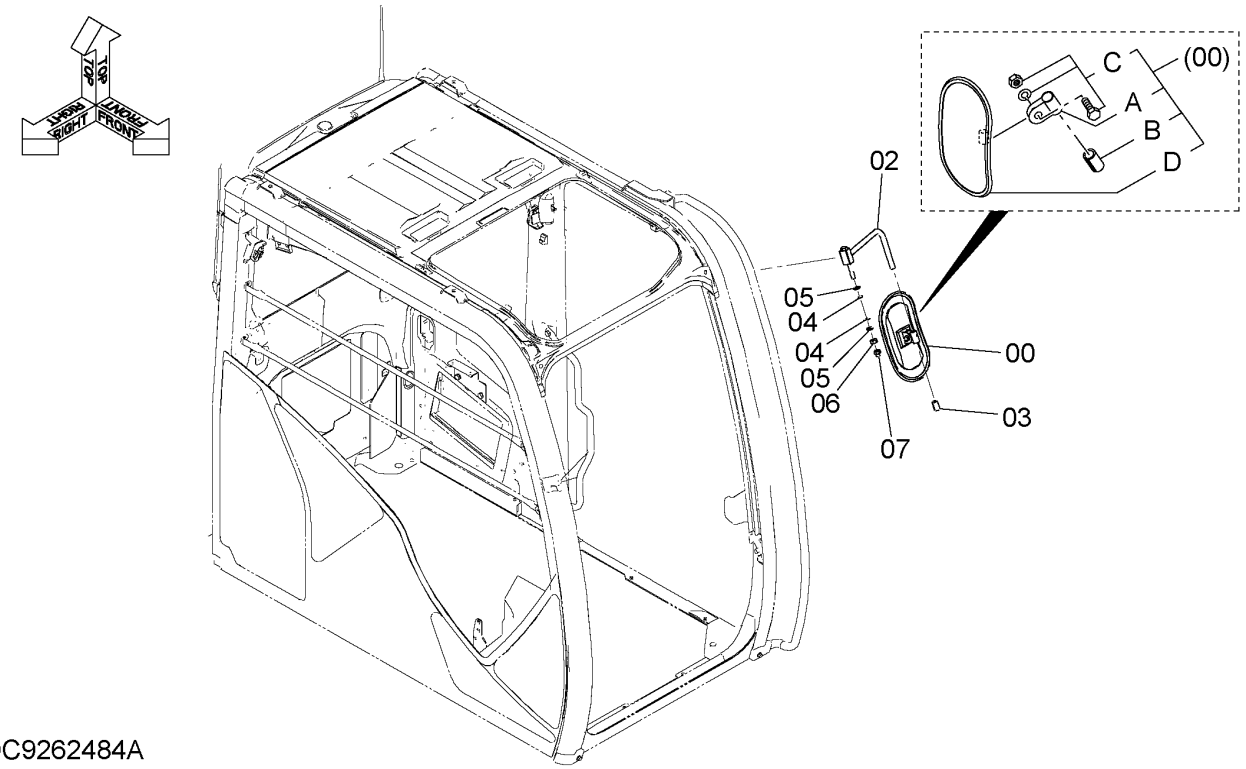

DC9262484A

ITEM 符号	PART NO. 部品番号	PART NAME	部 品 名	Q'TY 数量	S.C サービスコード	SERIAL NO. 適用号機	ICA 互換性	REPLACEABLE PART 代替部品 PART NO. 部品番号	REPLACEABLE PART 代替部品 Q'TY 数量
00	4416704	MIRROR	ミラー	1					
00A	4460536	* HOLDER	* ホルダ	1					
00B	4460582	* PACKING	* パッキン	1					
00C	4634798	* BOLT	* ボルト	1					
00D	+++++++	* BODY	* ボディ	1	D				
02	8103785	STAY	ステー	1					
03	4642023	CAP	キャップ	1					
04	4172172	SPRING;DISC	スプリング;ディスク	2					
05	J253112	WASHER;PLANE	ワッシャ;プレーン	3					
06	J231212	NUT	ナット	1					
07	4449509	NUT;CAP	ナット;キャップ	1					

FLOOR PLATE
フロアプレート

Applicable Model (適用機種): -
Mark(記号): -
Serial No.(適用号機):<200><210><H><K><LCN><N>:200001-,
<210_EU><LCN_EU><N_EU>:600001-

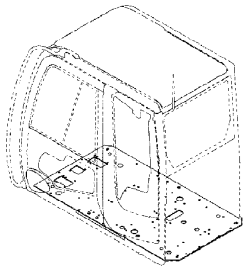

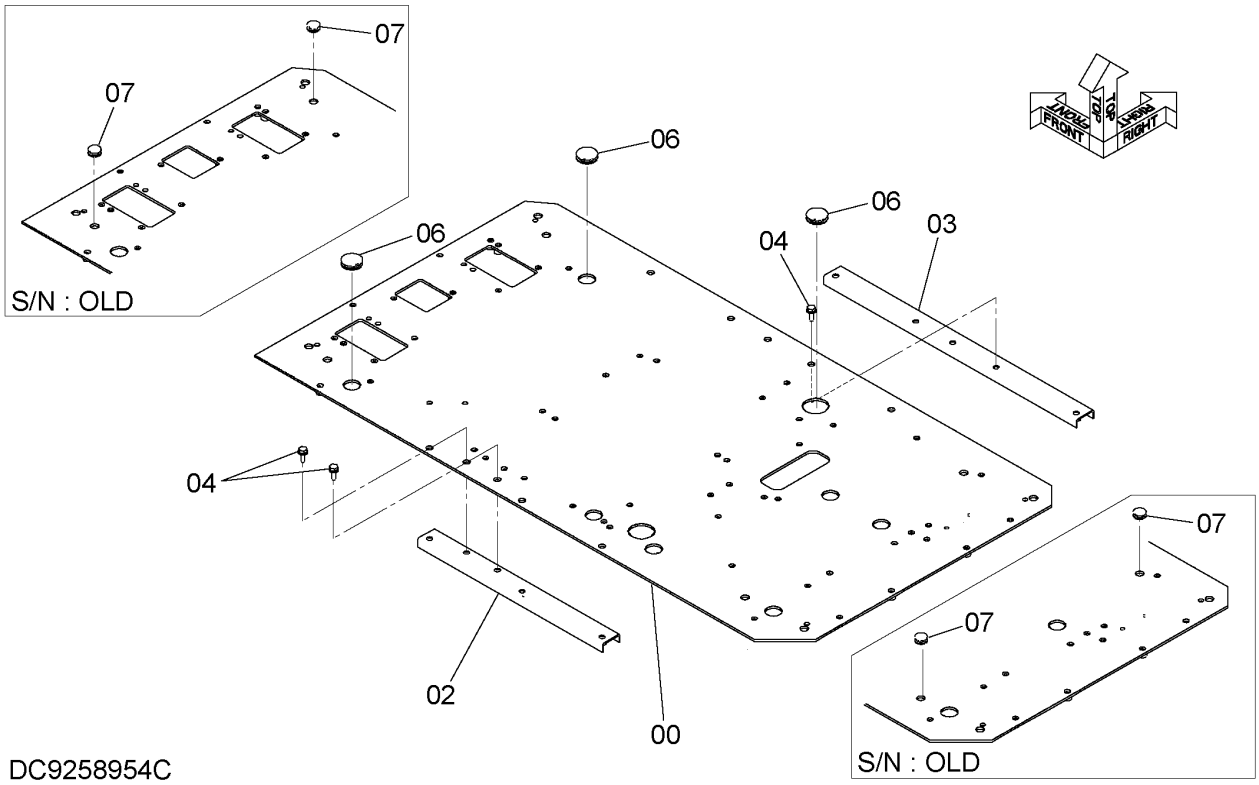

ITEM 符号	PART NO. 部品番号	PART NAME	部 品 名	Q'TY 数量	S.C サービス コード	SERIAL NO. 適用号機	ICA 互換性	REPLACEABLE PART 代替部品 PART NO. 部品番号	REPLACEABLE PART 代替部品 Q'TY 数量
00	6023380	PLATE	プレート	1					
02	8098939	SUPPORT	サポート	1					
03	8098938	SUPPORT	サポート	1					
04	J271030	BOLT;SEMS	ボルト;セムス	3	D				
04A	J901030	* BOLT	* ボルト	1					
04B	J222010	* WASHER	* ワッシャ	1					
06	4288445	BUSHING;RUBBER	ブッシング;ラバー	3					
07	4205084	BUSHING;RUBBER	ブッシング;ラバー	4		-D06/09			

FLOOR PARTS (1)
フロアパーツ (1)

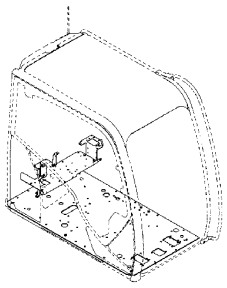

Applicable Model (適用機種): -
Mark(記号): -
Serial No.(適用号機):<200><210><H><K><LCN><N>:200001-,
<210_EU><LCN_EU><N_EU>:600001-

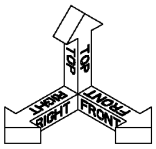

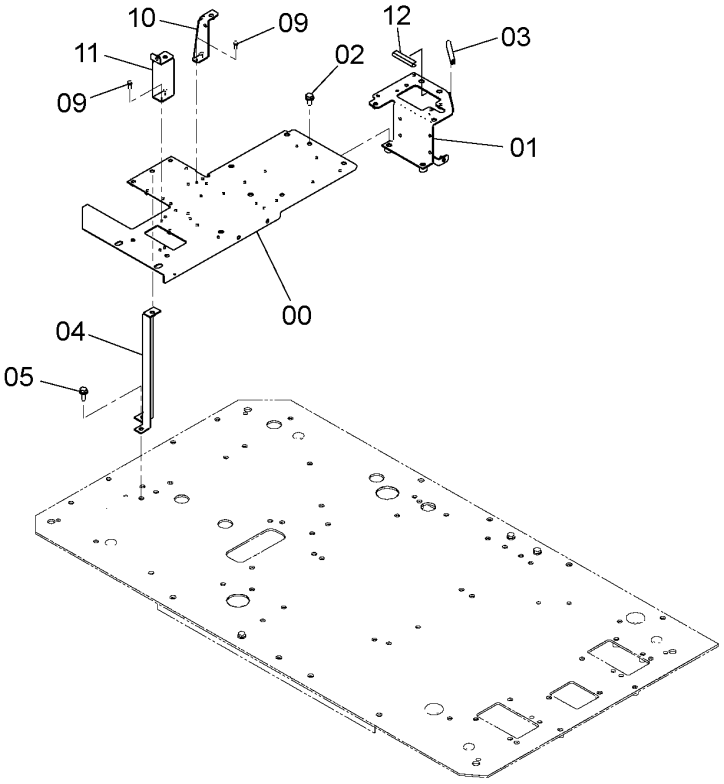

DC9258960A

ITEM 符号	PART NO. 部品番号	PART NAME	部 品 名	Q'TY 数量	S.C サービス コード	SERIAL NO. 適用号機	ICA 互換性	REPLACEABLE PART 代替部品 PART NO. 部品番号	REPLACEABLE PART 代替部品 Q'TY 数量
00	6023338	BRACKET	ブラケット	1					
01	7047546	BRACKET	ブラケット	1					
02	J271025	BOLT;SEMS	ボルト;セムス	2	D				
02A	J901025	* BOLT	* ボルト	1					
02B	J222010	* WASHER	* ワッシャ	1					
03	4649377	RUBBER	ラバー	1					
04	8098880	BRACKET	ブラケット	1					
05	J271030	BOLT;SEMS	ボルト;セムス	2	D				
05A	J901030	* BOLT	* ボルト	1					
05B	J222010	* WASHER	* ワッシャ	1					
09	J460620	SCREW;SEMS	スクリュ;セムス	4					
10	8104074	BRACKET	ブラケット	1					
11	8104075	BRACKET	ブラケット	1					
12	4649377	RUBBER	ラバー	1		D09/10-			

FLOOR PARTS (2)
フロアパーツ (2)

Applicable Model (適用機種): -
Mark(記号): -
Serial No.(適用号機):<200><210><H><K><LCN><N>:200001-,
<210_EU><LCN_EU><N_EU>:600001-

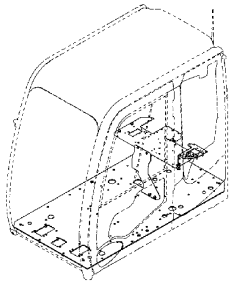

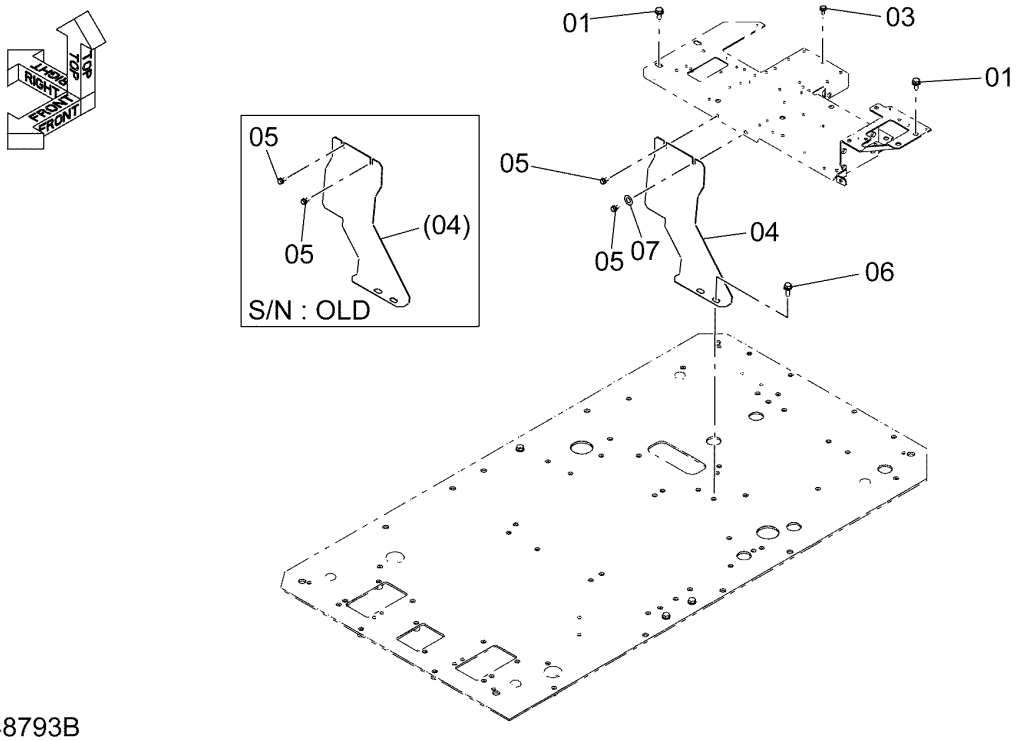

DC9248793B

ITEM 符号	PART NO. 部品番号	PART NAME	部 品 名	Q'TY 数量	S.C サービス コード	SERIAL NO. 適用号機	ICA 互換性	REPLACEABLE PART 代替部品 PART NO. 部品番号	REPLACEABLE PART 代替部品 Q'TY 数量
01	J271025	BOLT;SEMS	ボルト;セムス	4	D				
01A	J901025	* BOLT	* ボルト	1					
01B	J222010	* WASHER	* ワッシャ	1					
03	J260820	BOLT;SEMS	ボルト;セムス	1	D				
03A	J900820	* BOLT	* ボルト	1					
03B	A590108	* WASHER;PLANE	* ワッシャ;プレーン	1					
04	2052023	COVER	カバー	1					
05	J260820	BOLT;SEMS	ボルト;セムス	2	D				
05A	J900820	* BOLT	* ボルト	1					
05B	A590108	* WASHER;PLANE	* ワッシャ;プレーン	1					
06	J271030	BOLT;SEMS	ボルト;セムス	2	D				
06A	J901030	* BOLT	* ボルト	1					
06B	J222010	* WASHER	* ワッシャ	1					
07	4343991	WASHER	ワッシャ	1		D12/08-			

SEAT
シート

Applicable Model (適用機種): -
Mark(記号): -
Serial No.(適用号機):<200><210><H><K><LCN><N>:200001-219474,
<210_EU><LCN_EU><N_EU>:600001-D11/09

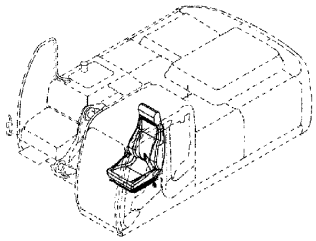

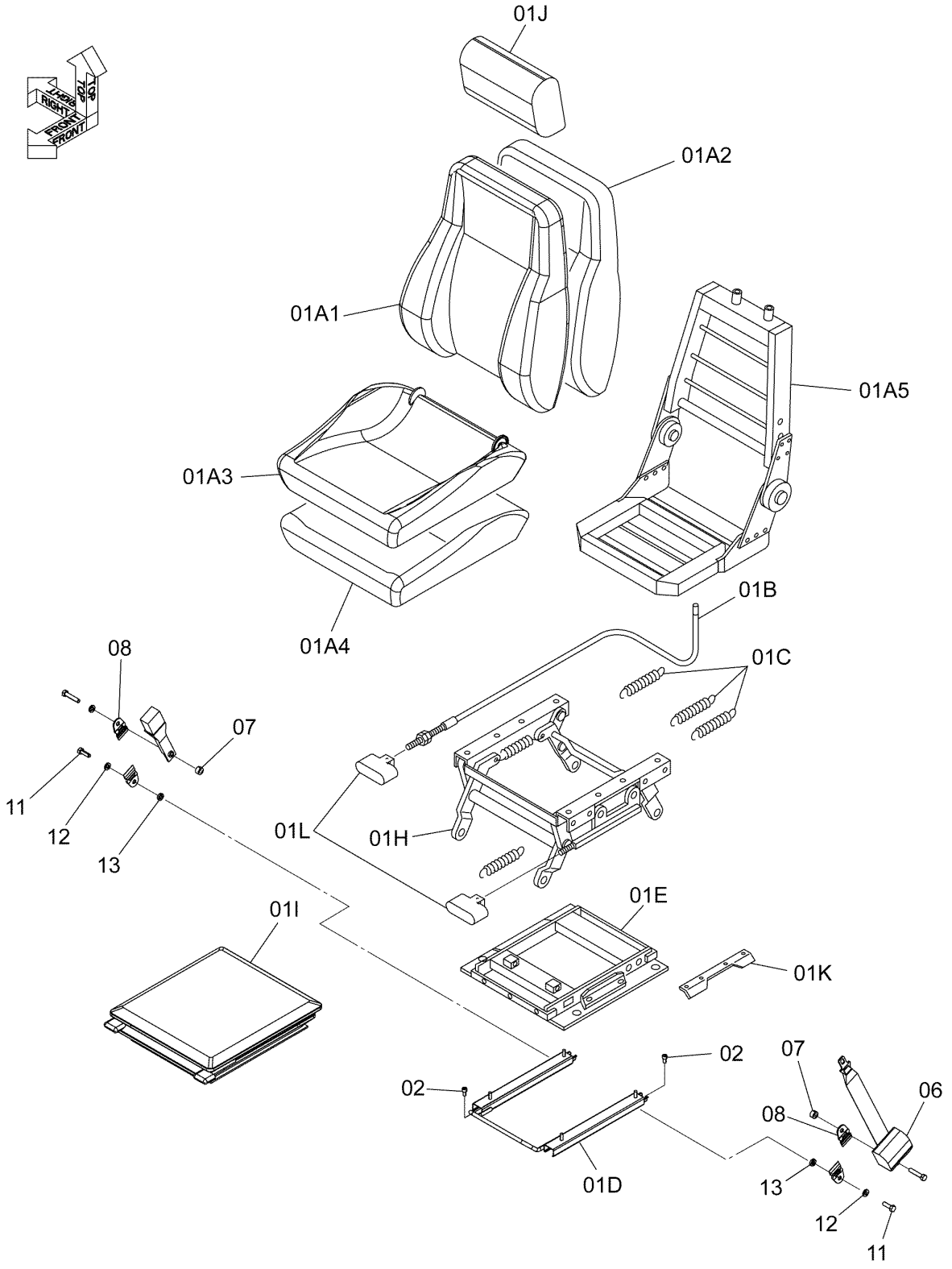

DC9246466A

SEAT
シート

Applicable Model (適用機種): -
Mark(記号): -
Serial No.(適用号機):<200><210><H><K><LCN><N>:200001-219474, <210_EU><LCN_EU><N_EU>:600001-D11/09

ITEM 符号	PART NO. 部品番号	PART NAME	部 品 名	Q'TY 数量	S.C サービスコード	SERIAL NO. 適用号機	ICA 互換性	REPLACEABLE PART 代替部品 PART NO. 部品番号	REPLACEABLE PART 代替部品 Q'TY 数量
01	4643894	SEAT	シート	1			T	YA00009289	1
		(CLOTH)	(クロス表皮)					YA40011001	1
01A	4660726	* SEAT	* シート	1					
01A1	4660710	** COVER	** カバー	1					
01A2	4660717	** PAD	** パッド	1					
01A3	4660719	** COVER	** カバー	1					
01A4	4392798	** PAD	** パッド	1					
01A5	4660720	** FRAME	** フレーム	1					
01B	4370198	* CABLE	* ケーブル	1					
01C	4370199	* SPRING	* スプリング	1					
01D	4370202	* SLIDER	* スライダ	1					
01E	4370203	* FRAME	* フレーム	1					
01H	4609429	* STAND	* スタンド	1					
01I	4370206	* COVER	* カバー	1					
01J	4660721	* REST	* レスト	1					
01K	4660722	* STOPPER	* ストッパ	1					
01L	4370204	* HANDLE	* ハンドル	1					
02	M340816	BOLT;SOCKET	ボルト;ソケット	4					
06	4643968	SEAT-BELT	シートベルト	1					
07	4453874	SPACER	スペーサ	2					
08	4455566	BELT	ベルト	2					
11	4235232	BOLT	ボルト	2					
12	J219167	WASHER;SPRING	ワッシャ;スプリング	2					
13	4382554	SPACER	スペーサ	2					

SEAT
シート

Applicable Model (適用機種): -
Mark(記号): -
Serial No.(適用号機):<200><210><H><K><LCN><N>:219475-,
<210_EU><LCN_EU><N_EU>:D11/10-

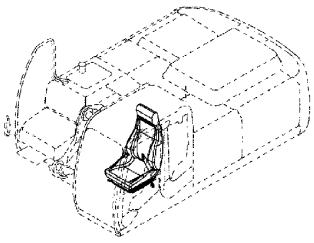

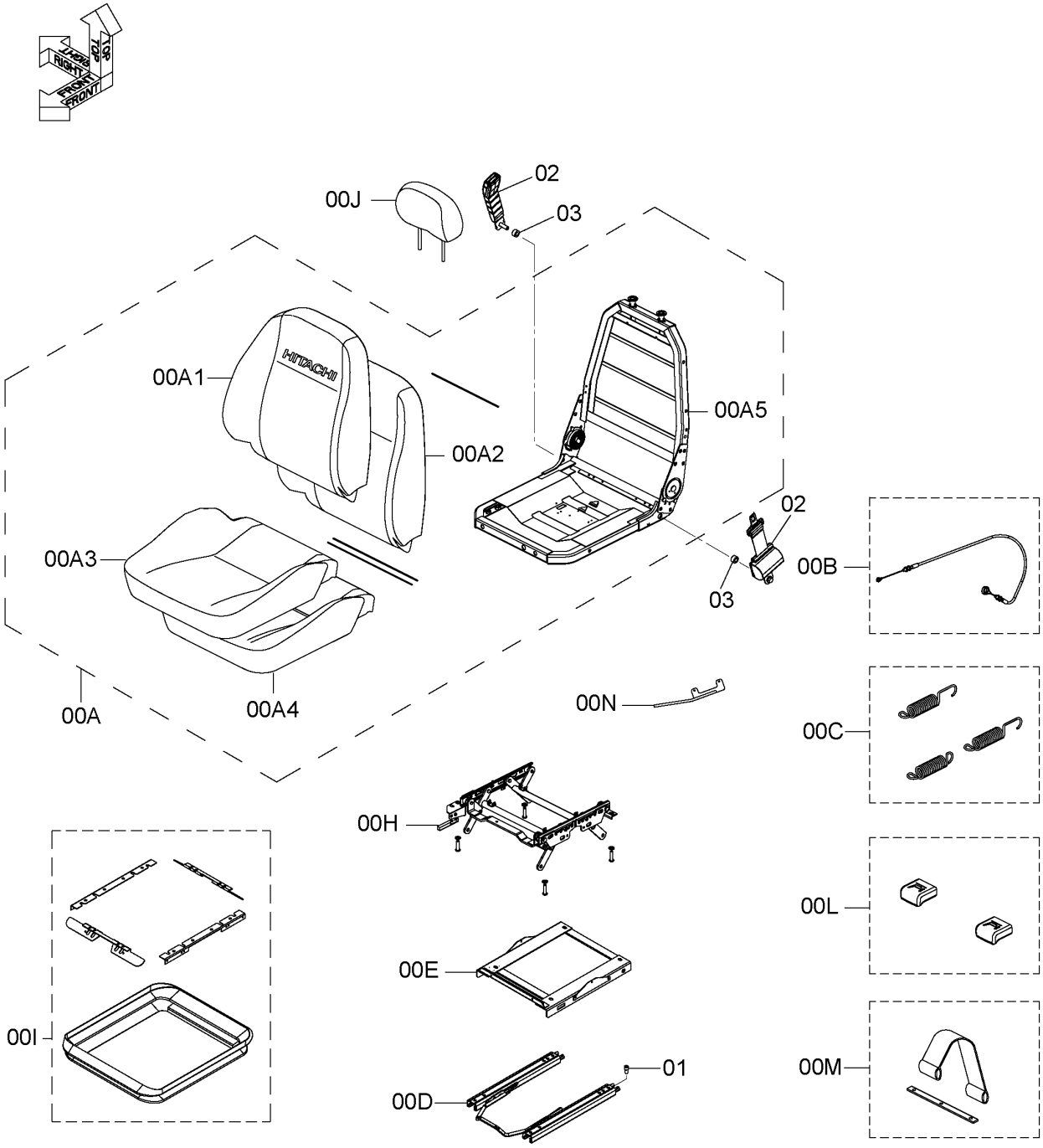

DCYA60006572A

SEAT
シート

Applicable Model (適用機種): -
Mark(記号): -
Serial No.(適用号機):<200><210><H><K><LCN><N>:219475-, <210_EU><LCN_EU><N_EU>:D11/10-

ITEM 符号	PART NO. 部品番号	PART NAME	部 品 名	Q'TY 数量	S.C サービスコード	SERIAL NO. 適用号機	ICA 互換性	REPLACEABLE PART 代替部品 PART NO. 部品番号	REPLACEABLE PART 代替部品 Q'TY 数量
00	YA00009289	SEAT;OPERATOR	シート;オペレータ	1					
00A	4660726	* SEAT	* シート	1					
00A1	4660710	** COVER	** カバー	1					
00A2	4660717	** PAD	** パッド	1					
00A3	4660719	** COVER	** カバー	1					
00A4	4392798	** PAD	** パッド	1					
00A5	4660720	** FRAME	** フレーム	1					
00B	YA00008917	* CABLE	* ケーブル	1					
00C	4392802	* SPRING	* スプリング	1					
00D	YA00021749	* SLIDER	* スライダ	1					
00E	YA00021748	* FRAME	* フレーム	1					
00H	YA00008919	* STAND	* スタンド	1					
00I	YA00021750	* COVER	* カバー	1					
00J	4660721	* REST	* レスト	1					
00L	4370204	* HANDLE	* ハンドル	1					
00M	YA00008923	* BELT	* ベルト	1					
00N	YA00008918	* LEVER	* レバー	1					
01	M340816	BOLT;SOCKET	ボルト;ソケット	4					
02	4706823	SEATBELT	シートベルト	1					
03	4453874	SPACER	スペーサ	2					

SUSPENSION SEAT
サスペンションシート

Applicable Model (適用機種): -
Mark(記号): -
Serial No.(適用号機):<200><210><H><K><LCN><N>:200001-,
<210_EU><LCN_EU><N_EU>:600001-

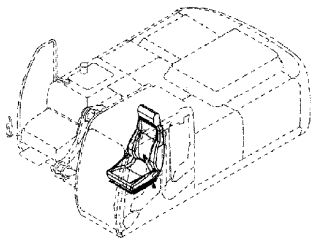

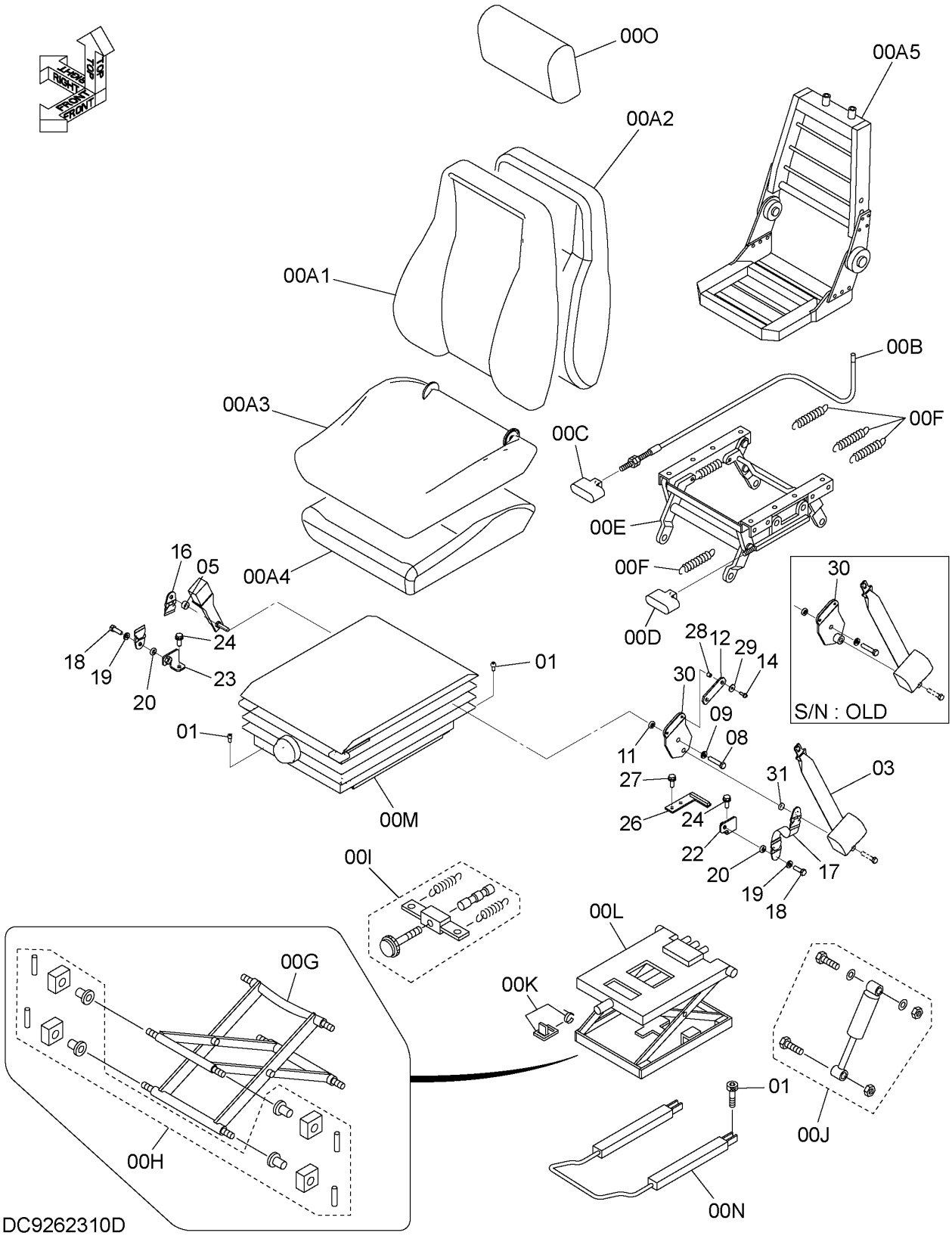

SUSPENSION SEAT
サスペンションシート

Applicable Model (適用機種): -
Mark(記号): -
Serial No.(適用号機):<200><210><H><K><LCN><N>:200001-, <210_EU><LCN_EU><N_EU>:600001-

ITEM 符号	PART NO. 部品番号	PART NAME	部 品 名	Q'TY 数量	S.C サービスコード	SERIAL NO. 適用号機	ICA 互換性	REPLACEABLE PART 代替部品 PART NO. 部品番号	REPLACEABLE PART 代替部品 Q'TY 数量
00	4643683	SEAT (CLOTH)	シート (クロス表皮)	1					
00A	4660726	* SEAT	* シート	1					
00A1	4660710	** COVER	** カバー	1					
00A2	4660717	** PAD	** パッド	1					
00A3	4660719	** COVER	** カバー	1					
00A4	4392798	** PAD	** パッド	1					
00A5	4660720	** FRAME	** フレーム	1					
00B	4370198	* CABLE	* ケーブル	1					
00C	4610641	* HANDLE	* ハンドル	1					
00D	4610640	* HANDLE	* ハンドル	1					
00E	4392801	* STAND	* スタンド	1					
00F	4392802	* SPRING	* スプリング	1					
00G	4392813	* LINK	* リンク	1					
00H	4392812	* BUSHING	* ブッシング	1					
00I	4392804	* ADJUSTER	* アジャスタ	1					
00J	4392803	* DAMPER	* ダンパ	1					
00K	4392805	* STOPPER	* ストッパ	1					
00L	4392806	* SASPENSION	* サスペンション	1					
00M	4392809	* COVER	* カバー	1					
00N	4660734	* SLIDER	* スライダ	1					
00O	4660721	* REST	* レスト	1					
01	M340816	BOLT;SOCKET	ボルト;ソケット	4					
03	4643968	SEAT-BELT	シートベルト	1					
05	4453874	SPACER	スペーサ	1					
08	4333835	BOLT	ボルト	1					
09	J219167	WASHER;SPRING	ワッシャ;スプリング	1					
11	4382554	SPACER	スペーサ	1		200,210,H,K, LCN,N:-200143 210_EU,	I	4372200	1
11	4372200	SPACER	スペーサ	1		LCN_EU,N_EU: -600053 200,210,H,K, LCN,N:200144- 210_EU, LCN_EU,N_EU: 600054-			
12	4643760	RUBBER	ラバー	1					
14	J460620	SCREW;SEMS	スクリュ;セムス	2					
16	4455566	BELT	ベルト	1					
17	4366871	BELT	ベルト	1					
18	4235232	BOLT	ボルト	2					
19	J219167	WASHER;SPRING	ワッシャ;スプリング	2					
20	4382554	SPACER	スペーサ	2					
22	9765212	BRACKET;(L)	ブラケット;(L)	1					

SUSPENSION SEAT
サスペンションシート

Applicable Model (適用機種): -
Mark(記号): -
Serial No.(適用号機):<200><210><H><K><LCN><N>:200001-,
<210_EU><LCN_EU><N_EU>:600001-

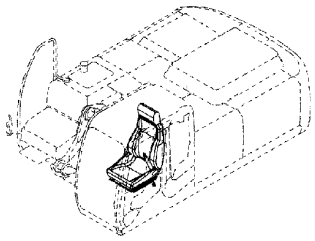

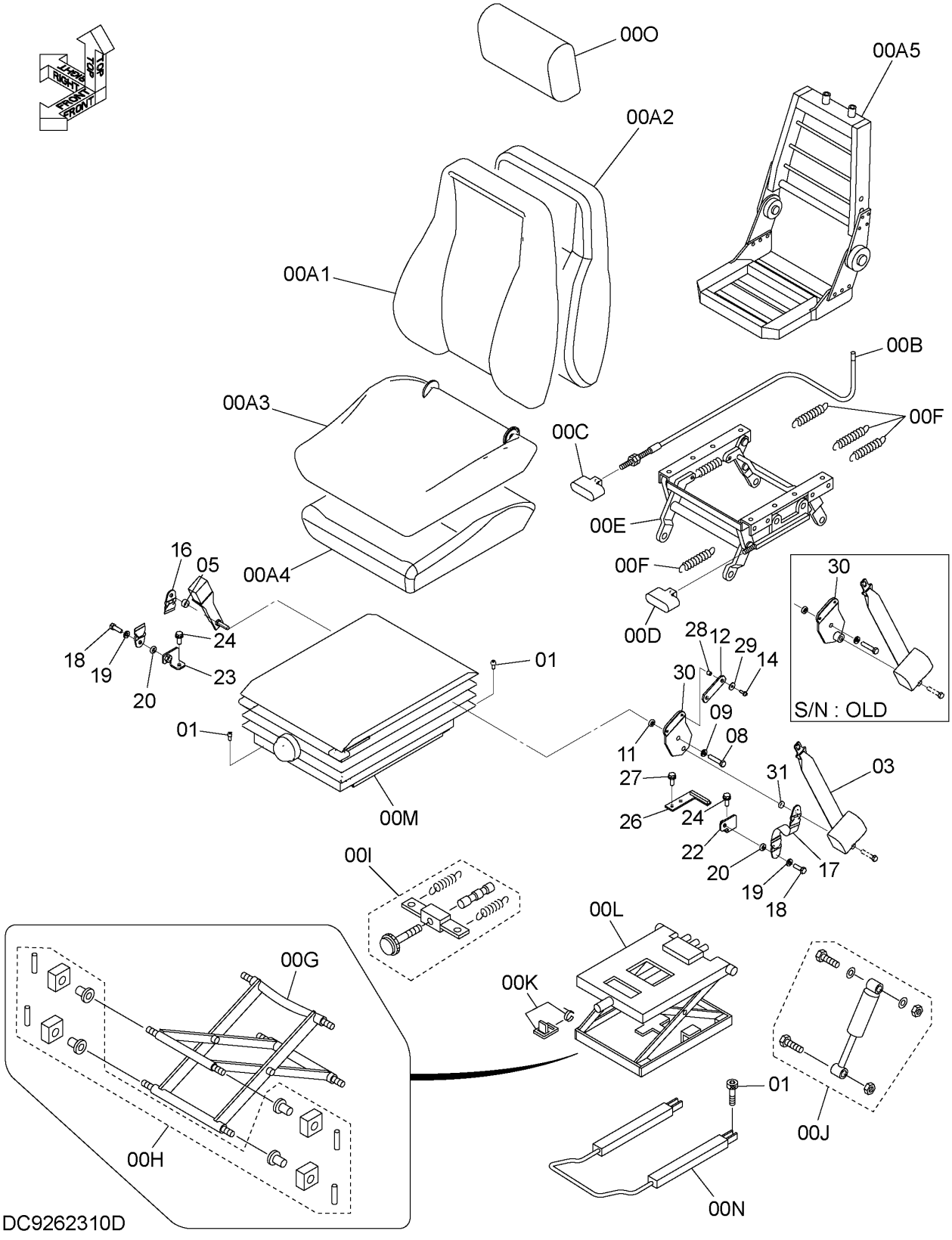

SUSPENSION SEAT
サスペンションシート

Applicable Model (適用機種): -
Mark(記号): -
Serial No.(適用号機):<200><210><H><K><LCN><N>:200001-, <210_EU><LCN_EU><N_EU>:600001-

ITEM 符号	PART NO. 部品番号	PART NAME	部 品 名	Q'TY 数量	S.C サービス コード	SERIAL NO. 適用号機	ICA 互換性	REPLACEABLE PART 代替部品 PART NO. 部品番号	REPLACEABLE PART 代替部品 Q'TY 数量
23	9765213	BRACKET;(R)	ブラケット;(R)	1					
24	J271030	BOLT;SEMS	ボルト;セムス	2	D				
24A	J901030	* BOLT	* ボルト	1					
24B	J222010	* WASHER	* ワッシャ	1					
26	9765095	BRACKET	ブラケット	1					
27	J271030	BOLT;SEMS	ボルト;セムス	2	D				
27A	J901030	* BOLT	* ボルト	1					
27B	J222010	* WASHER	* ワッシャ	1					
28	4656227	SPACER	スペーサ	2					
29	4607546	WASHER	ワッシャ	2					
30	8102542	BRACKET	ブラケット	1		200,210,H,K, LCN,N:-201307	T	8109802 4382554	1 1
30	8109802	BRACKET	ブラケット	1		200,210,H,K, LCN,N:201308- 210_EU, LCN_EU,N_EU: 600001-			
31	4382554	SPACER	スペーサ	1		200,210,H,K, LCN,N:201308- 210_EU, LCN_EU,N_EU: 600001-			

SUSPENSION SEAT (WITH HEATER)
サスペンションシート（ヒータ付）

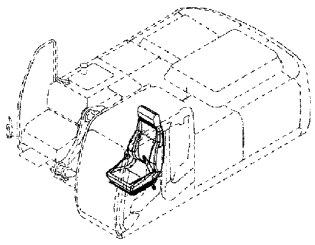

Applicable Model (適用機種): -
Mark(記号): -
Serial No.(適用号機):<200><210><H><K><LCN><N>:200001-,
<210_EU><LCN_EU><N_EU>:600001-

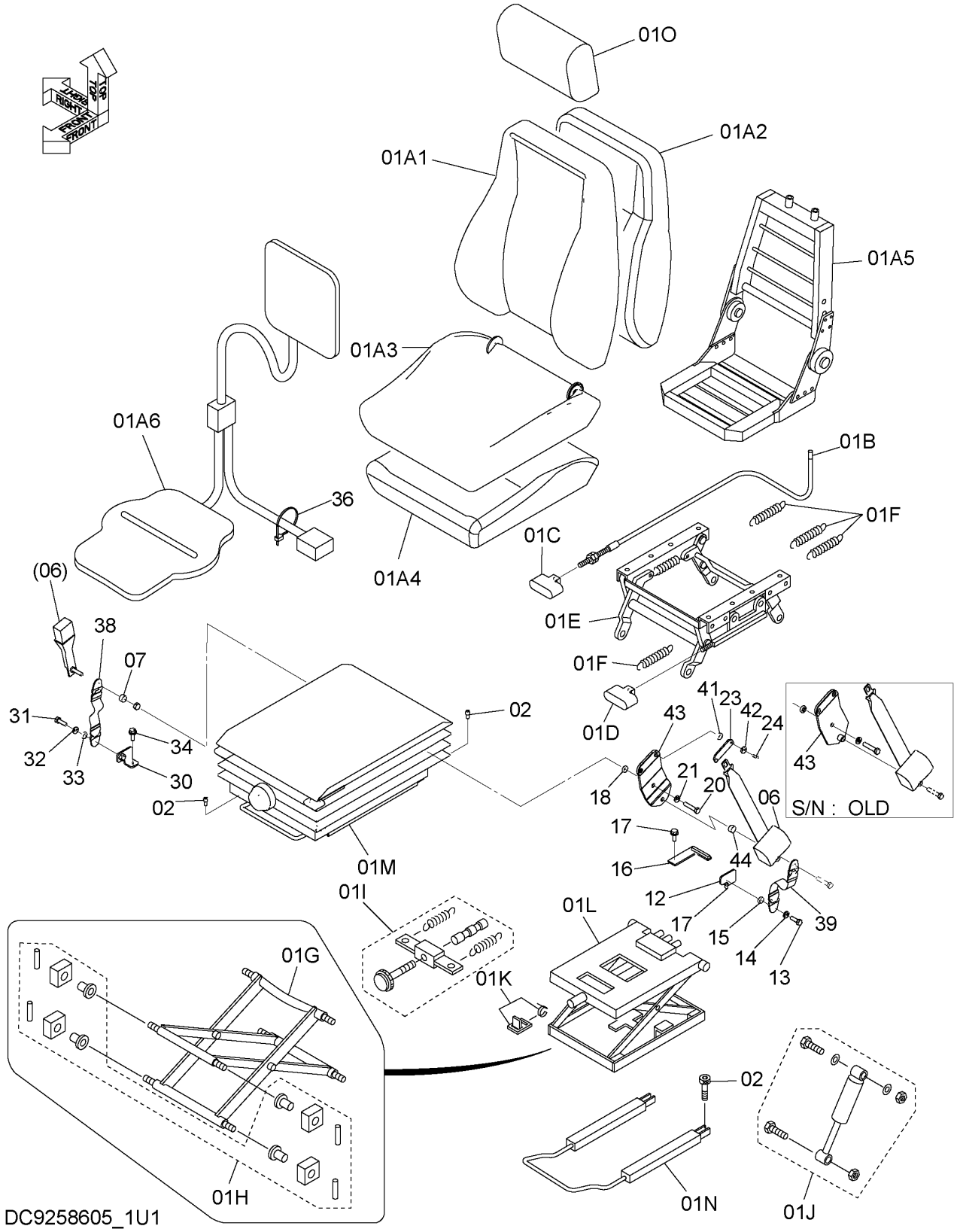

SUSPENSION SEAT (WITH HEATER)
サスペンションシート（ヒータ付）

Applicable Model (適用機種): -
Mark(記号): -
Serial No.(適用号機):<200><210><H><K><LCN><N>:200001-, <210_EU><LCN_EU><N_EU>:600001-

ITEM 符号	PART NO. 部品番号	PART NAME	部 品 名	Q'TY 数量	S.C サービス コード	SERIAL NO. 適用号機	ICA 互換性	REPLACEABLE PART 代替部品 PART NO. 部品番号	REPLACEABLE PART 代替部品 Q'TY 数量
01	4643919	SEAT	シート	1					
01A	4660723	* SEAT	* シート	1					
01A1	4660710	** COVER	** カバー	1					
01A2	4660717	** PAD	** パッド	1					
01A3	4660719	** COVER	** カバー	1					
01A4	4392798	** PAD	** パッド	1					
01A5	4660720	** FRAME	** フレーム	1					
01A6	4607309	** HEATER;ELEMENT	** ヒータ;エレメント	1					
01B	4370198	* CABLE	* ケーブル	1					
01C	4610640	* HANDLE	* ハンドル	1					
01D	4610641	* HANDLE	* ハンドル	1					
01E	4392801	* STAND	* スタンド	1					
01F	4392802	* SPRING	* スプリング	1					
01G	4392813	* LINK	* リンク	1					
01H	4392812	* BUSHING	* ブッシング	1					
01I	4392804	* ADJUSTER	* アジャスタ	1					
01J	4392803	* DAMPER	* ダンパ	1					
01K	4392805	* STOPPER	* ストッパ	1					
01L	4392806	* SASPENSION	* サスペンション	1					
01M	4392809	* COVER	* カバー	1					
01N	4660734	* SLIDER	* スライダ	1					
01O	4660721	* REST	* レスト	1					
02	M340816	BOLT;SOCKET	ボルト;ソケット	4					
06	4643968	SEAT-BELT	シートベルト	1					
07	4453874	SPACER	スペーサ	1					
12	9765212	BRACKET;(L)	ブラケット;(L)	1					
13	4235232	BOLT	ボルト	1					
14	J219167	WASHER;SPRING	ワッシャ;スプリング	1					
15	4382554	SPACER	スペーサ	1					
16	9765095	BRACKET	ブラケット	1					
17	J271030	BOLT;SEMS	ボルト;セムス	3	D				
17A	J901030	* BOLT	* ボルト	1					
17B	J222010	* WASHER	* ワッシャ	1					
18	4372200	SPACER	スペーサ	1					
20	4333835	BOLT	ボルト	1					
21	J219167	WASHER;SPRING	ワッシャ;スプリング	1					
23	4643760	RUBBER	ラバー	1					
24	J460620	SCREW;SEMS	スクリュ;セムス	2					
30	9765213	BRACKET;(R)	ブラケット;(R)	1					
31	4235232	BOLT	ボルト	1					
32	J219167	WASHER;SPRING	ワッシャ;スプリング	1					
33	4382554	SPACER	スペーサ	1					
34	J271030	BOLT;SEMS	ボルト;セムス	1	D				
34A	J901030	* BOLT	* ボルト	1					
34B	J222010	* WASHER	* ワッシャ	1					

SUSPENSION SEAT (WITH HEATER)
サスペンションシート（ヒータ付）

Applicable Model (適用機種): -
Mark(記号): -
Serial No.(適用号機):<200><210><H><K><LCN><N>:200001-,
<210_EU><LCN_EU><N_EU>:600001-

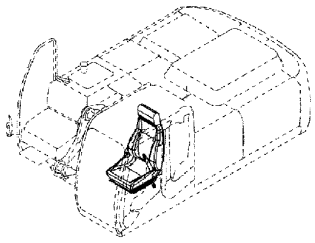

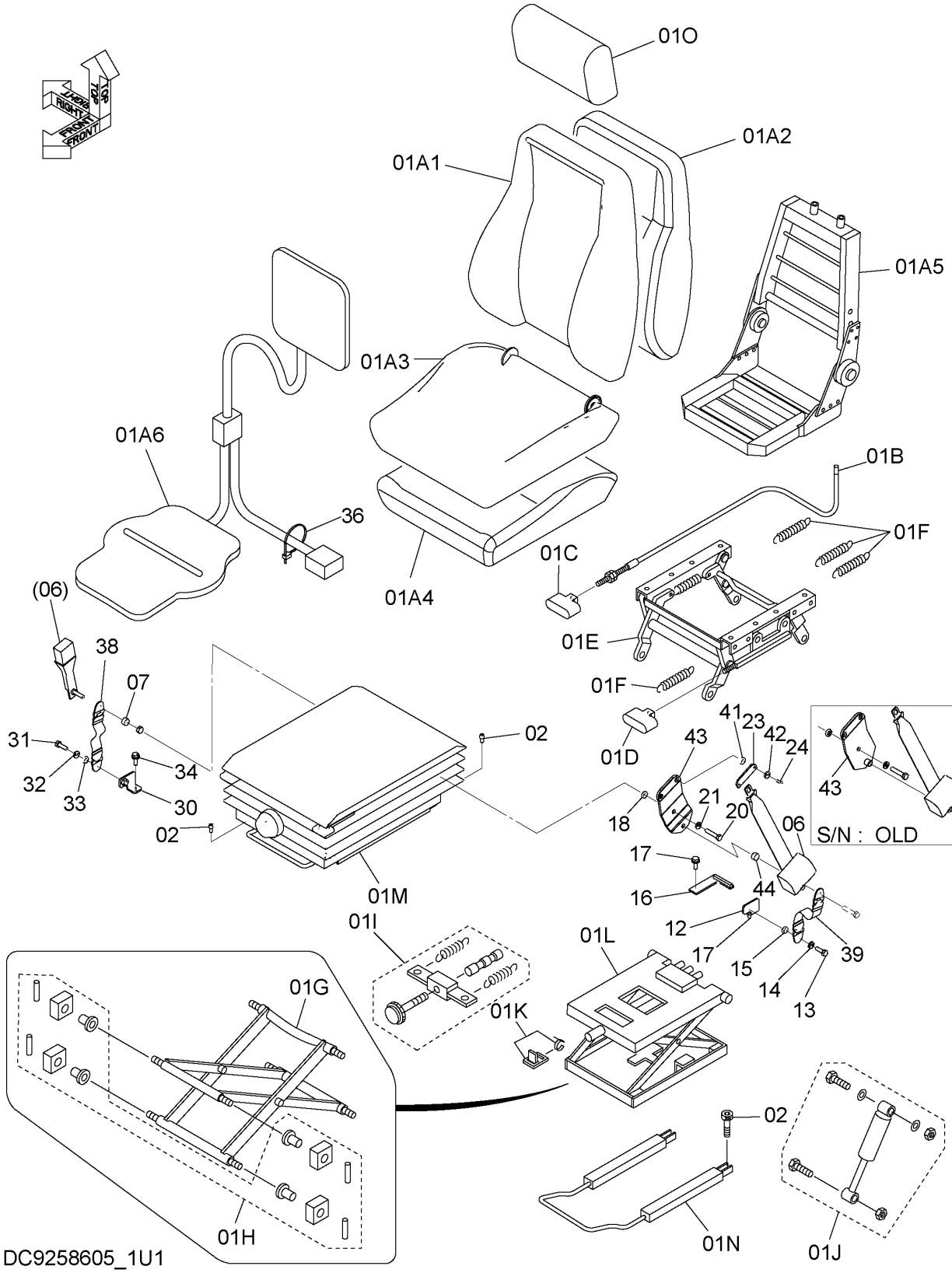

SUSPENSION SEAT (WITH HEATER)
サスペンションシート（ヒータ付）

Applicable Model (適用機種): -
Mark(記号): -
Serial No.(適用号機):<200><210><H><K><LCN><N>:200001-, <210_EU><LCN_EU><N_EU>:600001-

ITEM 符号	PART NO. 部品番号	PART NAME	部 品 名	Q'TY 数量	S.C サービスコード	SERIAL NO. 適用号機	ICA 互換性	REPLACEABLE PART 代替部品 PART NO. 部品番号	REPLACEABLE PART 代替部品 Q'TY 数量
36	4055312	CLIP;BAND	ｸﾘｯﾌﾟ;ﾊﾞﾝﾄﾞ	1					
38	4455566	BELT	ﾍﾞﾙﾄ	1					
39	4366871	BELT	ﾍﾞﾙﾄ	1					
41	4656227	SPACER	ｽﾍﾟｰｻ	2					
42	4607546	WASHER	ﾜｯｼｬ	2					
43	8102542	BRACKET	ﾌﾞﾗｹｯﾄ	1		200,210,H,K, LCN,N:-201307	T	8109802 4382554	1 1
43	8109802	BRACKET	ﾌﾞﾗｹｯﾄ	1		200,210,H,K, LCN,N:201308- 210_EU, LCN_EU,N_EU: 600001-			
44	4382554	SPACER	ｽﾍﾟｰｻ	1		200,210,H,K, LCN,N:201308- 210_EU, LCN_EU,N_EU: 600001-			

AIR-SUSPENSION SEAT (WITH HEATER)
エアサスペンションシート（ヒータ付）

Applicable Model (適用機種): -
Mark(記号): -
Serial No.(適用号機):<200><210><H><K><LCN><N>:200001-,
<210_EU><LCN_EU><N_EU>:600001-

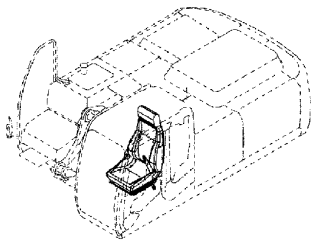

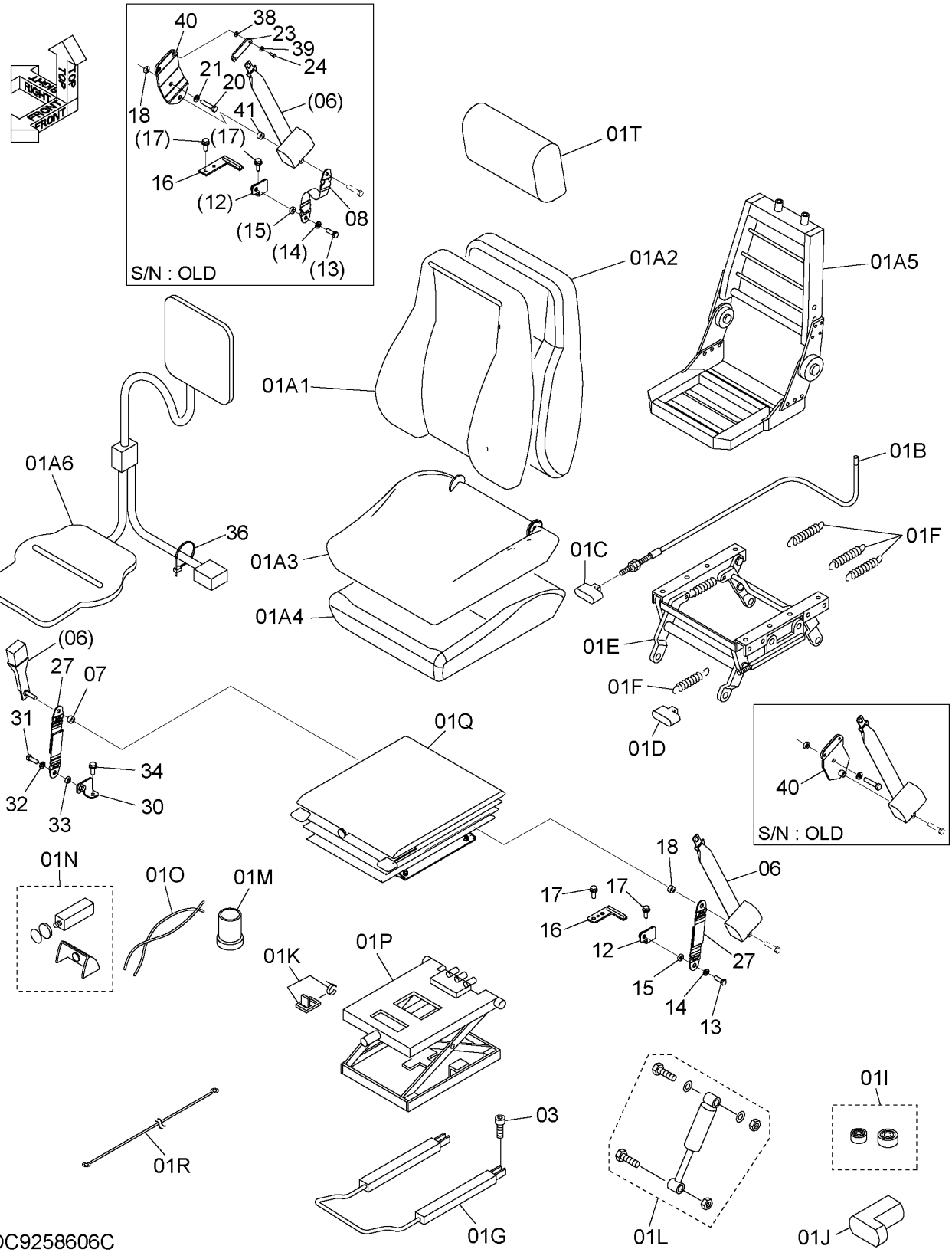

AIR-SUSPENSION SEAT (WITH HEATER)
エアサスペンションシート（ヒータ付）

Applicable Model (適用機種): -
Mark(記号): -
Serial No.(適用号機):<200><210><H><K><LCN><N>:200001-, <210_EU><LCN_EU><N_EU>:600001-

ITEM 符号	PART NO. 部品番号	PART NAME	部 品 名	Q'TY 数量	S.C サービス コード	SERIAL NO. 適用号機	ICA 互換性	REPLACEABLE PART 代替部品 PART NO. 部品番号	REPLACEABLE PART 代替部品 Q'TY 数量
01	4644536	SEAT	シート	1					
01A	4660723	* SEAT	* シート	1					
01A1	4660710	** COVER	** カバー	1					
01A2	4660717	** PAD	** パッド	1					
01A3	4660719	** COVER	** カバー	1					
01A4	4392798	** PAD	** パッド	1					
01A5	4660720	** FRAME	** フレーム	1					
01A6	4607309	** HEATER;ELEMENT	** ヒータ;エレメント	1					
01B	4370198	* CABLE	* ケーブル	1					
01C	4610641	* HANDLE	* ハンドル	1					
01D	4610640	* HANDLE	* ハンドル	1					
01E	4607311	* STAND	* スタンド	1					
01F	4392802	* SPRING	* スプリング	1					
01G	4676038	* SLIDER	* スライダ	1					
01I	4660728	* BRG.	* ベアリング	1					
01J	4660731	* COMPRESSOR	* コンプレッサ	1					
01K	4660727	* STOPPER	* ストッパ	1					
01L	4660724	* DAMPER	* ダンパ	1					
01M	4660730	* SPRING	* スプリング	1					
01N	4660732	* VALVE	* バルブ	1					
01O	4660733	* TUBE	* チューブ	1					
01P	4660725	* SASPENSION	* サスペンション	1					
01Q	4660729	* PLATE	* プレート	1					
01R	4666059	* CABLE	* ケーブル	1					
01T	4660721	* REST	* レスト	1					
03	M340825	BOLT;SOCKET	ボルト;ソケット	4					
06	4643968	SEAT-BELT	シートベルト	1					
07	4453874	SPACER	スペーサ	1					
08	4375822	BELT	ベルト	1		-D12/10			
12	9765212	BRACKET; (L)	ブラケット; (L)	1					
13	4235232	BOLT	ボルト	1					
14	J219167	WASHER;SPRING	ワッシャ;スプリング	1					
15	4382554	SPACER	スペーサ	1					
16	9765095	BRACKET	ブラケット	1		-D12/10			
16	YA40004050	BRACKET	ブラケット	1		D12/11-			
17	J271030	BOLT;SEMS	ボルト;セムス	3	D				
17A	J901030	* BOLT	* ボルト	1					
17B	J222010	* WASHER	* ワッシャ	1					
18	4382554	SPACER	スペーサ	1		200,210,H,K, LCN,N:-200143	I	4372200	1
18	4372200	SPACER	スペーサ	1		210_EU, LCN_EU,N_EU: -600053 200,210,H,K, LCN,N:			

AIR-SUSPENSION SEAT (WITH HEATER)
エアサスペンションシート（ヒータ付）

Applicable Model (適用機種): -
Mark(記号): -
Serial No.(適用号機):<200><210><H><K><LCN><N>:200001-,
<210_EU><LCN_EU><N_EU>:600001-

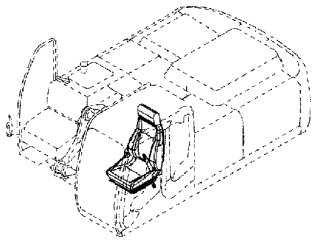

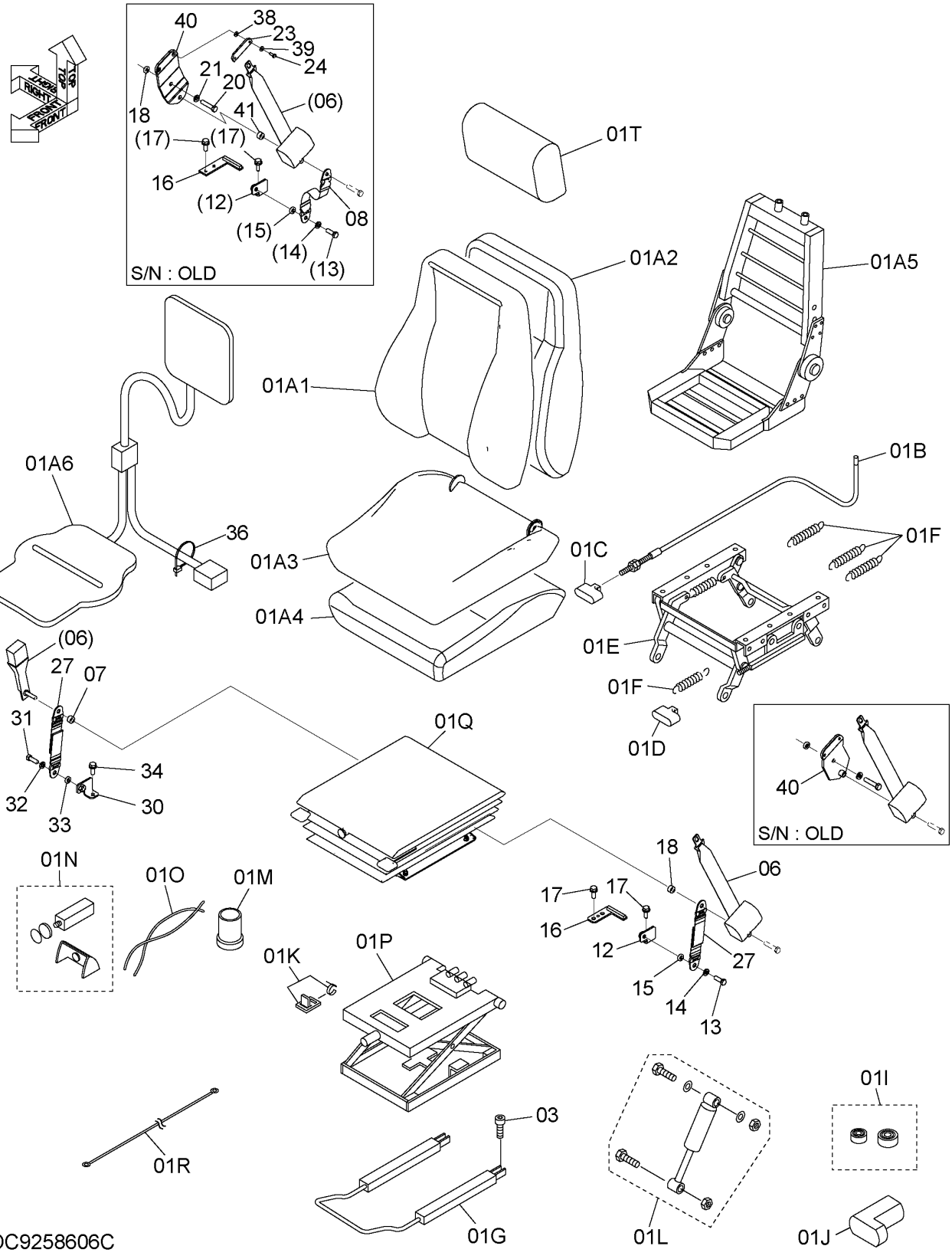

AIR-SUSPENSION SEAT (WITH HEATER)
エアサスペンションシート（ヒータ付）

Applicable Model (適用機種): -
Mark(記号): -
Serial No.(適用号機):<200><210><H><K><LCN><N>:200001-, <210_EU><LCN_EU><N_EU>:600001-

ITEM 符号	PART NO. 部品番号	PART NAME	部 品 名	Q'TY 数量	S.C サービスコード	SERIAL NO. 適用号機	ICA 互換性	REPLACEABLE PART 代替部品 PART NO. 部品番号	REPLACEABLE PART 代替部品 Q'TY 数量
						200144-D12/10 210_EU, LCN_EU,N_EU: 600054-D12/10			
18	4453874	SPACER	ｽﾍﾟｰｻ	1		D12/11-			
20	4333835	BOLT	ﾎﾞﾙﾄ	1		-D12/10			
21	J219167	WASHER;SPRING	ﾜｯｼｬ;ｽﾌﾟﾘﾝｸﾞ	1		-D12/10			
23	4643760	RUBBER	ﾗﾊﾞｰ	1		-D12/10			
24	J460620	SCREW;SEMS	ｽｸﾘｭ;ｾﾑｽ	2		-D12/10			
27	4372917	BELT	ﾍﾞﾙﾄ	1		-D12/10			
27	4372917	BELT	ﾍﾞﾙﾄ	2		D12/11-			
30	9765213	BRACKET; (R)	ﾌﾞﾗｹｯﾄ; (R)	1					
31	4235232	BOLT	ﾎﾞﾙﾄ	1					
32	J219167	WASHER;SPRING	ﾜｯｼｬ;ｽﾌﾟﾘﾝｸﾞ	1					
33	4382554	SPACER	ｽﾍﾟｰｻ	1					
34	J271030	BOLT;SEMS	ﾎﾞﾙﾄ;ｾﾑｽ	1	D				
34A	J901030	* BOLT	* ﾎﾞﾙﾄ	1					
34B	J222010	* WASHER	* ﾜｯｼｬ	1					
36	4055312	CLIP;BAND	ｸﾘｯﾌﾟ;ﾊﾞﾝﾄﾞ	1					
38	4656227	SPACER	ｽﾍﾟｰｻ	2		-D12/10			
39	4607546	WASHER	ﾜｯｼｬ	2		-D12/10			
40	8102542	BRACKET	ﾌﾞﾗｹｯﾄ	1		200,210,H,K, LCN,N:-201368	T	8109802 4382554	1 1
40	8109802	BRACKET	ﾌﾞﾗｹｯﾄ	1		200,210,H,K, LCN,N:			
						201369-D12/10 210_EU, LCN_EU,N_EU: 600001-			
41	4382554	SPACER	ｽﾍﾟｰｻ	1		200,210,H,K, LCN,N:			
						201369-D12/10 210_EU, LCN_EU,N_EU: 600001-			

HEATER SEAT PARTS
ヒーターシート用品

Applicable Model (適用機種): -
Mark(記号): -
Serial No.(適用号機):<200><210><H><K><LCN><N>:200001-,
<210_EU><LCN_EU><N_EU>:600001-

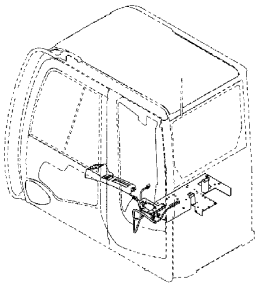

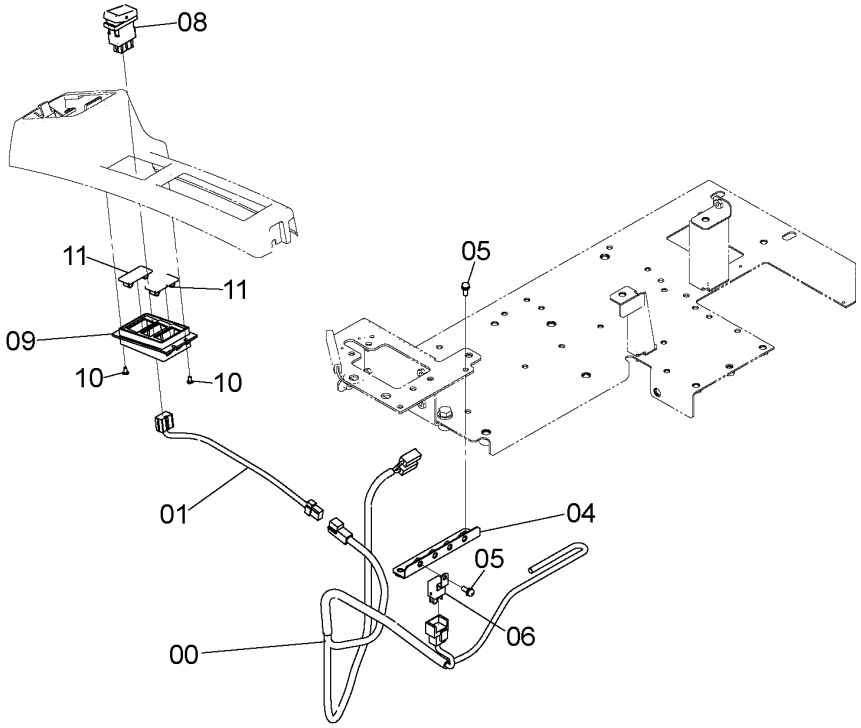

9260012

ITEM 符号	PART NO. 部品番号	PART NAME	部 品 名	Q'TY 数量	S.C サービスコード	SERIAL NO. 適用号機	ICA 互換性	REPLACEABLE PART 代替部品 PART NO. 部品番号	REPLACEABLE PART 代替部品 Q'TY 数量
00	3104470	HARNESS;WIRE	ハーネス;ワイヤ	1					
01	4651877	HARNESS;WIRE	ハーネス;ワイヤ	1					
04	8100850	BRACKET	ブラケット	1					
05	J460616	SCREW;SEMS	スクリュ;セムス	3					
06	4414207	RELAY	リレー	1					
08	4651292	SWITCH	スイッチ	1					
09	2053294	CASE(3)	ケース(3)	1					
10	4361800	SCREW;TAPPING	スクリュ;タッピング	4					
11	4620283	CAP	キャップ	2		-D11/12	I	3121182	2
11	3121182	CAP	キャップ	2		D12/01-			

M E M O

SEAT STAND
シートスタンド

Applicable Model (適用機種): -
Mark(記号): -
Serial No.(適用号機):<200><210><H><K><LCN><N>:200001-,
<210_EU><LCN_EU><N_EU>:600001-

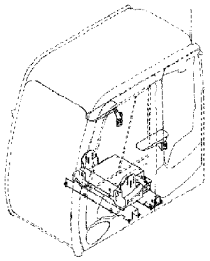

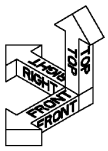

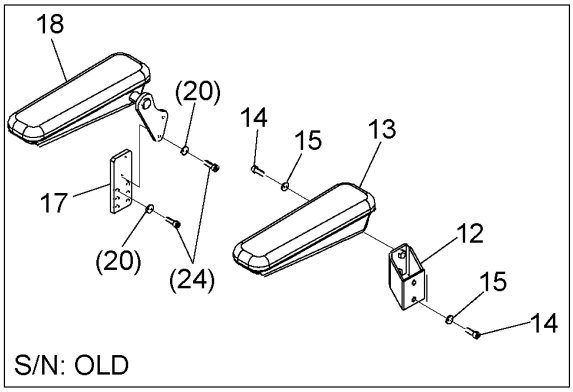

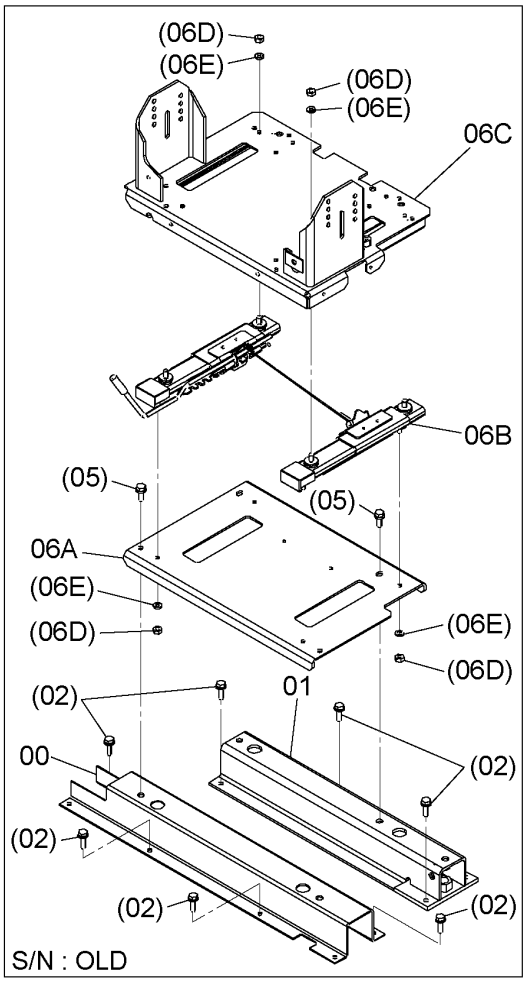

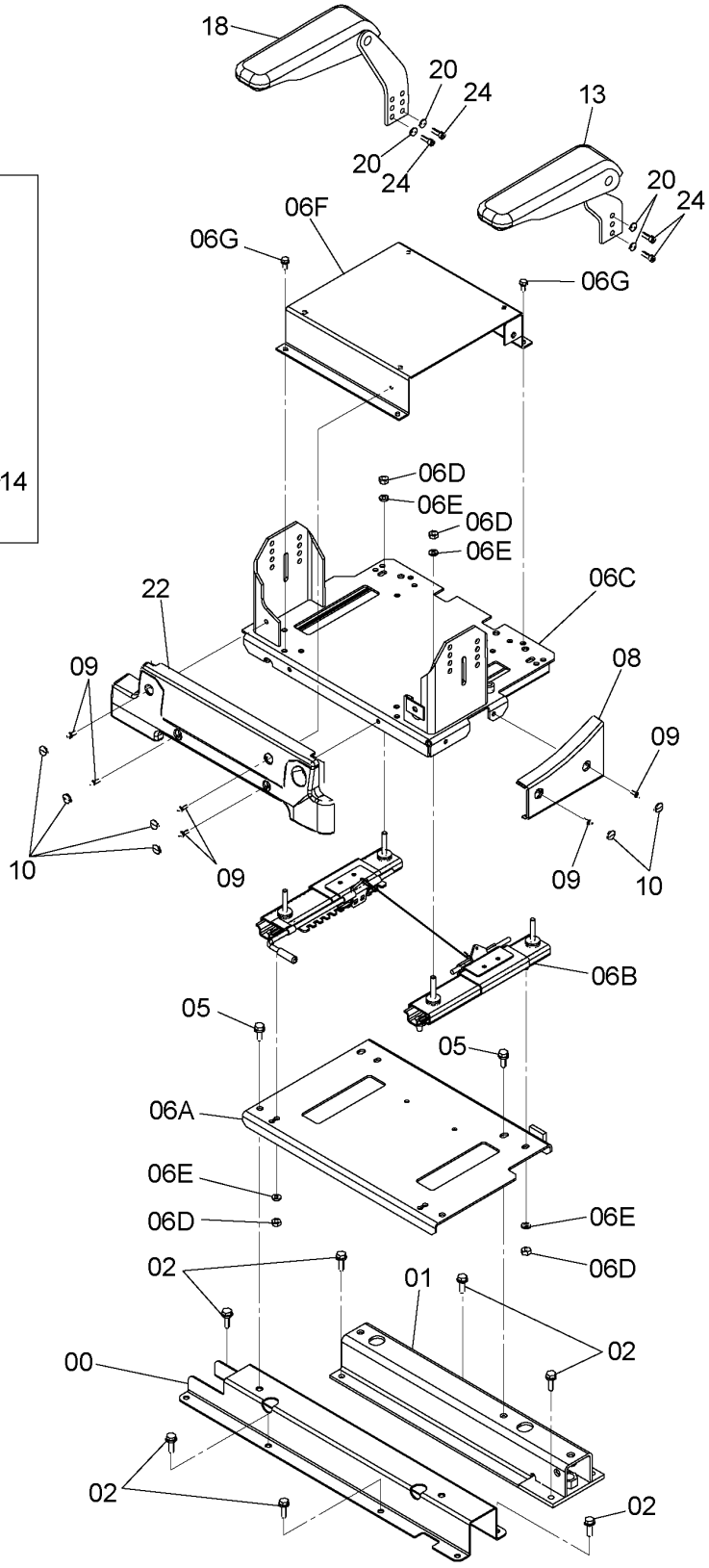

DC9258963C

SEAT STAND
シートスタンド

Applicable Model (適用機種): -
Mark(記号): -
Serial No.(適用号機):<200><210><H><K><LCN><N>:200001-, <210_EU><LCN_EU><N_EU>:600001-

ITEM 符号	PART NO. 部品番号	PART NAME	部 品 名	Q'TY 数量	S.C サービスコード	SERIAL NO. 適用号機	ICA 互換性	REPLACEABLE PART 代替部品 PART NO. 部品番号	Q'TY 数量
00	8098869	STAND	スタンド	1		-D13/09	T	YA40006457	1
								YA60006456	1
								YA60019361	1
00	YA40006457	STAND	スタンド	1		D13/10-			
01	8098870	STAND	スタンド	1		-D13/09	T	YA40006456	1
								YA40006457	1
								YA60019361	1
01	YA40006456	STAND	スタンド	1		D13/10-			
02	J271035	BOLT;SEMS	ボルト;セムス	11	D				
02A	J901035	* BOLT	* ボルト	1					
02B	J222010	* WASHER	* ワッシャ	1					
05	J271030	BOLT;SEMS	ボルト;セムス	4	D				
05A	J901030	* BOLT	* ボルト	1					
05B	J222010	* WASHER	* ワッシャ	1					
06	9258979	CARRIER ASS'Y	キャリア アッセン	1		-D13/09	T	YA60019361	1
								YA40006457	1
								YA40006456	1
06A	8101964	* PLATE	* プレート	1		-D13/09	I	YA40006459	1
06B	4631364	* SLIDER	* スライダ	1		-D13/09	T	YA00009345	1
								YA40006457	1
								YA60006456	1
								YA40006458	1
								YA40006459	1
06C	6024037	* CARRIER	* キャリア	1		-D13/09	I	YA40006458	1
06D	J952010	* NUT	* ナット	8					
06E	J222010	* WASHER	* ワッシャ	8					
06F	8098872	* STAND	* スタンド	1					
06G	J260820	* BOLT;SEMS	* ボルト;セムス	4	D				
06GA	J900820	** BOLT	** ボルト	1					
06GB	A590108	** WASHER;PLANE	** ワッシャ;プレーン	1					
06	YA60019361	CARRIER	キャリア	1		D13/10-			
06A	YA40006459	* PLATE	* プレート	1		D13/10-			
06B	YA00009345	* SLIDER	* スライダ	1		D13/10-			
06C	YA40006458	* CARRIER	* キャリア	1		D13/10-D14/05	Y	YA40022944	1
06C	YA40022944	* CARRIER	* キャリア	1		D14/06-			
06D	J952010	* NUT	* ナット	8					
06E	J222010	* WASHER	* ワッシャ	8					
06F	8098872	* STAND	* スタンド	1					
06G	J260820	* BOLT;SEMS	* ボルト;セムス	4	D				
06GA	J900820	** BOLT	** ボルト	1					
06GB	A590108	** WASHER;PLANE	** ワッシャ;プレーン	1					
08	4644052	COVER	カバー	1					
09	J460620	SCREW;SEMS	スクリュ;セムス	6					
10	4644220	CAP	キャップ	6					
12	7050007	BRACKET	ブラケット	1		-D11/09			

SEAT STAND
シートスタンド

Applicable Model (適用機種): -
Mark(記号): -
Serial No.(適用号機):<200><210><H><K><LCN><N>:200001-,
<210_EU><LCN_EU><N_EU>:600001-

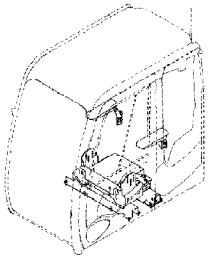

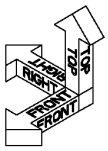

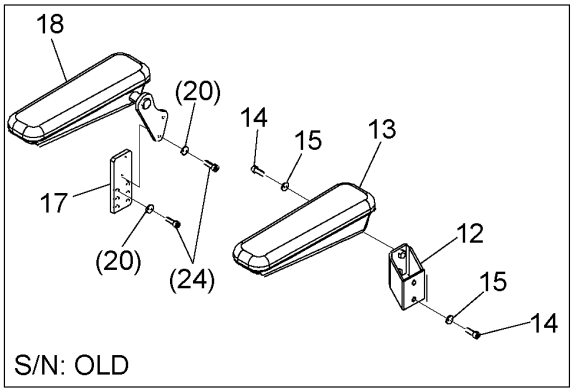

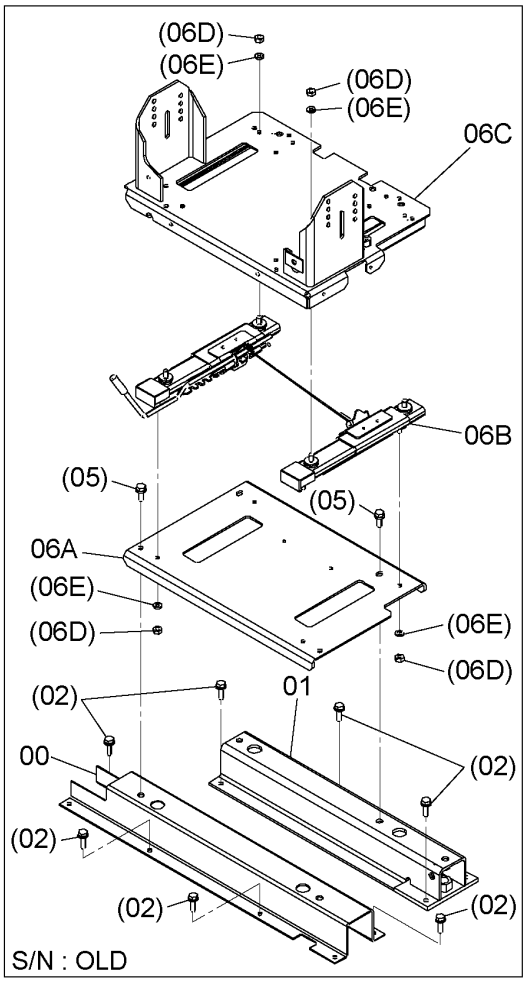

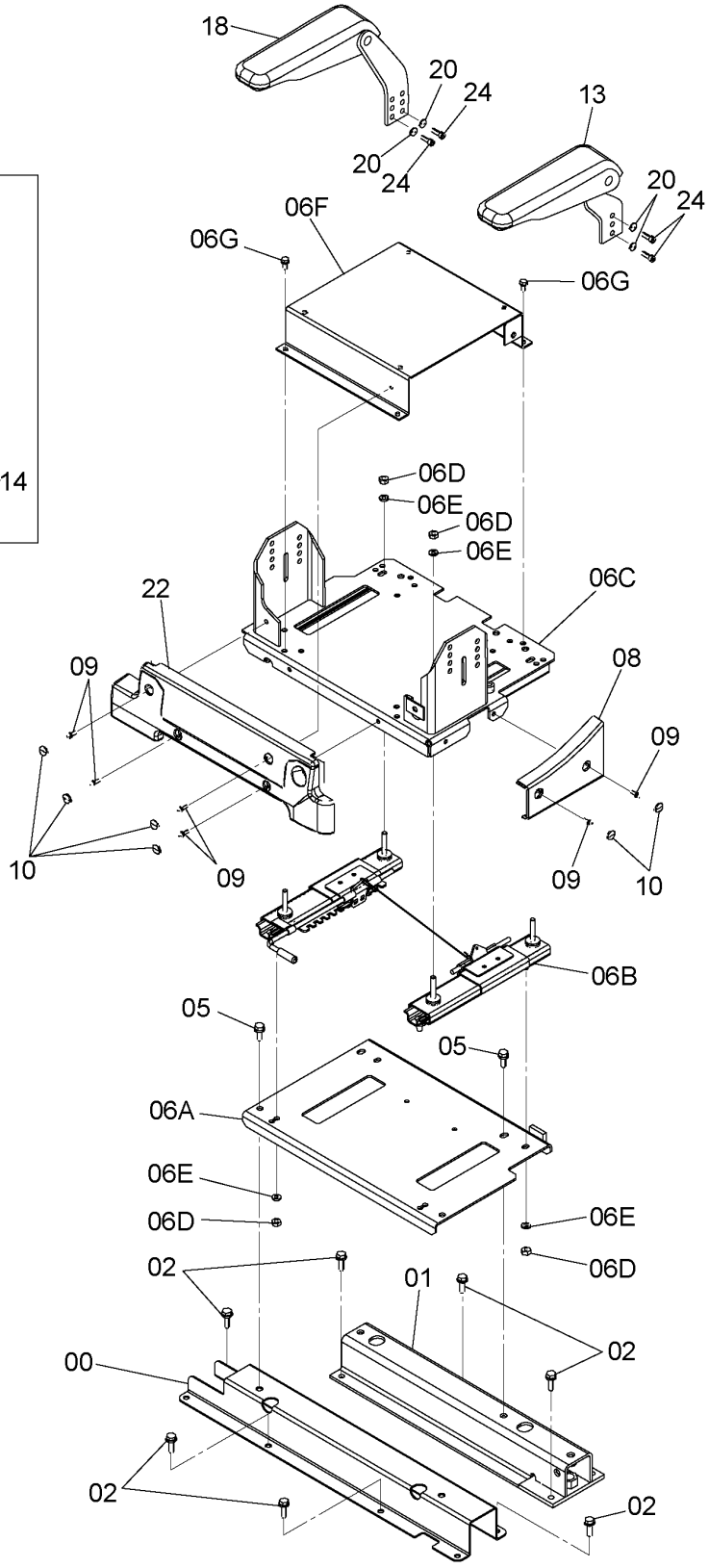

DC9258963C

SEAT STAND
シートスタンド

Applicable Model (適用機種): -
Mark(記号): -
Serial No.(適用号機):<200><210><H><K><LCN><N>:200001-, <210_EU><LCN_EU><N_EU>:600001-

ITEM 符号	PART NO. 部品番号	PART NAME	部 品 名	Q'TY 数量	S.C サービス コード	SERIAL NO. 適用号機	ICA 互換性	REPLACEABLE PART 代替部品 PART NO. 部品番号	REPLACEABLE PART 代替部品 Q'TY 数量
13	4644169	REST;ARM	ﾚｽﾄ;ｱｰﾑ	1		-D11/09			
13	YA00009505	REST;ARM	ﾚｽﾄ;ｱｰﾑ	1		D11/10-D14/01	I	YA00034165	1
13	YA00034165	REST;ARM	ﾚｽﾄ;ｱｰﾑ	1		D14/02-			
14	J780825	BOLT;SOCKET	ﾎﾞﾙﾄ;ｿｹｯﾄ	4		-D11/09			
15	J222008	WASHER	ﾜｯｼｬ	4		-D11/09			
17	4648791	BRACKET	ﾌﾞﾗｹｯﾄ	1		-D11/09			
18	4644172	REST;ARM	ﾚｽﾄ;ｱｰﾑ	1		-D11/09			
18	YA00009506	REST;ARM	ﾚｽﾄ;ｱｰﾑ	1		D11/10-D14/01	I	YA00034166	1
18	YA00034166	REST;ARM	ﾚｽﾄ;ｱｰﾑ	1		D14/02-			
20	J222008	WASHER	ﾜｯｼｬ	4					
22	4644032	COVER	ｶﾊﾞｰ	1		-D11/07			
22	4661432	COVER	ｶﾊﾞｰ	1		D11/08-			
24	J780825	BOLT;SOCKET	ﾎﾞﾙﾄ;ｿｹｯﾄ	4		-D11/07			
24	J780820	BOLT;SOCKET	ﾎﾞﾙﾄ;ｿｹｯﾄ	4		D11/08-			

SEAT STAND (SUSPENSION)
シートスタンド（サスペンション）

Applicable Model (適用機種): -
Mark(記号): -
Serial No.(適用号機):<200><210><H><K><LCN><N>:200001-,
<210_EU><LCN_EU><N_EU>:600001-

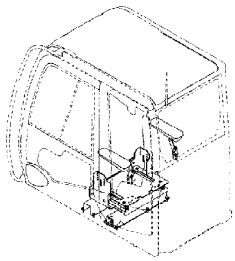

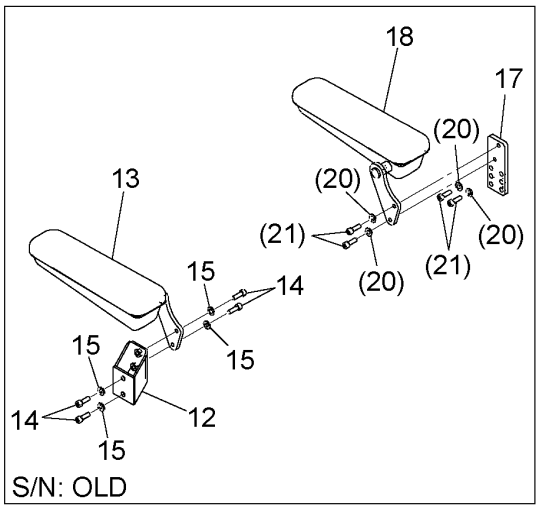

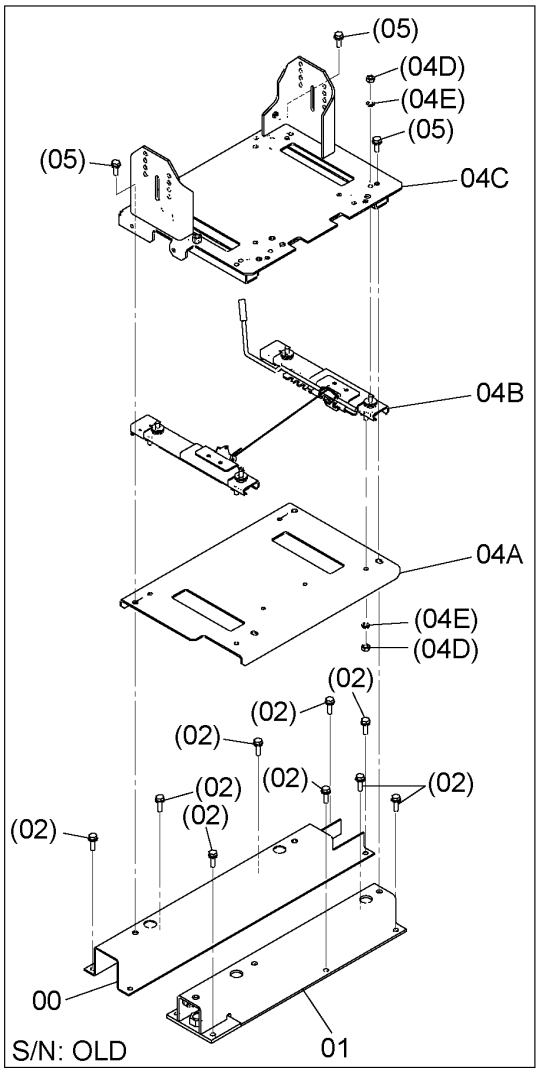

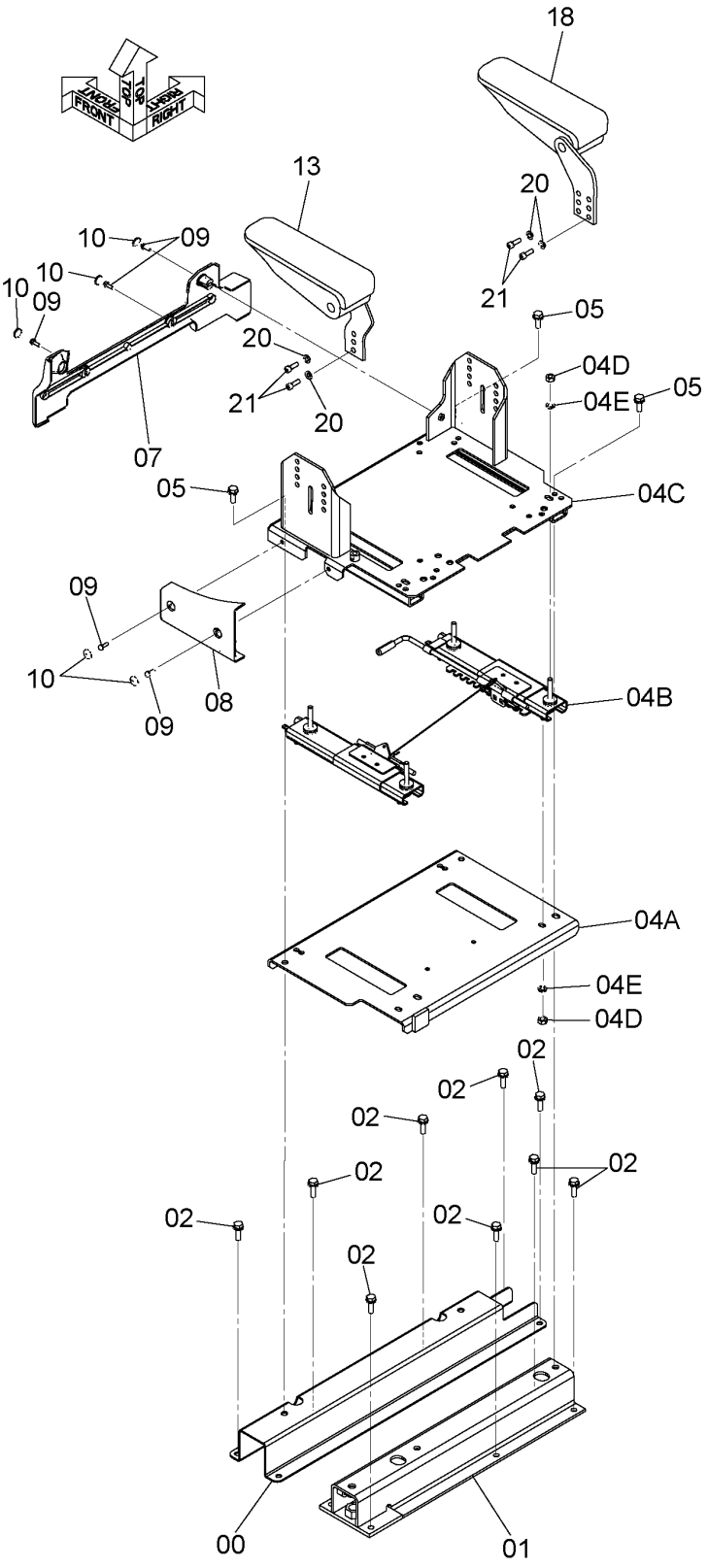

DC9258964C

SEAT STAND (SUSPENSION)
シートスタンド（サスペンション）

Applicable Model (適用機種): -
Mark(記号): -
Serial No.(適用号機):<200><210><H><K><LCN><N>:200001-, <210_EU><LCN_EU><N_EU>:600001-

ITEM 符号	PART NO. 部品番号	PART NAME	部 品 名	Q'TY 数量	S.C サービスコード	SERIAL NO. 適用号機	ICA 互換性	REPLACEABLE PART 代替部品 PART NO. 部品番号	Q'TY 数量
00	8098869	STAND	スタンド	1		-D13/09	T	YA40006457	1
								YA60007126	1
								YA40006456	1
00	YA40006457	STAND	スタンド	1		D13/10-			
01	8098870	STAND	スタンド	1		-D13/09	T	YA40006456	1
								YA60007126	1
								YA40006457	1
01	YA40006456	STAND	スタンド	1		D13/10-			
02	J271035	BOLT;SEMS	ボルト;セムス	11	D				
02A	J901035	* BOLT	* ボルト	1					
02B	J222010	* WASHER	* ワッシャ	1					
04	9258980	CARRIER ASS'Y	キャリア アッセン	1		-D13/09	T	YA60007126	1
								YA40006457	1
								YA40006456	1
04A	8101964	* PLATE	* プレート	1		-D13/09	I	YA40006459	1
04B	4631364	* SLIDER	* スライダ	1		-D13/09	T	YA00009345	1
								YA40006457	1
								YA40006456	1
								YA40006459	1
								YA40006458	1
04C	6024037	* CARRIER	* キャリア	1		-D13/09	I	YA40006458	1
04D	J952010	* NUT	* ナット	8					
04E	J222010	* WASHER	* ワッシャ	8					
04	YA60007126	CARRIER	キャリア	1		D13/10-			
04A	YA40006459	* PLATE	* プレート	1		D13/10-			
04B	YA00009345	* SLIDER	* スライダ	1		D13/10-			
04C	YA40006458	* CARRIER	* キャリア	1		D13/10-	Y	YA40022944	1
04C	YA40022944	* CARRIER	* キャリア	1		D13/10-D14/05			
04D	J952010	* NUT	* ナット	8		D14/06-			
04E	J222010	* WASHER	* ワッシャ	8					
05	J271030	BOLT;SEMS	ボルト;セムス	4	D				
05A	J901030	* BOLT	* ボルト	1					
05B	J222010	* WASHER	* ワッシャ	1					
07	4644044	COVER	カバー	1					
08	4644052	COVER	カバー	1					
09	J460620	SCREW;SEMS	スクリュ;セムス	5					
10	4644220	CAP	キャップ	5					
12	7050007	BRACKET	ブラケット	1		-D11/08			
13	4644169	REST;ARM	レスト;アーム	1		-D11/08			
13	YA00009505	REST;ARM	レスト;アーム	1		D11/09-D14/01	I	YA00034165	1
13	YA00034165	REST;ARM	レスト;アーム	1		D14/02-			
14	J780825	BOLT;SOCKET	ボルト;ソケット	4		-D11/08			
15	J222008	WASHER	ワッシャ	4		-D11/08			
17	4648791	BRACKET	ブラケット	1		-D11/08			
18	4644172	REST;ARM	レスト;アーム	1		-D11/08			

SEAT STAND (SUSPENSION)
シートスタンド（サスペンション）

Applicable Model (適用機種): -
Mark(記号): -
Serial No.(適用号機):<200><210><H><K><LCN><N>:200001-,
<210_EU><LCN_EU><N_EU>:600001-

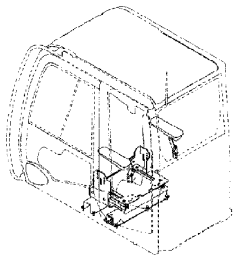

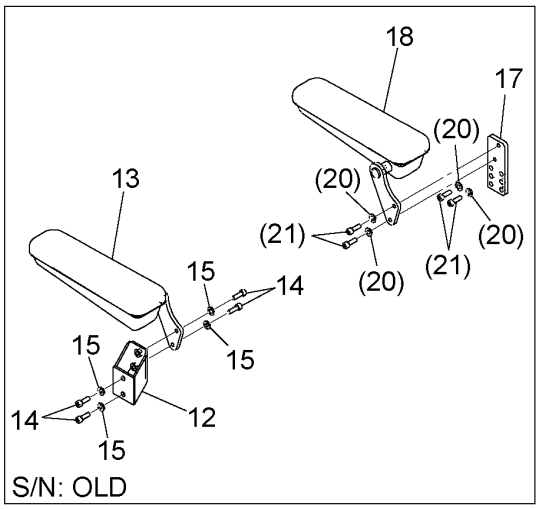

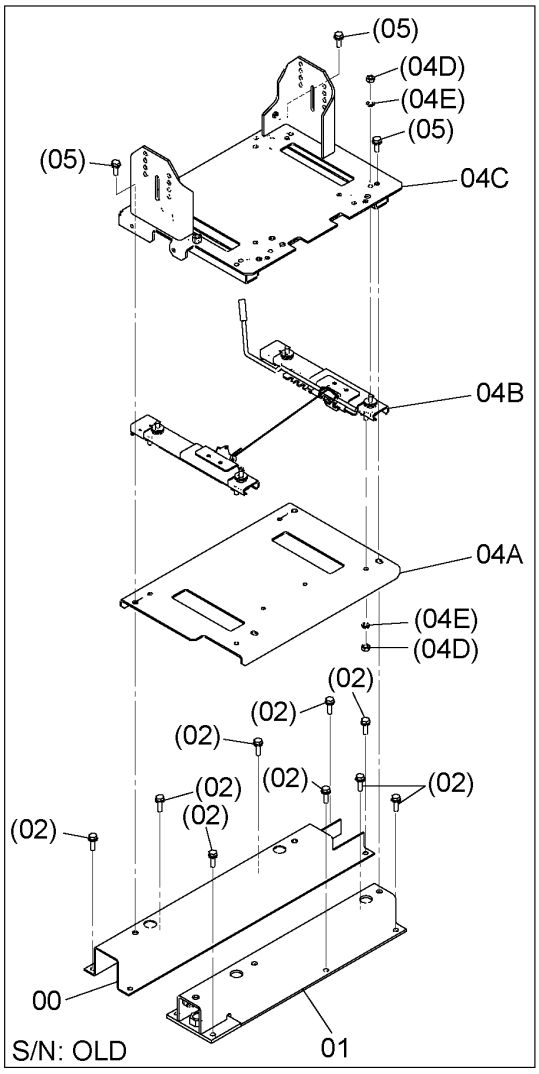

DC9258964C

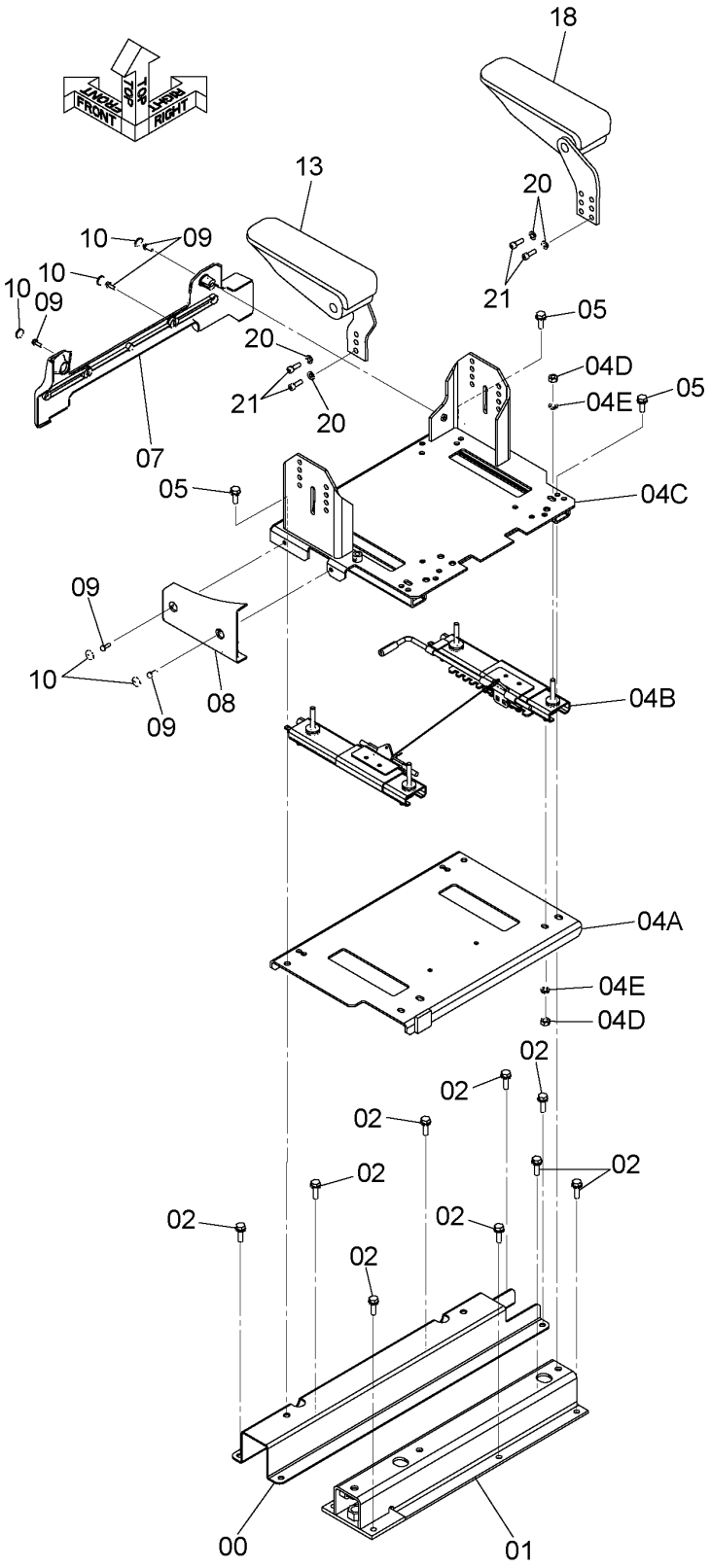

SEAT STAND (SUSPENSION)
シートスタンド（サスペンション）

Applicable Model (適用機種): -
Mark(記号): -
Serial No.(適用号機):<200><210><H><K><LCN><N>:200001-, <210_EU><LCN_EU><N_EU>:600001-

ITEM 符号	PART NO. 部品番号	PART NAME	部 品 名	Q'TY 数量	S.C ｻｰﾋﾞｽｺｰﾄﾞ	SERIAL NO. 適用号機	ICA 互換性	REPLACEABLE PART 代替部品 PART NO. 部品番号	REPLACEABLE PART 代替部品 Q'TY 数量
18	YA00009506	REST;ARM	ﾚｽﾄ;ｱｰﾑ	1		D11/09-D14/01	I	YA00034166	1
18	YA00034166	REST;ARM	ﾚｽﾄ;ｱｰﾑ	1		D14/02-			
20	J222008	WASHER	ﾜｯｼﾔ	4					
21	J780825	BOLT;SOCKET	ﾎﾞﾙﾄ;ｿｹｯﾄ	4		-D11/07			
21	J780820	BOLT;SOCKET	ﾎﾞﾙﾄ;ｿｹｯﾄ	4		D11/08-			

SEAT STAND (AIR SUSPENSION)
シートスタンド（エアサスペンション）

Applicable Model (適用機種): -
Mark(記号): -
Serial No.(適用号機):<200><210><H><K><LCN><N>:200001-,
<210_EU><LCN_EU><N_EU>:600001-

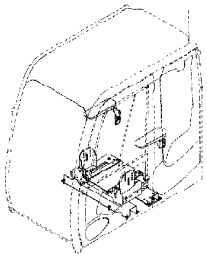

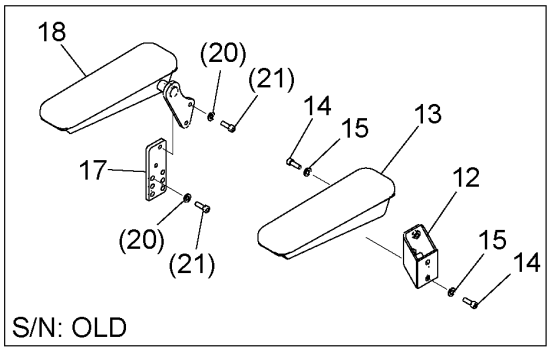

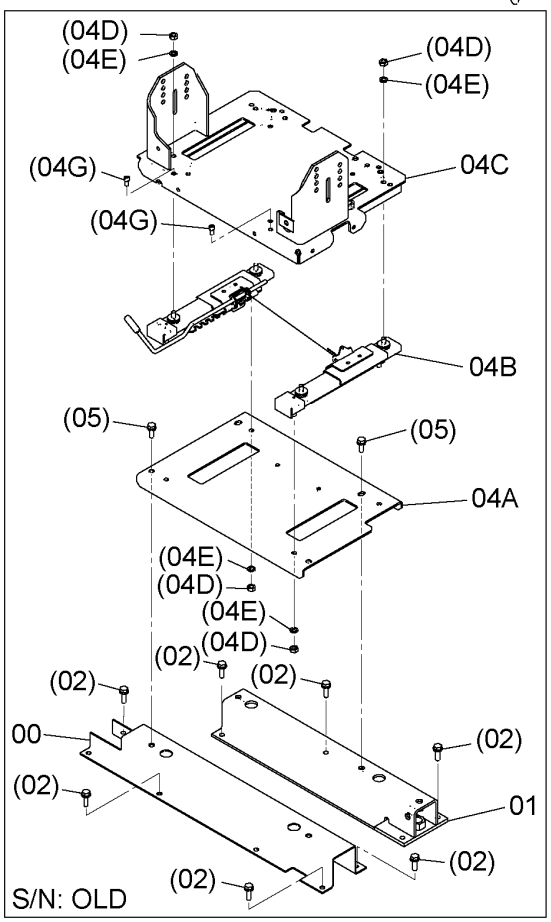

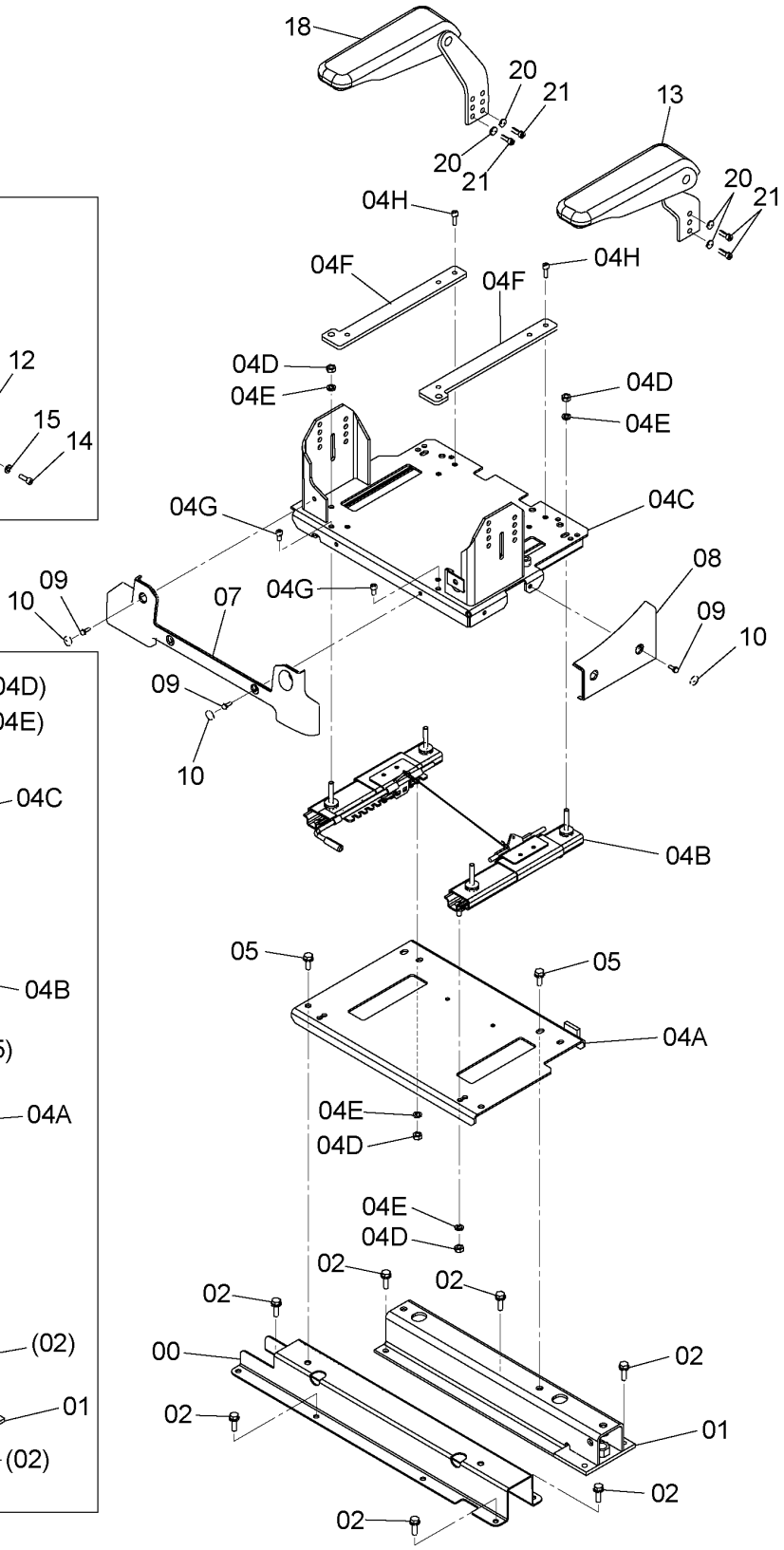

DC9258965C

SEAT STAND (AIR SUSPENSION)
シートスタンド（エアサスペンション）

Applicable Model (適用機種): -
Mark(記号): -
Serial No.(適用号機):<200><210><H><K><LCN><N>:200001-, <210_EU><LCN_EU><N_EU>:600001-

ITEM 符号	PART NO. 部品番号	PART NAME	部 品 名	Q'TY 数量	S.C サービスコード	SERIAL NO. 適用号機	ICA 互換性	REPLACEABLE PART 代替部品 PART NO. 部品番号	Q'TY 数量
00	8098869	STAND	スタンド	1		-D13/09	T	YA40006457	1
								YA60019358	1
								YA40006456	1
00	YA40006457	STAND	スタンド	1		D13/10-			
01	8098870	STAND	スタンド	1		-D13/09	T	YA40006456	1
								YA60019358	1
								YA40006457	1
01	YA40006456	STAND	スタンド	1		D13/10-			
02	J271035	BOLT;SEMS	ボルト;セムス	11	D				
02A	J901035	* BOLT	* ボルト	1					
02B	J222010	* WASHER	* ワッシャ	1					
04	9258981	CARRIER ASS'Y	キャリア アッセン	1		-D13/09	T	YA60019358	1
								YA40006457	1
								YA40006456	1
04A	8101964	* PLATE	* プレート	1		-D13/09	I	YA40006459	1
04B	4631364	* SLIDER	* スライダ	1		-D13/09	T	YA00009345	1
								YA40006457	1
								YA40006456	1
								YA40006459	1
								YA40006458	1
04C	6024037	* CARRIER	* キャリア	1		-D13/09	I	YA40006458	1
04D	J952010	* NUT	* ナット	8					
04E	J222010	* WASHER	* ワッシャ	8					
04F	4653261	* SPACER	* スペーサ	2					
04G	M340816	* BOLT;SOCKET	* ボルト;ソケット	2					
04H	M340825	* BOLT;SOCKET	* ボルト;ソケット	2					
04	YA60019358	CARRIER	キャリア	1		D13/10-			
04A	YA40006459	* PLATE	* プレート	1		D13/10-			
04B	YA00009345	* SLIDER	* スライダ	1		D13/10-			
04C	YA40006458	* CARRIER	* キャリア	1		D13/10-D14/05	Y	YA40022944	1
04C	YA40022944	* CARRIER	* キャリア	1		D14/06-			
04D	J952010	* NUT	* ナット	8					
04E	J222010	* WASHER	* ワッシャ	8					
04F	4653261	* SPACER	* スペーサ	2					
04G	M340816	* BOLT;SOCKET	* ボルト;ソケット	2					
04H	M340825	* BOLT;SOCKET	* ボルト;ソケット	2					
05	J271030	BOLT;SEMS	ボルト;セムス	4	D				
05A	J901030	* BOLT	* ボルト	1					
05B	J222010	* WASHER	* ワッシャ	1					
07	4644044	COVER	カバー	1					
08	4644052	COVER	カバー	1					
09	J460620	SCREW;SEMS	スクリュ;セムス	5					
10	4644220	CAP	キャップ	5					
12	7050007	BRACKET	ブラケット	1		-D11/08			
13	4644169	REST;ARM	レスト;アーム	1		-D11/08			

SEAT STAND (AIR SUSPENSION)
シートスタンド（エアサスペンション）

Applicable Model (適用機種): -
Mark(記号): -
Serial No.(適用号機):<200><210><H><K><LCN><N>:200001-,
<210_EU><LCN_EU><N_EU>:600001-

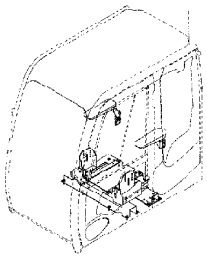

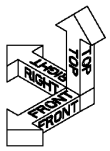

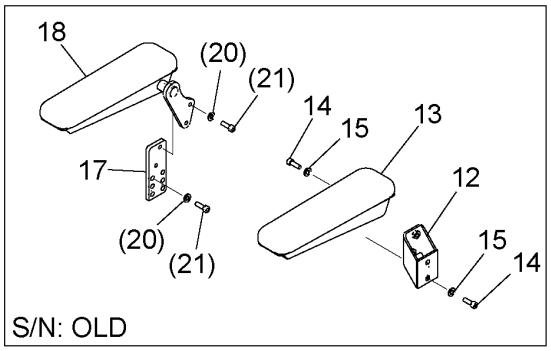

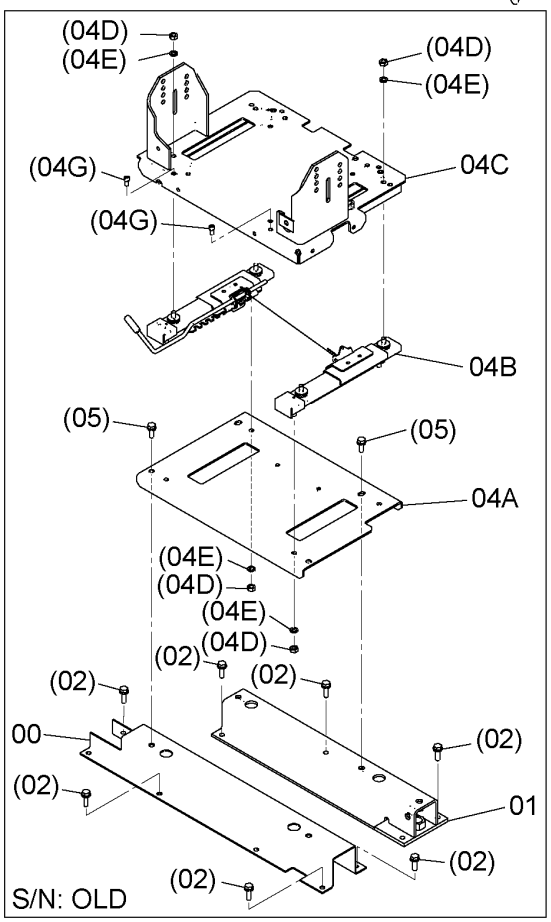

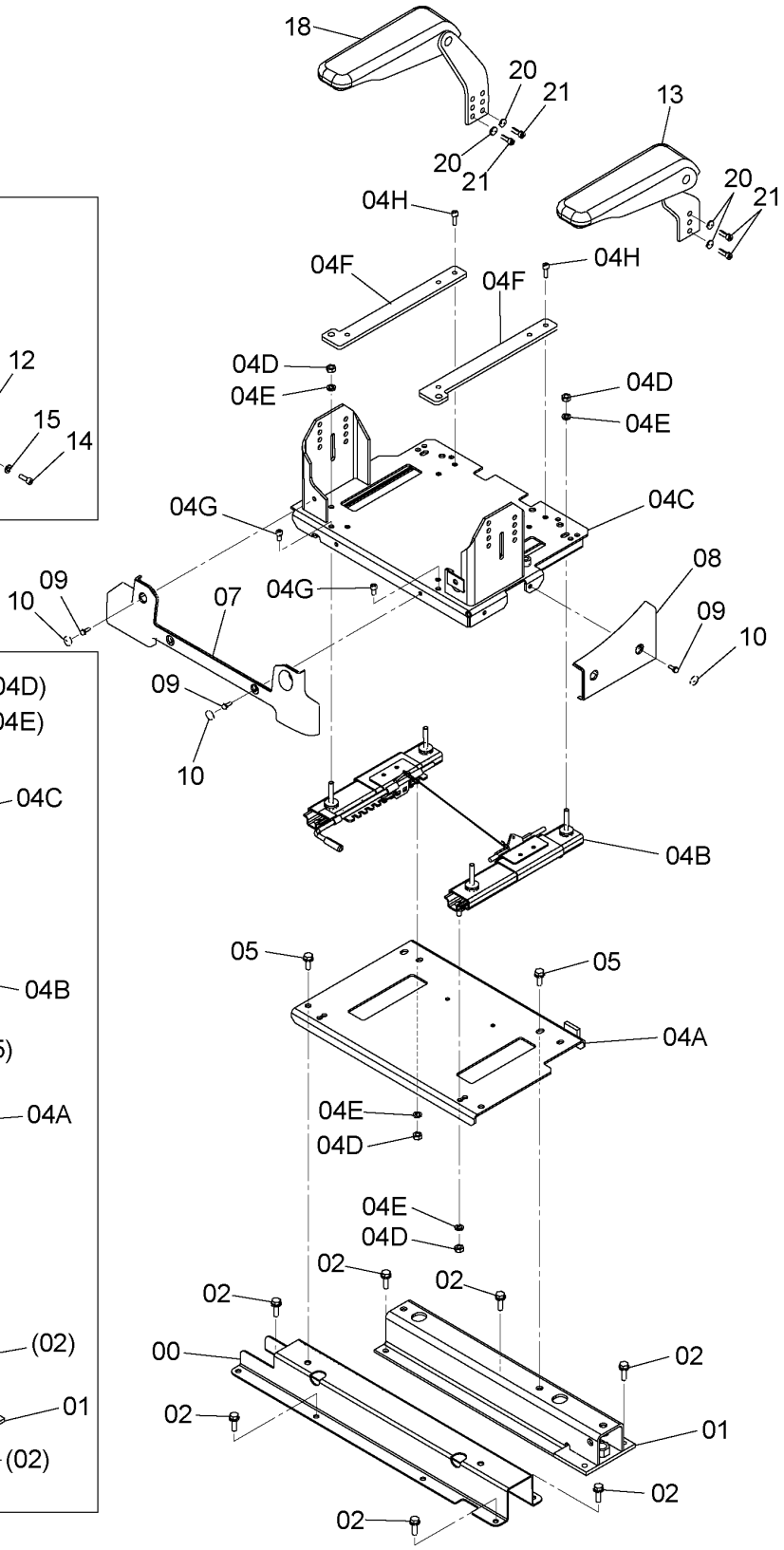

DC9258965C

SEAT STAND (AIR SUSPENSION)
シートスタンド（エアサスペンション）

Applicable Model (適用機種): -
Mark(記号): -
Serial No.(適用号機):<200><210><H><K><LCN><N>:200001-, <210_EU><LCN_EU><N_EU>:600001-

ITEM 符号	PART NO. 部品番号	PART NAME	部 品 名	Q'TY 数量	S.C サービスコード	SERIAL NO. 適用号機	ICA 互換性	REPLACEABLE PART 代替部品	
								PART NO. 部品番号	Q'TY 数量
13	YA00009505	REST;ARM	ﾚｽﾄ;ｱｰﾑ	1		D11/09-D14/01	I	YA00034165	1
13	YA00034165	REST;ARM	ﾚｽﾄ;ｱｰﾑ	1		D14/02-			
14	J780825	BOLT;SOCKET	ﾎﾞﾙﾄ;ｿｹｯﾄ	4		-D11/08			
15	J222008	WASHER	ﾜｯｼﾔ	4		-D11/08			
17	4648791	BRACKET	ﾌﾞﾗｹｯﾄ	1		-D11/08			
18	4644172	REST;ARM	ﾚｽﾄ;ｱｰﾑ	1		-D11/08			
18	YA00009506	REST;ARM	ﾚｽﾄ;ｱｰﾑ	1		D11/09-D14/01	I	YA00034166	1
18	YA00034166	REST;ARM	ﾚｽﾄ;ｱｰﾑ	1		D14/02-			
20	J222008	WASHER	ﾜｯｼﾔ	4					
21	J780825	BOLT;SOCKET	ﾎﾞﾙﾄ;ｿｹｯﾄ	4		-D11/07			
21	J780820	BOLT;SOCKET	ﾎﾞﾙﾄ;ｿｹｯﾄ	4		D11/08-			

FLOOR MAT
フロアマット

Applicable Model (適用機種): -
Mark(記号): -
Serial No.(適用号機):<200><210><H><K><LCN><N>:200001-,
<210_EU><LCN_EU><N_EU>:600001-

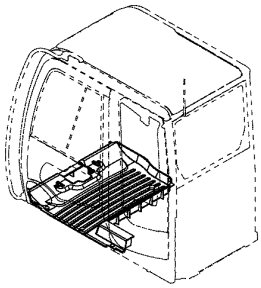

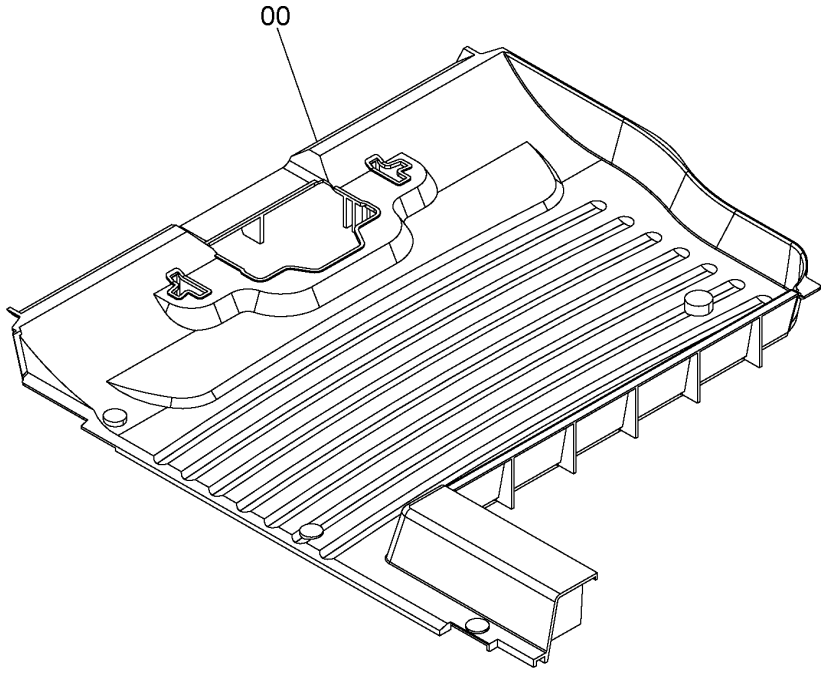

4652452

ITEM 符号	PART NO. 部品番号	PART NAME	部 品 名	Q'TY 数量	S.C ｻｰﾋﾞｽｺｰﾄﾞ	SERIAL NO. 適用号機	ICA 互換性	REPLACEABLE PART 代替部品 PART NO. 部品番号	REPLACEABLE PART 代替部品 Q'TY 数量
00	4652452	MAT;FLOOR	ﾏｯﾄ;ﾌﾛｱ	1					

FLOOR CARPET
フロアカーペット

Applicable Model (適用機種): -
Mark(記号): -
Serial No.(適用号機):<200><210><H><K><LCN><N>:200001-,
<210_EU><LCN_EU><N_EU>:600001-

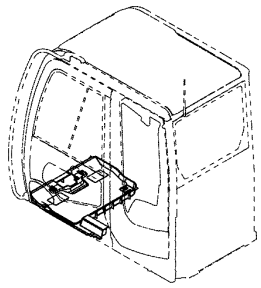

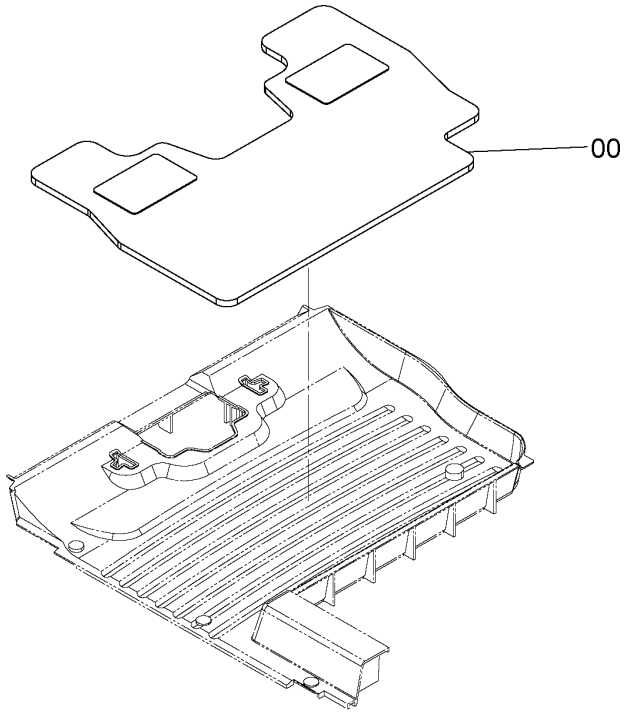

9270056

ITEM 符号	PART NO. 部品番号	PART NAME	部 品 名	Q'TY 数量	S.C サービス コード	SERIAL NO. 適用号機	ICA 互換性	REPLACEABLE PART 代替部品 PART NO. 部品番号	REPLACEABLE PART 代替部品 Q'TY 数量
00	4661469	FLOOR-CARPET	ﾌﾛｱｶｰﾍﾟｯﾄ	1					
00	4661470	FLOOR-CARPET (FOR RIGHT PEDAL)	ﾌﾛｱｶｰﾍﾟｯﾄ (右ﾍﾟﾀﾞﾙ用)	1					
00	4661471	FLOOR-CARPET (FOR RIGHT AND LEFT PEDAL)	ﾌﾛｱｶｰﾍﾟｯﾄ (左右ﾍﾟﾀﾞﾙ用)	1					

COVER (1)
カバー (1)

Applicable Model (適用機種):200, 210, 210_EU, H, K
Mark(記号): -
Serial No.(適用号機):<200><210><H><K>:200001-, <210_EU>:600001-

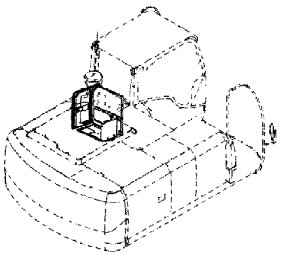

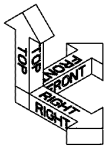

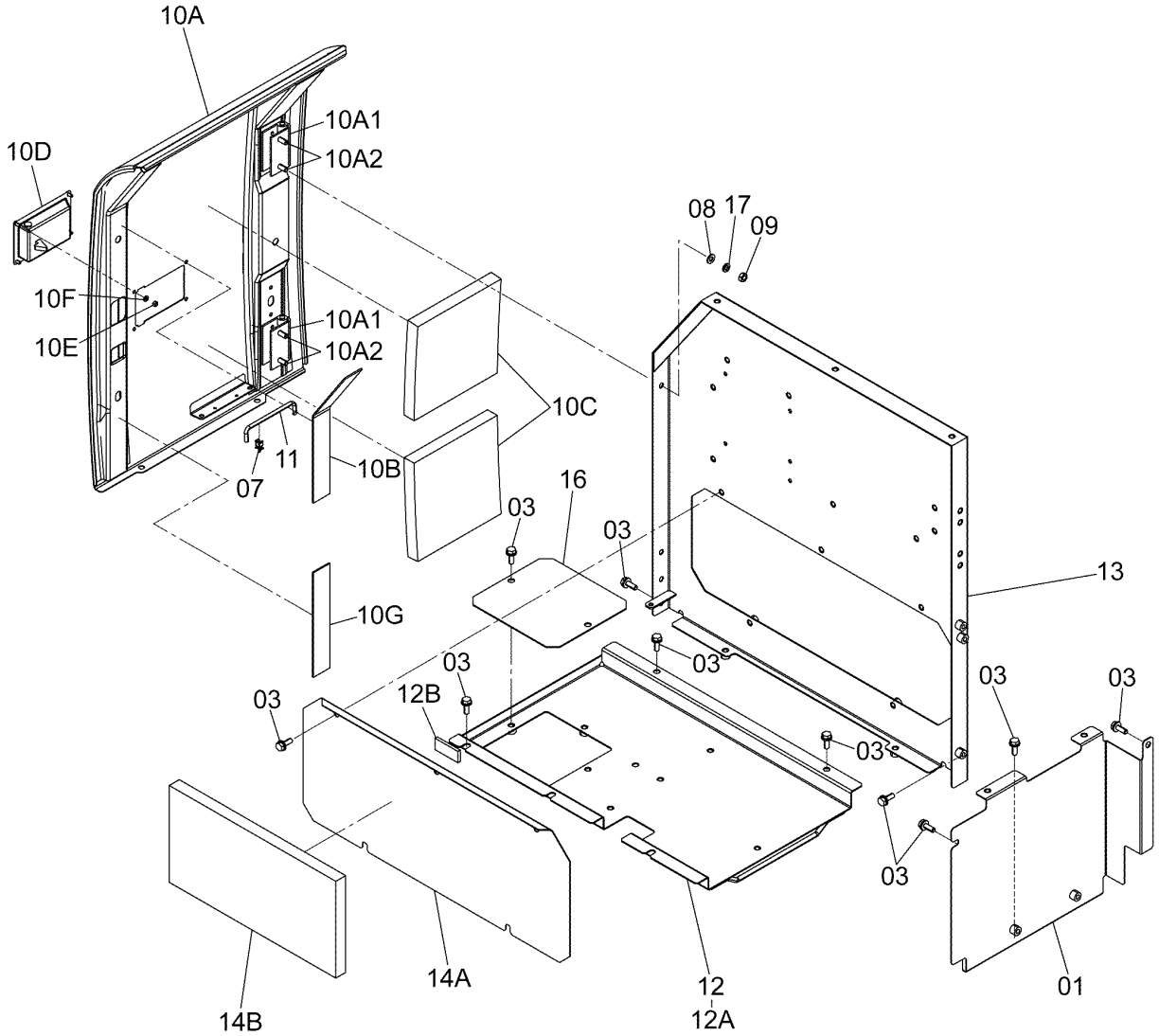

DC9253206B

COVER (1)
カバー (1)

Applicable Model (適用機種):200, 210, 210_EU, H, K
Mark(記号): -
Serial No.(適用号機):<200><210><H><K>:200001-, <210_EU>:600001-

ITEM 符号	PART NO. 部品番号	PART NAME	部 品 名	Q'TY 数量	S.C サービスコード	SERIAL NO. 適用号機	ICA 互換性	REPLACEABLE PART 代替部品 PART NO. 部品番号	REPLACEABLE PART 代替部品 Q'TY 数量
01	8101626	COVER	カバー	1					
03	J271030	BOLT;SEMS	ボルト;セムス	17	D				
03A	J901030	* BOLT	* ボルト	1					
03B	J222010	* WASHER	* ワッシャ	1					
07	4639112	STAY	ステー	1					
08	A590110	WASHER;PLANE	ワッシャ;プレーン	4					
09	J950010	NUT	ナット	4					
10	7049096	DOOR	ドア	1					
10A	6023678	* DOOR	* ドア	1					
10A1	3104320	** HINGE	** ヒンジ	2	W				
10A2	J921025	** BOLT	** ボルト	4	W				
10B	4641569	* RUBBER	* ラバー	1					
10C	4626151	* RUBBER	* ラバー	2					
10D	4652498	* LOCK;(L)	* ロック;(L)	1					
		<for details see "LOCK">							
		<詳細ﾊﾞﾛｯｸﾞ"参照>							
10E	M500605	* NUT	* ナット	4					
10F	A590106	* WASHER;PLANE	* ワッシャ;プレーン	4					
10G	4654107	* RUBBER	* ラバー	1		-D11/02	I	4654108	1
10G	4654108	* RUBBER	* ラバー	1		D11/03-			
11	4647195	HOLDER	ホルダ	1					
12	7049135	COVER	カバー	1		200,210,H,K: -207043 210_EU: -601460	I	8115302	1
12	8115302	COVER	カバー	1		200,210,H,K: 207044- 210_EU: 601461-			
12A	7049135	* COVER	* カバー	1		200,210,H,K: 207044- 210_EU: 601461-			
12B	4691322	* RUBBER	* ラバー	1		200,210,H,K: 207044- 210_EU: 601461-			
13	7050529	COVER	カバー	1					
14	9765719	COVER	カバー	1					
14A	3106433	* COVER	* カバー	1					
14B	4627122	* RUBBER	* ラバー	1					
16	4660511	PLATE	プレート	1					
17	A590910	WASHER;SPRING	ワッシャ;スプリング	4					

DOOR LOCK (1)
ドアロック (1)

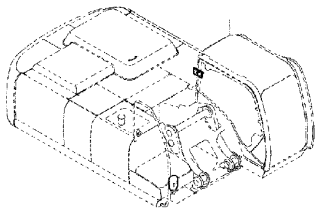

Applicable Model (適用機種): -
Mark(記号): -
Serial No.(適用号機):<200><210><H><K><LCN><N>:200001-,
<210_EU><LCN_EU><N_EU>:600001-

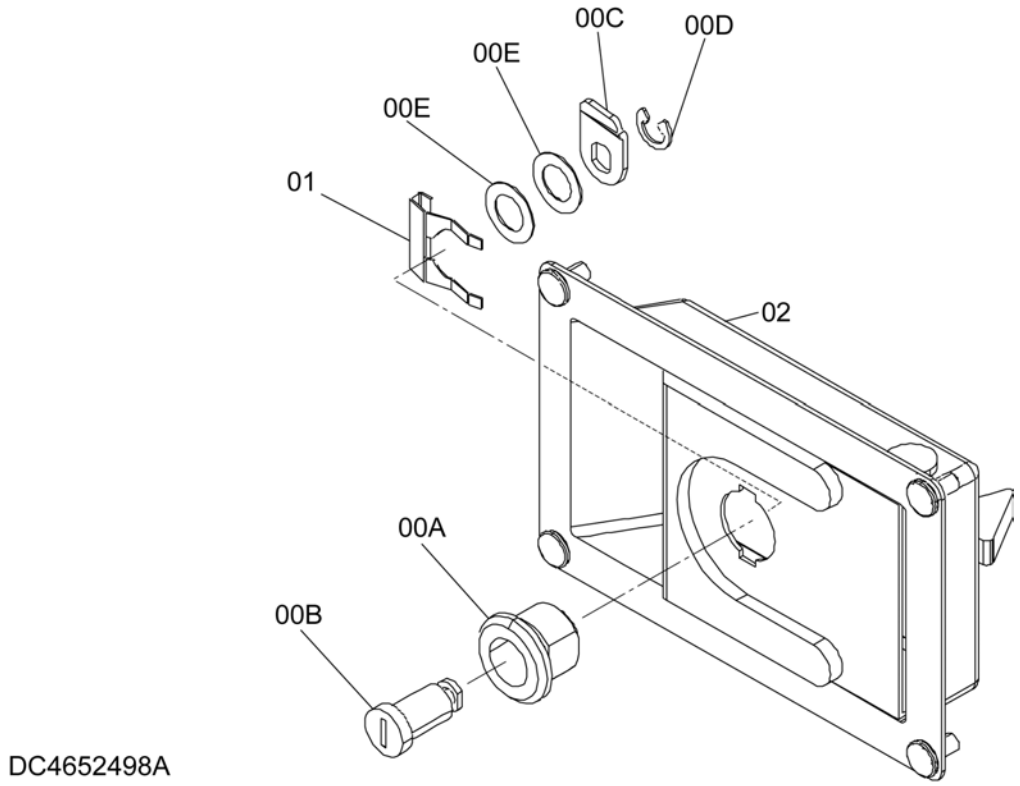

ITEM 符号	PART NO. 部品番号	PART NAME	部 品 名	Q'TY 数量	S.C サービス コード	SERIAL NO. 適用号機	ICA 互換性	REPLACEABLE PART 代替部品 PART NO. 部品番号	REPLACEABLE PART 代替部品 Q'TY 数量
	4652498	LOCK;(L)	ロック;(L)	1					
00	4409396	* CYL.;LOCK	* シリンダ;ロック	1					
00A	4461339	** CASE	** ケース	1					
00B	4461338	** KEY	** キー	1					
00C	4461340	** PLATE	** プレート	1					
00D	4461337	** RING	** リング	1					
00E	4461341	** WASHER	** ワッシャ	2					
01	4461342	* CLIP	* クリップ	1					
02	+++++++	* COVER	* カバー	1	D				

COVER (1)
カバー (1)

Applicable Model (適用機種):LCN, LCN_EU, N, N_EU
Mark(記号): -
Serial No.(適用号機):<LCN><N>:200001-, <LCN_EU><N_EU>:600001-

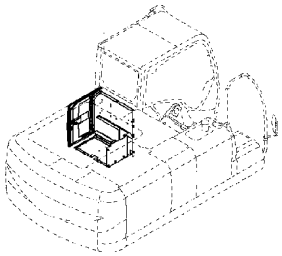

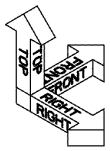

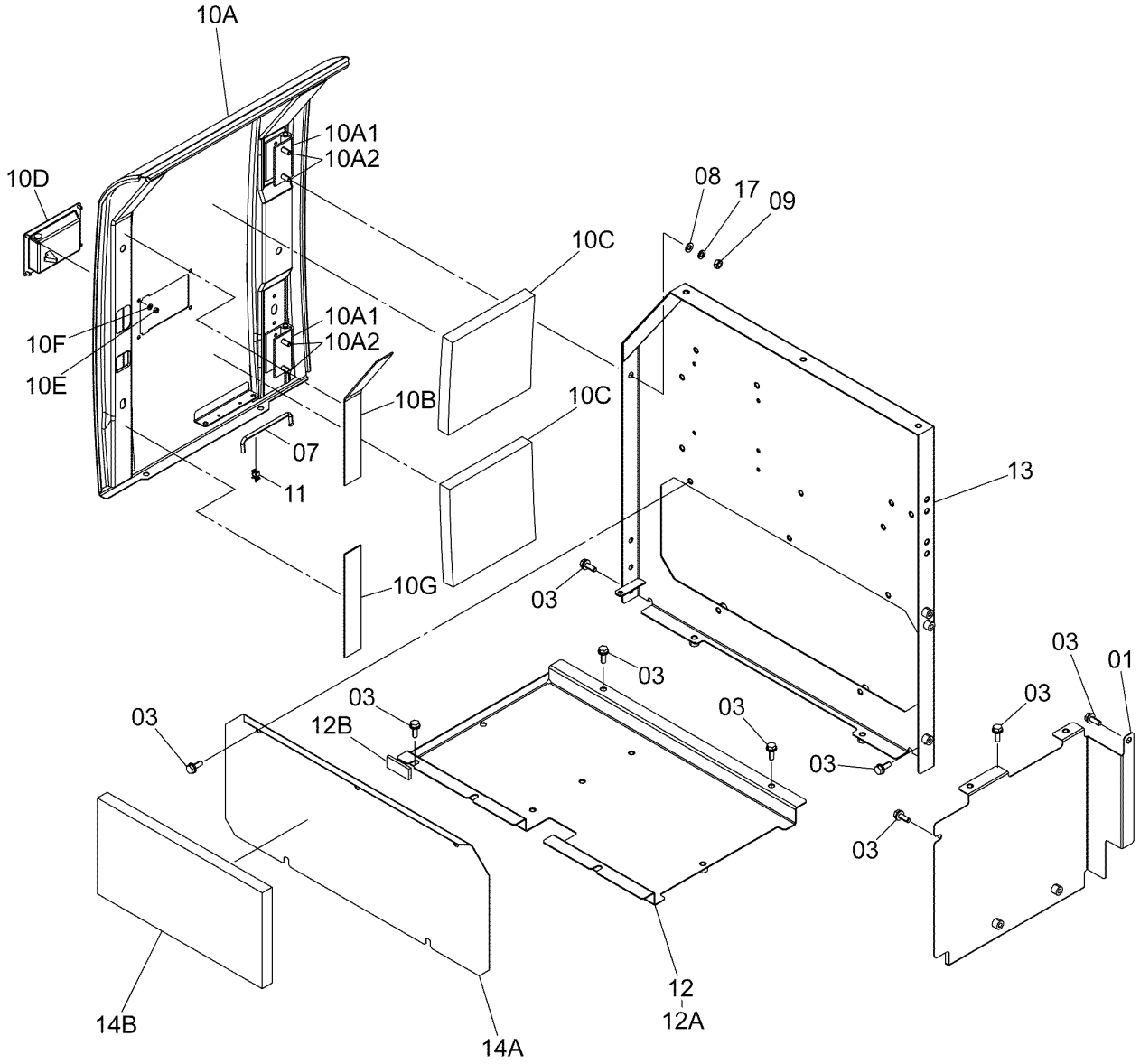

DC9270510B

COVER (1)
カバー (1)

Applicable Model (適用機種):LCN, LCN_EU, N, N_EU
Mark(記号): -
Serial No.(適用号機):<LCN><N>:200001-, <LCN_EU><N_EU>:600001-

ITEM 符号	PART NO. 部品番号	PART NAME	部 品 名	Q'TY 数量	S.C サービスコード	SERIAL NO. 適用号機	ICA 互換性	REPLACEABLE PART 代替部品 PART NO. 部品番号	REPLACEABLE PART 代替部品 Q'TY 数量
01	8101626	COVER	カバー	1					
03	J271030	BOLT;SEMS	ボルト;セムス	15	D				
03A	J901030	* BOLT	* ボルト	1					
03B	J222010	* WASHER	* ワッシャ	1					
07	4639112	STAY	ステー	1					
08	A590110	WASHER;PLANE	ワッシャ;プレーン	4					
09	J950010	NUT	ナット	4					
10	7049096	DOOR	ドア	1					
10A	6023678	* DOOR	* ドア	1					
10A1	3104320	** HINGE	** ヒンジ	2	W				
10A2	J921025	** BOLT	** ボルト	4	W				
10B	4641569	* RUBBER	* ラバー	1					
10C	4626151	* RUBBER	* ラバー	2					
10D	4652498	* LOCK;(L)	* ロック;(L)	1					
		<for details see "LOCK">							
		<詳細ﾊﾞﾛｯｸﾞ"参照>							
10E	M500605	* NUT	* ナット	4					
10F	A590106	* WASHER;PLANE	* ワッシャ;プレーン	4					
10G	4654107	* RUBBER	* ラバー	1		-D11/02	I	4654108	1
10G	4654108	* RUBBER	* ラバー	1		D11/03-			
11	4647195	HOLDER	ホルダ	1					
12	8102928	COVER	カバー	1		LCN,N:-211463 LCN_EU,N_EU: -601457	I	8115303	1
12	8115303	COVER	カバー	1		LCN,N:211464-			
12A	8102928	* COVER	* カバー	1		LCN_EU,N_EU: 601458- LCN,N:211464- LCN_EU,N_EU: 601458-			
12B	4691322	* RUBBER	* ラバー	1		LCN,N:211464- LCN_EU,N_EU: 601458-			
13	7050529	COVER	カバー	1					
14	9765719	COVER	カバー	1					
14A	3106433	* COVER	* カバー	1					
14B	4627122	* RUBBER	* ラバー	1					
17	A590910	WASHER;SPRING	ワッシャ;スプリング	4					

COVER (2)
カバー (2)

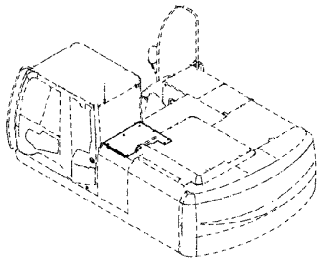

Applicable Model (適用機種):200, 210, 210_EU, H, K
Mark(記号): -
Serial No.(適用号機):<200><210><H><K>:200001-, <210_EU>:600001-

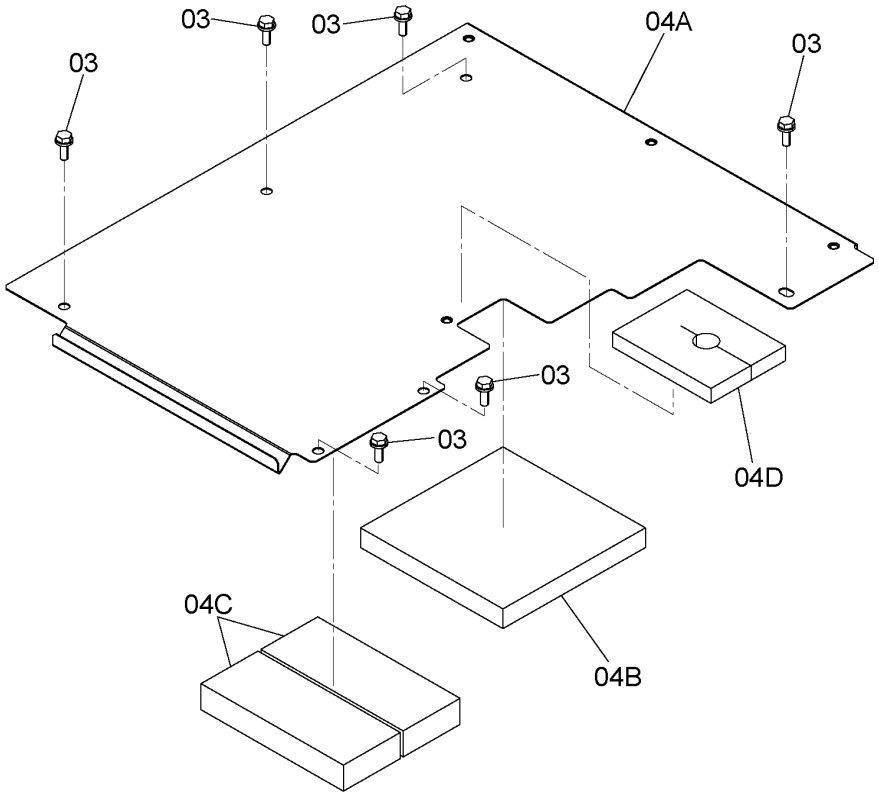

9243062B

ITEM 符号	PART NO. 部品番号	PART NAME	部 品 名	Q'TY 数量	S.C サービス コード	SERIAL NO. 適用号機	ICA 互換性	REPLACEABLE PART 代替部品 PART NO. 部品番号	REPLACEABLE PART 代替部品 Q'TY 数量
03	J271030	BOLT;SEMS	ボルト;セムス	6	D				
03A	J901030	* BOLT	* ボルト	1					
03B	J222010	* WASHER	* ワッシャ	1					
04	8104463	COVER	カバー	1					
04A	7048864	* COVER	* カバー	1					
04B	4626151	* RUBBER	* ラバー	1					
04C	4676947	* RUBBER	* ラバー	2		200,210,H,K: 202093- 210_EU: 600627-			
04D	4690430	* RUBBER	* ラバー	1		200,210,H,K: 207044- 210_EU: 601461-			

COVER (2)
カバー (2)

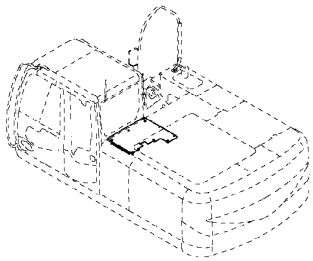

Applicable Model (適用機種):LCN, LCN_EU, N, N_EU
Mark(記号): -
Serial No.(適用号機):<LCN><N>:200001-, <LCN_EU><N_EU>:600001-

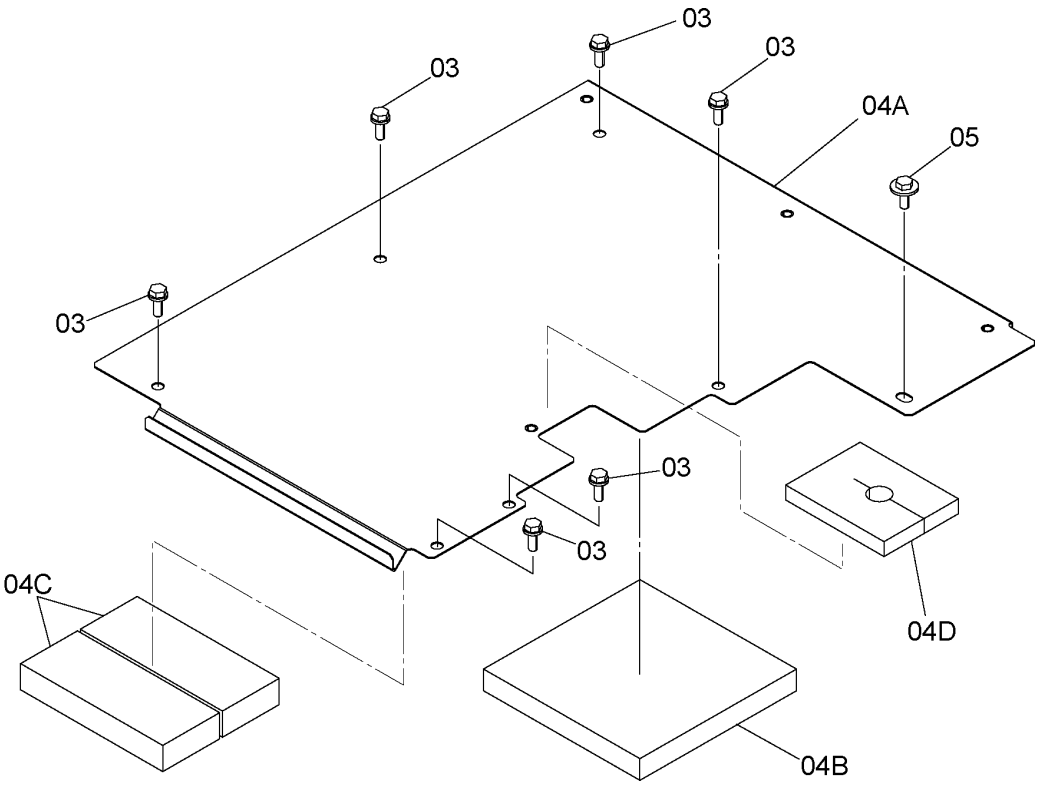

ITEM 符号	PART NO. 部品番号	PART NAME	部 品 名	Q'TY 数量	S.C サービス コード	SERIAL NO. 適用号機	ICA 互換性	REPLACEABLE PART 代替部品 PART NO. 部品番号	REPLACEABLE PART 代替部品 Q'TY 数量
03	J271030	BOLT;SEMS	ボルト;セムス	6	D				
03A	J901030	* BOLT	* ボルト	1					
03B	J222010	* WASHER	* ワッシャ	1					
04	8104841	COVER	カバー	1					
04A	7049599	* COVER	* カバー	1					
04B	4626151	* RUBBER	* ラバー	1					
04C	4676947	* RUBBER	* ラバー	2		D07/02-			
04D	4690430	* RUBBER	* ラバー	1		LCN,N:211464- LCN_EU,N_EU: 600636-			
05	J281030	BOLT;SEMS	ボルト;セムス	1	D				
05A	J901030	* BOLT	* ボルト	1					
05B	4486055	* WASHER	* ワッシャ	1					

COVER (2)(WITH PRE-CLEANER)
カバー (2)(プレクリーナ付)

Applicable Model (適用機種):200, 210, 210_EU, H, K
Mark(記号): -
Serial No.(適用号機):<200><210><H><K>:200001-, <210_EU>:600001-

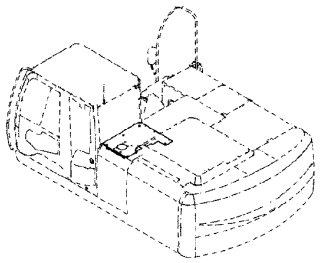

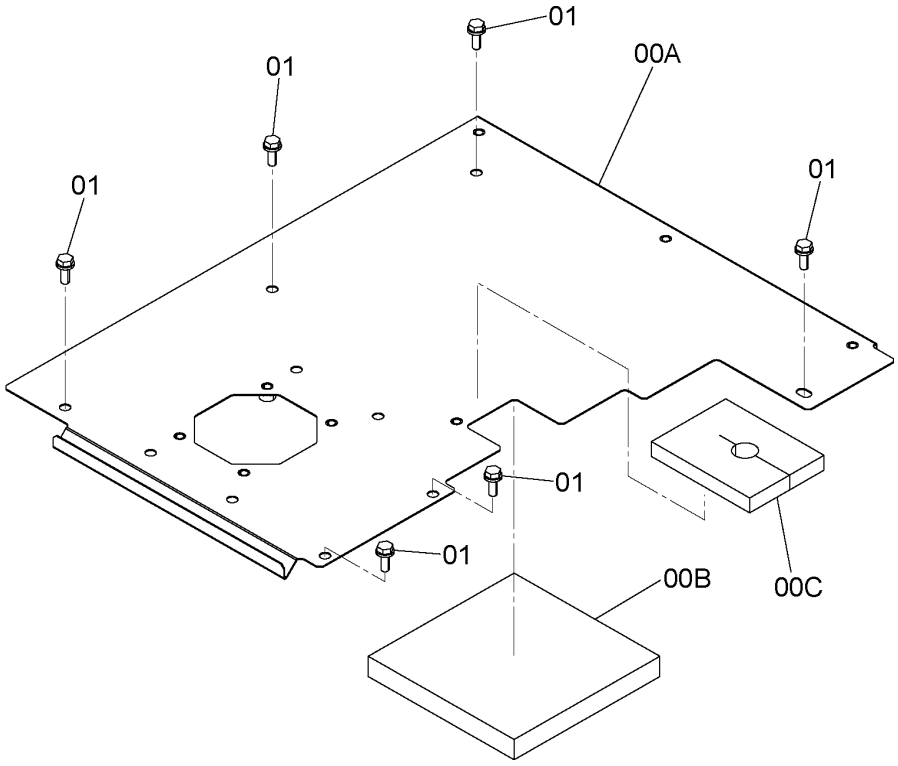

9265015A

ITEM 符号	PART NO. 部品番号	PART NAME	部 品 名	Q'TY 数量	S.C サービス コード	SERIAL NO. 適用号機	ICA 互換性	REPLACEABLE PART 代替部品 PART NO. 部品番号	REPLACEABLE PART 代替部品 Q'TY 数量
00	8105284	COVER	カバー	1					
00A	7050845	* COVER	* カバー	1					
00B	4626151	* RUBBER	* ラバー	1					
00C	4690430	* RUBBER	* ラバー	1		200,210,H,K: 207044-			
						210_EU: 601461-			
01	J271030	BOLT;SEMS	ボルト;セムス	6	D				
01A	J901030	* BOLT	* ボルト	1					
01B	J222010	* WASHER	* ワッシヤ	1					

COVER (2)(WITH PRE-CLEANER)
カバー (2)(プレクリーナ付)

Applicable Model (適用機種):LCN, LCN_EU, N, N_EU
Mark(記号): -
Serial No.(適用号機):<LCN><N>:200001-, <LCN_EU><N_EU>:600001-

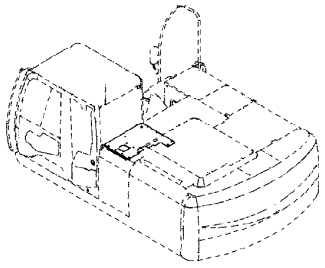

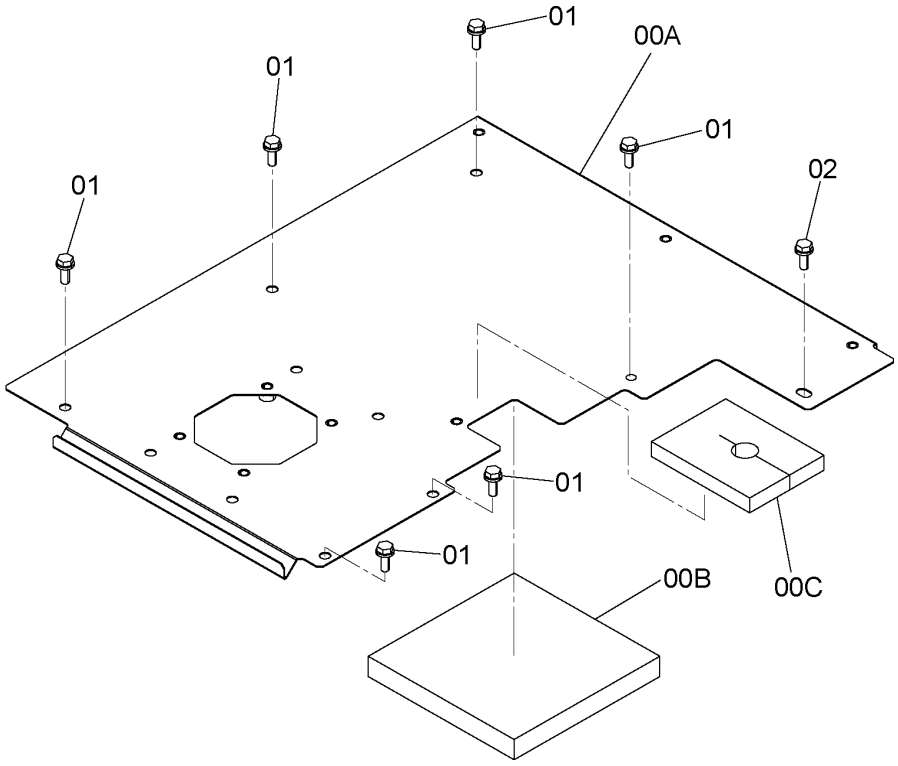

9270622

ITEM 符号	PART NO. 部品番号	PART NAME	部 品 名	Q'TY 数量	S.C サービス コード	SERIAL NO. 適用号機	ICA 互換性	REPLACEABLE PART 代替部品 PART NO. 部品番号	REPLACEABLE PART 代替部品 Q'TY 数量
00	8107557	COVER	カバー	1					
00A	7051821	* COVER	* カバー	1					
00B	4626151	* RUBBER	* ラバー	1					
00C	4690430	* RUBBER	* ラバー	1		LCN,N:211464- LCN_EU,N_EU: 600636-			
01	J271030	BOLT;SEMS	ボルト;セムス	6	D				
01A	J901030	* BOLT	* ボルト	1					
01B	J222010	* WASHER	* ワッシャ	1					
02	J281030	BOLT;SEMS	ボルト;セムス	1	D				
02A	J901030	* BOLT	* ボルト	1					
02B	4486055	* WASHER	* ワッシャ	1					

COVER (3)
カバー (3)

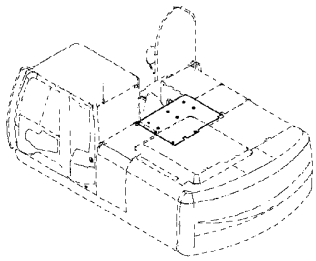

Applicable Model (適用機種):200, 210, 210_EU, H, K
Mark(記号): -
Serial No.(適用号機):<200><210><H><K>:200001-, <210_EU>:600001-

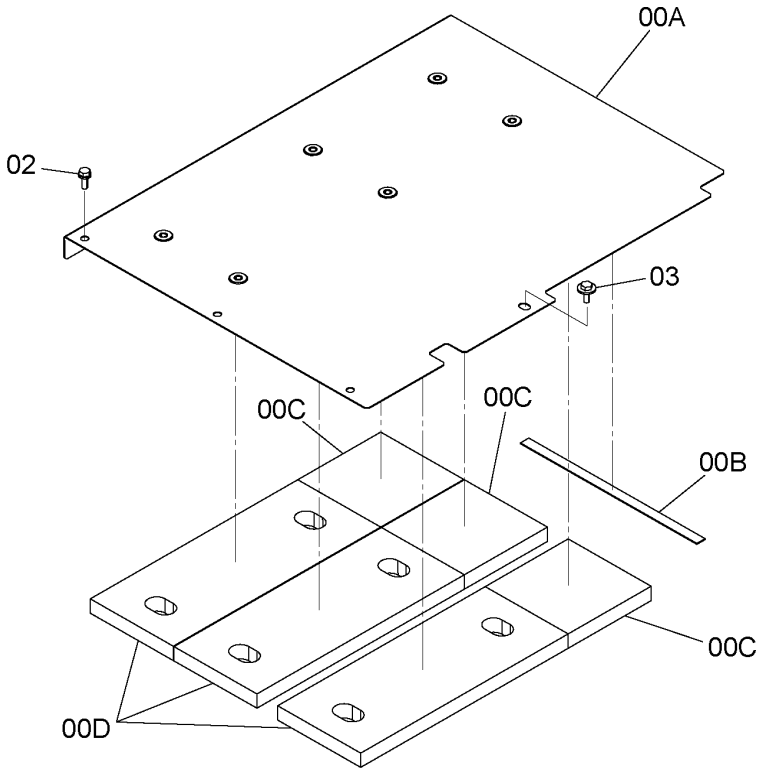

9244205

ITEM 符号	PART NO. 部品番号	PART NAME	部 品 名	Q'TY 数量	S.C サービス コード	SERIAL NO. 適用号機	ICA 互換性	REPLACEABLE PART 代替部品 PART NO. 部品番号	REPLACEABLE PART 代替部品 Q'TY 数量
00	8098279	COVER	カバー	1					
00A	7047247	* COVER	* カバー	1					
00B	4380814	* RUBBER	* ラバー	1					
00C	4652168	* RUBBER	* ラバー	3					
00D	4648393	* RUBBER	* ラバー	3					
02	J271030	BOLT;SEMS	ボルト;セムス	3	D				
02A	J901030	* BOLT	* ボルト	1					
02B	J222010	* WASHER	* ワッシャ	1					
03	J281030	BOLT;SEMS	ボルト;セムス	1	D				
03A	J901030	* BOLT	* ボルト	1					
03B	4486055	* WASHER	* ワッシャ	1					

COVER (3)
カバー (3)

Applicable Model (適用機種):LCN, LCN_EU, N, N_EU
Mark(記号): -
Serial No.(適用号機):<LCN><N>:200001-, <LCN_EU><N_EU>:600001-

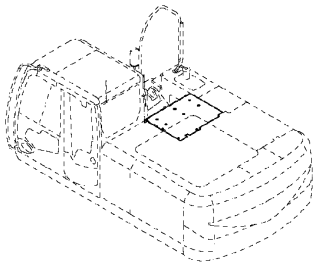

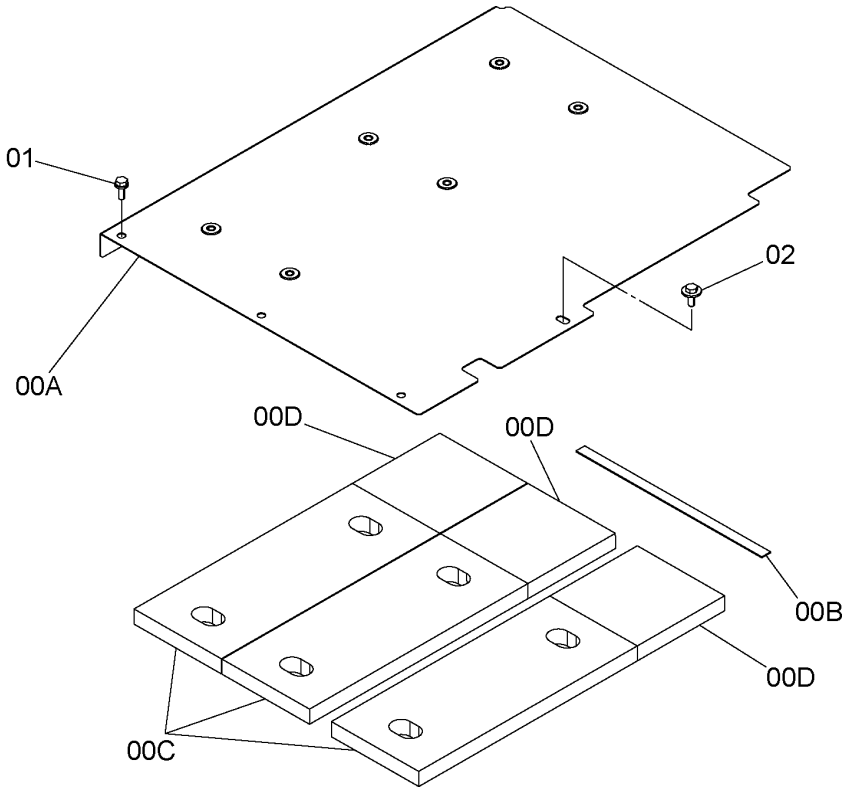

9257215

ITEM 符号	PART NO. 部品番号	PART NAME	部 品 名	Q'TY 数量	S.C サービス コード	SERIAL NO. 適用号機	ICA 互換性	REPLACEABLE PART 代替部品 PART NO. 部品番号	REPLACEABLE PART 代替部品 Q'TY 数量
00	8102943	COVER	カバー	1					
00A	7049603	* COVER	* カバー	1					
00B	4380814	* RUBBER	* ラバー	1					
00C	4648393	* RUBBER	* ラバー	3					
00D	4652168	* RUBBER	* ラバー	3					
01	J271030	BOLT;SEMS	ボルト;セムス	3	D				
01A	J901030	* BOLT	* ボルト	1					
01B	J222010	* WASHER	* ワッシャ	1					
02	J281030	BOLT;SEMS	ボルト;セムス	1	D				
02A	J901030	* BOLT	* ボルト	1					
02B	4486055	* WASHER	* ワッシャ	1					

COVER (4)
カバー (4)

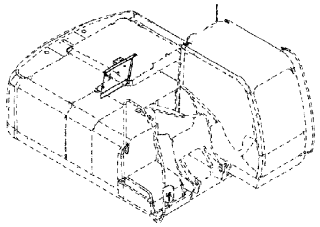

Applicable Model (適用機種): -
Mark(記号): -
Serial No.(適用号機):<200><210><H><K><LCN><N>:200001-,
<210_EU><LCN_EU><N_EU>:600001-

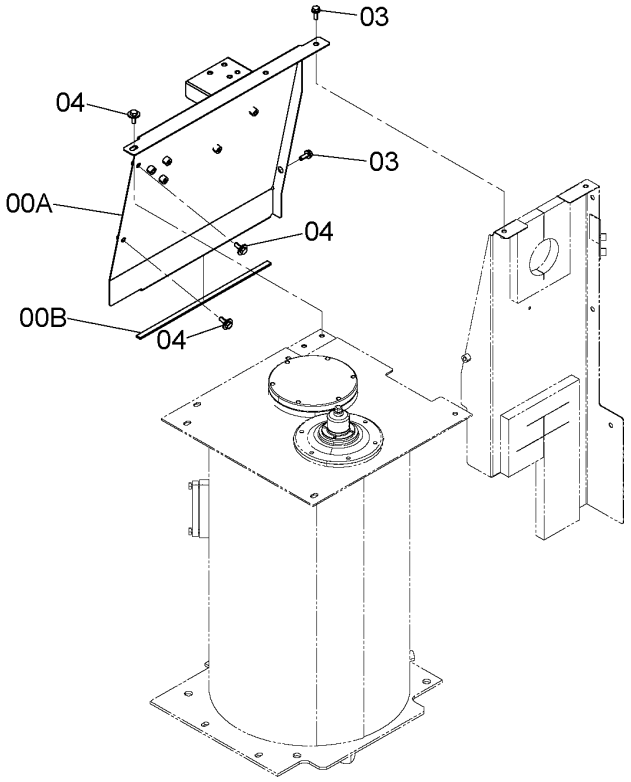

9243064

ITEM 符号	PART NO. 部品番号	PART NAME	部 品 名	Q'TY 数量	S.C サービス コード	SERIAL NO. 適用号機	ICA 互換性	REPLACEABLE PART 代替部品 PART NO. 部品番号	REPLACEABLE PART 代替部品 Q'TY 数量
00	8098248	COVER	カバー	1					
00A	7047229	* COVER	* カバー	1					
00B	4626493	* RUBBER	* ラバー	1					
03	J271030	BOLT;SEMS	ボルト;セムス	2	D				
03A	J901030	* BOLT	* ボルト	1					
03B	J222010	* WASHER	* ワッシャ	1					
04	J281030	BOLT;SEMS	ボルト;セムス	3	D				
04A	J901030	* BOLT	* ボルト	1					
04B	4486055	* WASHER	* ワッシャ	1					

COVER (5)
カバー (5)

Applicable Model (適用機種):200, 210, 210_EU, H, K
Mark(記号): -
Serial No.(適用号機):<200><210><H><K>:200001-D07/11, <210_EU>:600001-D07/11

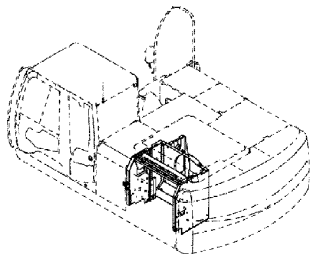

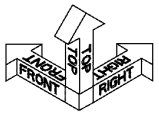

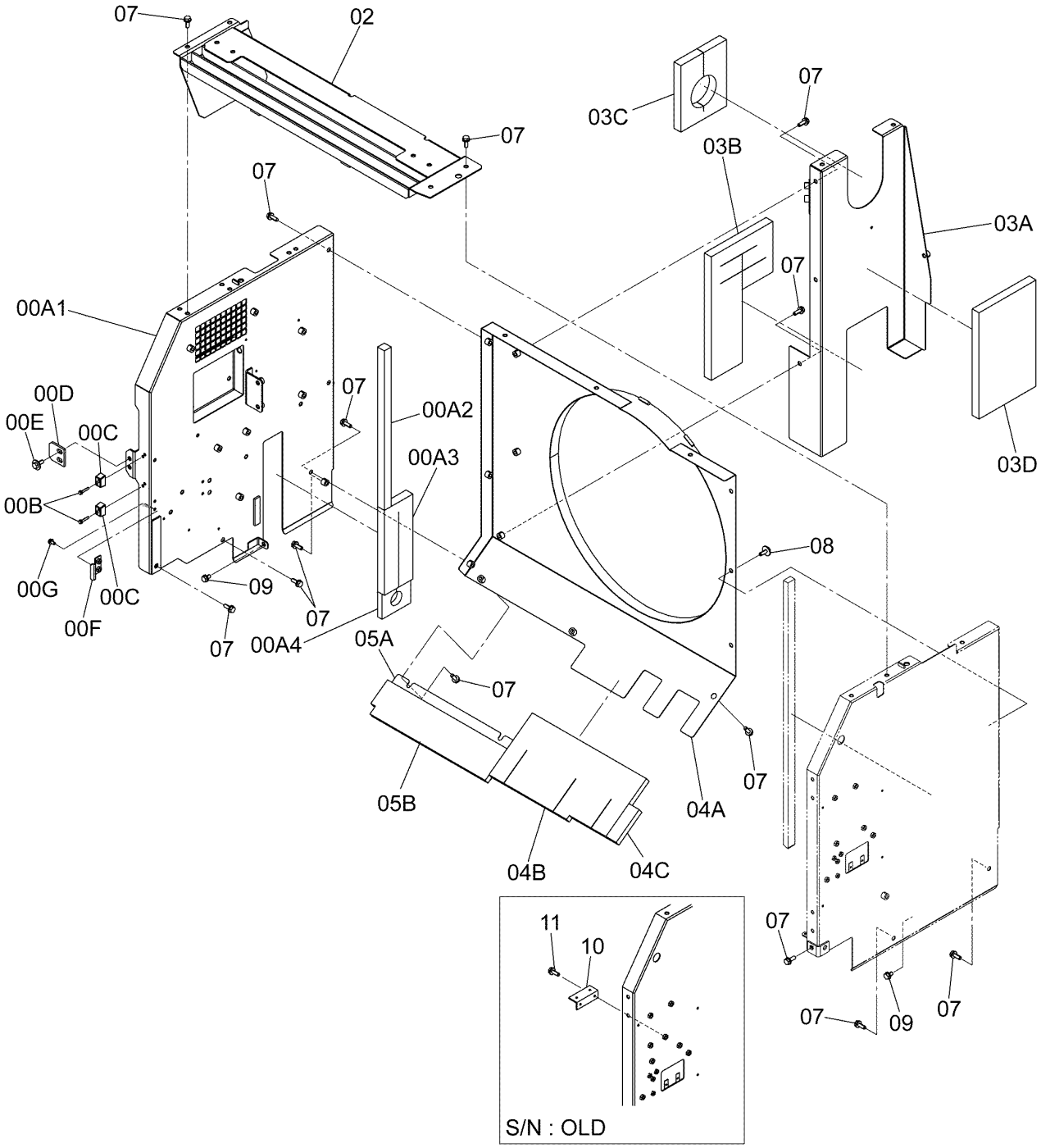

DC9252215E

COVER (5)
カバー (5)

Applicable Model (適用機種):200, 210, 210_EU, H, K
Mark(記号): -
Serial No.(適用号機):<200><210><H><K>:200001-D07/11, <210_EU>:600001-D07/11

ITEM 符号	PART NO. 部品番号	PART NAME	部 品 名	Q'TY 数量	S.C サービス コード	SERIAL NO. 適用号機	ICA 互換性	REPLACEABLE PART 代替部品 PART NO. 部品番号	REPLACEABLE PART 代替部品 Q'TY 数量
00	9252214	COVER	カバー	1					
00A	8099325	* COVER	* カバー	1					
00A1	6023791	** COVER	** カバー	1					
00A2	4627987	** RUBBER	** ラバー	1					
00A3	4639286	** RUBBER	** ラバー	1					
00A4	4655282	** RUBBER	** ラバー	1					
00B	J260635	* BOLT;SEMS	* ボルト;セムス	4	D				
00BA	J900635	** BOLT	** ボルト	1					
00BB	A590106	** WASHER;PLANE	** ワッシャ;プレーン	1					
00C	4652573	* STOPPER	* ストッパ	2					
00D	4638905	* STOPPER	* ストッパ	1					
00E	J281030	* BOLT;SEMS	* ボルト;セムス	2	D				
00EA	J901030	** BOLT	** ボルト	1					
00EB	4486055	** WASHER	** ワッシャ	1					
00F	9765335	* STOPPER	* ストッパ	1					
00G	J260816	* BOLT;SEMS	* ボルト;セムス	2	D				
00GA	J900816	** BOLT	** ボルト	1					
00GB	A590108	** WASHER;PLANE	** ワッシャ;プレーン	1					
02	7048679	COVER	カバー	1					
03	8100379	COVER	カバー	1					
03A	7048765	* COVER	* カバー	1					
03B	4627474	* RUBBER	* ラバー	1					
03C	4639285	* RUBBER	* ラバー	1					
03D	4661185	* RUBBER	* ラバー	1					
04	8102306	COVER	カバー	1					
04A	6023667	* COVER	* カバー	1					
04B	4640540	* RUBBER	* ラバー	1					
04C	4451610	* RUBBER	* ラバー	1					
05	8101595	COVER	カバー	1					
05A	4639718	* COVER	* カバー	1					
05B	4640579	* RUBBER	* ラバー	1					
07	J271030	BOLT;SEMS	ボルト;セムス	19	D				
07A	J901030	* BOLT	* ボルト	1					
07B	J222010	* WASHER	* ワッシャ	1					
08	J281030	BOLT;SEMS	ボルト;セムス	3	D				
08A	J901030	* BOLT	* ボルト	1					
08B	4486055	* WASHER	* ワッシャ	1					
09	J271020	BOLT;SEMS	ボルト;セムス	2	D				
09A	J901020	* BOLT	* ボルト	1					
09B	J222010	* WASHER	* ワッシャ	1					
10	9769120	BRACKET	ブラケット	1		200,210,H,K: 203242-203902 210_EU: 600778-600888			
11	J260816	BOLT;SEMS	ボルト;セムス	2	D	200,210,H,K:			

COVER (5)
カバー (5)

Applicable Model (適用機種):200, 210, 210_EU, H, K
Mark(記号): -
Serial No.(適用号機):<200><210><H><K>:200001-D07/11, <210_EU>:600001-D07/11

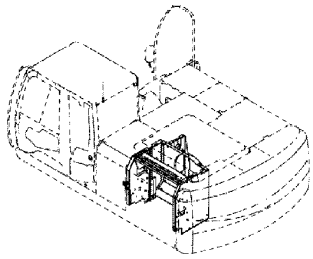

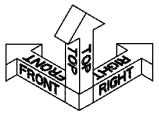

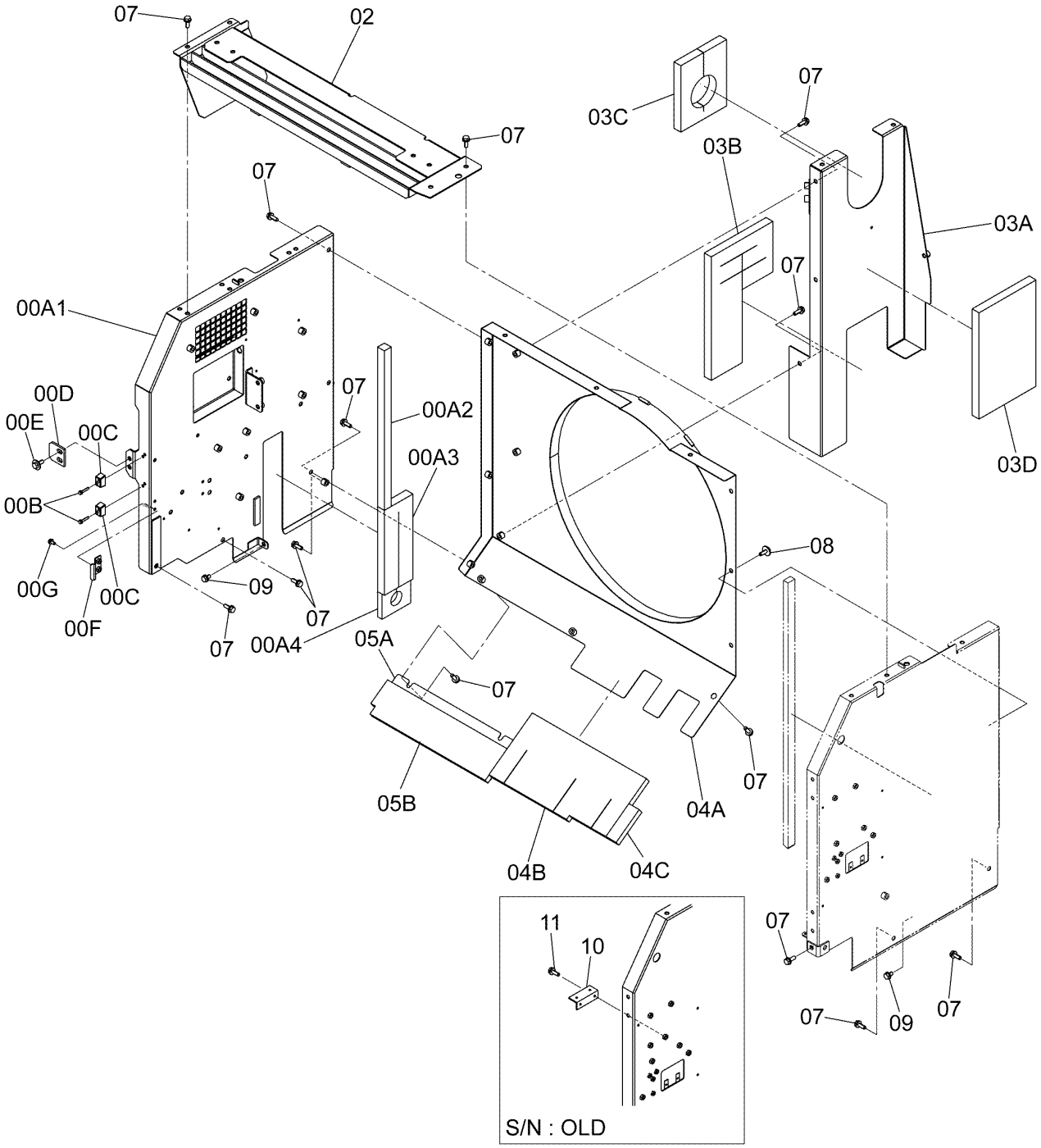

DC9252215E

COVER (5)
カバー (5)

Applicable Model (適用機種):200, 210, 210_EU, H, K
Mark(記号): -
Serial No.(適用号機):<200><210><H><K>:200001-D07/11, <210_EU>:600001-D07/11

ITEM 符号	PART NO. 部品番号	PART NAME	部 品 名	Q'TY 数量	S.C サービスコード	SERIAL NO. 適用号機	ICA 互換性	REPLACEABLE PART 代替部品 PART NO. 部品番号	REPLACEABLE PART 代替部品 Q'TY 数量
						203242-203902 210_EU: 600778-600888			
11A	J900816	* BOLT	* ボルト	1					
11B	A590108	* WASHER;PLANE	* ワッシャ;プレーン	1					

COVER (5)
カバー (5)

Applicable Model (適用機種):200, 210, 210_EU, H, K
Mark(記号): -
Serial No.(適用号機):<200><210><210_EU><H><K>:D07/12-

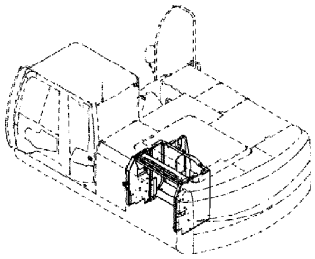

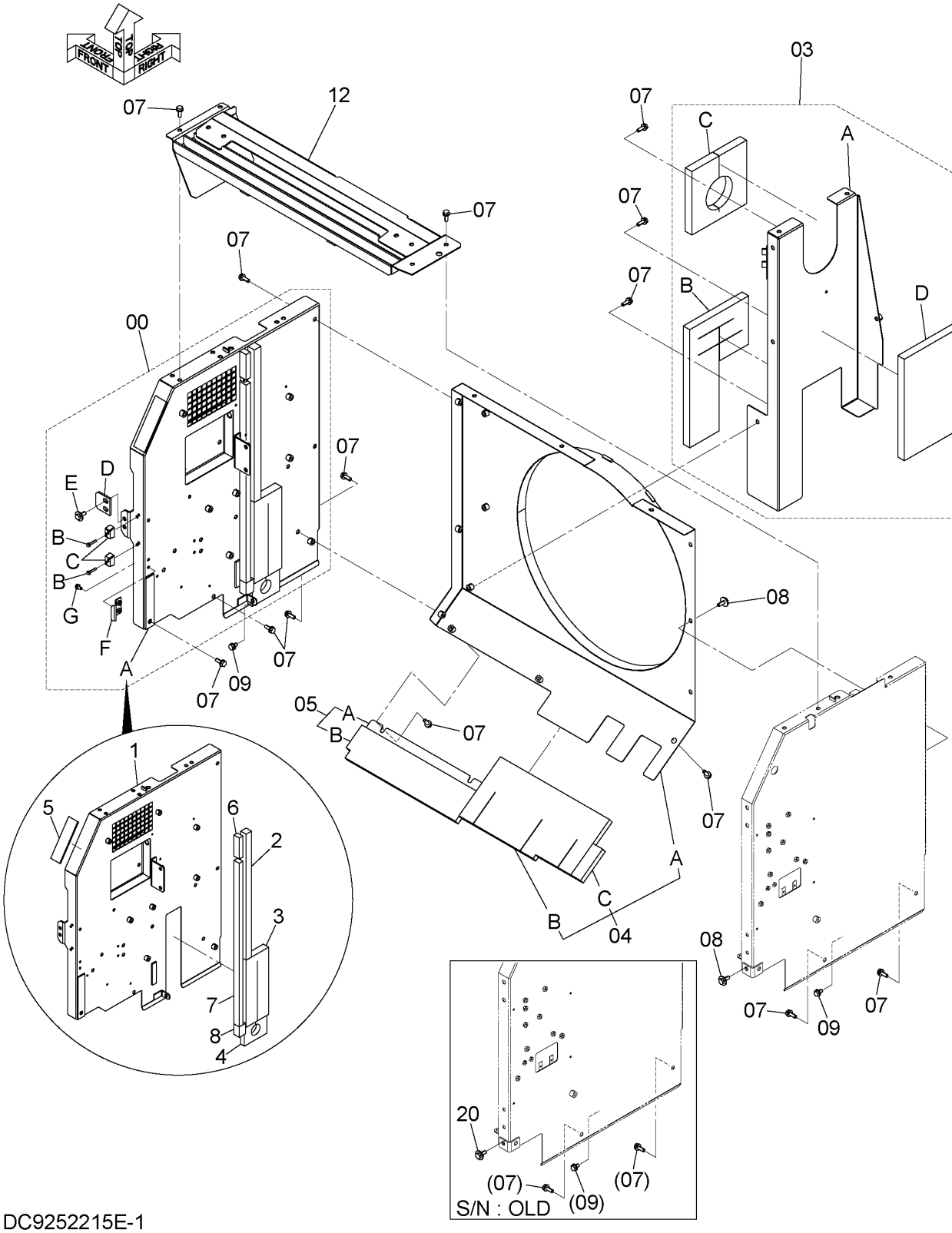

DC9252215E-1

COVER (5)
カバー (5)

Applicable Model (適用機種):200, 210, 210_EU, H, K
Mark(記号): -
Serial No.(適用号機):<200><210><210_EU><H><K>:D07/12-

ITEM 符号	PART NO. 部品番号	PART NAME	部 品 名	Q'TY 数量	S.C サービスコード	SERIAL NO. 適用号機	ICA 互換性	REPLACEABLE PART 代替部品 PART NO. 部品番号	REPLACEABLE PART 代替部品 Q'TY 数量
00	9252214	COVER	カバー	1					
00A	8115774	* COVER	* カバー	1					
00A1	6026850	** COVER	** カバー	1		200,210,H,K: -221274 210_EU: -603034	I	YA40005902	1
00A1	YA40005902	** COVER	** カバー	1		200,210,H,K: 221275- 210_EU: 603035-			
00A2	4627987	** SEAL;RUBBER	** シール;ラバー	1					
00A3	4639286	** RUBBER	** ラバー	1					
00A4	4655282	** RUBBER	** ラバー	1					
00A5	4654109	** RUBBER	** ラバー	1					
00A6	4688627	** RUBBER	** ラバー	1					
00A7	4696072	** RUBBER	** ラバー	1					
00A8	4415014	** RUBBER	** ラバー	1					
00B	J260635	* BOLT;SEMS	* ボルト;セムス	4	D				
00BA	J900635	** BOLT	** ボルト	1					
00BB	A590106	** WASHER;PLANE	** ワッシャ;プレーン	1					
00C	4652573	* STOPPER	* ストッパ	2					
00D	4638905	* STOPPER	* ストッパ	1					
00E	J281030	* BOLT;SEMS	* ボルト;セムス	2	D				
00EA	J901030	** BOLT	** ボルト	1					
00EB	4486055	** WASHER	** ワッシャ	1					
00F	9765335	* STOPPER	* ストッパ	1					
00G	J260816	* BOLT;SEMS	* ボルト;セムス	2	D				
00GA	J900816	** BOLT	** ボルト	1					
00GB	A590108	** WASHER;PLANE	** ワッシャ;プレーン	1					
03	8100379	COVER	カバー	1					
03A	7048765	* COVER	* カバー	1					
03B	4627474	* RUBBER	* ラバー	1					
03C	4639285	* RUBBER	* ラバー	1					
03D	4661185	* SEAL;RUBBER	* シール;ラバー	1					
04	8102306	COVER	カバー	1					
04A	6023667	* COVER	* カバー	1					
04B	4640540	* RUBBER	* ラバー	1					
04C	4451610	* RUBBER	* ラバー	1					
05	8101595	COVER	カバー	1					
05A	4639718	* COVER	* カバー	1					
05B	4640579	* RUBBER	* ラバー	1					
07	J271030	BOLT;SEMS	ボルト;セムス	18	D				
07A	J901030	* BOLT	* ボルト	1					
07B	J222010	* WASHER	* ワッシャ	1					
08	J281030	BOLT;SEMS	ボルト;セムス	3	D	200,210,H,K:			

COVER (5)
カバー (5)

Applicable Model (適用機種):200, 210, 210_EU, H, K
Mark(記号): -
Serial No.(適用号機):<200><210><210_EU><H><K>:D07/12-

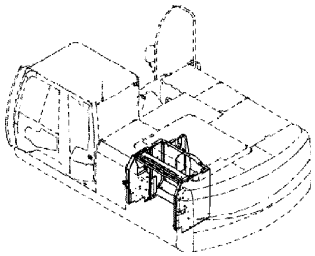

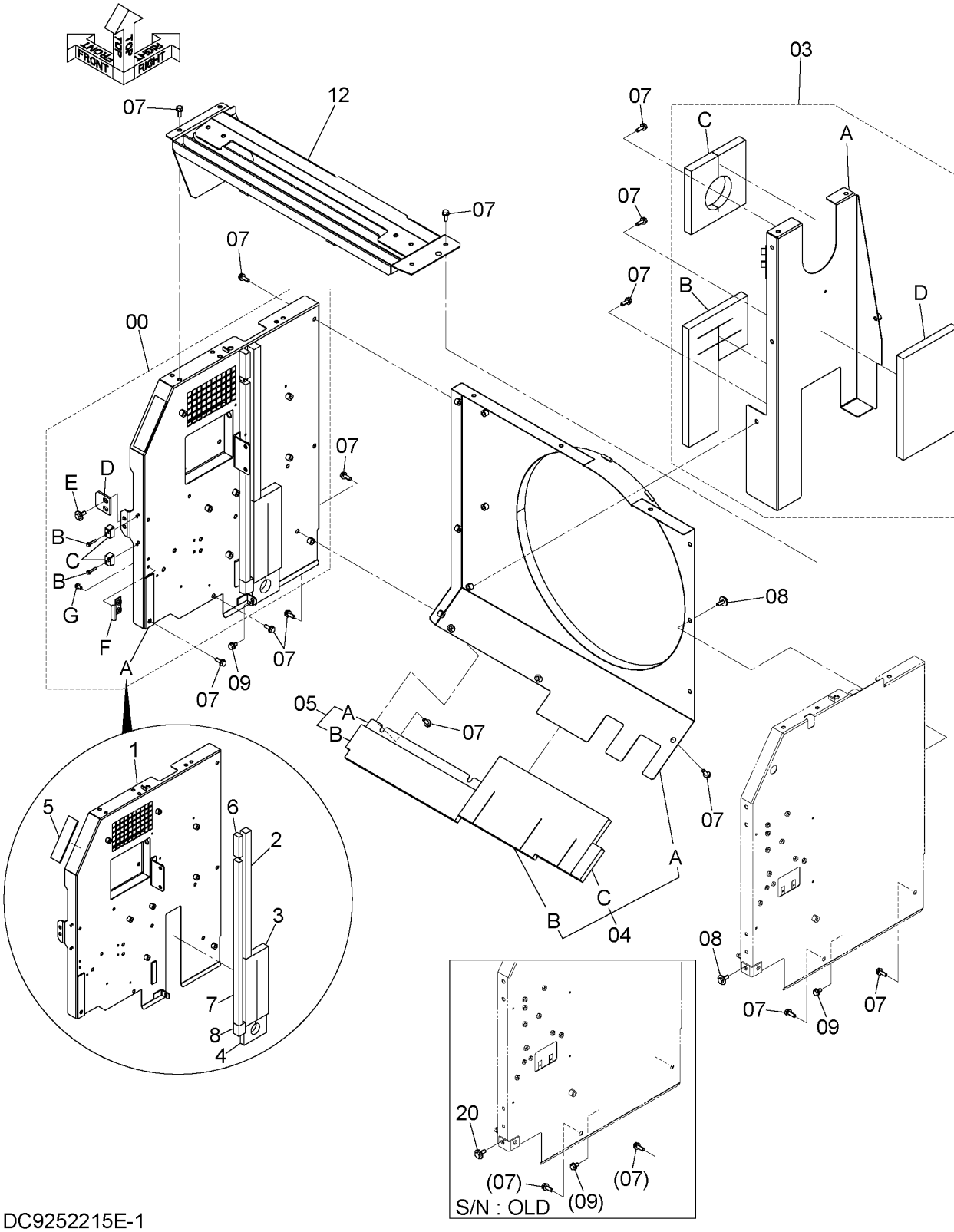

DC9252215E-1

COVER (5)
カバー (5)

Applicable Model (適用機種):200, 210, 210_EU, H, K
Mark(記号): -
Serial No.(適用号機):<200><210><210_EU><H><K>:D07/12-

ITEM 符号	PART NO. 部品番号	PART NAME	部 品 名	Q'TY 数量	S.C サービス コード	SERIAL NO. 適用号機	ICA 互換性	REPLACEABLE PART 代替部品 PART NO. 部品番号	REPLACEABLE PART 代替部品 Q'TY 数量
						-208322 210_EU: -601736			
08A	J901030	* BOLT	* ボルト	1					
08B	4486055	* WASHER	* ワッシャ	1					
08	J281030	BOLT;SEMS	ボルト;セムス	4	D	200,210,H,K: 208323- 210_EU: 601737-			
08A	J901030	* BOLT	* ボルト	1					
08B	4486055	* WASHER	* ワッシャ	1					
09	J271020	BOLT;SEMS	ボルト;セムス	2	D				
09A	J901020	* BOLT	* ボルト	1					
09B	J222010	* WASHER	* ワッシャ	1					
12	7055837	COVER	カバー	1					
20	J271235	BOLT;SEMS	ボルト;セムス	1	D	200,210,H,K: -208322 210_EU: -601736			
20A	J901235	* BOLT	* ボルト	1					
20B	J222012	* WASHER	* ワッシャ	1					

COVER (5)
カバー (5)

Applicable Model (適用機種):LCN, LCN_EU, N, N_EU
Mark(記号): -
Serial No.(適用号機):<LCN><N>:200001-, <LCN_EU><N_EU>:600001-

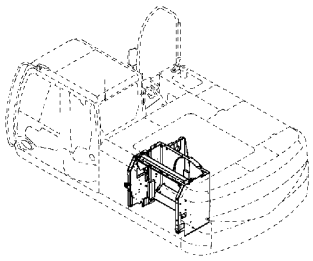

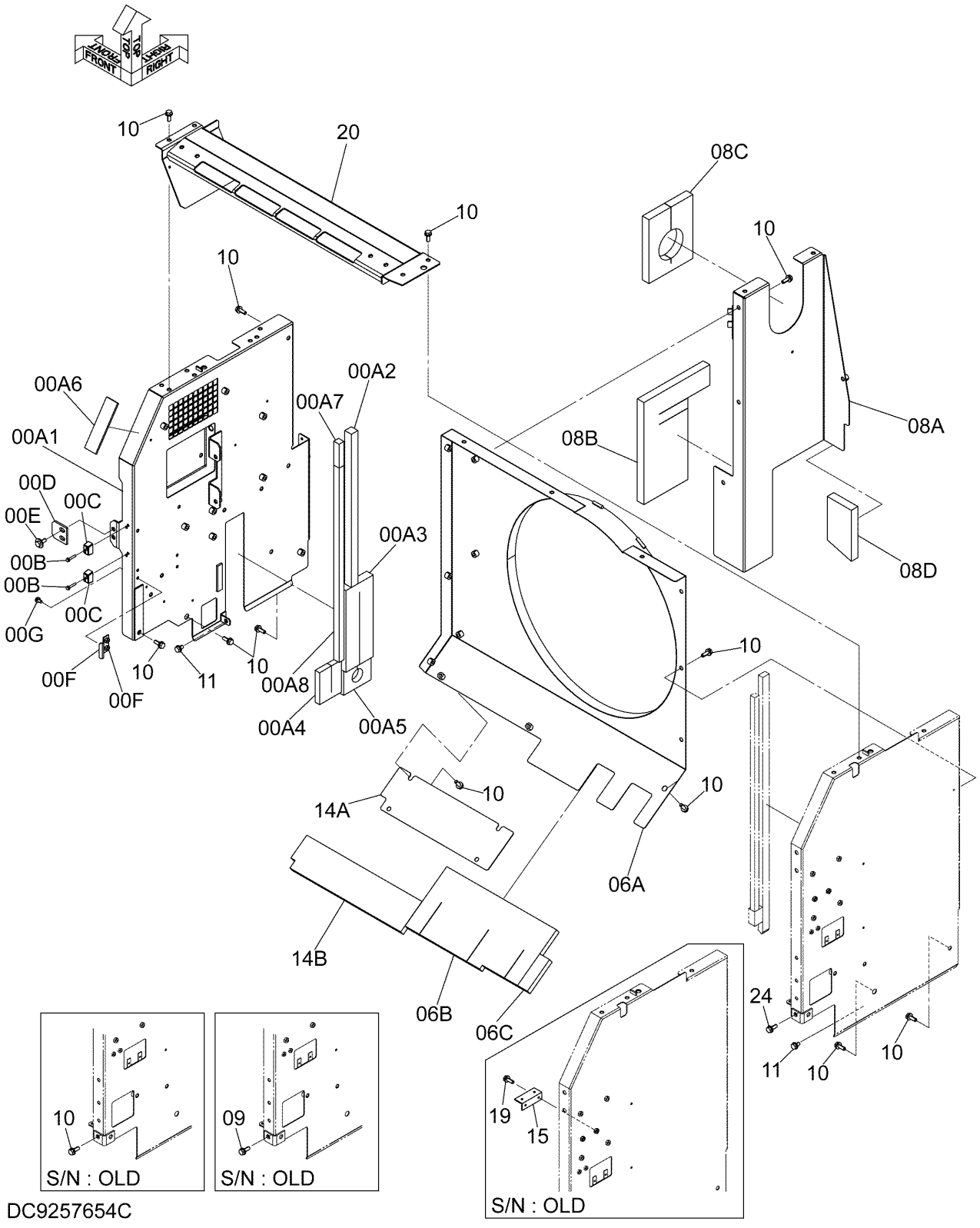

DC9257654C

COVER (5)
カバー (5)

Applicable Model (適用機種):LCN, LCN_EU, N, N_EU
Mark(記号): -
Serial No.(適用号機):<LCN><N>:200001-, <LCN_EU><N_EU>:600001-

ITEM 符号	PART NO. 部品番号	PART NAME	部 品 名	Q'TY 数量	S.C サービスコード	SERIAL NO. 適用号機	ICA 互換性	REPLACEABLE PART 代替部品 PART NO. 部品番号	REPLACEABLE PART 代替部品 Q'TY 数量
00	9257650	COVER	カバー	1					
00A	8103079	* COVER	* カバー	1		LCN,N:-211463 LCN_EU,N_EU: -601457			
00A1	6024237	** COVER	** カバー	1					
00A2	4627987	** RUBBER	** ラバー	1					
00A3	4639286	** RUBBER	** ラバー	1					
00A4	4646315	** RUBBER	** ラバー	1					
00A5	4655282	** RUBBER	** ラバー	1					
00A6	4654109	** RUBBER	** ラバー	1					
00A	8115776	* COVER	* カバー	1		LCN,N:211464- LCN_EU,N_EU: 601458-			
00A1	6026852	** COVER	** カバー	1					
00A2	4627987	** SEAL;RUBBER	** シール;ラバー	1					
00A3	4639286	** RUBBER	** ラバー	1					
00A4	4646315	** RUBBER	** ラバー	1					
00A5	4655282	** RUBBER	** ラバー	1					
00A6	4654109	** RUBBER	** ラバー	1					
00A7	4688627	** RUBBER	** ラバー	1					
00A8	4696072	** RUBBER	** ラバー	1					
00B	J260635	* BOLT;SEMS	* ボルト;セムス	4	D				
00BA	J900635	** BOLT	** ボルト	1					
00BB	A590106	** WASHER;PLANE	** ワッシャ;プレーン	1					
00C	4652573	* STOPPER	* ストッパ	2					
00D	4638905	* STOPPER	* ストッパ	1					
00E	J281030	* BOLT;SEMS	* ボルト;セムス	2	D				
00EA	J901030	** BOLT	** ボルト	1					
00EB	4486055	** WASHER	** ワッシャ	1					
00F	9765335	* STOPPER	* ストッパ	1					
00G	J260816	* BOLT;SEMS	* ボルト;セムス	2	D				
00GA	J900816	** BOLT	** ボルト	1					
00GB	A590108	** WASHER;PLANE	** ワッシャ;プレーン	1					
06	8102306	COVER	カバー	1					
06A	6023667	* COVER	* カバー	1					
06B	4640540	* RUBBER	* ラバー	1					
06C	4451610	* RUBBER	* ラバー	1					
08	8103036	COVER	カバー	1					
08A	7049638	* COVER	* カバー	1					
08B	4646164	* RUBBER	* ラバー	1					
08C	4639285	* RUBBER	* ラバー	1					
08D	4646165	* RUBBER	* ラバー	1					
09	J271235	BOLT;SEMS	ボルト;セムス	1	D	LCN,N: 207116-208162 LCN_EU,N_EU:			

COVER (5)
カバー (5)

Applicable Model (適用機種):LCN, LCN_EU, N, N_EU
Mark(記号): -
Serial No.(適用号機):<LCN><N>:200001-, <LCN_EU><N_EU>:600001-

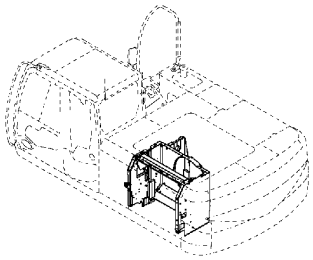

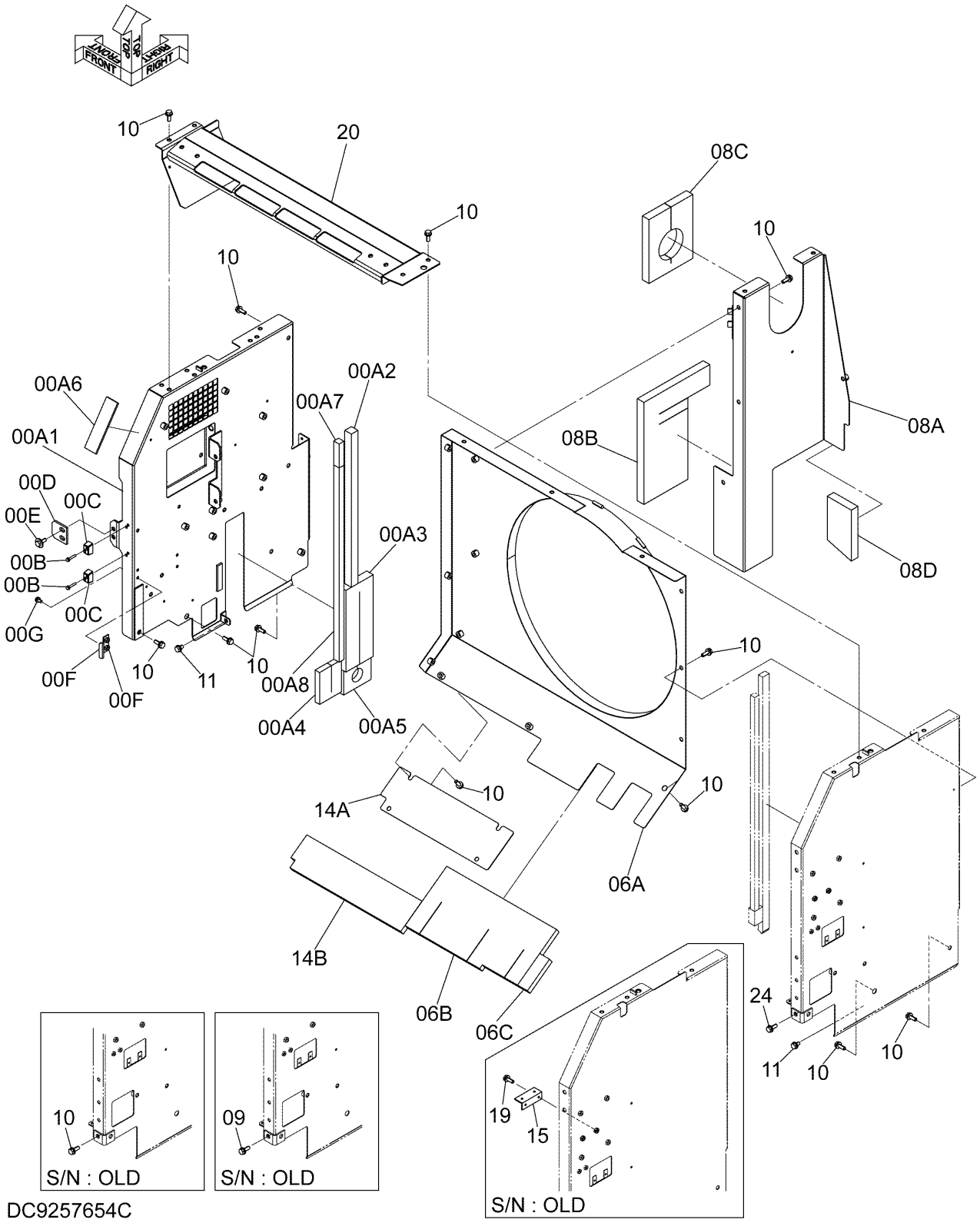

DC9257654C

COVER (5)
カバー (5)

Applicable Model (適用機種):LCN, LCN_EU, N, N_EU
Mark(記号): -
Serial No.(適用号機):<LCN><N>:200001-, <LCN_EU><N_EU>:600001-

ITEM 符号	PART NO. 部品番号	PART NAME	部 品 名	Q'TY 数量	S.C サービスコード	SERIAL NO. 適用号機	ICA 互換性	REPLACEABLE PART 代替部品 PART NO. 部品番号	REPLACEABLE PART 代替部品 Q'TY 数量
						601458-601741			
09A	J901235	* BOLT	* ボルト	1					
09B	J222012	* WASHER	* ワッシャ	1					
10	J271030	BOLT;SEMS	ボルト;セムス	22	D	LCN,N:-207115 LCN_EU,N_EU:			
						-601457			
10A	J901030	* BOLT	* ボルト	1					
10B	J222010	* WASHER	* ワッシャ	1					
10	J271030	BOLT;SEMS	ボルト;セムス	21	D	LCN,N:207116- LCN_EU,N_EU:			
						601458-			
10A	J901030	* BOLT	* ボルト	1					
10B	J222010	* WASHER	* ワッシャ	1					
11	J271020	BOLT;SEMS	ボルト;セムス	2	D				
11A	J901020	* BOLT	* ボルト	1					
11B	J222010	* WASHER	* ワッシャ	1					
14	8101595	COVER	カバー	1					
14A	4639718	* COVER	* カバー	1					
14B	4640579	* RUBBER	* ラバー	1					
15	9769120	BRACKET	ブラケット	1		LCN,N:-211463			
19	J260816	BOLT;SEMS	ボルト;セムス	2	D	LCN_EU,N_EU: 600778-600888 LCN,N:-211463 LCN_EU,N_EU: 600778-600888			
19A	J900816	* BOLT	* ボルト	1					
19B	A590108	* WASHER;PLANE	* ワッシャ;プレーン	1					
20	7049646	COVER	カバー	1		LCN,N:-211463 LCN_EU,N_EU: -601457			
20	7055905	COVER	カバー	1		LCN,N:211464- LCN_EU,N_EU: 601458-			
24	J281030	BOLT;SEMS	ボルト;セムス	1	D	LCN,N:208163- LCN_EU,N_EU:			
						601742-			
24A	J901030	* BOLT	* ボルト	1					
24B	4486055	* WASHER	* ワッシャ	1					

COVER (6)
カバー (6)

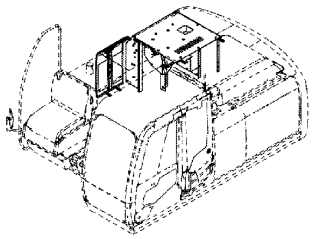

Applicable Model (適用機種):200, 210, 210_EU, H, K
Mark(記号): -
Serial No.(適用号機):<200><210><H><K>:200001-D07/11, <210_EU>:600001-D07/11

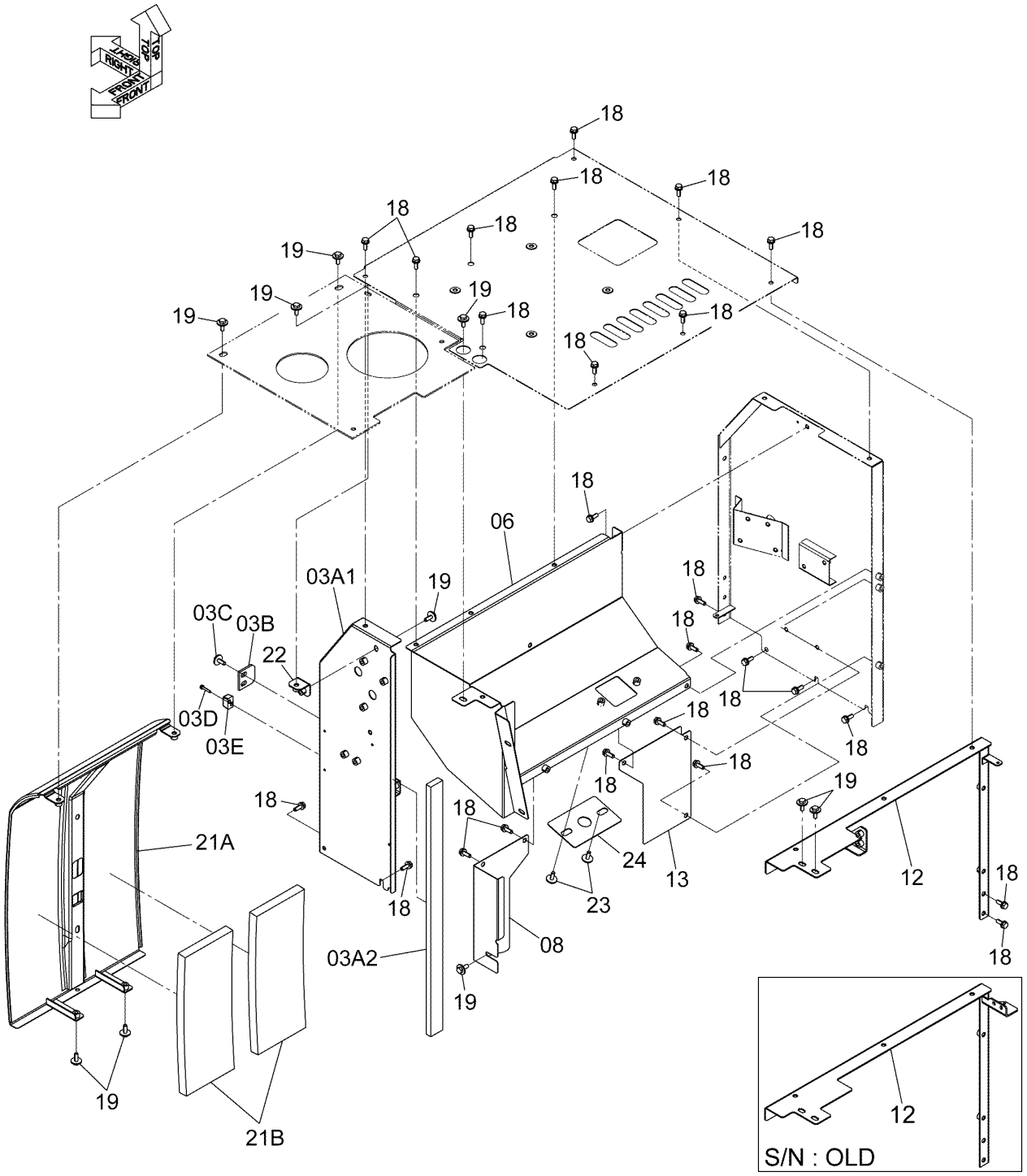

DC9247847C

COVER (6)
カバー (6)

Applicable Model (適用機種):200, 210, 210_EU, H, K
Mark(記号): -
Serial No.(適用号機):<200><210><H><K>:200001-D07/11, <210_EU>:600001-D07/11

ITEM 符号	PART NO. 部品番号	PART NAME	部 品 名	Q'TY 数量	S.C サービスコード	SERIAL NO. 適用号機	ICA 互換性	REPLACEABLE PART 代替部品 PART NO. 部品番号	Q'TY 数量
03	9252364	COVER	カバー	1		-D07/01	I	9286005	1
03A	8101288	* COVER	* カバー	1		-D07/01	I	8111936	1
03A1	7048676	** COVER	** カバー	1		-D07/01			
03A2	4626427	** RUBBER	** ラバー	1		-D07/01			
03	9286005	COVER	カバー	1		D07/02-			
03A	8111936	* COVER	* カバー	1		D07/02-			
03A1	7054060	** COVER	** カバー	1		D07/02-			
03A2	4626427	** RUBBER	** ラバー	1		D07/02-			
03B	4638905	* STOPPER	* ストッパ	1					
03C	J281030	* BOLT;SEMS	* ボルト;セムス	2	D				
03CA	J901030	** BOLT	** ボルト	1					
03CB	4486055	** WASHER	** ワッシャ	1					
03D	J260635	* BOLT;SEMS	* ボルト;セムス	2	D				
03DA	J900635	** BOLT	** ボルト	1					
03DB	A590106	** WASHER;PLANE	** ワッシャ;プレーン	1					
03E	4652573	* STOPPER	* ストッパ	1					
06	7048258	COVER	カバー	1					
08	4631254	COVER	カバー	1					
12	7047823	SUPPORT	サポート	1		200,210,H,K: -203505			
12	7053760	SUPPORT	サポート	1		210_EU: -600787 200,210,H,K: 203506- 210_EU: 600788-			
13	4631253	COVER	カバー	1					
18	J271030	BOLT;SEMS	ボルト;セムス	25	D				
18A	J901030	* BOLT	* ボルト	1					
18B	J222010	* WASHER	* ワッシャ	1					
19	J281030	BOLT;SEMS	ボルト;セムス	10	D				
19A	J901030	* BOLT	* ボルト	1					
19B	4486055	* WASHER	* ワッシャ	1					
21	8102285	COVER	カバー	1					
21A	7048707	* COVER	* カバー	1					
21B	4650193	* RUBBER	* ラバー	2					
22	9765330	BRACKET	ブラケット	1					
23	J271025	BOLT;SEMS	ボルト;セムス	4	D				
23A	J901025	* BOLT	* ボルト	1					
23B	J222010	* WASHER	* ワッシャ	1					
24	4655899	COVER	カバー	1					

COVER (6)
カバー (6)

Applicable Model (適用機種):200, 210, 210_EU, H, K
Mark(記号): -
Serial No.(適用号機):<200><210><210_EU><H><K>:D07/12-

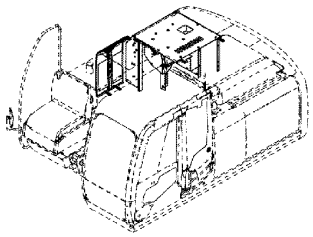

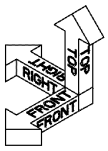

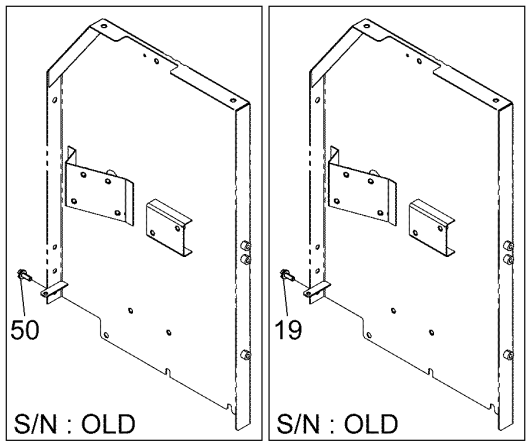

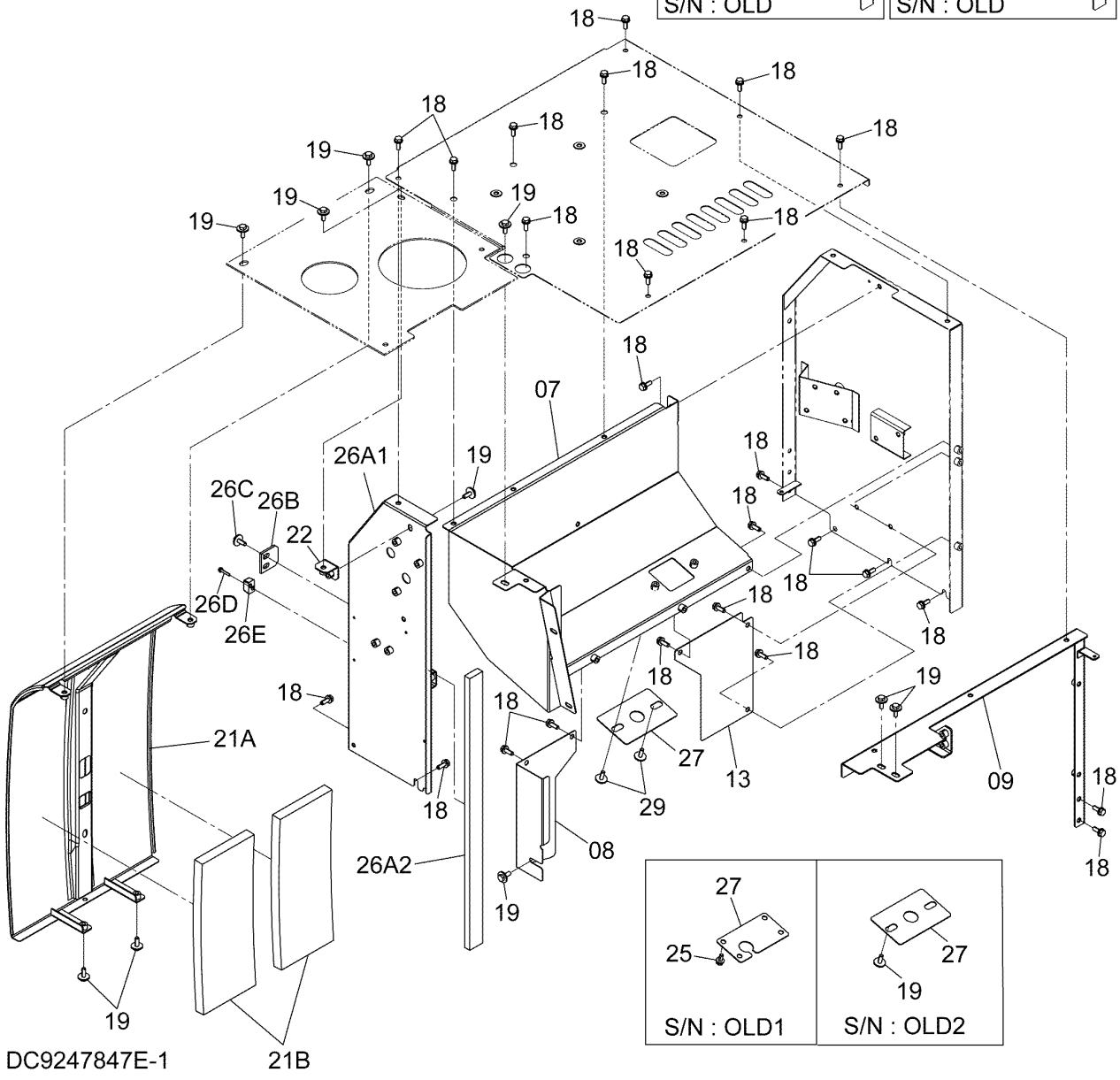

COVER (6)
カバー (6)

Applicable Model (適用機種):200, 210, 210_EU, H, K
Mark(記号): -
Serial No.(適用号機):<200><210><210_EU><H><K>:D07/12-

ITEM 符号	PART NO. 部品番号	PART NAME	部 品 名	Q'TY 数量	S.C サービス コード	SERIAL NO. 適用号機	ICA 互換性	REPLACEABLE PART 代替部品 PART NO. 部品番号	REPLACEABLE PART 代替部品 Q'TY 数量
07	7048258	COVER	カバー	1		200,210,H,K: -209347 210_EU: -601939			
07	7056617	COVER	カバー	1		200,210,H,K: 209348- 210_EU: 601940-			
08	4631254	COVER	カバー	1					
09	7047823	SUPPORT	サポート	1		200,210,H,K: -203505 210_EU: -600787			
09	7053760	SUPPORT	サポート	1		200,210,H,K: 203506- 210_EU: 600788-			
13	4631253	COVER	カバー	1					
18	J271030	BOLT;SEMS	ボルト;セムス	24	D	200,210,H,K: -209035 210_EU: -601890			
18A	J901030	* BOLT	* ボルト	1					
18B	J222010	* WASHER	* ワッシャ	1					
18	J271030	BOLT;SEMS	ボルト;セムス	25	D	200,210,H,K: 209036- 210_EU: 601891-			
18A	J901030	* BOLT	* ボルト	1					
18B	J222010	* WASHER	* ワッシャ	1					
19	J281030	BOLT;SEMS	ボルト;セムス	10	D	200,210,H,K: -208322 210_EU: -601736			
19A	J901030	* BOLT	* ボルト	1					
19B	4486055	* WASHER	* ワッシャ	1					
19	J281030	BOLT;SEMS	ボルト;セムス	11	D	200,210,H,K: 208323-209035 210_EU: 601737-601890			
19A	J901030	* BOLT	* ボルト	1					
19B	4486055	* WASHER	* ワッシャ	1					
19	J281030	BOLT;SEMS	ボルト;セムス	10	D	200,210,H,K: 209036-209347 210_EU:			

COVER (6)
カバー (6)

Applicable Model (適用機種):200, 210, 210_EU, H, K
Mark(記号): -
Serial No.(適用号機):<200><210><210_EU><H><K>:D07/12-

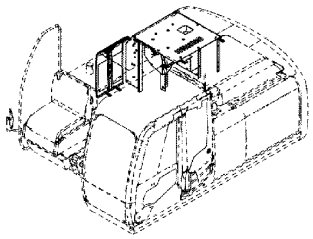

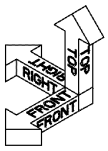

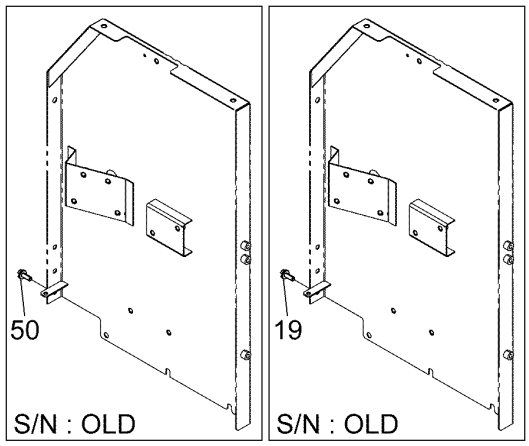

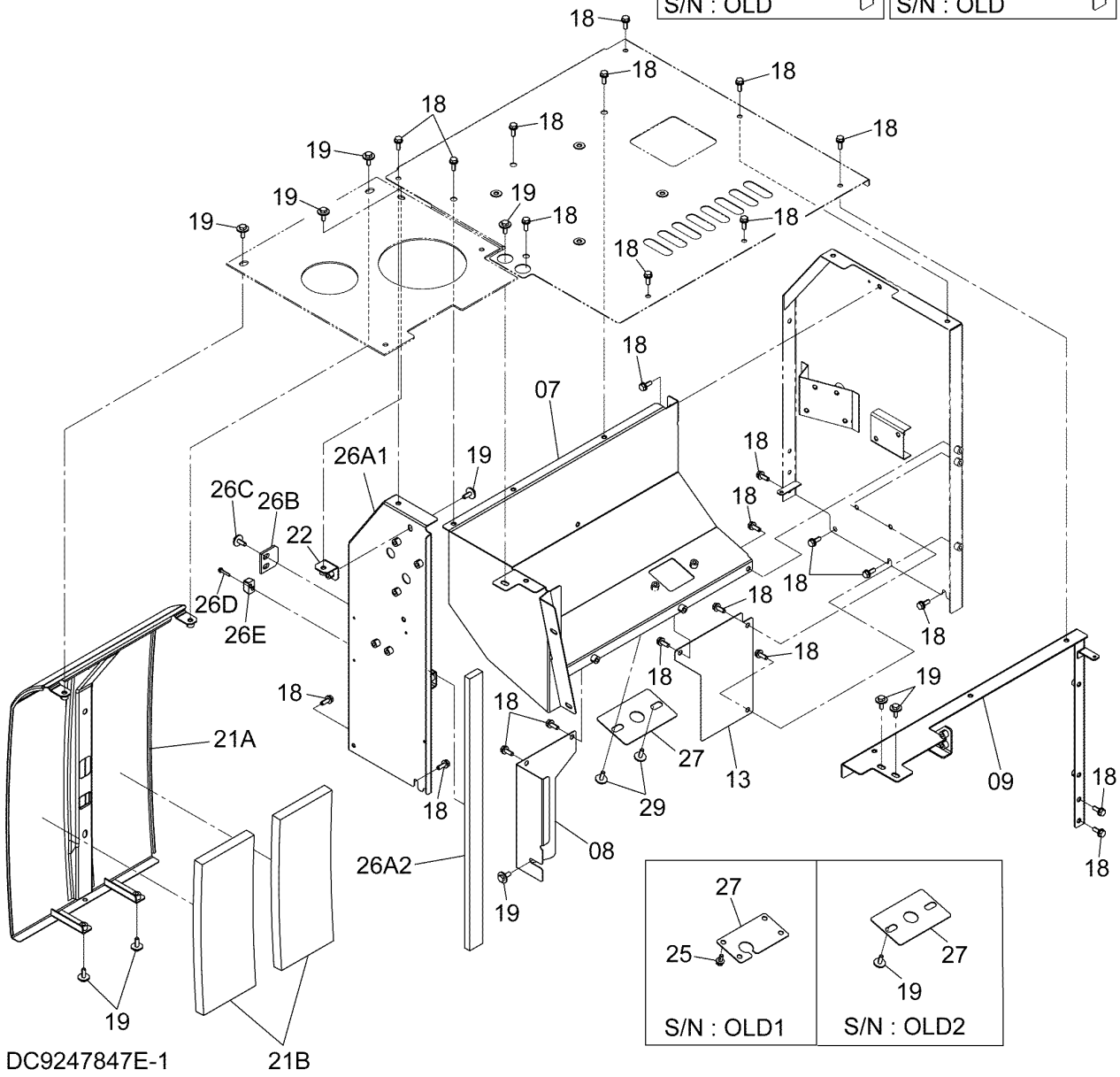

COVER (6)
カバー (6)

Applicable Model (適用機種):200, 210, 210_EU, H, K
Mark(記号): -
Serial No.(適用号機):<200><210><210_EU><H><K>:D07/12-

ITEM 符号	PART NO. 部品番号	PART NAME	部 品 名	Q'TY 数量	S.C サービス コード	SERIAL NO. 適用号機	ICA 互換性	REPLACEABLE PART 代替部品 PART NO. 部品番号	REPLACEABLE PART 代替部品 Q'TY 数量
						601891-601939			
19A	J901030	* BOLT	* ボルト	1					
19B	4486055	* WASHER	* ワッシャ	1					
19	J281030	BOLT;SEMS	ボルト;セムス	12	D	200,210,H,K: 209348-D11/07			
						210_EU: 601940-D11/07			
19A	J901030	* BOLT	* ボルト	1					
19B	4486055	* WASHER	* ワッシャ	1					
19	J281030	BOLT;SEMS	ボルト;セムス	10	D	D11/08-			
19A	J901030	* BOLT	* ボルト	1					
19B	4486055	* WASHER	* ワッシャ	1					
21	8102285	COVER	カバー	1					
21A	7048707	* COVER	* カバー	1					
21B	4650193	* RUBBER	* ラバー	2					
22	9765330	BRACKET	ブラケット	1					
25	J271025	BOLT;SEMS	ボルト;セムス	4	D	200,210,H,K: -209347 210_EU: -601939			
25A	J901025	* BOLT	* ボルト	1					
25B	J222010	* WASHER	* ワッシャ	1					
26	9286005	COVER	カバー	1					
26A	8111936	* COVER	* カバー	1		200,210,H,K: -213763	I	8125064	1
26A1	7054060	** COVER	** カバー	1		210_EU: -602415 200,210,H,K: -213763 210_EU:	I	7060155	1
26A2	4626427	** RUBBER	** ラバー	1		-602415 200,210,H,K: -213763 210_EU: -602415			
26A	8125064	* COVER	* カバー	1					
26A1	7060155	** COVER	** カバー	1		200,210,H,K: 213764- 210_EU: 602416-			
26A2	4626427	** RUBBER	** ラバー	1		200,210,H,K: 213764- 210_EU: 602416-			
26B	4638905	* STOPPER	* ストッパ	1					

COVER (6)
カバー (6)

Applicable Model (適用機種):200, 210, 210_EU, H, K
Mark(記号): -
Serial No.(適用号機):<200><210><210_EU><H><K>:D07/12-

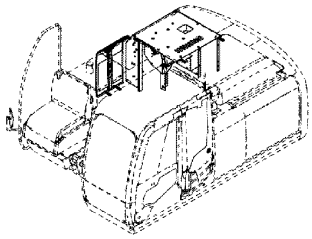

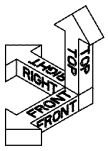

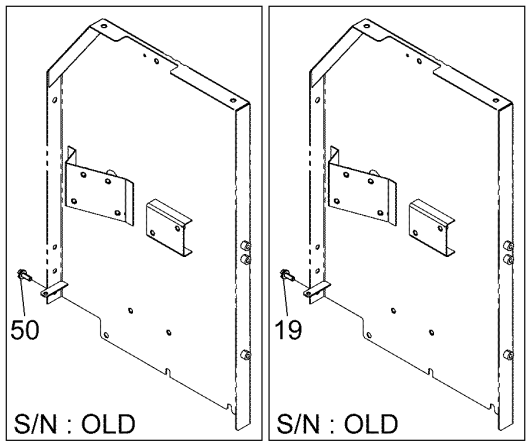

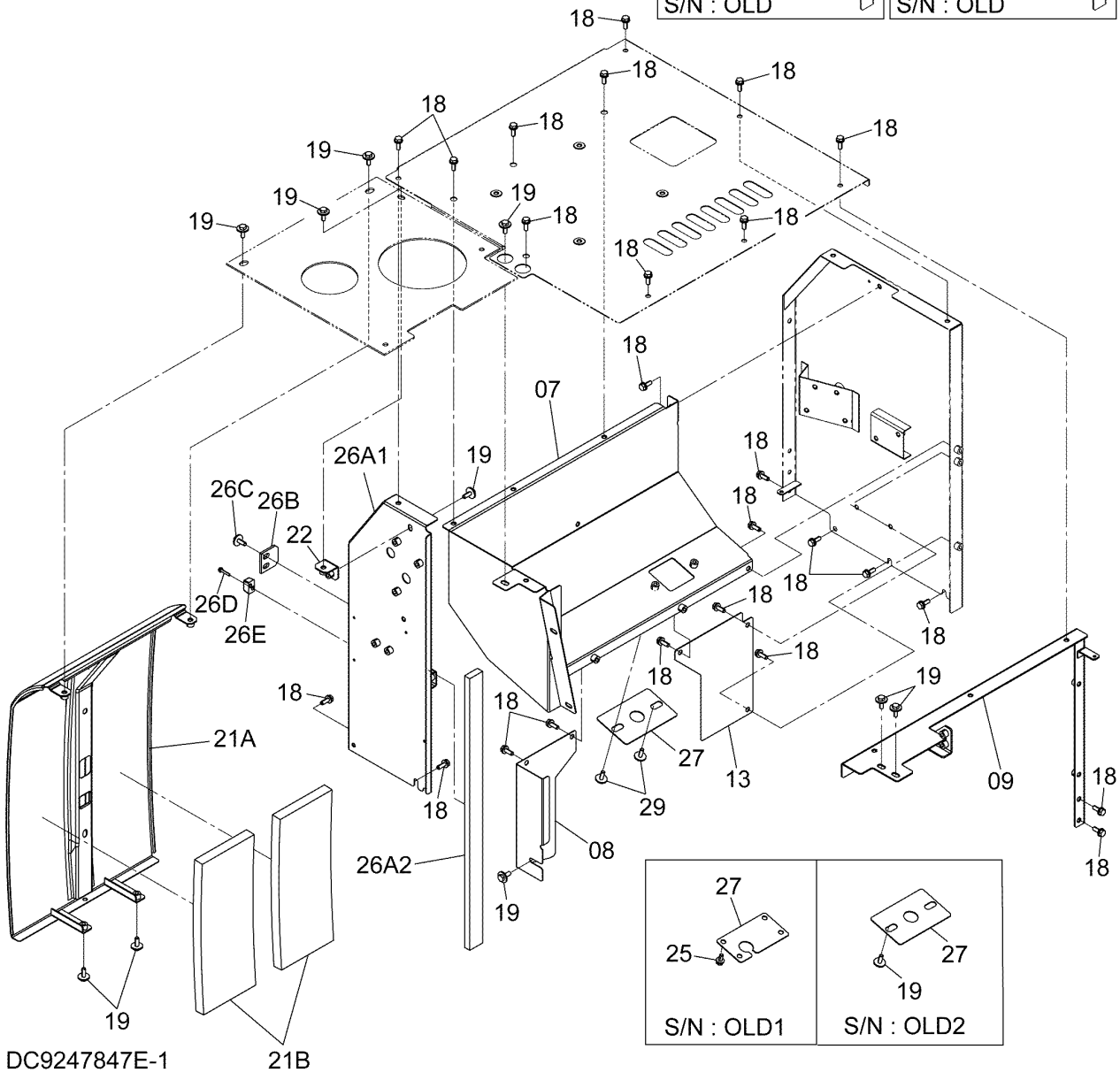

COVER (6)
カバー (6)

Applicable Model (適用機種):200, 210, 210_EU, H, K
Mark(記号): -
Serial No.(適用号機):<200><210><210_EU><H><K>:D07/12-

ITEM 符号	PART NO. 部品番号	PART NAME	部 品 名	Q'TY 数量	S.C サービス コード	SERIAL NO. 適用号機	ICA 互換性	REPLACEABLE PART 代替部品 PART NO. 部品番号	REPLACEABLE PART 代替部品 Q'TY 数量
26C	J281030	* BOLT;SEMS	* ボルト;セムス	2	D				
26CA	J901030	** BOLT	** ボルト	1					
26CB	4486055	** WASHER	** ワッシャ	1					
26D	J260635	* BOLT;SEMS	* ボルト;セムス	2	D				
26DA	J900635	** BOLT	** ボルト	1					
26DB	A590106	** WASHER;PLANE	** ワッシャ;プレーン	1					
26E	4652573	* STOPPER	* ストッパ	1					
27	4655899	COVER	カバー	1		200,210,H,K: -209347 210_EU: -601939			
27	4702890	COVER	カバー	1		200,210,H,K: 209348-D08/09 210_EU: 601940-D08/09	I	4710020	1
27	4710020	COVER	カバー	1		D08/10-			
29	J281020	BOLT;SEMS	ボルト;セムス	2	D	D11/08-			
29A	J901020	* BOLT	* ボルト	1					
29B	4486055	* WASHER	* ワッシャ	1					
50	J271035	BOLT;SEMS	ボルト;セムス	1	D	200,210,H,K: -208322 210_EU: -601736			
50A	J901035	* BOLT	* ボルト	1					
50B	J222010	* WASHER	* ワッシャ	1					

COVER (6)
カバー (6)

Applicable Model (適用機種):LCN, LCN_EU, N, N_EU
Mark(記号): -
Serial No.(適用号機):<LCN><N>:200001-D07/01, <LCN_EU><N_EU>:600001-D07/01

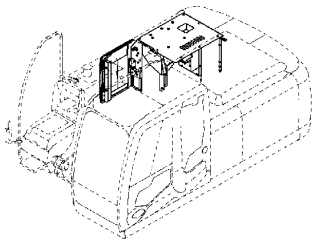

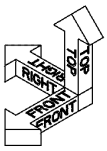

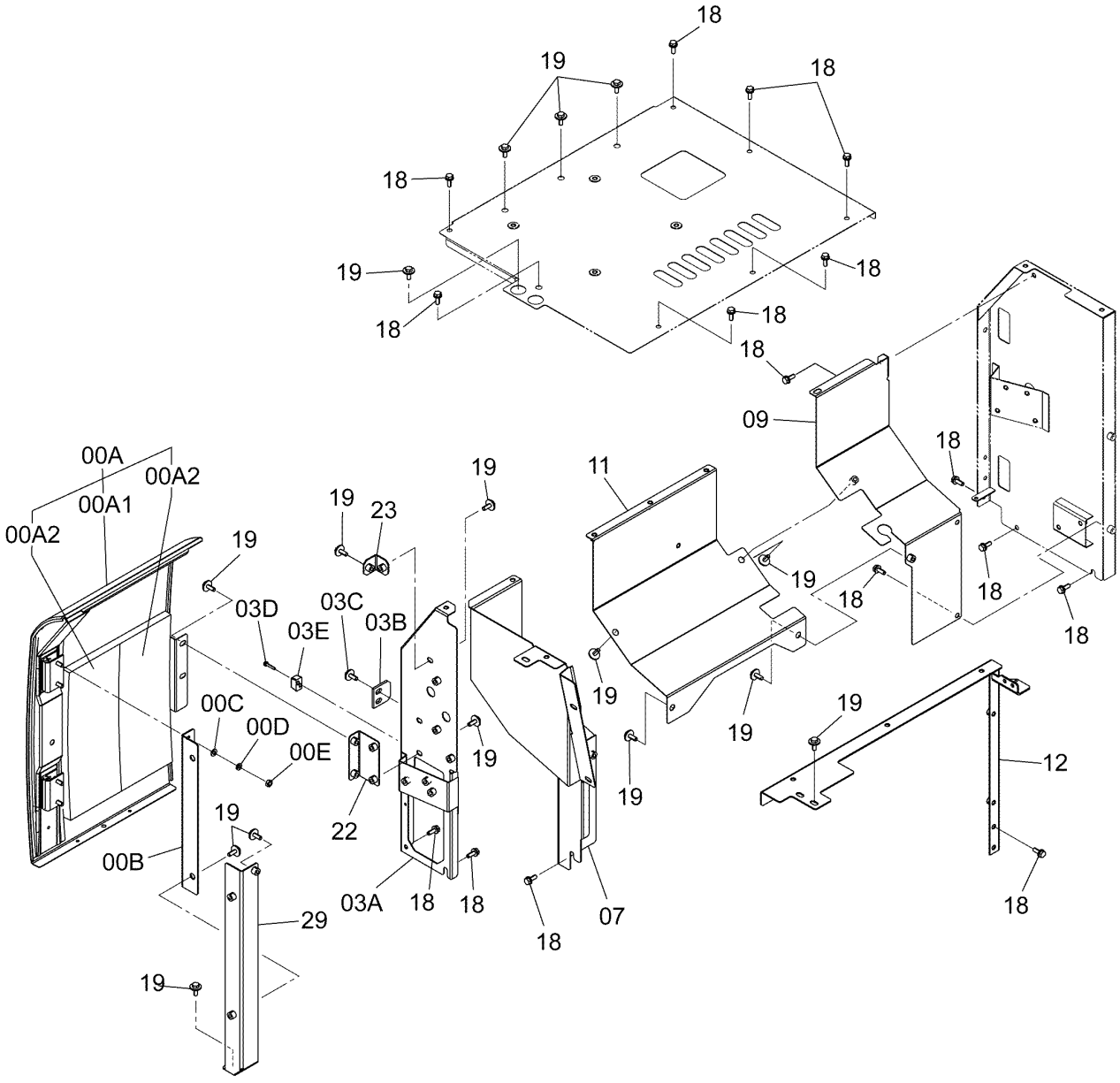

DC9257043C

COVER (6)
カバー (6)

Applicable Model (適用機種):LCN, LCN_EU, N, N_EU
Mark(記号): -
Serial No.(適用号機):<LCN><N>:200001-D07/01, <LCN_EU><N_EU>:600001-D07/01

ITEM 符号	PART NO. 部品番号	PART NAME	部 品 名	Q'TY 数量	S.C サービスコード	SERIAL NO. 適用号機	ICA 互換性	REPLACEABLE PART 代替部品 PART NO. 部品番号	Q'TY 数量
00	9275413	COVER	カバー	1					
00A	8106285	* COVER	* カバー	1					
00A1	6024203	** DOOR	** ドア	1					
00A2	4650193	** RUBBER	** ラバー	2					
00B	4665832	* PLATE	* プレート	1					
00C	A590110	* WASHER;PLANE	* ワッシャ;プレーン	4					
00D	A590910	* WASHER;SPRING	* ワッシャ;スプリング	4					
00E	J950010	* NUT	* ナット	4					
03	9257042	COVER	カバー	1					
03A	7049563	* COVER	* カバー	1			T	7054072	1
								9768885	1
03B	4638905	* STOPPER	* ストッパ	1					
03C	J281030	* BOLT;SEMS	* ボルト;セムス	2	D				
03CA	J901030	** BOLT	** ボルト	1					
03CB	4486055	** WASHER	** ワッシャ	1					
03D	J260635	* BOLT;SEMS	* ボルト;セムス	2	D				
03DA	J900635	** BOLT	** ボルト	1					
03DB	A590106	** WASHER;PLANE	** ワッシャ;プレーン	1					
03E	4652573	* STOPPER	* ストッパ	1					
07	7051406	COVER	カバー	1					
09	7051404	COVER	カバー	1					
11	7051405	COVER	カバー	1					
12	7047823	SUPPORT	サポート	1					
18	J271030	BOLT;SEMS	ボルト;セムス	18	D				
18A	J901030	* BOLT	* ボルト	1					
18B	J222010	* WASHER	* ワッシャ	1					
19	J281030	BOLT;SEMS	ボルト;セムス	20	D				
19A	J901030	* BOLT	* ボルト	1					
19B	4486055	* WASHER	* ワッシャ	1					
22	9765329	BRACKET	ブラケット	1			T	9768885	1
								7054072	1
23	9765330	BRACKET	ブラケット	1					
29	8108174	SUPPORT	サポート	1					

COVER (6)
カバー (6)

Applicable Model (適用機種):LCN, LCN_EU, N, N_EU
Mark(記号): -
Serial No.(適用号機):<LCN><LCN_EU><N><N_EU>:D07/02-

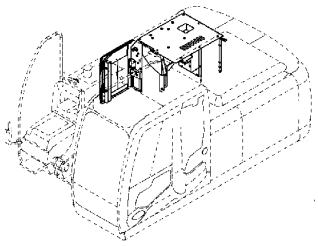

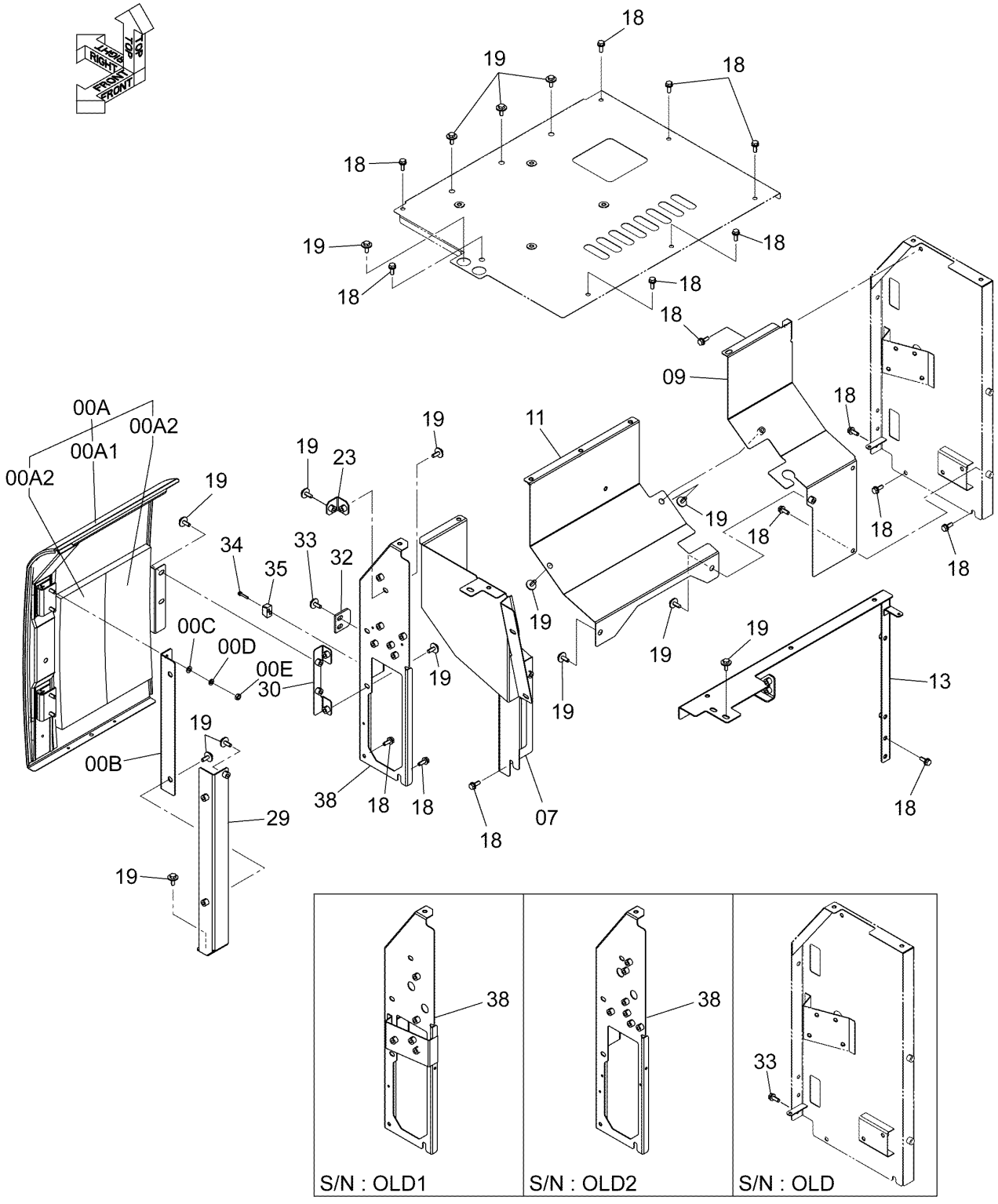

DC9257043-1

COVER (6)
カバー (6)

Applicable Model (適用機種):LCN, LCN_EU, N, N_EU
Mark(記号): -
Serial No.(適用号機):<LCN><LCN_EU><N><N_EU>:D07/02-

ITEM 符号	PART NO. 部品番号	PART NAME	部 品 名	Q'TY 数量	S.C サービスコード	SERIAL NO. 適用号機	ICA 互換性	REPLACEABLE PART 代替部品 PART NO. 部品番号	REPLACEABLE PART 代替部品 Q'TY 数量
00	9275413	COVER	カバー	1					
00A	8106285	* COVER	* カバー	1					
00A1	6024203	** DOOR	** ドア	1					
00A2	4650193	** RUBBER	** ラバー	2					
00B	4665832	* PLATE	* プレート	1					
00C	A590110	* WASHER;PLANE	* ワッシャ;プレーン	4					
00D	A590910	* WASHER;SPRING	* ワッシャ;スプリング	4					
00E	J950010	* NUT	* ナット	4					
07	7051406	COVER	カバー	1					
09	7051404	COVER	カバー	1					
11	7051405	COVER	カバー	1					
13	7053760	SUPPORT	サポート	1					
18	J271030	BOLT;SEMS	ボルト;セムス	18	D	LCN,N:-211463 LCN_EU,N_EU: -601741			
18A	J901030	* BOLT	* ボルト	1					
18B	J222010	* WASHER	* ワッシャ	1					
18	J271030	BOLT;SEMS	ボルト;セムス	17	D	LCN_EU,N_EU: 601742-601890			
18A	J901030	* BOLT	* ボルト	1					
18B	J222010	* WASHER	* ワッシャ	1					
18	J271030	BOLT;SEMS	ボルト;セムス	18	D	LCN,N:211464- LCN_EU,N_EU: 601891-			
18A	J901030	* BOLT	* ボルト	1					
18B	J222010	* WASHER	* ワッシャ	1					
19	J281030	BOLT;SEMS	ボルト;セムス	20	D				
19A	J901030	* BOLT	* ボルト	1					
19B	4486055	* WASHER	* ワッシャ	1					
23	9765330	BRACKET	ブラケット	1					
29	8108174	SUPPORT	サポート	1					
30	9768885	BRACKET	ブラケット	1					
32	4638905	STOPPER	ストッパ	1					
33	J281030	BOLT;SEMS	ボルト;セムス	2	D	LCN,N:-211463 LCN_EU,N_EU: -601741			
33A	J901030	* BOLT	* ボルト	1					
33B	4486055	* WASHER	* ワッシャ	1					
33	J281030	BOLT;SEMS	ボルト;セムス	3	D	LCN_EU,N_EU: 601742-601909			
33A	J901030	* BOLT	* ボルト	1					
33B	4486055	* WASHER	* ワッシャ	1					
33	J281030	BOLT;SEMS	ボルト;セムス	2	D	LCN,N:211464- LCN_EU,N_EU: 601910-			

COVER (6)
カバー (6)

Applicable Model (適用機種):LCN, LCN_EU, N, N_EU
Mark(記号): -
Serial No.(適用号機):<LCN><LCN_EU><N><N_EU>:D07/02-

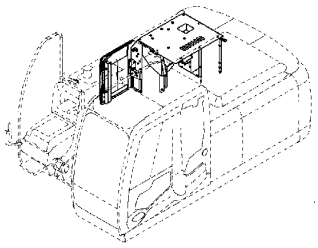

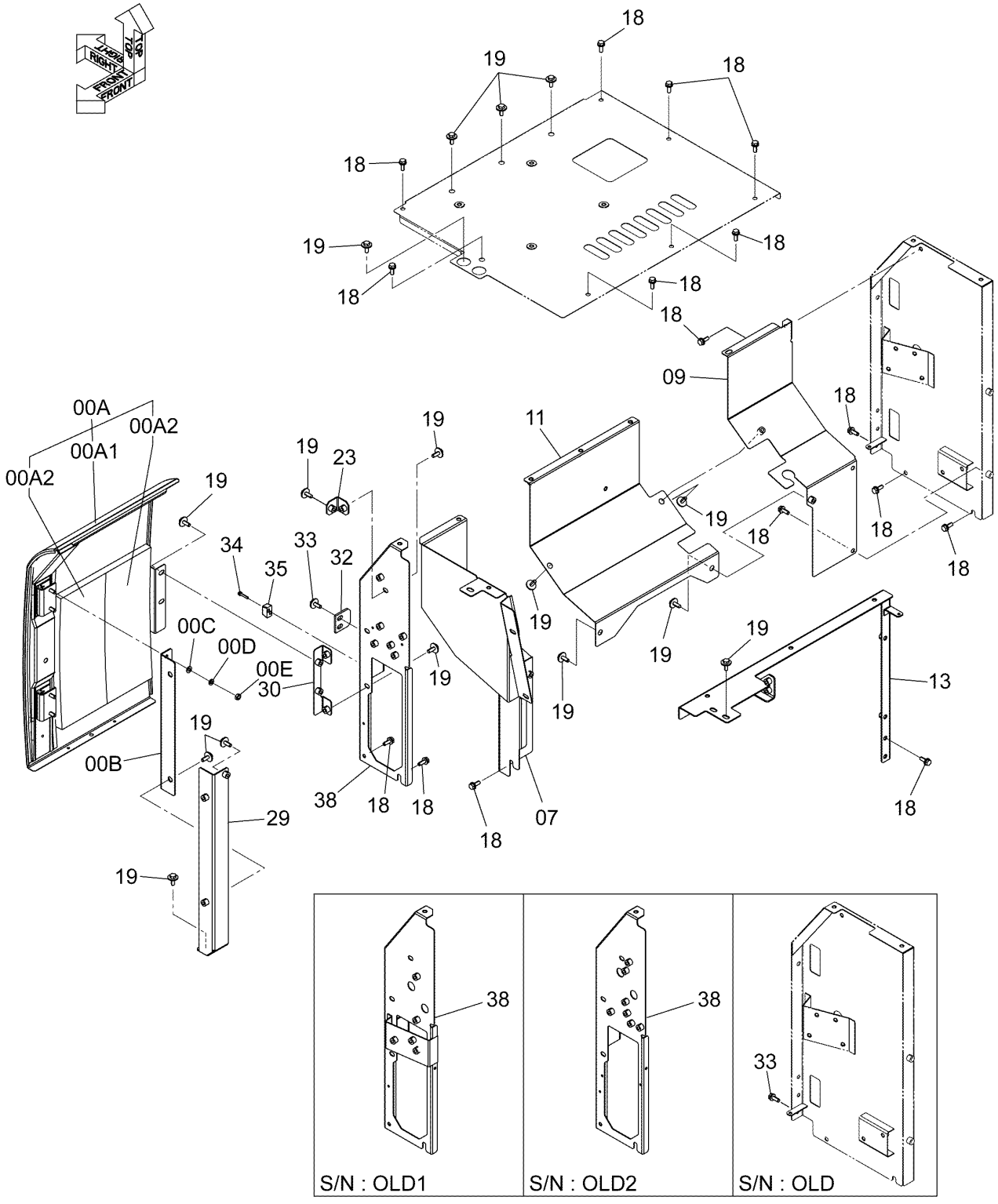

DC9257043-1

COVER (6)
カバー (6)

Applicable Model (適用機種):LCN, LCN_EU, N, N_EU
Mark(記号): -
Serial No.(適用号機):<LCN><LCN_EU><N><N_EU>:D07/02-

ITEM 符号	PART NO. 部品番号	PART NAME	部 品 名	Q'TY 数量	S.C サービス コード	SERIAL NO. 適用号機	ICA 互換性	REPLACEABLE PART 代替部品 PART NO. 部品番号	REPLACEABLE PART 代替部品 Q'TY 数量
33A	J901030	* BOLT	* ボルト	1					
33B	4486055	* WASHER	* ワッシャ	1					
34	J260635	BOLT;SEMS	ボルト;セムス	2	D				
34A	J900635	* BOLT	* ボルト	1					
34B	A590106	* WASHER;PLANE	* ワッシャ;プレーン	1					
35	4652573	STOPPER	ストッパ	1					
38	7054072	COVER	カバー	1		[OLD1] LCN,N:-211463 LCN_EU,N_EU: -601175			
38	7055438	COVER	カバー	1		[OLD2] LCN_EU,N_EU: 601176-601406			
38	7055732	COVER	カバー	1		LCN,N:211464- LCN_EU,N_EU: 601407-			

COVER (7)
カバー (7)

Applicable Model (適用機種):200, 210, 210_EU, H, K
Mark(記号): -
Serial No.(適用号機):<200><210><H><K>:200001-D07/11, <210_EU>:600001-D07/11

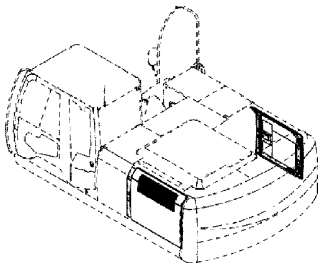

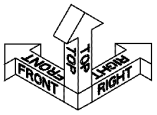

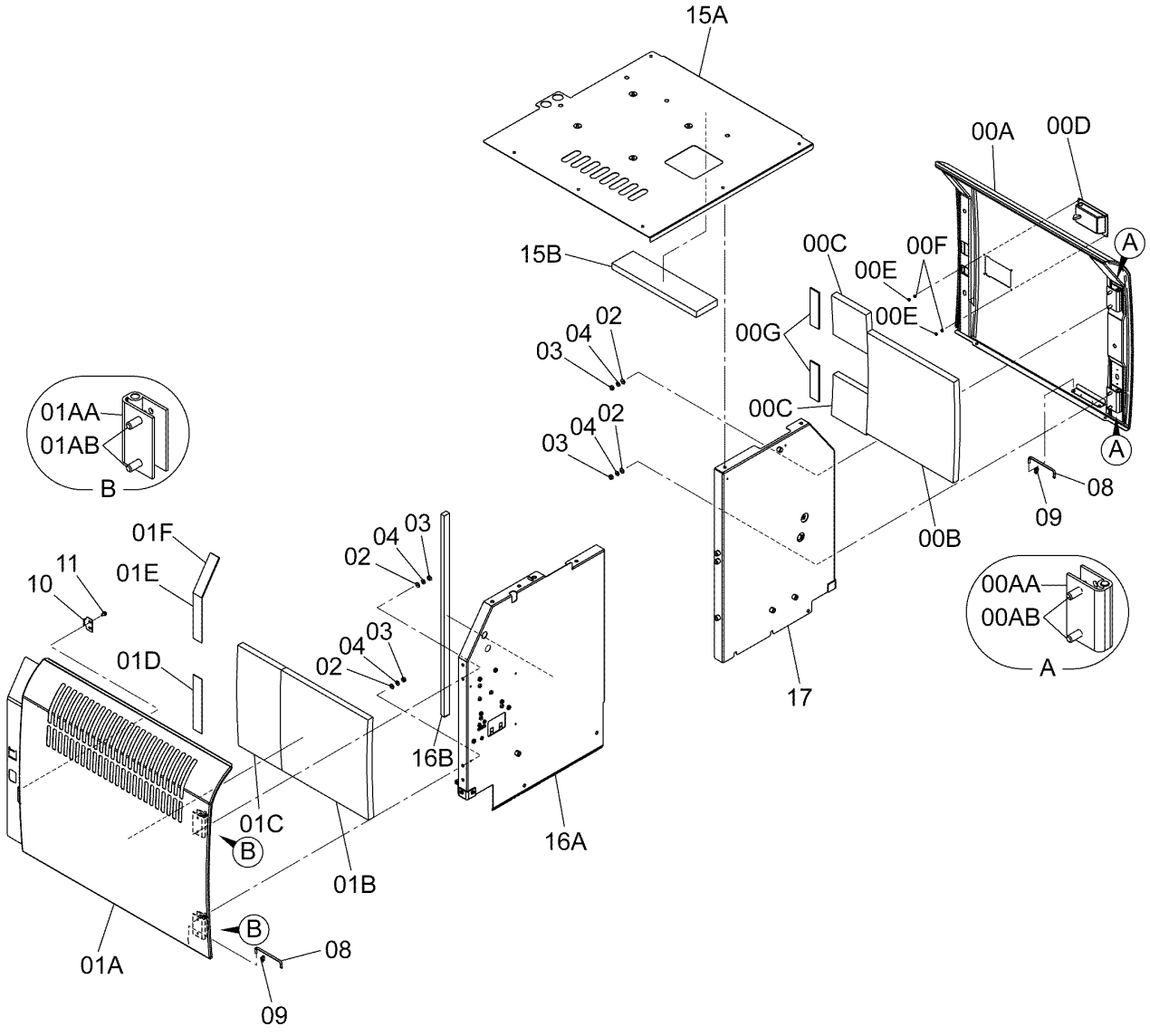

DC9263558B

COVER (7)
カバー (7)

Applicable Model (適用機種):200, 210, 210_EU, H, K
Mark(記号): -
Serial No.(適用号機):<200><210><H><K>:200001-D07/11, <210_EU>:600001-D07/11

ITEM 符号	PART NO. 部品番号	PART NAME	部 品 名	Q'TY 数量	S.C サービスコード	SERIAL NO. 適用号機	ICA 互換性	REPLACEABLE PART 代替部品 PART NO. 部品番号	REPLACEABLE PART 代替部品 Q'TY 数量
00	7049098	DOOR	ドア	1					
00A	6023829	* DOOR	* ドア	1					
00AA	3104320	** HINGE	** ヒンジ	2	W				
00AB	J921025	** BOLT	** ボルト	4	W				
00B	4626149	* RUBBER	* ラバー	1					
00C	4652168	* RUBBER	* ラバー	2					
00D	4652498	* LOCK;(L)	* ロック;(L)	1	W				
		<for details see "DOOR LOCK">							
		<詳細ﾊﾞ"ﾄﾞｱﾛｯｸ"参照>							
00E	M500605	* NUT	* ナット	4					
00F	A590106	* WASHER;PLANE	* ワッシャ;プレーン	4					
00G	4654109	* RUBBER	* ラバー	2					
01	7050630	DOOR	ドア	1					
01A	6024601	* DOOR	* ドア	1					
01AA	3104320	** HINGE	** ヒンジ	2	W				
01AB	J921025	** BOLT	** ボルト	4	W				
01B	4626149	* RUBBER	* ラバー	1					
01C	4627122	* SEAL;RUBBER	* シール;ラバー	1					
01D	4654108	* RUBBER	* ラバー	1					
01E	4716056	* RUBBER	* ラバー	1					
01F	4654109	* RUBBER	* ラバー	1					
02	A590110	WASHER;PLANE	ワッシャ;プレーン	8					
03	J950010	NUT	ナット	8					
04	A590910	WASHER;SPRING	ワッシャ;スプリング	8					
08	4639112	STAY	ステー	2					
09	4647195	HOLDER	ホルダ	2					
10	4642167	STOPPER	ストッパ	1					
11	J260816	BOLT;SEMS	ボルト;セムス	2	D				
11A	J900816	* BOLT	* ボルト	1					
11B	A590108	* WASHER;PLANE	* ワッシャ;プレーン	1					
15	8098931	COVER	カバー	1					
15A	7048259	* COVER	* カバー	1					
15B	4652169	* RUBBER	* ラバー	1					
16	8101223	COVER	カバー	1					
16A	6023872	* COVER	* カバー	1		200,210,H,K:	T	6026787	1
						-203341		9769120	1
						210_EU:		J900816	2
						-600777		A590108	2
16A	6026787	* COVER	* カバー	1		200,210,H,K:			
						203342-			
						210_EU:			
						600778-			
16B	4639287	* RUBBER	* ラバー	1					
17	7048871	COVER	カバー	1					

COVER (7)
カバー (7)

Applicable Model (適用機種):200, 210, 210_EU, H, K
Mark(記号): -
Serial No.(適用号機):<200><210><210_EU><H><K>:D07/12-

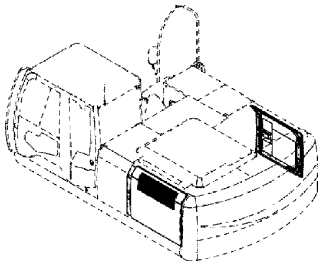

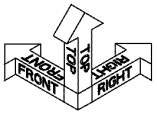

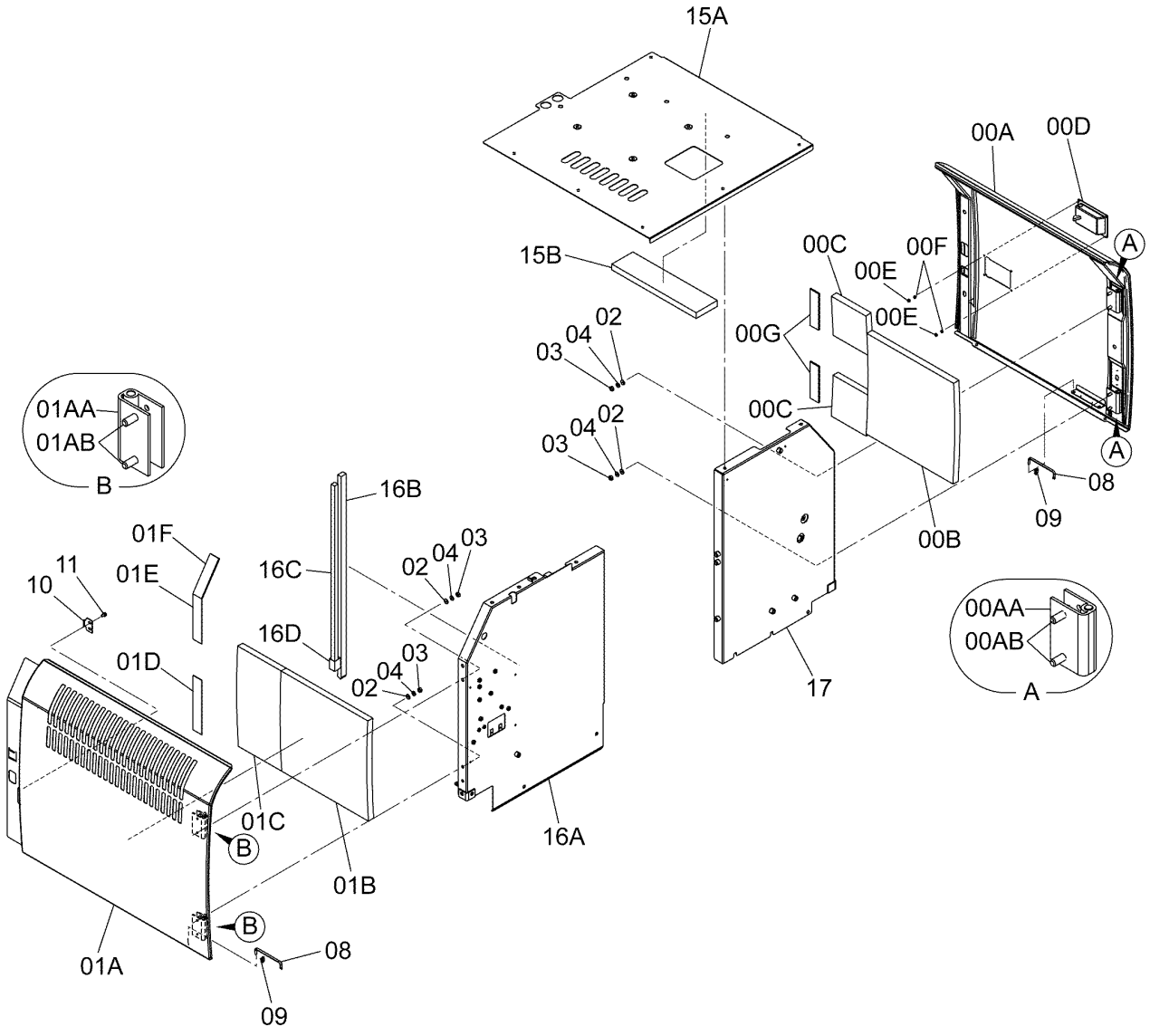

DC9263558A-1

COVER (7)
カバー (7)

Applicable Model (適用機種):200, 210, 210_EU, H, K
Mark(記号): -
Serial No.(適用号機):<200><210><210_EU><H><K>:D07/12-

ITEM 符号	PART NO. 部品番号	PART NAME	部 品 名	Q'TY 数量	S.C サービスコード	SERIAL NO. 適用号機	ICA 互換性	REPLACEABLE PART 代替部品 PART NO. 部品番号	REPLACEABLE PART 代替部品 Q'TY 数量
00	7049098	DOOR	ドア	1					
00A	6023829	* DOOR	* ドア	1					
00AA	3104320	** HINGE	** ヒンジ	2	W				
00AB	J921025	** BOLT	** ボルト	4	W				
00B	4626149	* RUBBER	* ラバー	1					
00C	4652168	* RUBBER	* ラバー	2					
00D	4652498	* LOCK;(L)	* ロック;(L)	1	W				
		<for details see "DOOR LOCK">							
		<詳細ハ"ドアロック"参照>							
00E	M500605	* NUT	* ナット	4					
00F	A590106	* WASHER;PLANE	* ワッシャ;プレーン	4					
00G	4654109	* RUBBER	* ラバー	2					
01	7050630	DOOR	ドア	1					
01A	6024601	* DOOR	* ドア	1					
01AA	3104320	** HINGE	** ヒンジ	2	W				
01AB	J921025	** BOLT	** ボルト	4	W				
01B	4626149	* RUBBER	* ラバー	1					
01C	4627122	* SEAL;RUBBER	* シール;ラバー	1					
01D	4654107	* RUBBER	* ラバー	1		-D11/02	I	4654108	1
01D	4654108	* RUBBER	* ラバー	1		D11/03-			
01E	4654108	* RUBBER	* ラバー	1		-D11/02	I	4716056	1
01E	4716056	* RUBBER	* ラバー	1		D11/03-			
01F	4654109	* RUBBER	* ラバー	1					
02	A590110	WASHER;PLANE	ワッシャ;プレーン	8					
03	J950010	NUT	ナット	8					
04	A590910	WASHER;SPRING	ワッシャ;スプリング	8					
08	4639112	STAY	ステー	2					
09	4647195	HOLDER	ホルダ	2					
10	4642167	STOPPER	ストッパ	1					
11	J260816	BOLT;SEMS	ボルト;セムス	2	D				
11A	J900816	* BOLT	* ボルト	1					
11B	A590108	* WASHER;PLANE	* ワッシャ;プレーン	1					
15	8098931	COVER	カバー	1					
15A	7048259	* COVER	* カバー	1					
15B	4652169	* RUBBER	* ラバー	1					
16	8116676	COVER	カバー	1					
16A	6027046	* COVER	* カバー	1					
16B	4639287	* RUBBER	* ラバー	1					
16C	4696071	* RUBBER	* ラバー	1					
16D	4415014	* RUBBER	* ラバー	1					
17	6027049	COVER	カバー	1					

COVER (7)
カバー (7)

Applicable Model (適用機種):LCN, LCN_EU, N, N_EU
Mark(記号): -
Serial No.(適用号機):<LCN><N>:200001-, <LCN><N>:600001-

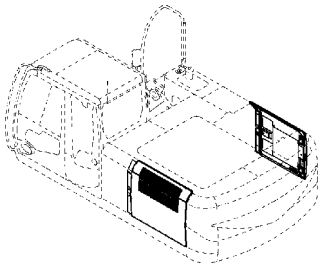

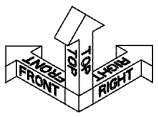

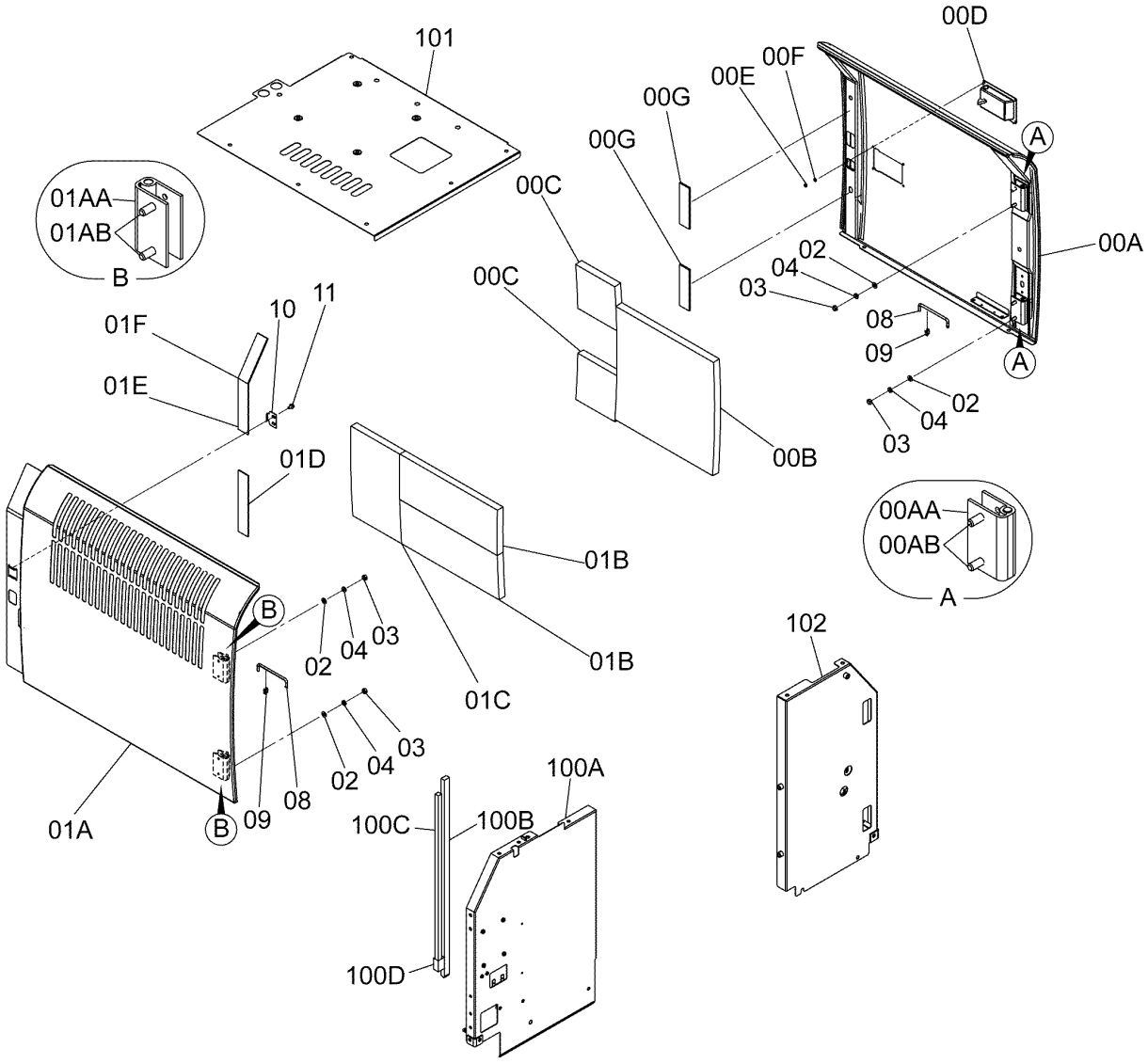

DC9275100B

COVER (7)
カバー (7)

Applicable Model (適用機種):LCN, LCN_EU, N, N_EU
Mark(記号): -
Serial No.(適用号機):<LCN><N>:200001-, <LCN><N>:600001-

ITEM 符号	PART NO. 部品番号	PART NAME	部 品 名	Q'TY 数量	S.C サービスコード	SERIAL NO. 適用号機	ICA 互換性	REPLACEABLE PART 代替部品 PART NO. 部品番号	REPLACEABLE PART 代替部品 Q'TY 数量
00	7049098	DOOR	ドア	1					
00A	6023829	* DOOR	* ドア	1					
00AA	3104320	** HINGE	** ヒンジ	2	W				
00AB	J921025	** BOLT	** ボルト	4	W				
00B	4626149	* RUBBER	* ラバー	1					
00C	4652168	* RUBBER	* ラバー	2					
00D	4652498	* LOCK;(L)	* ロック;(L)	1	W				
		<for details see "DOOR LOCK">							
		<詳細ﾊﾞ"ﾄﾞｱﾛｯｸ"参照>							
00E	M500605	* NUT	* ナット	4					
00F	A590106	* WASHER;PLANE	* ワッシャ;プレーン	4					
00G	4654109	* RUBBER	* ラバー	2					
01	7051918	DOOR	ドア	1					
01A	6025198	* DOOR	* ドア	1					
01AA	3104320	** HINGE	** ヒンジ	2	W				
01AB	J921025	** BOLT	** ボルト	4	W				
01B	4650193	* RUBBER	* ラバー	2					
01C	4661185	* SEAL;RUBBER	* シール;ラバー	1					
01D	4654107	* RUBBER	* ラバー	1		-D11/02	I	4654108	1
01D	4654108	* RUBBER	* ラバー	1		D11/03-			
01E	4654108	* RUBBER	* ラバー	1		-D11/02	I	4716056	1
01E	4716056	* RUBBER	* ラバー	1		D11/03-			
01F	4654109	* RUBBER	* ラバー	1					
02	A590110	WASHER;PLANE	ワッシャ;プレーン	8					
03	J950010	NUT	ナット	8					
04	A590910	WASHER;SPRING	ワッシャ;スプリング	8					
08	4639112	STAY	ステー	2					
09	4647195	HOLDER	ホルダ	2					
10	4642167	STOPPER	ストッパ	1					
11	J260816	BOLT;SEMS	ボルト;セムス	2	D				
11A	J900816	* BOLT	* ボルト	1					
11B	A590108	* WASHER;PLANE	* ワッシャ;プレーン	1					
100	8103084	COVER	カバー	1		LCN,N:-211463 LCN_EU,N_EU: -601457			
100A	6024235	* COVER	* カバー	1		LCN,N:-211463 LCN_EU,N_EU: -600777	T	6026789 9769120 J900816 A590816	1 1 1 2
100A	6026789	* COVER	* カバー	1		LCN,N:-211463 LCN_EU,N_EU: 600778-601457			
100B	4639287	* RUBBER	* ラバー	1					
100	8116677	COVER	カバー	1		LCN,N:211464 LCN_EU,N_EU:			

COVER (7)
カバー (7)

Applicable Model (適用機種):LCN, LCN_EU, N, N_EU
Mark(記号): -
Serial No.(適用号機):<LCN><N>:200001-, <LCN><N>:600001-

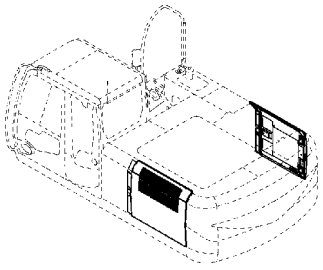

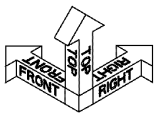

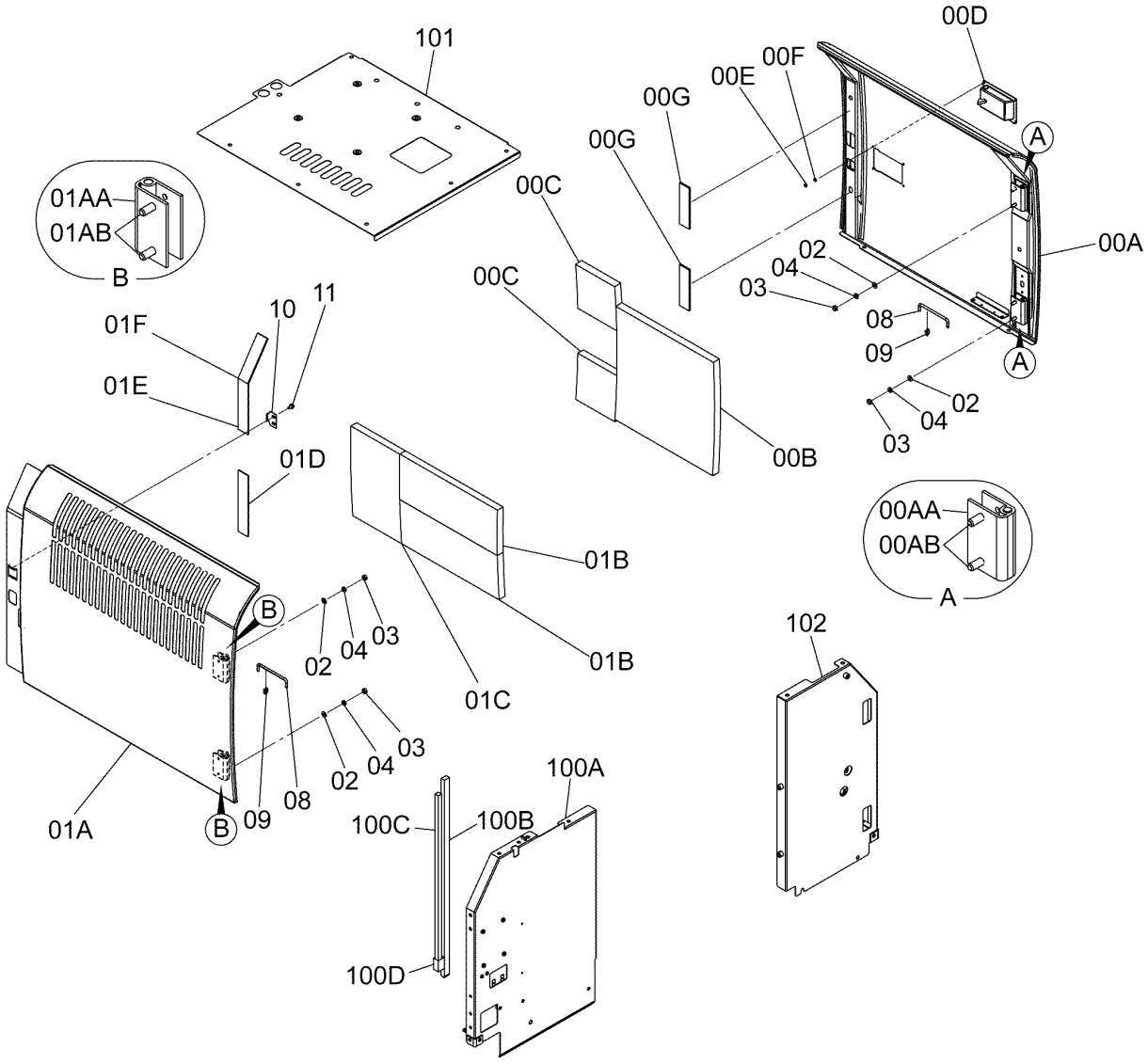

DC9275100B

COVER (7)
カバー (7)

Applicable Model (適用機種):LCN, LCN_EU, N, N_EU
Mark(記号): -
Serial No.(適用号機):<LCN><N>:200001-, <LCN><N>:600001-

ITEM 符号	PART NO. 部品番号	PART NAME	部 品 名	Q'TY 数量	S.C サービスコード	SERIAL NO. 適用号機	ICA 互換性	REPLACEABLE PART 代替部品 PART NO. 部品番号	REPLACEABLE PART 代替部品 Q'TY 数量
						601458-			
100A	6027047	* COVER	* カバー	1					
100B	4639287	* RUBBER	* ラバー	1					
100C	4696071	* RUBBER	* ラバー	1					
100D	4415014	* RUBBER	* ラバー	1					
101	7051390	COVER	カバー	1					
102	7049564	COVER	カバー	1					

COVER (7)(TROPICAL)
カバー (7)(トロピカル)

Applicable Model (適用機種):200, 210, H, K
Mark(記号): -
Serial No.(適用号機):<200><210><H><K>:200001-D07/12

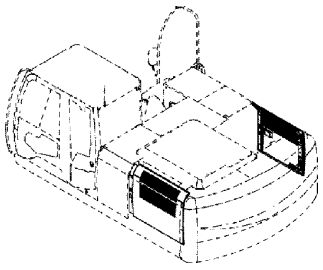

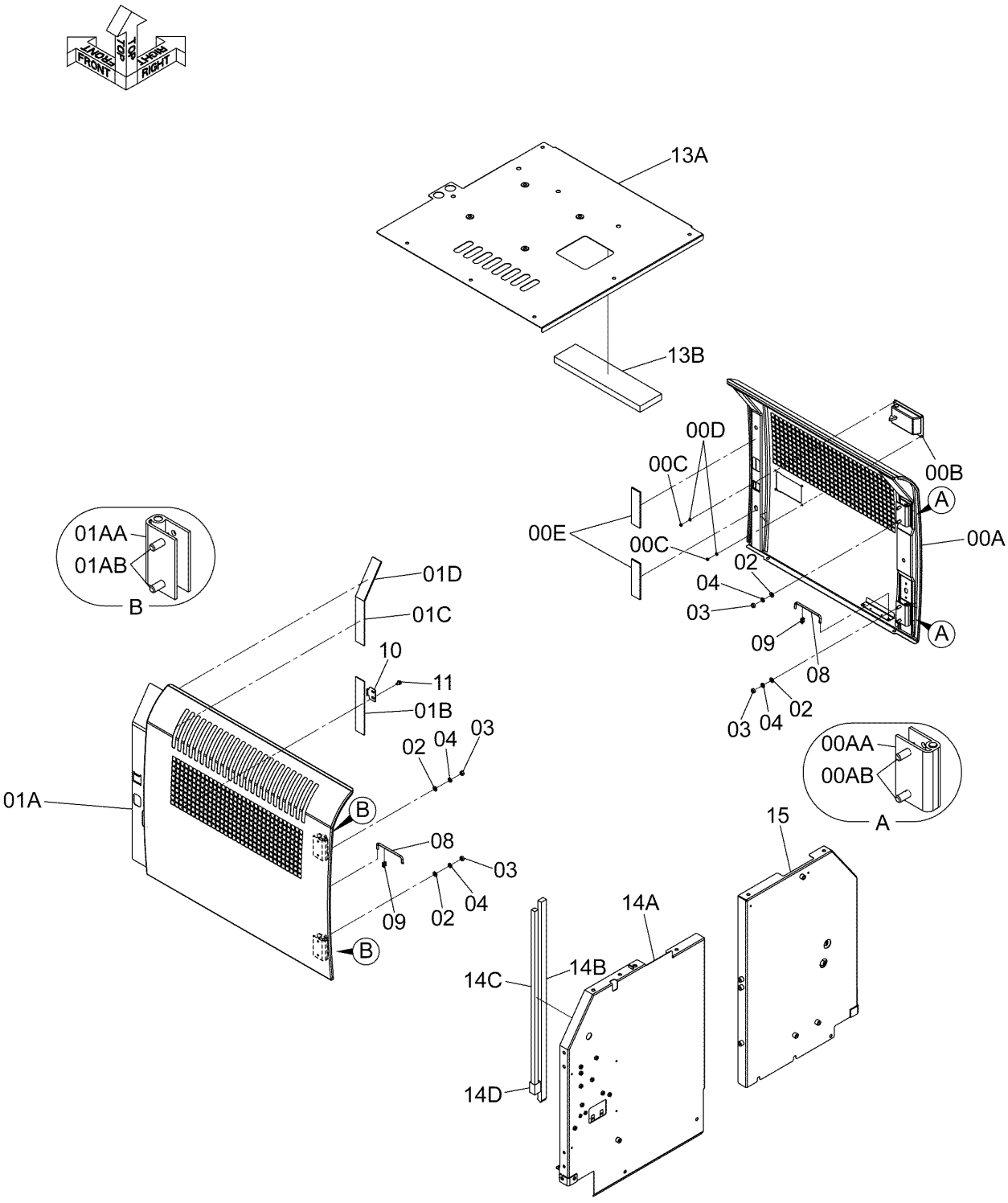

DC9269335B

COVER (7)(TROPICAL)
カバー (7)(トロピカル)

Applicable Model (適用機種):200, 210, H, K
Mark(記号): -
Serial No.(適用号機):<200><210><H><K>:200001-D07/12

ITEM 符号	PART NO. 部品番号	PART NAME	部 品 名	Q'TY 数量	S.C サービス コード	SERIAL NO. 適用号機	ICA 互換性	REPLACEABLE PART 代替部品 PART NO. 部品番号	REPLACEABLE PART 代替部品 Q'TY 数量
00	7051590	DOOR	ドア	1					
00A	6024845	* DOOR	* ドア	1					
00AA	3104320	** HINGE	** ヒンジ	2	W				
00AB	J921025	** BOLT	** ボルト	4	W				
00B	4652498	* LOCK;(L)	* ロック;(L)	1					
		<for details see "DOOR LOCK">							
		<詳細ﾊﾞﾄﾞｱﾛｯｸ"参照>							
00C	M500605	* NUT	* ナット	4					
00D	A590106	* WASHER;PLANE	* ワッシャ;プレーン	4					
00E	4654109	* RUBBER	* ラバー	2					
01	7051356	DOOR	ドア	1					
01A	6024951	* DOOR	* ドア	1					
01AA	3104320	** HINGE	** ヒンジ	2	W				
01AB	J921025	** BOLT	** ボルト	4	W				
01B	4716056	* RUBBER	* ラバー	1					
01C	4654108	* RUBBER	* ラバー	1					
01D	4654109	* RUBBER	* ラバー	1					
02	A590110	WASHER;PLANE	ワッシャ;プレーン	8					
03	J950010	NUT	ナット	8					
04	A590910	WASHER;SPRING	ワッシャ;スプリング	8					
08	4639112	STAY	ステー	2					
09	4647195	HOLDER	ホルダ	2					
10	4642167	STOPPER	ストッパ	1					
11	J260816	BOLT;SEMS	ボルト;セムス	2	D				
11A	J900816	* BOLT	* ボルト	1					
11B	A590108	* WASHER;PLANE	* ワッシャ;プレーン	1					
13	8098931	COVER	カバー	1					
13A	7048259	* COVER	* カバー	1					
13B	4652169	* RUBBER	* ラバー	1					
14	8101223	COVER	カバー	1		-D07/11			
14A	6023872	* COVER	* カバー	1		200,210,H,K: -203341	T	6026787 9769120 J900816 A590108	1 1 2 2
14A	6026787	* COVER	* カバー	1		200,210,H,K: 203342-D07/11			
14B	4639287	* RUBBER	* ラバー	1		-D07/11			
14	8116676	COVER	カバー	1		D07/12-			
14A	6027046	* COVER	* カバー	1		D07/12-			
14B	4639287	* RUBBER	* ラバー	1		D07/12-			
14C	4696071	* RUBBER	* ラバー	1		D07/12-			
14D	4415014	* RUBBER	* ラバー	1		D07/12-			
15	7048871	COVER	カバー	1		-D07/11			
15	6027049	COVER	カバー	1		D07/12-			

COVER (7)(TROPICAL)
カバー (7)(トロピカル)

Applicable Model (適用機種):200, 210, H, K
Mark(記号): -
Serial No.(適用号機):<200><210><H><K>:D08/01-

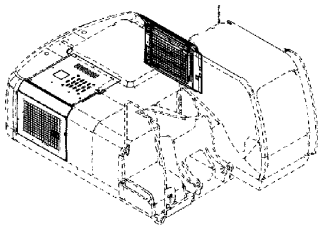

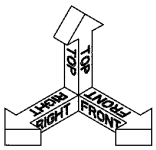

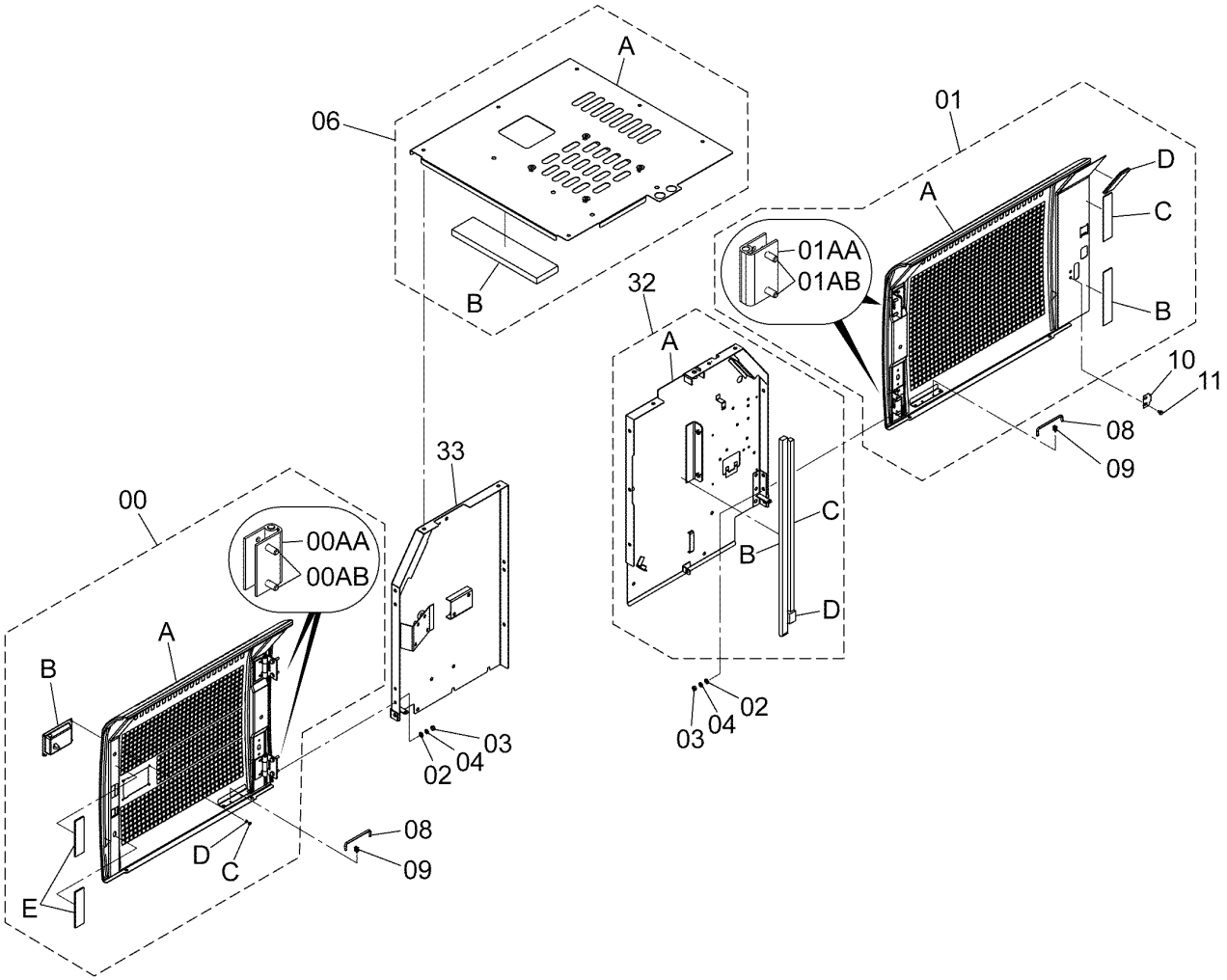

DC9293309A

COVER (7)(TROPICAL)
カバー (7)(トロピカル)

Applicable Model (適用機種):200, 210, H, K
Mark(記号): -
Serial No.(適用号機):<200><210><H><K>:D08/01-

ITEM 符号	PART NO. 部品番号	PART NAME	部 品 名	Q'TY 数量	S.C サービスコード	SERIAL NO. 適用号機	ICA 互換性	REPLACEABLE PART 代替部品 PART NO. 部品番号	REPLACEABLE PART 代替部品 Q'TY 数量
00	7055348	DOOR	ドア	1					
00A	6026582	* DOOR	* ドア	1					
00AA	3104320	** HINGE	** ヒンジ	2	W				
00AB	J921025	** BOLT	** ボルト	4	W				
00B	4652498	* LOCK;(L)	* ロック;(L)	1	W				
		<for details see "DOOR LOCK">							
		<詳細ﾊﾞﾄﾞｱﾛｯｸ"参照>							
00C	M500605	* NUT	* ナット	4					
00D	A590106	* WASHER;PLANE	* ワッシャ;プレーン	4					
00E	4654109	* RUBBER	* ラバー	2					
01	7055347	DOOR	ドア	1					
01A	6026461	* DOOR	* ドア	1					
01AA	3104320	** HINGE	** ヒンジ	2	W				
01AB	J921025	** BOLT	** ボルト	4	W				
01B	4654107	* RUBBER	* ラバー	1		-D11/02	I	4654108	1
01B	4654108	* RUBBER	* ラバー	1		D11/03-			
01C	4654108	* RUBBER	* ラバー	1		-D11/02	I	4716056	1
01C	4716056	* RUBBER	* ラバー	1		D11/03-			
01D	4654109	* RUBBER	* ラバー	1					
02	A590110	WASHER;PLANE	ワッシャ;プレーン	8					
03	J950010	NUT	ナット	8					
04	A590910	WASHER;SPRING	ワッシャ;スプリング	8					
06	8115473	COVER	カバー	1					
06A	7055778	* COVER	* カバー	1					
06B	4652169	* RUBBER	* ラバー	1					
08	4639112	STAY	ステー	2					
09	4647195	HOLDER	ホルダ	2					
10	4642167	STOPPER	ストッパ	1					
11	J260816	BOLT;SEMS	ボルト;セムス	2	D				
11A	J900816	* BOLT	* ボルト	1					
11B	A590108	* WASHER;PLANE	* ワッシャ;プレーン	1					
32	8116676	COVER	カバー	1					
32A	6027046	* COVER	* カバー	1					
32B	4639287	* RUBBER	* ラバー	1					
32C	4696071	* RUBBER	* ラバー	1					
32D	4415014	* RUBBER	* ラバー	1					
33	6027049	COVER	カバー	1					

COVER (7)(LOUVER DOOR TYPE A)
カバー (7)(ルーバードアタイプA)

Applicable Model (適用機種):210
Mark(記号): -
Serial No.(適用号機):<210>:207116-

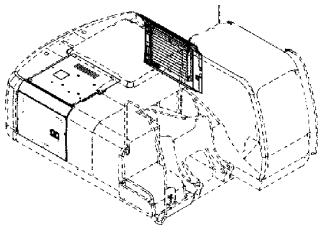

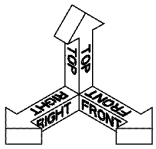

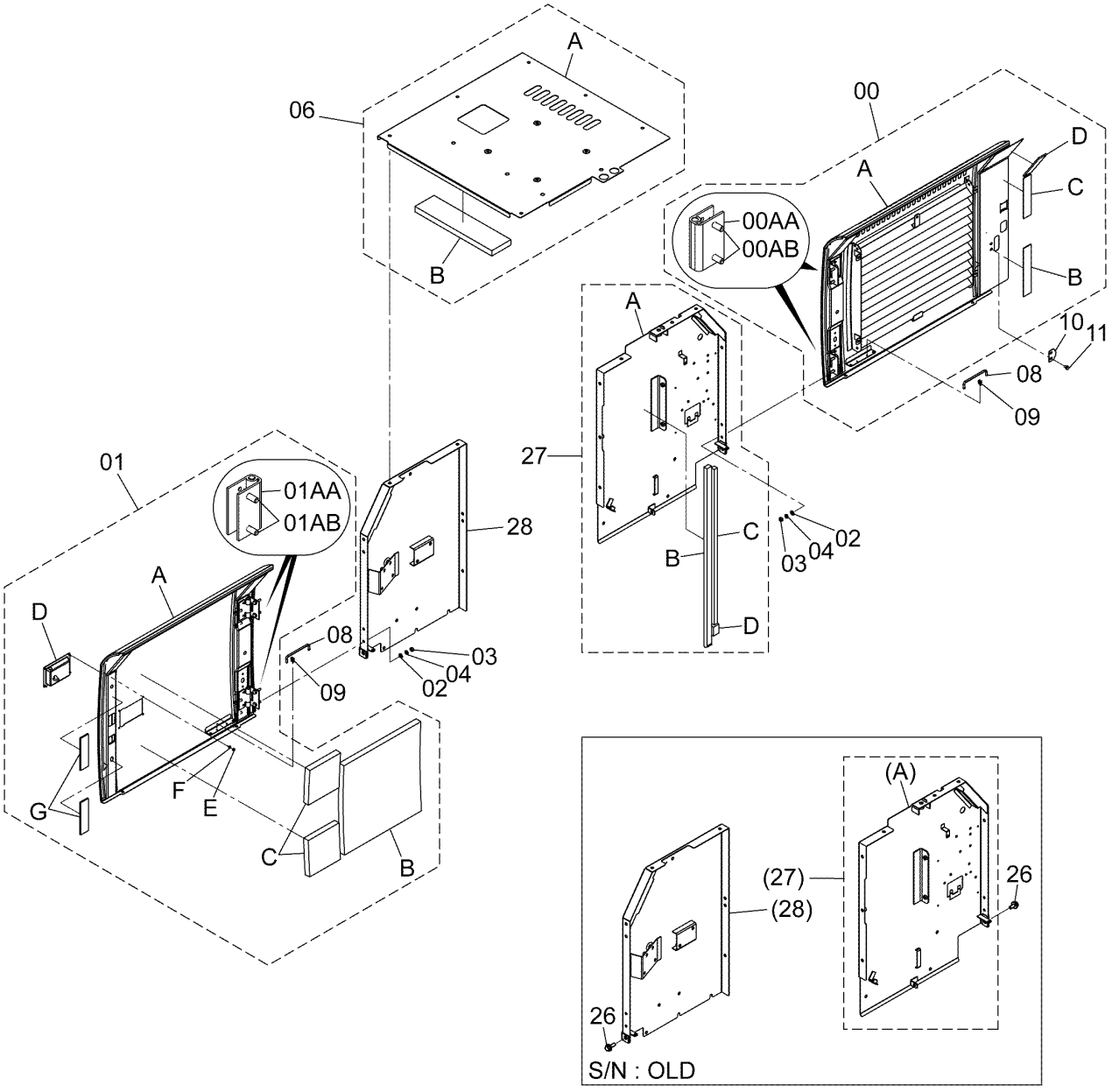

DC9294024B

COVER (7)(LOUVER DOOR TYPE A)
カバー (7)(ルーバードアタイプA)

Applicable Model (適用機種):210
Mark(記号): -
Serial No.(適用号機):<210>:207116-

ITEM 符号	PART NO. 部品番号	PART NAME	部 品 名	Q'TY 数量	S.C サービスコード	SERIAL NO. 適用号機	ICA 互換性	REPLACEABLE PART 代替部品 PART NO. 部品番号	Q'TY 数量
00	7055984	DOOR	ドア	1					
00A	5012201	* DOOR	* ドア	1					
00AA	3104320	** HINGE	** ヒンジ	2	W				
00AB	J921025	** BOLT	** ボルト	4	W				
00B	4654107	* RUBBER	* ラバー	1		-D11/02	I	4654108	1
00B	4654108	* RUBBER	* ラバー	1		D11/03-			
00C	4654108	* RUBBER	* ラバー	1		-D11/02	I	4716056	1
00C	4716056	* RUBBER	* ラバー	1		D11/03-			
00D	4654109	* RUBBER	* ラバー	1					
01	7049098	DOOR	ドア	1					
01A	6023829	* DOOR	* ドア	1					
01AA	3104320	** HINGE	** ヒンジ	2	W				
01AB	J921025	** BOLT	** ボルト	4	W				
01B	4626149	* RUBBER	* ラバー	1					
01C	4652168	* RUBBER	* ラバー	2					
01D	4652498	* LOCK;(L) <for details see "DOOR LOCK"> <詳細ﾊﾞﾄﾞｱﾛｯｸ"参照>	* ロック;(L)	1	W				
01E	M500605	* NUT	* ナット	4					
01F	A590106	* WASHER;PLANE	* ワッシャ;プレーン	4					
01G	4654109	* RUBBER	* ラバー	2					
02	A590110	WASHER;PLANE	ワッシャ;プレーン	8					
03	J950010	NUT	ナット	8					
04	A590910	WASHER;SPRING	ワッシャ;スプリング	8					
06	8098931	COVER	カバー	1					
06A	7048259	* COVER	* カバー	1					
06B	4652169	* RUBBER	* ラバー	1					
08	4639112	STAY	ステー	2					
09	4647195	HOLDER	ホルダ	2					
10	4642167	STOPPER	ストッパ	1					
11	J260816	BOLT;SEMS	ボルト;セムス	2	D				
11A	J900816	* BOLT	* ボルト	1					
11B	A590108	* WASHER;PLANE	* ワッシャ;プレーン	1					
26	J271235	BOLT;SEMS	ボルト;セムス	2	D	-D08/03			
26A	J901235	* BOLT	* ボルト	1					
26B	J222012	* WASHER	* ワッシャ	1					
27	8116676	COVER	カバー	1					
27A	6027046	* COVER	* カバー	1					
27B	4639287	* RUBBER	* ラバー	1					
27C	4696071	* RUBBER	* ラバー	1					
27D	4415014	* RUBBER	* ラバー	1					
28	6027049	COVER	カバー	1					

COVER (7)(LOUVER DOOR TYPE B)
カバー (7)(ルーバードアタイプB)

Applicable Model (適用機種):200, 210, H, K
Mark(記号): -
Serial No.(適用号機):<200><210><H><K>:206724-

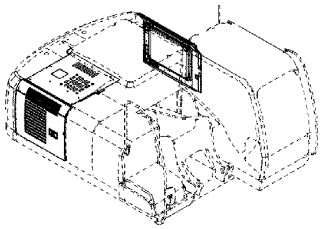

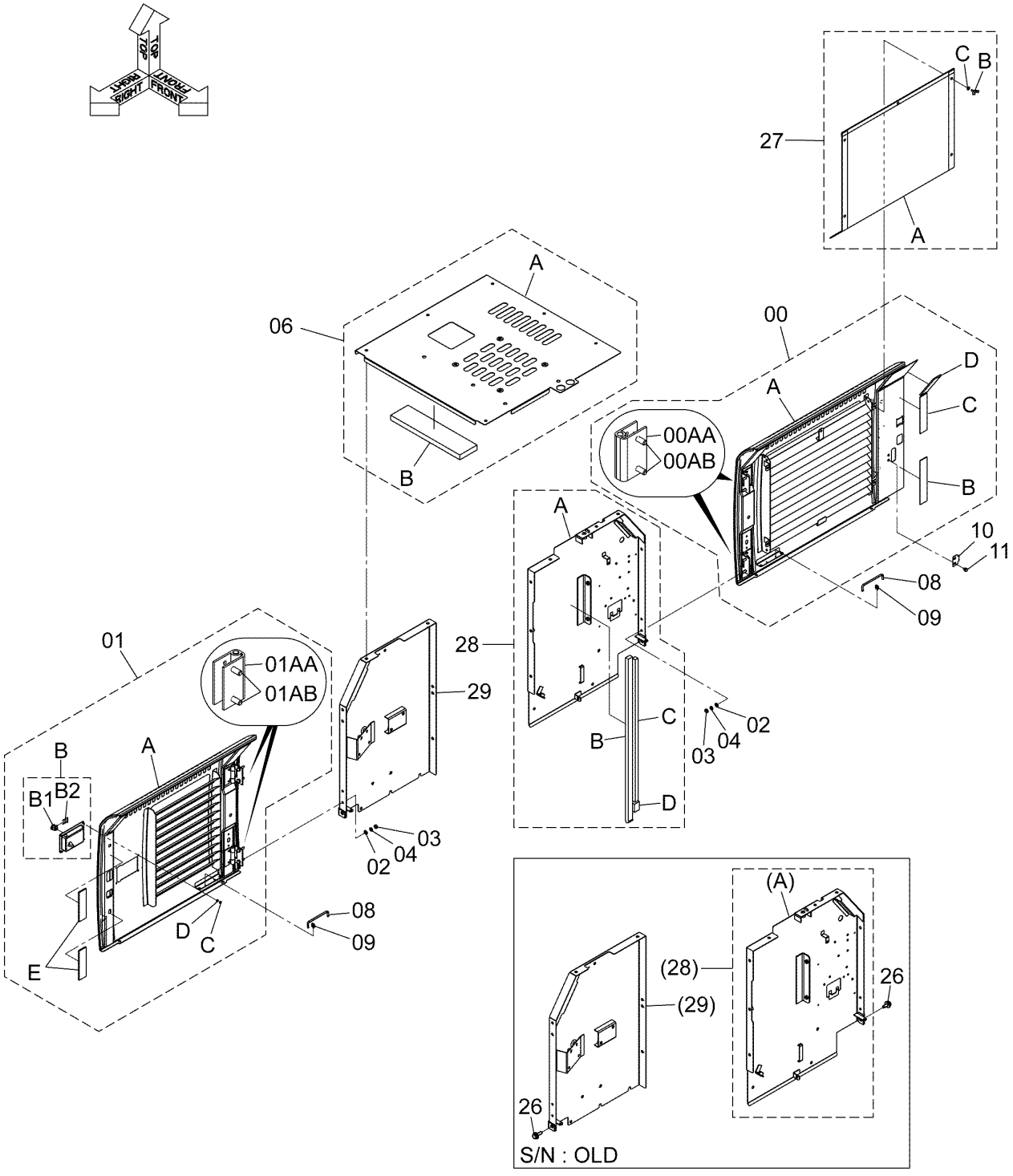

DC9297410C

COVER (7)(LOUVER DOOR TYPE B)
カバー (7)(ルーバードアタイプB)

Applicable Model (適用機種):200, 210, H, K
Mark(記号): -
Serial No.(適用号機):<200><210><H><K>:206724-

ITEM 符号	PART NO. 部品番号	PART NAME	部 品 名	Q'TY 数量	S.C サービス コード	SERIAL NO. 適用号機	ICA 互換性	REPLACEABLE PART 代替部品 PART NO. 部品番号	REPLACEABLE PART 代替部品 Q'TY 数量
00	7055984	DOOR	ドア	1					
00A	5012201	* DOOR	* ドア	1					
00AA	3104320	** HINGE	** ヒンジ	2	W				
00AB	J921025	** BOLT	** ボルト	4	W				
00B	4654107	* RUBBER	* ラバー	1		-D11/02	I	4654108	1
00B	4654108	* RUBBER	* ラバー	1		D11/03-			
00C	4654108	* RUBBER	* ラバー	1		-D11/02	I	4716056	1
00C	4716056	* RUBBER	* ラバー	1		D11/03-			
00D	4654109	* RUBBER	* ラバー	1					
01	7055997	DOOR	ドア	1					
01A	5012100	* DOOR	* ドア	1					
01AA	3104320	** HINGE	** ヒンジ	2	W				
01AB	J921025	** BOLT	** ボルト	4	W				
01B	4652498	* LOCK;(L)	* ロック;(L)	1	W				
		<for details see "DOOR LOCK">							
		<詳細ﾊﾞﾄﾞｱﾛｯｸ"参照>							
01B01	4409396	** CYL.;LOCK	** シリンダ;ロック	1					
01B02	4461342	** CLIP	** クリップ	1					
01C	M500605	* NUT	* ナット	4					
01D	A590106	* WASHER;PLANE	* ワッシャ;プレーン	4					
01E	4654109	* RUBBER	* ラバー	2					
02	A590110	WASHER;PLANE	ワッシャ;プレーン	8					
03	J950010	NUT	ナット	8					
04	A590910	WASHER;SPRING	ワッシャ;スプリング	8					
06	8115473	COVER	カバー	1					
06A	7055778	* COVER	* カバー	1					
06B	4652169	* RUBBER	* ラバー	1					
08	4639112	STAY	ステー	2					
09	4647195	HOLDER	ホルダ	2					
10	4642167	STOPPER	ストッパ	1					
11	J260816	BOLT;SEMS	ボルト;セムス	2	D				
11A	J900816	* BOLT	* ボルト	1					
11B	A590108	* WASHER;PLANE	* ワッシャ;プレーン	1					
26	J271235	BOLT;SEMS	ボルト;セムス	2	D	-D08/03			
26A	J901235	* BOLT	* ボルト	1					
26B	J222012	* WASHER	* ワッシャ	1					
27	+++++++	200 NET	200 ネット	1	D				
27A	8116995	* NET	* ネット	1					
27B	M360816	* BOLT;WING	* ボルト;ウィング	5					
27C	A590108	* WASHER;PLANE	* ワッシャ;プレーン	5					
28	8116676	COVER	カバー	1					
28A	6027046	* COVER	* カバー	1					
28B	4639287	* RUBBER	* ラバー	1					
28C	4696071	* RUBBER	* ラバー	1					
28D	4415014	* RUBBER	* ラバー	1					

COVER (7)(LOUVER DOOR TYPE B)
カバー (7)(ルーバードアタイプB)

Applicable Model (適用機種):200, 210, H, K
Mark(記号): -
Serial No.(適用号機):<200><210><H><K>:206724-

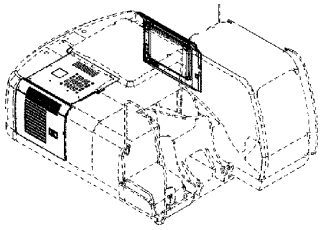

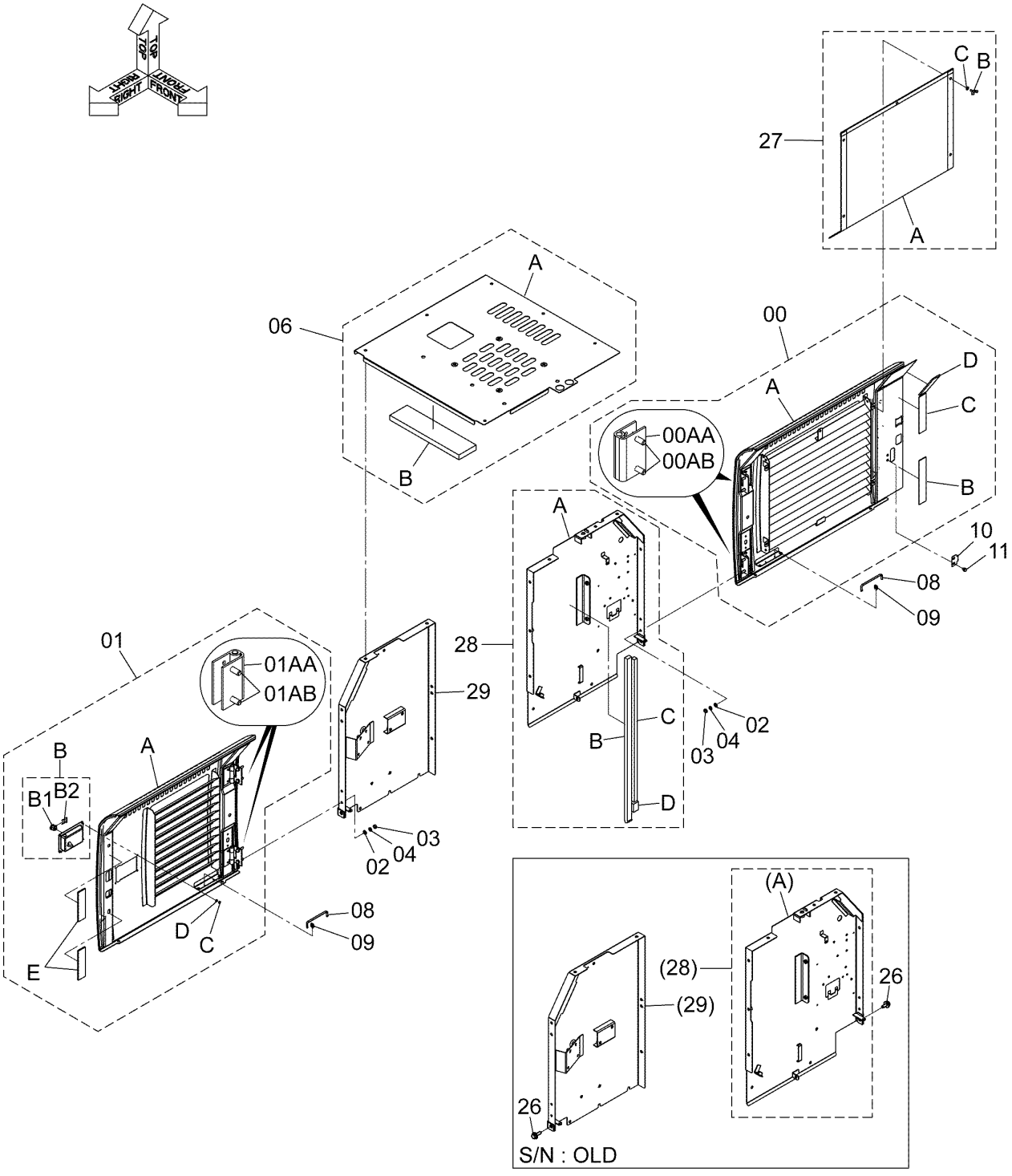

DC9297410C

COVER (7)(LOUVER DOOR TYPE B)
カバー (7)(ルーバードアタイプB)

Applicable Model (適用機種):200, 210, H, K
Mark(記号): -
Serial No.(適用号機):<200><210><H><K>:206724-

ITEM 符号	PART NO. 部品番号	PART NAME	部 品 名	Q'TY 数量	S.C サービスコード	SERIAL NO. 適用号機	ICA 互換性	REPLACEABLE PART 代替部品 PART NO. 部品番号	REPLACEABLE PART 代替部品 Q'TY 数量
29	6027049	COVER	カバー	1					

COVER (7)(LOUVER DOOR)
カバー (7)(ルーバードア)

Applicable Model (適用機種):LCN, LCN_EU, N, N_EU
Mark(記号): -
Serial No.(適用号機):<LCN><N>:200001-, <LCN_EU><N_EU>:600001-

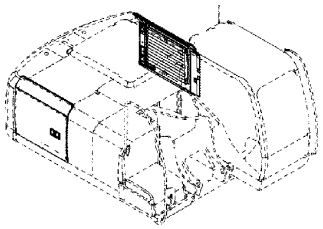

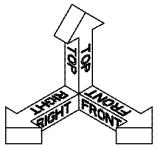

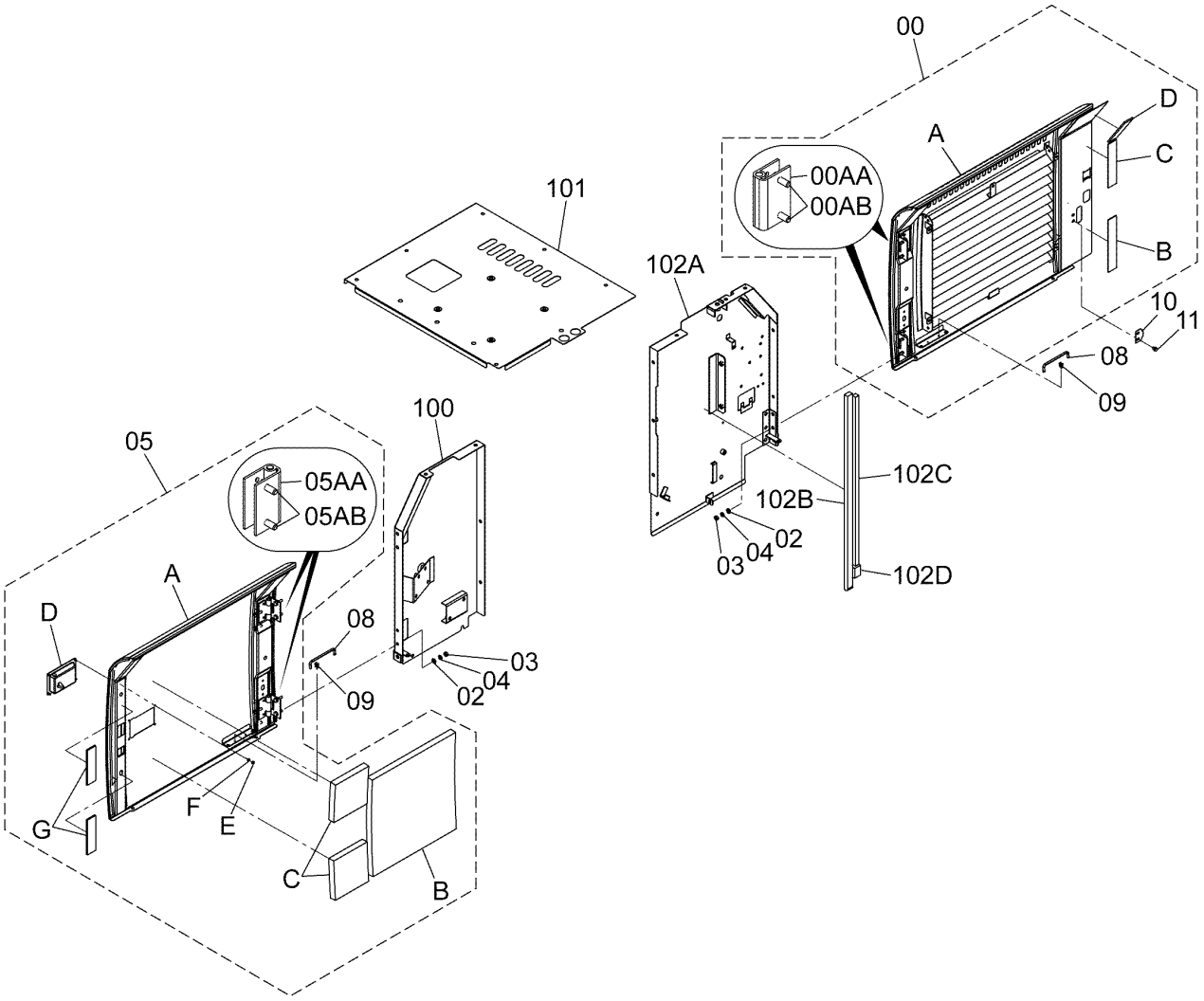

DC9297411A

COVER (7)(LOUVER DOOR)
カバー (7)(ルーバードア)

Applicable Model (適用機種):LCN, LCN_EU, N, N_EU
Mark(記号): -
Serial No.(適用号機):<LCN><N>:200001-, <LCN_EU><N_EU>:600001-

ITEM 符号	PART NO. 部品番号	PART NAME	部 品 名	Q'TY 数量	S.C サービスコード	SERIAL NO. 適用号機	ICA 互換性	REPLACEABLE PART 代替部品 PART NO. 部品番号	REPLACEABLE PART 代替部品 Q'TY 数量
00	7055984	DOOR	ドア	1					
00A	5012201	* DOOR	* ドア	1					
00AA	3104320	** HINGE	** ヒンジ	2	W				
00AB	J921025	** BOLT	** ボルト	4	W				
00B	4654107	* RUBBER	* ラバー	1		-D11/02	I	4654108	1
00B	4654108	* RUBBER	* ラバー	1		D11/03-			
00C	4654108	* RUBBER	* ラバー	1		-D11/02	I	4716056	1
00C	4716056	* RUBBER	* ラバー	1		D11/03-			
00D	4654109	* RUBBER	* ラバー	1					
02	A590110	WASHER;PLANE	ワッシャ;プレーン	8					
03	J950010	NUT	ナット	8					
04	A590910	WASHER;SPRING	ワッシャ;スプリング	8					
05	7049098	DOOR	ドア	1					
05A	6023829	* DOOR	* ドア	1					
05AA	3104320	** HINGE	** ヒンジ	2	W				
05AB	J921025	** BOLT	** ボルト	4	W				
05B	4626149	* RUBBER	* ラバー	1					
05C	4652168	* RUBBER	* ラバー	2					
05D	4652498	* LOCK;(L)	* ロック;(L)	1	W				
		<for details see "DOOR LOCK">							
		<詳細ﾊﾞﾄﾞｱﾛｯｸ"参照>							
05E	M500605	* NUT	* ナット	4					
05F	A590106	* WASHER;PLANE	* ワッシャ;プレーン	4					
05G	4654109	* RUBBER	* ラバー	2					
08	4639112	STAY	ステー	2					
09	4647195	HOLDER	ホルダ	2					
10	4642167	STOPPER	ストッパ	1					
11	J260816	BOLT;SEMS	ボルト;セムス	2	D				
11A	J900816	* BOLT	* ボルト	1					
11B	A590108	* WASHER;PLANE	* ワッシャ;プレーン	1					
100	7049564	COVER	カバー	1					
101	7051390	COVER	カバー	1					
102	8103084	COVER	カバー	1		LCN,N:-211463 LCN_EU,N_EU: -601457			
102A	6024235	* COVER	* カバー	1		LCN,N:-211463 LCN_EUN_EU: -600777	T	6026789 9769120 J900816 A590816	1 1 1 2
102A	6026789	* COVER	* カバー	1		LCN,N:-211463 LCN_EU,N_EU: 600778-601457			
102B	4639287	* RUBBER	* ラバー	1		LCN,N:-211463 LCN_EU,N_EU: -601457			

COVER (7)(LOUVER DOOR)
カバー (7)(ルーバードア)

Applicable Model (適用機種):LCN, LCN_EU, N, N_EU
Mark(記号): -
Serial No.(適用号機):<LCN><N>:200001-, <LCN_EU><N_EU>:600001-

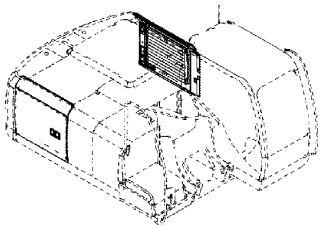

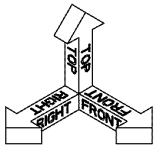

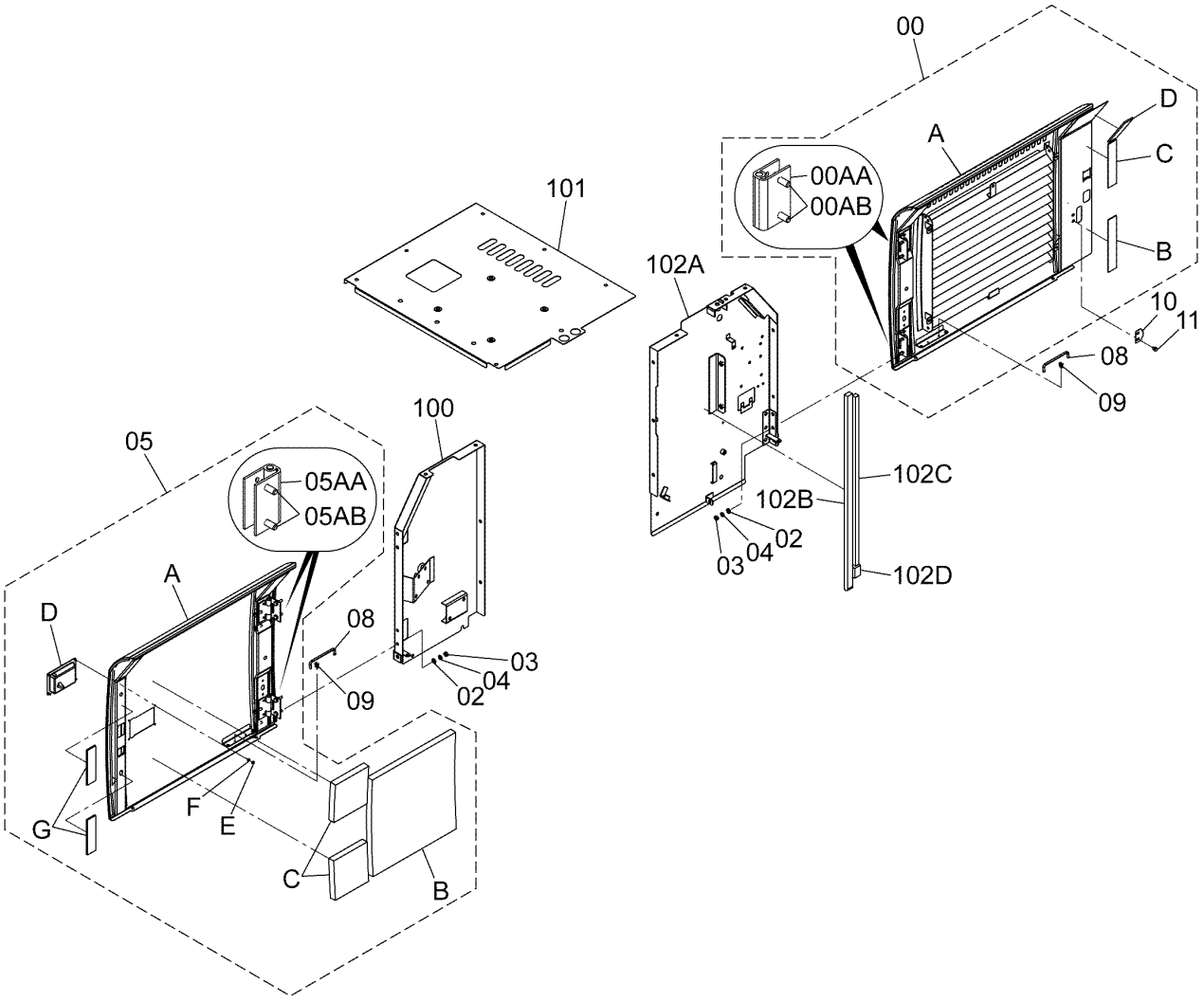

DC9297411A

COVER (7)(LOUVER DOOR)
カバー (7)(ルーバードア)

Applicable Model (適用機種):LCN, LCN_EU, N, N_EU
Mark(記号): -
Serial No.(適用号機):<LCN><N>:200001-, <LCN_EU><N_EU>:600001-

ITEM 符号	PART NO. 部品番号	PART NAME	部 品 名	Q'TY 数量	S.C サービスコード	SERIAL NO. 適用号機	ICA 互換性	REPLACEABLE PART 代替部品 PART NO. 部品番号	REPLACEABLE PART 代替部品 Q'TY 数量
102	8116677	COVER	カバー	1		LCN,N:211464- LCN_EU,N_EU: 601458-			
102A	6027047	* COVER	* カバー	1		LCN,N:211464- LCN_EU,N_EU: 601458-			
102B	4639287	* RUBBER	* ラバー	1		LCN,N:211464- LCN_EU,N_EU: 601458-			
102C	4696071	* RUBBER	* ラバー	1					
102D	4415014	* RUBBER	* ラバー	1					

ANTI SLIP COVER (1)
ノンスリップカバー (1)

Applicable Model (適用機種): -
Mark(記号): -
Serial No.(適用号機):<200><210><H><K><LCN><N>:200001-,
<210_EU><LCN_EU><N_EU>:600001-

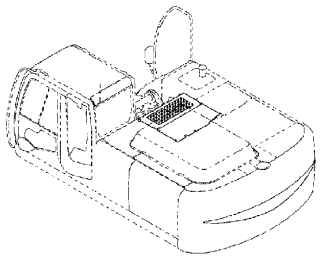

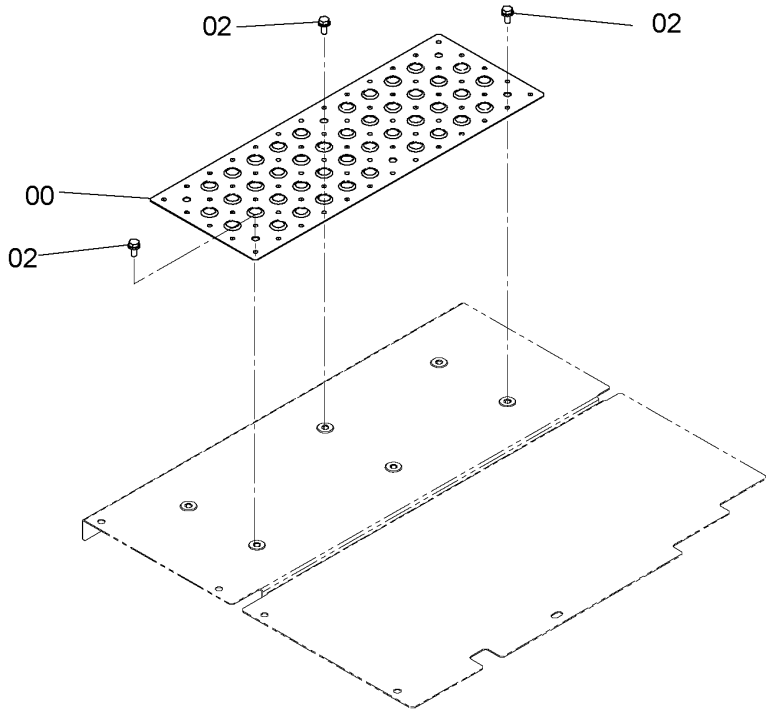

9235505A

ITEM 符号	PART NO. 部品番号	PART NAME	部 品 名	Q'TY 数量	S.C サービス コード	SERIAL NO. 適用号機	ICA 互換性	REPLACEABLE PART 代替部品 PART NO. 部品番号	REPLACEABLE PART 代替部品 Q'TY 数量
00	3091338	COVER	カバー	1					
02	J271030	BOLT;SEMS	ボルト;セムス	6	D				
02A	J901030	* BOLT	* ボルト	1					
02B	J222010	* WASHER	* ワッシャ	1					

ANTI SLIP COVER (2)
ノンスリップカバー (2)

Applicable Model (適用機種): -
Mark(記号): -
Serial No.(適用号機):<200><210><H><K><LCN><N>:200001-,
<210_EU><LCN_EU><N_EU>:600001-

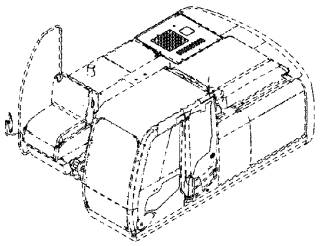

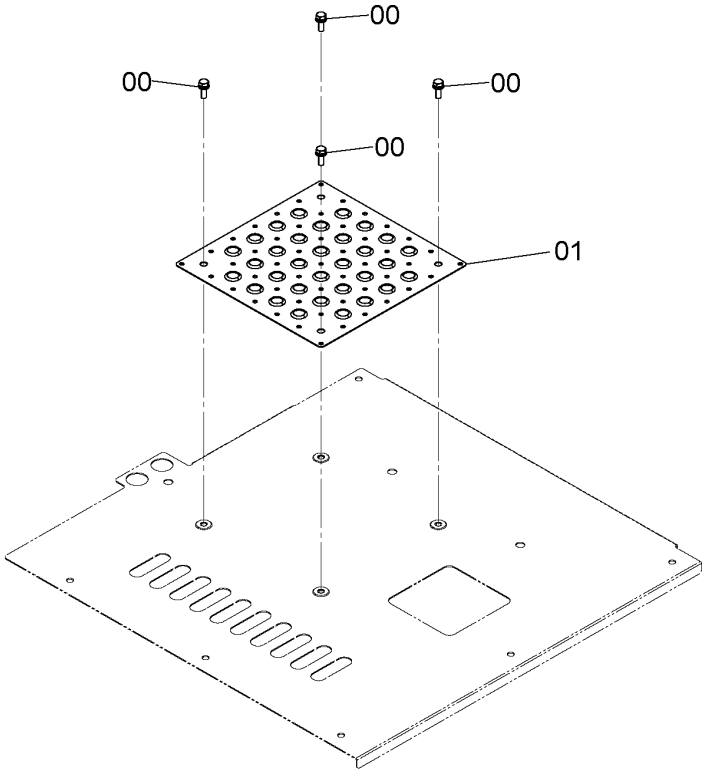

9196157

ITEM 符号	PART NO. 部品番号	PART NAME	部 品 名	Q'TY 数量	S.C サービス コード	SERIAL NO. 適用号機	ICA 互換性	REPLACEABLE PART 代替部品 PART NO. 部品番号	REPLACEABLE PART 代替部品 Q'TY 数量
00	J271030	BOLT;SEMS	ボルト;セムス	4	D				
00A	J901030	* BOLT	* ボルト	1					
00B	J222010	* WASHER	* ワッシャ	1					
01	3091337	COVER	カバー	1					

ENGINE COVER
エンジンカバー

Applicable Model (適用機種): -
Mark(記号): -
Serial No.(適用号機):<200><210><H><K><LCN><N>:200001-,
<210_EU><LCN_EU><N_EU>:600001-

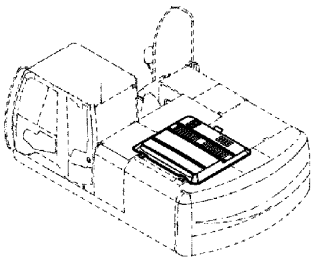

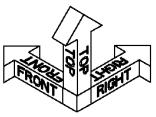

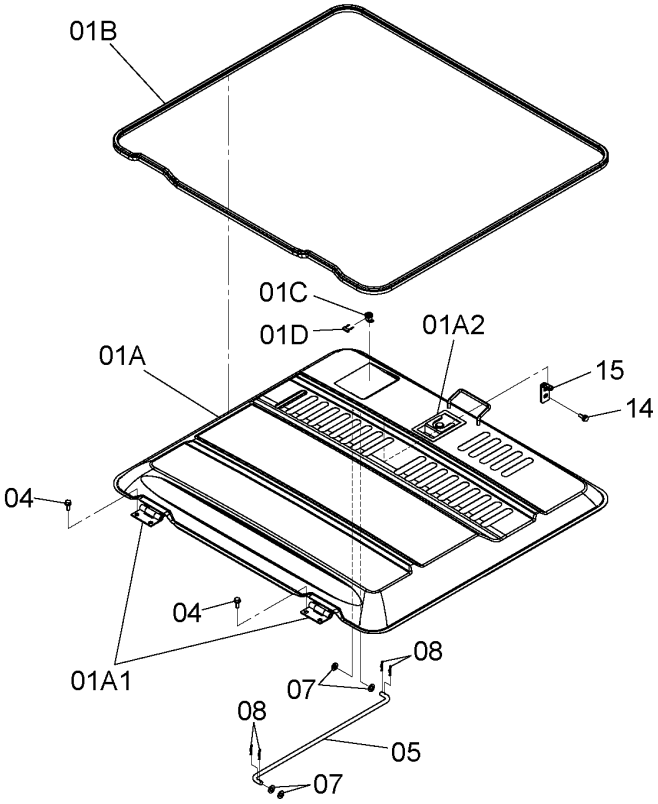

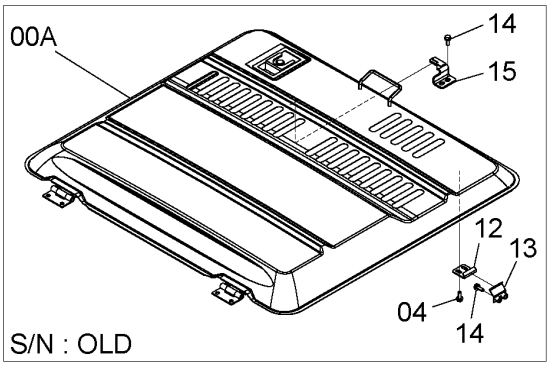

DC9243069D

ENGINE COVER
エンジンカバー

Applicable Model (適用機種): -
Mark(記号): -
Serial No.(適用号機):<200><210><H><K><LCN><N>:200001-, <210_EU><LCN_EU><N_EU>:600001-

ITEM 符号	PART NO. 部品番号	PART NAME	部 品 名	Q'TY 数量	S.C サービス コード	SERIAL NO. 適用号機	ICA 互換性	REPLACEABLE PART 代替部品 PART NO. 部品番号	REPLACEABLE PART 代替部品 Q'TY 数量
01	6023394	COVER;ENGINE	カバー;エンジン	1		200,210,H,K: -203505 210_EU: -600787	T	6026093 9768702 7053760	1 1 1
01A	6023393	* COVER;ENGINE	* カバー;エンジン	1		200,210,H,K: -203505 210_EU: -600787			
01A1	3080209	** HINGE	** ヒンジ	2	W	200,210,H,K: -203505 210_EU: -600787			
01A2	4409395	** LOCK <for details see "DOOR LOCK(2)"> <詳細は "ドアロック(2)" 参照>	** ロック	1	W	200,210,H,K: -203505 210_EU: -600787			
01B	4631421	* TRIM;SEAL	* トリム;シール	1		200,210,H,K: -203505 210_EU: -600787			
01C	4409396	* CYL.;LOCK <for details see "DOOR LOCK(2)"> <詳細は "ドアロック(2)" 参照>	* シリンダ;ロック	1		200,210,H,K: -203505 210_EU: -600787			
01D	4461342	* CLIP	* クリップ	1		200,210,H,K: -203505 210_EU: -600787			
01	6026093	COVER;ENGINE	カバー;エンジン	1		200,210,H,K: 203506- 210_EU: 600788-			
01A	6026092	* COVER;ENGINE	* カバー;エンジン	1		200,210,H,K: 203506- 210_EU: 600788-			
01A1	3080209	** HINGE	** ヒンジ	2	W	200,210,H,K: 203506- 210_EU: 600788-			
01A2	4409395	** LOCK <for details see "DOOR LOCK(2)"> <詳細は "ドアロック(2)" 参照>	** ロック	1	W	200,210,H,K: 203506- 210_EU: 600788-			
01B	4631421	* TRIM;SEAL	* トリム;シール	1		200,210,H,K:			

ENGINE COVER
エンジンカバー

Applicable Model (適用機種): -
Mark(記号): -
Serial No.(適用号機):<200><210><H><K><LCN><N>:200001-,
<210_EU><LCN_EU><N_EU>:600001-

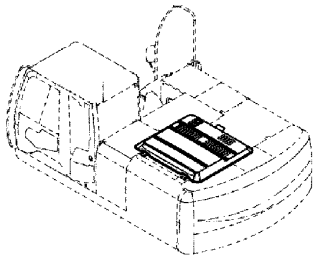

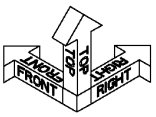

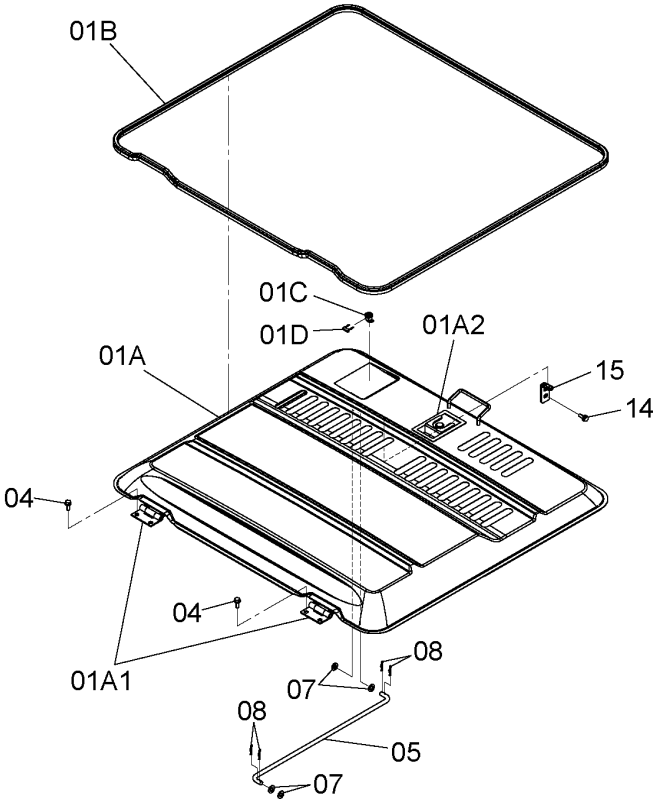

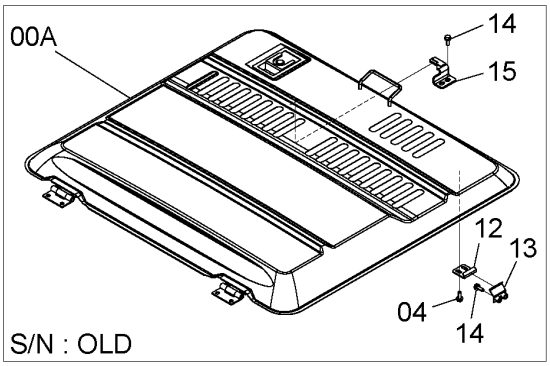

DC9243069D

ENGINE COVER
エンジンカバー

Applicable Model (適用機種): -
Mark(記号): -
Serial No.(適用号機):<200><210><H><K><LCN><N>:200001-, <210_EU><LCN_EU><N_EU>:600001-

ITEM 符号	PART NO. 部品番号	PART NAME	部 品 名	Q'TY 数量	S.C サービスコード	SERIAL NO. 適用号機	ICA 互換性	REPLACEABLE PART 代替部品 PART NO. 部品番号	REPLACEABLE PART 代替部品 Q'TY 数量
						203506- 210_EU: 600788-			
01C	4409396	* CYL.;LOCK <for details see "DOOR LOCK(2)">	* シリンダ;ロック <詳細は "ドアロック(2)" 参照>	1		200,210,H,K: 203506- 210_EU: 600788-			
01D	4461342	* CLIP	* クリップ	1		200,210,H,K: 203506- 210_EU: 600788-			
04	J271030	BOLT;SEMS	ボルト;セムス	4	D				
04A	J901030	* BOLT	* ボルト	1					
04B	J222010	* WASHER	* ワッシャ	1					
05	4641178	STAY	ステー	1					
07	A590114	WASHER;PLANE	ワッシャ;プレーン	4					
08	4022700	PIN;LOCK	ピン;ロック	4					
12	4651520	STOPPER	ストッパ	1		200,210,H,K: -203505 210_EU: -600787			
13	9765502	STOPPER	ストッパ	1		200,210,H,K: -203505 210_EU: -600787			
14	J271030	BOLT;SEMS	ボルト;セムス	6	D	200,210,H,K: -203505 210_EU: -600787			
14A	J901030	* BOLT	* ボルト	1					
14B	J222010	* WASHER	* ワッシャ	1					
14	J281030	BOLT;SEMS	ボルト;セムス	2	D	200,210,H,K: 203506- 210_EU: 600788-			
14A	J901030	* BOLT	* ボルト	1					
14B	4486055	* WASHER	* ワッシャ	1					
15	9765603	STOPPER	ストッパ	1		200,210,H,K: -203505 210_EU: -600787			
15	9768702	STOPPER	ストッパ	1		200,210,H,K: 203506- 210_EU: 600788-			

DOOR LOCK (2)
ドアロック (2)

Applicable Model (適用機種): -
Mark(記号): -
Serial No.(適用号機):<200><210><H><K><LCN><N>:200001-, <210_EU><LCN_EU><N_EU>:600001-

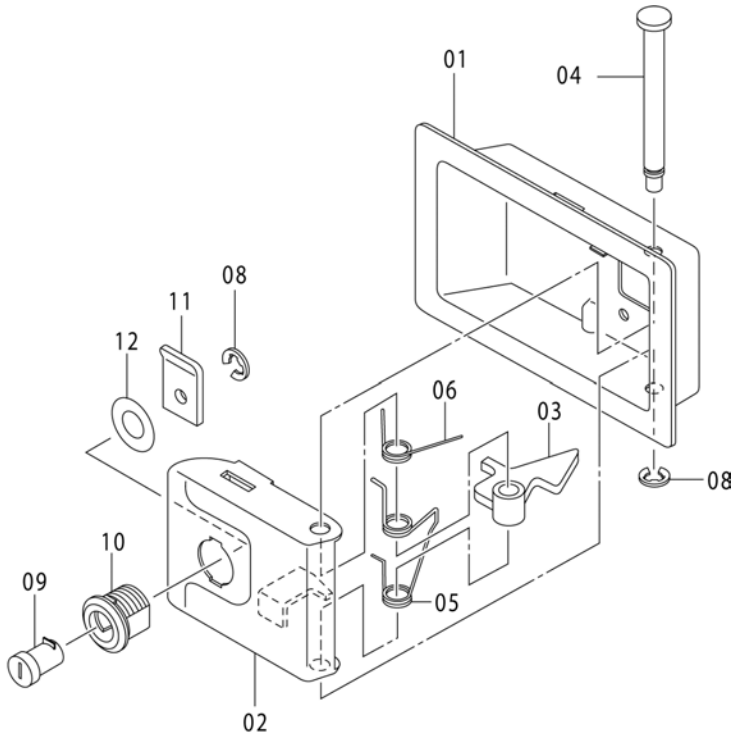

4409395

ITEM 符号	PART NO. 部品番号	PART NAME	部 品 名	Q'TY 数量	S.C サービスコード	SERIAL NO. 適用号機	ICA 互換性	REPLACEABLE PART 代替部品 PART NO. 部品番号	REPLACEABLE PART 代替部品 Q'TY 数量
01-06	4409395	LOCK	ロック	1	W				
01	4461343	* COVER	* カバー	1					
02	4461344	* LATCH	* ラッチ	1					
03	4461345	* LEVER	* レバー	1					
04	4461346	* SHAFT	* シャフト	1					
05	4461347	* SPRING	* スプリング	1					
06	4461348	* SPRING	* スプリング	1					
08-12	4409396	CYL.;LOCK	シリンダ;ロック	1					
08	4461337	* RING	* リング	2					
09	4461338	* KEY	* キー	1					
10	4461339	* CASE	* ケース	1					
11	4461340	* PLATE	* プレート	1					
12	4461341	* WASHER	* ワッシャ	2					

UNDER COVER
アンダーカバー

Applicable Model (適用機種):200, 210
Mark(記号): -
Serial No.(適用号機):<200><210>:200001-

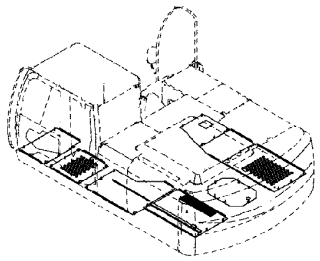

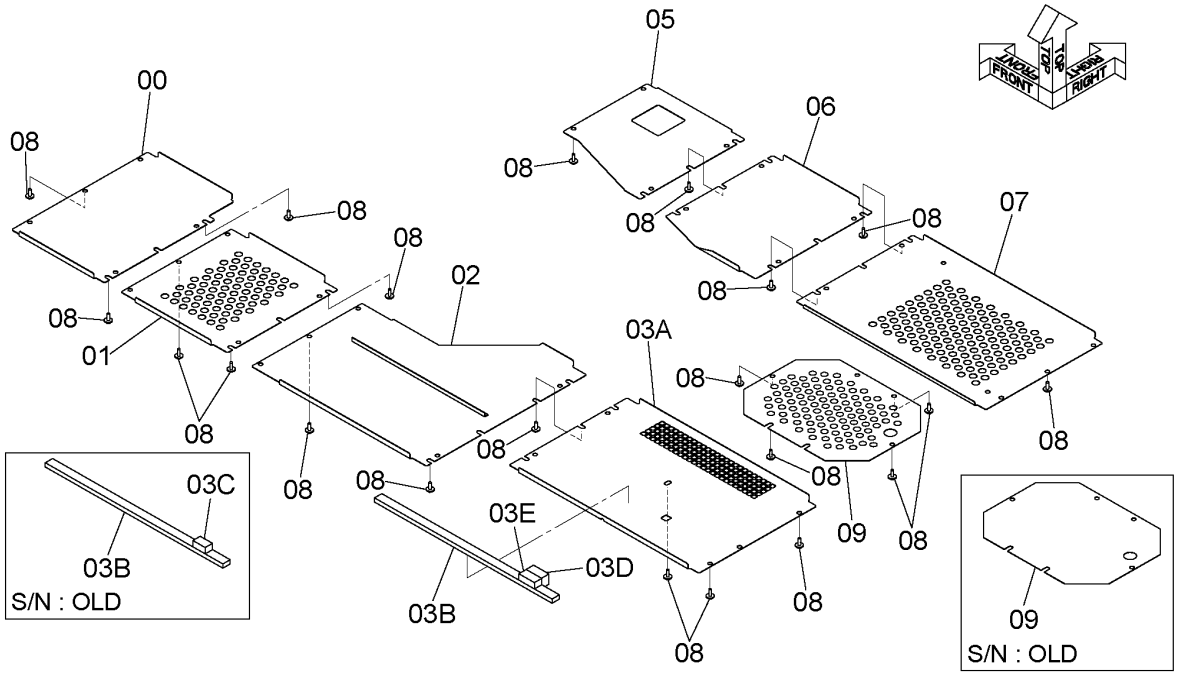

DC9247781B

ITEM 符号	PART NO. 部品番号	PART NAME	部 品 名	Q'TY 数量	S.C サービス コード	SERIAL NO. 適用号機	ICA 互換性	REPLACEABLE PART 代替部品 PART NO. 部品番号	REPLACEABLE PART 代替部品 Q'TY 数量
00	3103680	COVER	カバー	1					
01	3103678	COVER	カバー	1					
02	8098647	COVER	カバー	1					
03	8098986	COVER	カバー	1					
03A	3103607	* COVER	* カバー	1					
03B	4630455	* RUBBER	* ラバー	1					
03C	4417881	* RUBBER	* ラバー	1		-D07/09			
03D	4690333	* RUBBER	* ラバー	1		D07/10-			
03E	4419453	* RUBBER	* ラバー	1		D07/10-			
05	3103698	COVER	カバー	1					
06	3101187	COVER	カバー	1					
07	2052166	COVER	カバー	1					
08	J281035	BOLT;SEMS	ボルト;セムス	40	D				
08A	J901035	* BOLT	* ボルト	1					
08B	4486055	* WASHER	* ワッシャ	1					
09	3103664	COVER	カバー	1		-D07/10	I	3103663	1
09	3103663	COVER	カバー	1		D07/11-			

UNDER COVER (6.0mm)
アンダーカバー (6.0mm)

Applicable Model (適用機種):H, K
Mark(記号): -
Serial No.(適用号機):<H><K>:200001-

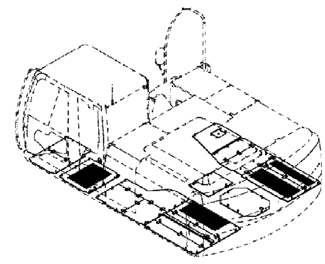

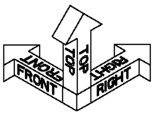

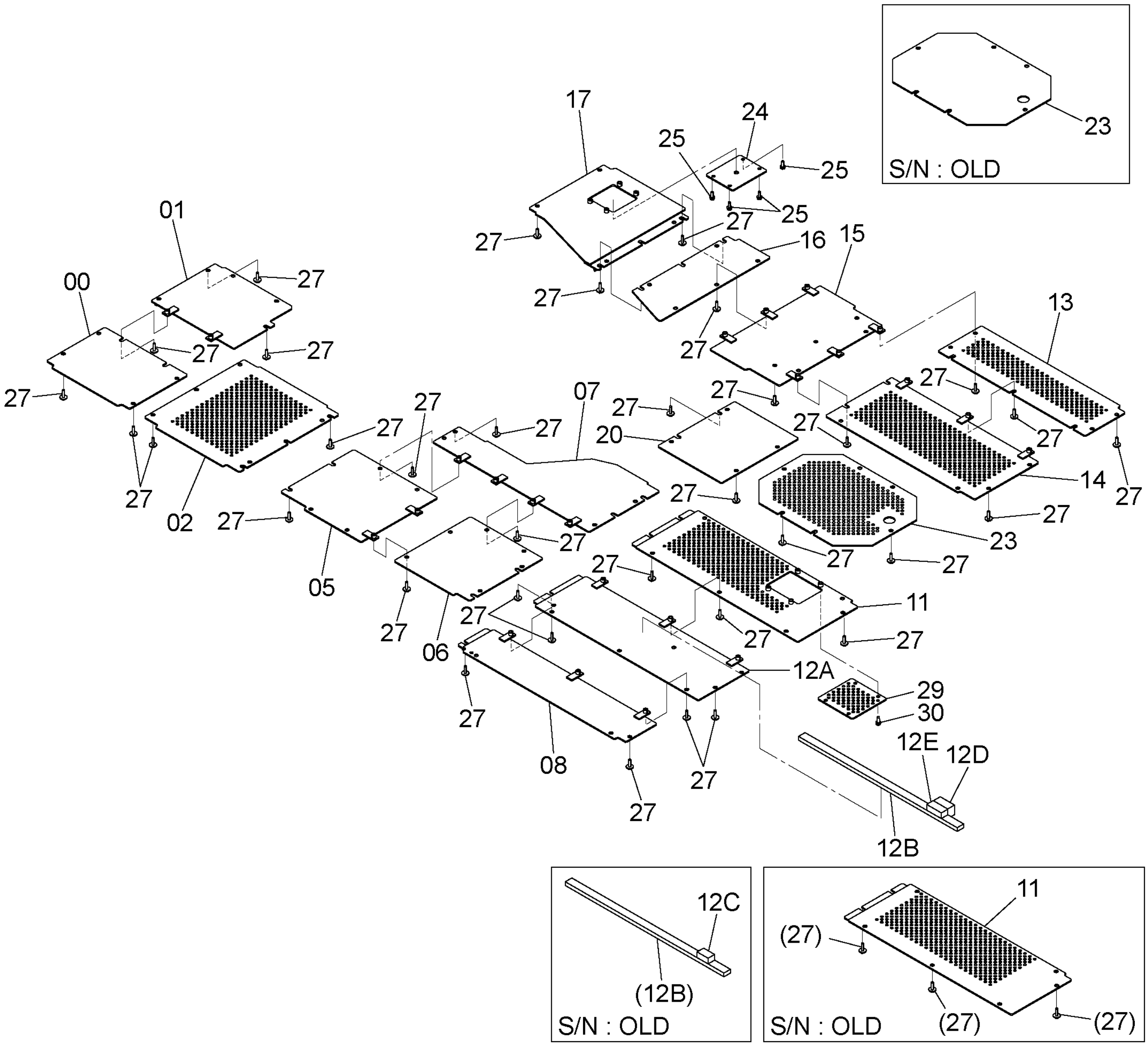

DC9252028B

UNDER COVER (6.0mm)
アンダーカバー (6.0mm)

Applicable Model (適用機種):H, K
Mark(記号): -
Serial No.(適用号機):<H><K>:200001-

ITEM 符号	PART NO. 部品番号	PART NAME	部 品 名	Q'TY 数量	S.C サービスコード	SERIAL NO. 適用号機	ICA 互換性	REPLACEABLE PART 代替部品 PART NO. 部品番号	REPLACEABLE PART 代替部品 Q'TY 数量
00	8098921	COVER	カバー	1					
01	8098922	COVER	カバー	1					
02	8098923	COVER	カバー	1					
05	8101124	COVER	カバー	1					
06	8101123	COVER	カバー	1					
07	8101122	COVER	カバー	1					
08	8098925	COVER	カバー	1					
11	8098927	COVER	カバー	1		-D13/01	T	YA40015569	1
								YA00024983	1
								J271030	4
11	YA40015569	COVER;UNDER	カバー;アンダ	1		D13/02-			
12	8104667	COVER	カバー	1					
12A	8101121	* COVER	* カバー	1					
12B	4630455	* RUBBER	* ラバー	1					
12C	4417881	* RUBBER	* ラバー	1		-D07/09			
12D	4690333	* RUBBER	* ラバー	1		D07/10-			
12E	4419453	* RUBBER	* ラバー	1		D07/10-			
13	8101212	COVER	カバー	1					
14	8101213	COVER	カバー	1					
15	8101119	BRACKET	ブラケット	1					
16	8101125	COVER	カバー	1					
17	8101120	COVER	カバー	1					
20	8098934	COVER	カバー	1					
23	8103765	COVER	カバー	1		-D07/10	I	8098935	1
23	8098935	COVER	カバー	1		D07/11-			
24	4360250	COVER	カバー	1					
25	J271030	BOLT;SEMS	ボルト;セムス	4	D				
25A	J901030	* BOLT	* ボルト	1					
25B	J222010	* WASHER	* ワッシャ	1					
27	J281040	BOLT;SEMS	ボルト;セムス	67	D				
27A	J901040	* BOLT	* ボルト	1					
27B	4486055	* WASHER	* ワッシヤ	1					
29	YA00024983	COVER;UNDER	カバー;アンダ	1		D13/02-			
30	J271030	BOLT;SEMS	ボルト;セムス	4	D	D13/02-			
30A	J901030	* BOLT	* ボルト	1		D13/02-			
30B	J222010	* WASHER	* ワッシャ	1		D13/02-			

UNDER COVER
アンダーカバー

Applicable Model (適用機種):LCN
Mark(記号): -
Serial No.(適用号機):<LCN>:200001-

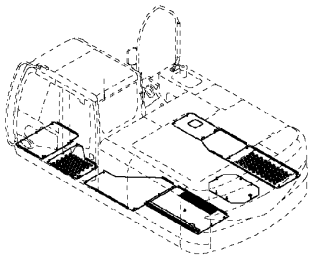

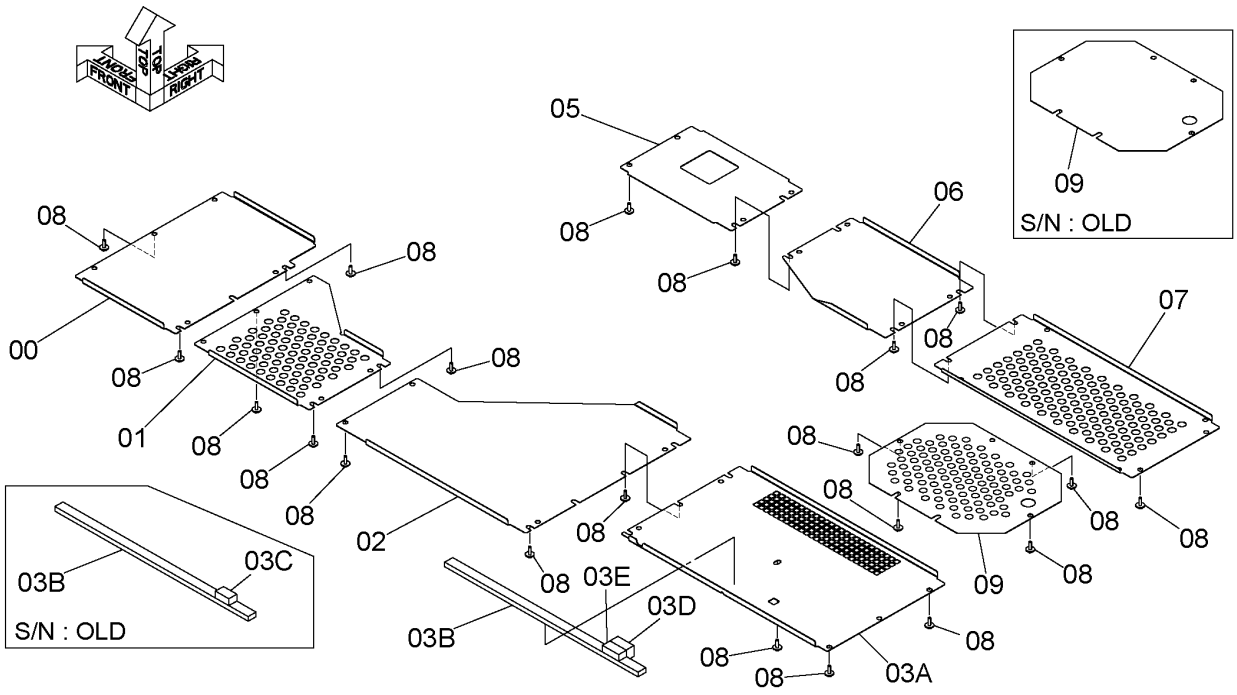

DC9256559B

ITEM 符号	PART NO. 部品番号	PART NAME	部 品 名	Q'TY 数量	S.C サービス コード	SERIAL NO. 適用号機	ICA 互換性	REPLACEABLE PART 代替部品 PART NO. 部品番号	REPLACEABLE PART 代替部品 Q'TY 数量
00	3103680	COVER	カバー	1					
01	3106571	COVER	カバー	1					
02	2052940	COVER	カバー	1					
03	8102763	COVER	カバー	1					
03A	3106576	* COVER	* カバー	1					
03B	4630455	* RUBBER	* ラバー	1					
03C	4417881	* RUBBER	* ラバー	1		-D07/09			
03D	4690333	* RUBBER	* ラバー	1		D07/10-			
03E	4419453	* RUBBER	* ラバー	1		D07/10-			
05	3106575	COVER	カバー	1					
06	3106572	COVER	カバー	1					
07	2052942	COVER	カバー	1					
08	J281035	BOLT;SEMS	ボルト;セムス	35	D				
08A	J901035	* BOLT	* ボルト	1					
08B	4486055	* WASHER	* ワッシャ	1					
09	3103664	COVER	カバー	1		-D07/10	I	3103663	1
09	3103663	COVER	カバー	1		D07/11-			

CODE:DC9256559-2 P1U1-1-6

M E M O

UNDER COVER (6.0mm)
アンダーカバー (6.0mm)

Applicable Model (適用機種):N
Mark(記号): -
Serial No.(適用号機):<N>:200001-

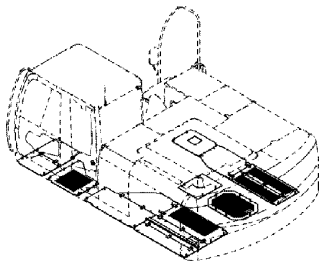

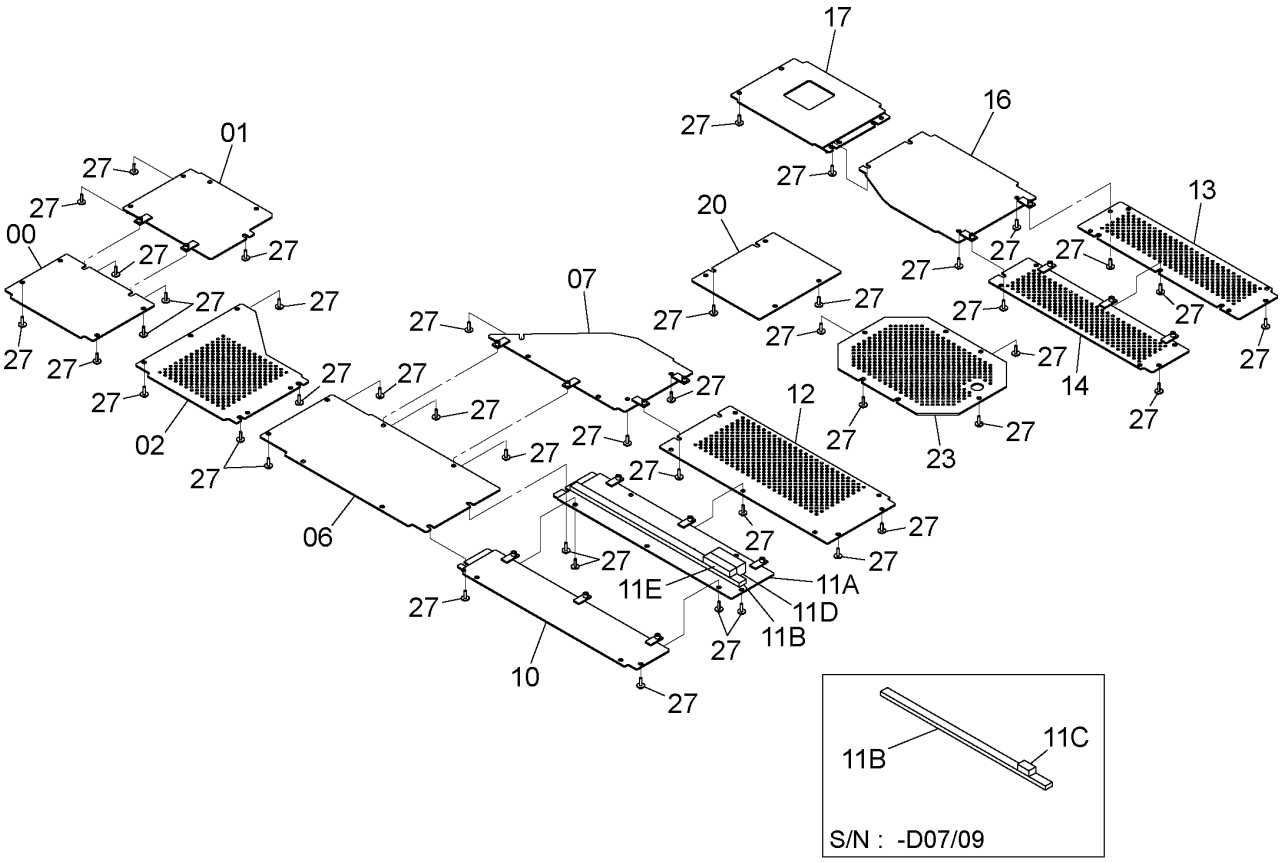

9270045

UNDER COVER (6.0mm)
アンダーカバー (6.0mm)

Applicable Model (適用機種):N
Mark(記号): -
Serial No.(適用号機):<N>:200001-

ITEM 符号	PART NO. 部品番号	PART NAME	部 品 名	Q'TY 数量	S.C サービス コード	SERIAL NO. 適用号機	ICA 互換性	REPLACEABLE PART 代替部品 PART NO. 部品番号	Q'TY 数量
00	8098921	COVER	カバー	1					
01	8098922	COVER	カバー	1					
02	8107124	COVER	カバー	1					
06	8107126	COVER	カバー	1					
07	8107127	COVER	カバー	1					
10	8098925	COVER	カバー	1					
11	8107128	COVER	カバー	1					
11A	8107129	* COVER	* カバー	1					
11B	4630455	* RUBBER	* ラバー	1					
11C	4417881	* RUBBER	* ラバー	1		-D07/09			
11D	4690333	* RUBBER	* ラバー	1		D07/10-			
11E	4419453	* RUBBER	* ラバー	1		D07/10-			
12	8107130	COVER	カバー	1					
13	8107134	COVER	カバー	1					
14	8107133	COVER	カバー	1					
16	8107132	COVER	カバー	1					
17	8107131	COVER	カバー	1					
20	8098934	COVER	カバー	1					
23	8103765	COVER	カバー	1		-D07/10	I	8098935	1
23	8098935	COVER	カバー	1		D07/11-			
27	J281040	BOLT;SEMS	ボルト;セムス	57	D				
27A	J901040	* BOLT	* ボルト	1					
27B	4486055	* WASHER	* ワッシャ	1					

TOOL BOX COVER
ツールボックスカバー

Applicable Model (適用機種):200, 210, 210_EU, H, K
Mark(記号): -
Serial No.(適用号機):<200><210><H><K>:200001-, <210_EU>:600001-

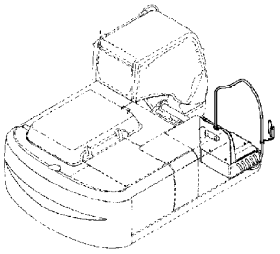

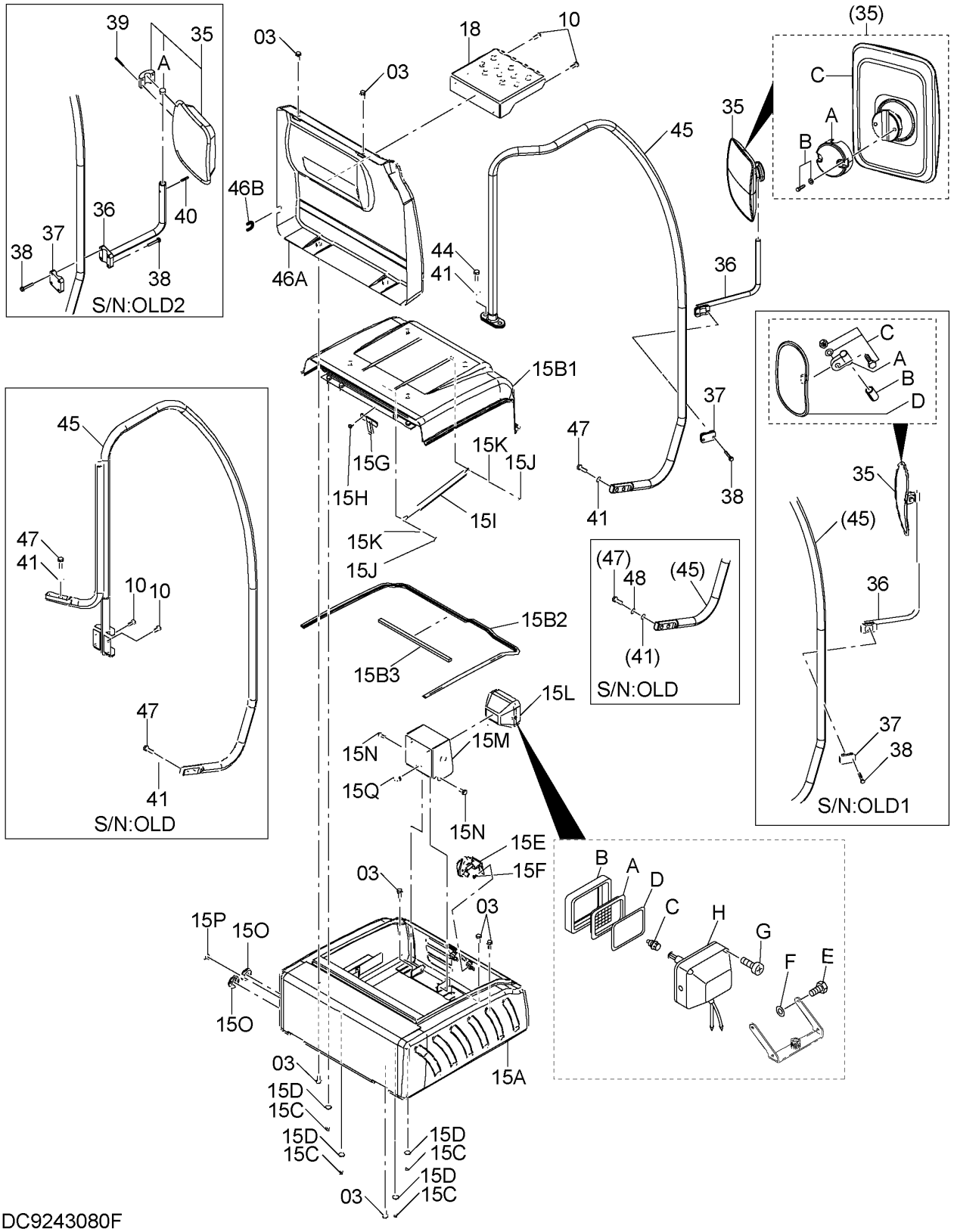

DC9243080F

TOOL BOX COVER
ツールボックスカバー

Applicable Model (適用機種):200, 210, 210_EU, H, K
Mark(記号): -
Serial No.(適用号機):<200><210><H><K>:200001-, <210_EU>:600001-

ITEM 符号	PART NO. 部品番号	PART NAME	部 品 名	Q'TY 数量	S.C サービスコード	SERIAL NO. 適用号機	ICA 互換性	REPLACEABLE PART 代替部品 PART NO. 部品番号	REPLACEABLE PART 代替部品 Q'TY 数量
03	J271030	BOLT;SEMS	ボルト;セムス	9	D				
03A	J901030	* BOLT	* ボルト	1					
03B	J222010	* WASHER	* ワッシャ	1					
10	J271030	BOLT;SEMS	ボルト;セムス	8	D	-D06/09			
10A	J901030	* BOLT	* ボルト	1					
10B	J222010	* WASHER	* ワッシャ	1					
10	J271030	BOLT;SEMS	ボルト;セムス	4	D	D06/10-			
10A	J901030	* BOLT	* ボルト	1					
10B	J222010	* WASHER	* ワッシャ	1					
15	9252234	BOX;TOOL	ボックス;ツール	1					
15A	6023720	* BOX;TOOL	* ボックス;ツール	1					
15B	8100523	* COVER	* カバー	1	D				
15B1	6023721	** COVER	** カバー	1					
15B2	4636526	** TRIM;SEAL	** トリム;シール	1					
15B3	4636527	** RUBBER	** ラバー	1					
15C	J950010	* NUT	* ナット	4					
15D	A590110	* WASHER;PLANE	* ワッシャ;プレーン	4					
15E	4631659	* LOCK	* ロック	1					
15F	J260614	* BOLT;SEMS	* ボルト;セムス	2	D				
15FA	J900614	** BOLT	** ボルト	1					
15FB	A590106	** WASHER;PLANE	** ワッシャ;プレーン	1					
15G	8100524	* CATCH	* キャッチ	1					
15H	J260816	* BOLT;SEMS	* ボルト;セムス	2	D				
15HA	J900816	** BOLT	** ボルト	1					
15HB	A590108	** WASHER;PLANE	** ワッシャ;プレーン	1					
15I	4352457	* STAY	* ステー	1					
15J	4022697	* PIN;LOCK	* ピン;ロック	2					
15K	A590110	* WASHER;PLANE	* ワッシャ;プレーン	2					
15L	4274478	* LAMP;HEAD	* ランプ;ヘッド	1					
15LA	4285646	** LENS	** レンズ	1					
15LB	4285647	** RIM	** リム	1					
15LC	4285648	** BULB (24V 70W)	** バルブ (24V 70W)	1					
15LD	4288342	** GASKET	** ガスケット	1					
15LE	J900616	** BOLT	** ボルト	2					
15LF	+++++++	** WASHER	** ワッシャ	2	D				
15LG	+++++++	** SCREW;TAPPING	** スクリュ;タッピング	4	D				
15LH	+++++++	** BODY	** ボディ	1	D				
15M	8100886	* COVER	* カバー	1					
15N	J271025	* BOLT;SEMS	* ボルト;セムス	3	D				
15NA	J901025	** BOLT	** ボルト	1					
15NB	J222010	** WASHER	** ワッシャ	1					
15O	4276215	* BUSHING;RUBBER	* ブッシング;ラバー	2					
15P	4613243	* BUSHING;RUBBER	* ブッシング;ラバー	1					
15Q	4335429	* BUSHING;RUBBER	* ブッシング;ラバー	1					

TOOL BOX COVER
ツールボックスカバー

Applicable Model (適用機種):200, 210, 210_EU, H, K
Mark(記号): -
Serial No.(適用号機):<200><210><H><K>:200001-, <210_EU>:600001-

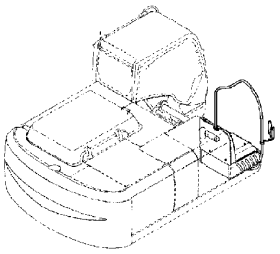

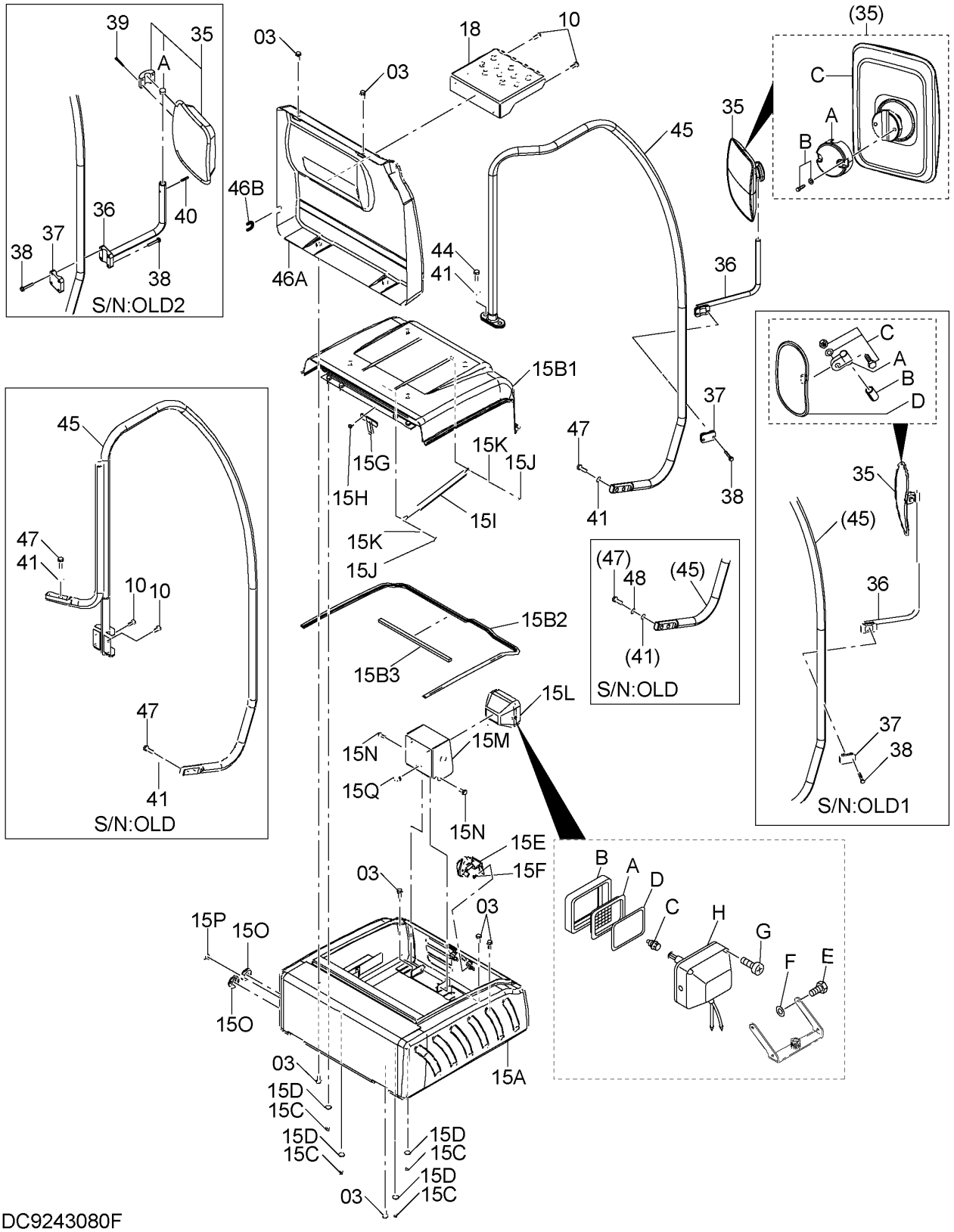

DC9243080F

TOOL BOX COVER
ツールボックスカバー

Applicable Model (適用機種):200, 210, 210_EU, H, K
Mark(記号): -
Serial No.(適用号機):<200><210><H><K>:200001-, <210_EU>:600001-

ITEM 符号	PART NO. 部品番号	PART NAME	部 品 名	Q'TY 数量	S.C サービス コード	SERIAL NO. 適用号機	ICA 互換性	REPLACEABLE PART 代替部品 PART NO. 部品番号	REPLACEABLE PART 代替部品 Q'TY 数量
18	7049994	STEP	ｽﾃｯﾌﾟ	1					
35	4416704	MIRROR	ﾐﾗｰ	1		[OLD1] 200,H,K: -D10/08 210,210_EU: -D09/11			
35A	4460536	* HOLDER	* ﾎﾙﾀﾞ	1		[OLD1] 200,H,K: -D10/08 210,210_EU: -D09/11			
35B	4460582	* PACKING	* ﾊﾟｯｷﾝ	1		[OLD1] 200,H,K: -D10/08 210,210_EU: -D09/11			
35C	4634798	* BOLT	* ﾎﾞﾙﾄ	1		[OLD1] 200,H,K: -D10/08 210,210_EU: -D09/11			
35D	+++++++	* BODY	* ﾎﾞﾃﾞｨ	1	D	[OLD1] 200,H,K: -D10/08 210,210_EU: -D09/11			
35	4418912	MIRROR	ﾐﾗｰ	1		[OLD2] 210,210_EU: D09/12-D10/08			
35A	4653315	* BUSHING	* ﾌﾞｯｼﾝｸﾞ	1		[OLD2]			
		(1=2PIECES)	(1=2ｺ)			210,210_EU: D09/12-D10/08			
35	4675257	MIRROR	ﾐﾗｰ	1		D10/09-			
35A	YA00003621	* HOLDER	* ﾎﾙﾀﾞ	1		D10/09-			
35B	YA00003622	* BOLT	* ﾎﾞﾙﾄ	2		D10/09-			
35C	++++++++++	* BODY	* ﾎﾞﾃﾞｨ	1	D	D10/09-			
36	8077521	STAY	ｽﾃｰ	1		[OLD1] 200,H,K: -D10/08 210,210_EU: -D09/11			
36	8122596	STAY	ｽﾃｰ	1		[OLD2] 210,210_EU: D09/12-D10/08			
36	8124253	STAY	ｽﾃｰ	1		D10/09-			

TOOL BOX COVER
ツールボックスカバー

Applicable Model (適用機種):200, 210, 210_EU, H, K
Mark(記号): -
Serial No.(適用号機):<200><210><H><K>:200001-, <210_EU>:600001-

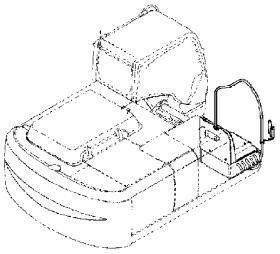

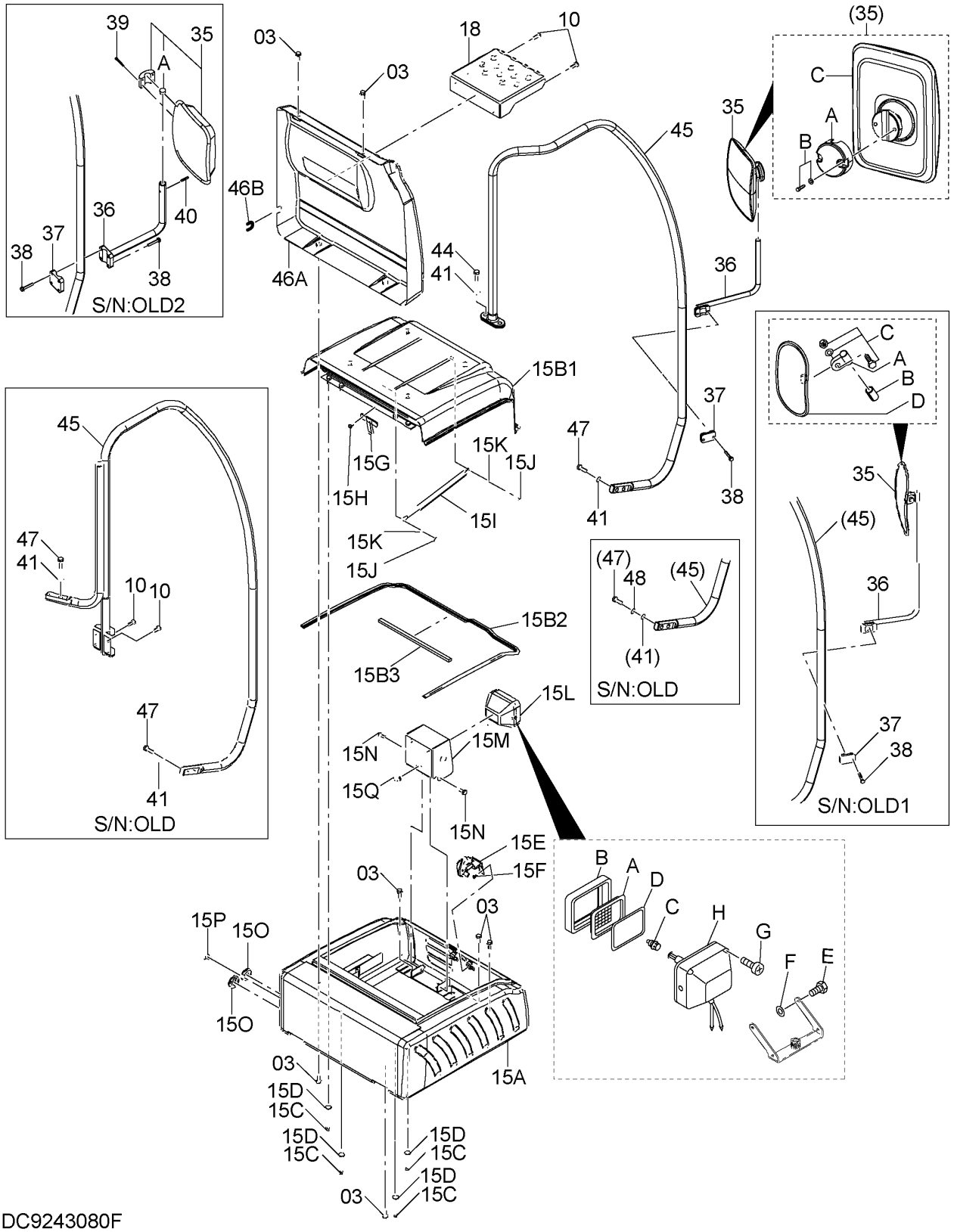

DC9243080F

TOOL BOX COVER
ツールボックスカバー

Applicable Model (適用機種):200, 210, 210_EU, H, K
Mark(記号): -
Serial No.(適用号機):<200><210><H><K>:200001-, <210_EU>:600001-

ITEM 符号	PART NO. 部品番号	PART NAME	部 品 名	Q'TY 数量	S.C サービス コード	SERIAL NO. 適用号機	ICA 互換性	REPLACEABLE PART 代替部品 PART NO. 部品番号	Q'TY 数量
37	4425481	CLAMP	クランプ	1		[OLD1] 210,210_EU: -D09/11			
37	4376895	CLAMP	クランプ	1		[OLD2] 210,210_EU: D09/12-D10/08			
37	4425481	CLAMP	クランプ	1		210,210_EU: D10/09-			
38	J260855	BOLT;SEMS	ボルト;セムス	2	D	[OLD1] 210,210_EU: -D09/11			
38A	J900855	* BOLT	* ボルト	1					
38B	A590108	* WASHER;PLANE	* ワッシャ;プレーン	1					
38	J260850	BOLT;SEMS	ボルト;セムス	4	D	[OLD2] 210,210_EU: D09/12-D10/08			
38A	J900850	* BOLT	* ボルト	1					
38B	A590108	* WASHER;PLANE	* ワッシャ;プレーン	1					
38	J260855	BOLT;SEMS	ボルト;セムス	2	D	210,210_EU: D10/09-			
38A	J900855	* BOLT	* ボルト	1					
38B	A590108	* WASHER;PLANE	* ワッシャ;プレーン	1					
39	J780545	BOLT;SOCKET	ボルト;ソケット	4		[OLD2] 210,210_EU: D09/12-D10/08			
40	4144018	PIN;SPRING	ピン;スプリング	1		[OLD2] 210,210_EU: D09/12-D10/08			
41	J222012	WASHER	ワッシャ	4					
44	J921230	BOLT	ボルト	2		D06/10-D13/03	I	YA00022475	2
44	YA00022475	BOLT	ボルト	2		D13/04-			
45	7049753	STAY	ステー	1		-D06/09			
45	7052945	STAY	ステー	1		D06/10-			
46	9269501	COVER	カバー	1		-D06/09			
46A	7048370	* COVER	* カバー	1		-D06/09			
46B	4651835	* TRIM;SEAL	* トリム;シール	1		-D06/09			
46	9278338	COVER	カバー	1		D06/10-			
46A	7052919	* COVER	* カバー	1		D06/10-			
46B	4651835	* TRIM;SEAL	* トリム;シール	1		D06/10-			
47	J921240	BOLT	ボルト	4		-D06/09			
47	J921240	BOLT	ボルト	2		D06/10-D08/12	T	J921245	2
								J222012	2
								A590912	2
47	J921245	BOLT	ボルト	2		D09/01-D13/03	I	YA00022476	2
47	YA00022476	BOLT	ボルト	2		D13/04-			

TOOL BOX COVER
ツールボックスカバー

Applicable Model (適用機種):200, 210, 210_EU, H, K
Mark(記号): -
Serial No.(適用号機):<200><210><H><K>:200001-, <210_EU>:600001-

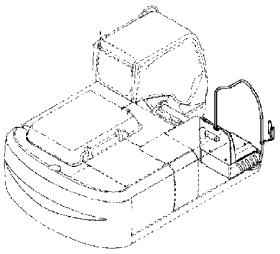

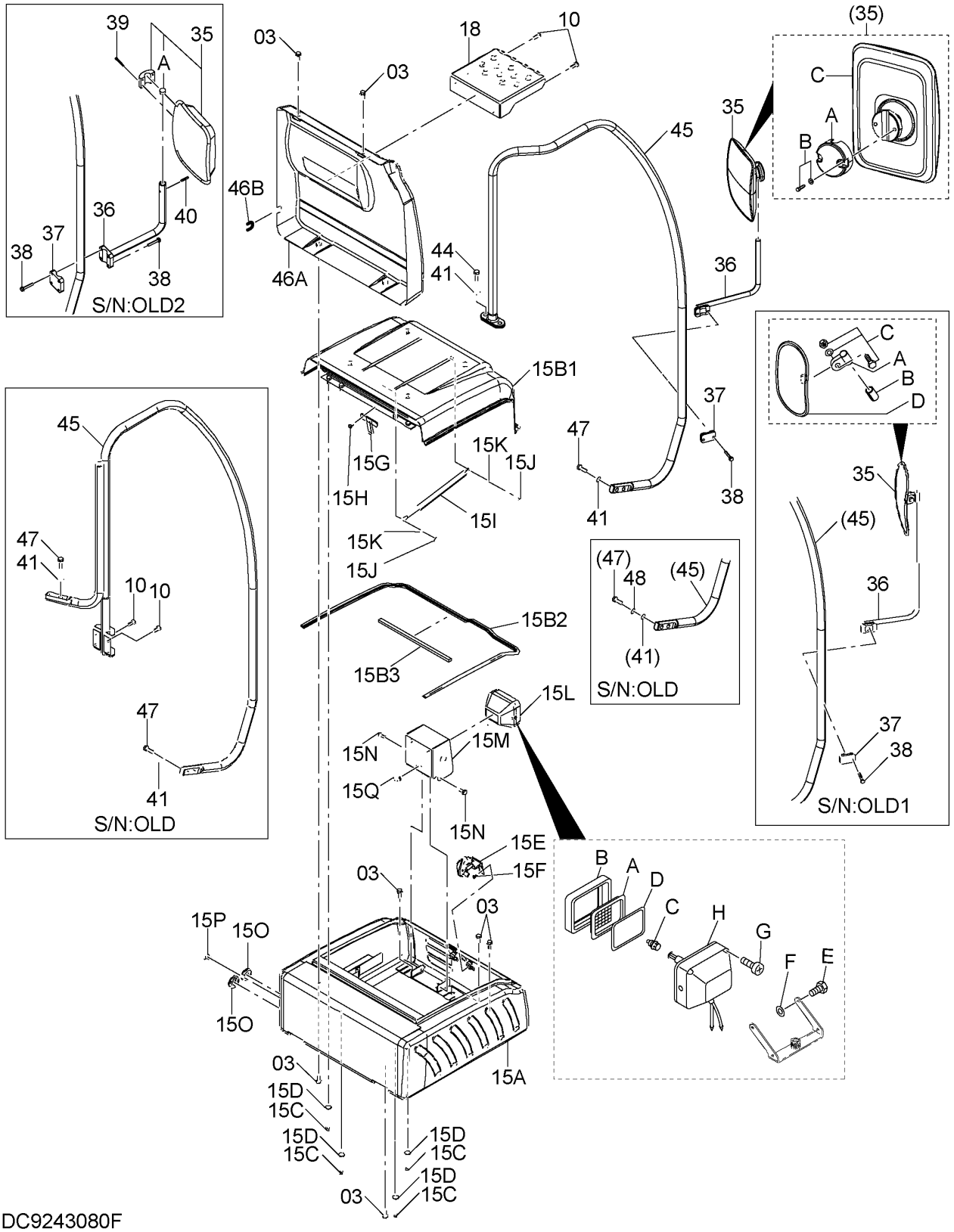

DC9243080F

TOOL BOX COVER
ツールボックスカバー

Applicable Model (適用機種):200, 210, 210_EU, H, K
Mark(記号): -
Serial No.(適用号機):<200><210><H><K>:200001-, <210_EU>:600001-

ITEM 符号	PART NO. 部品番号	PART NAME	部 品 名	Q'TY 数量	S.C サービスコード	SERIAL NO. 適用号機	ICA 互換性	REPLACEABLE PART 代替部品 PART NO. 部品番号	REPLACEABLE PART 代替部品 Q'TY 数量
48	A590912	WASHER;SPRING	ﾜｯｼｬ;ｽﾌﾟﾘﾝｸﾞ	2		D09/01-D13/03			

TOOL BOX COVER
ツールボックスカバー

Applicable Model (適用機種):LCN, LCN_EU, N, N_EU
Mark(記号): -
Serial No.(適用号機):<LCN><N>:200001-, <LCN_EU><N_EU>:600001-

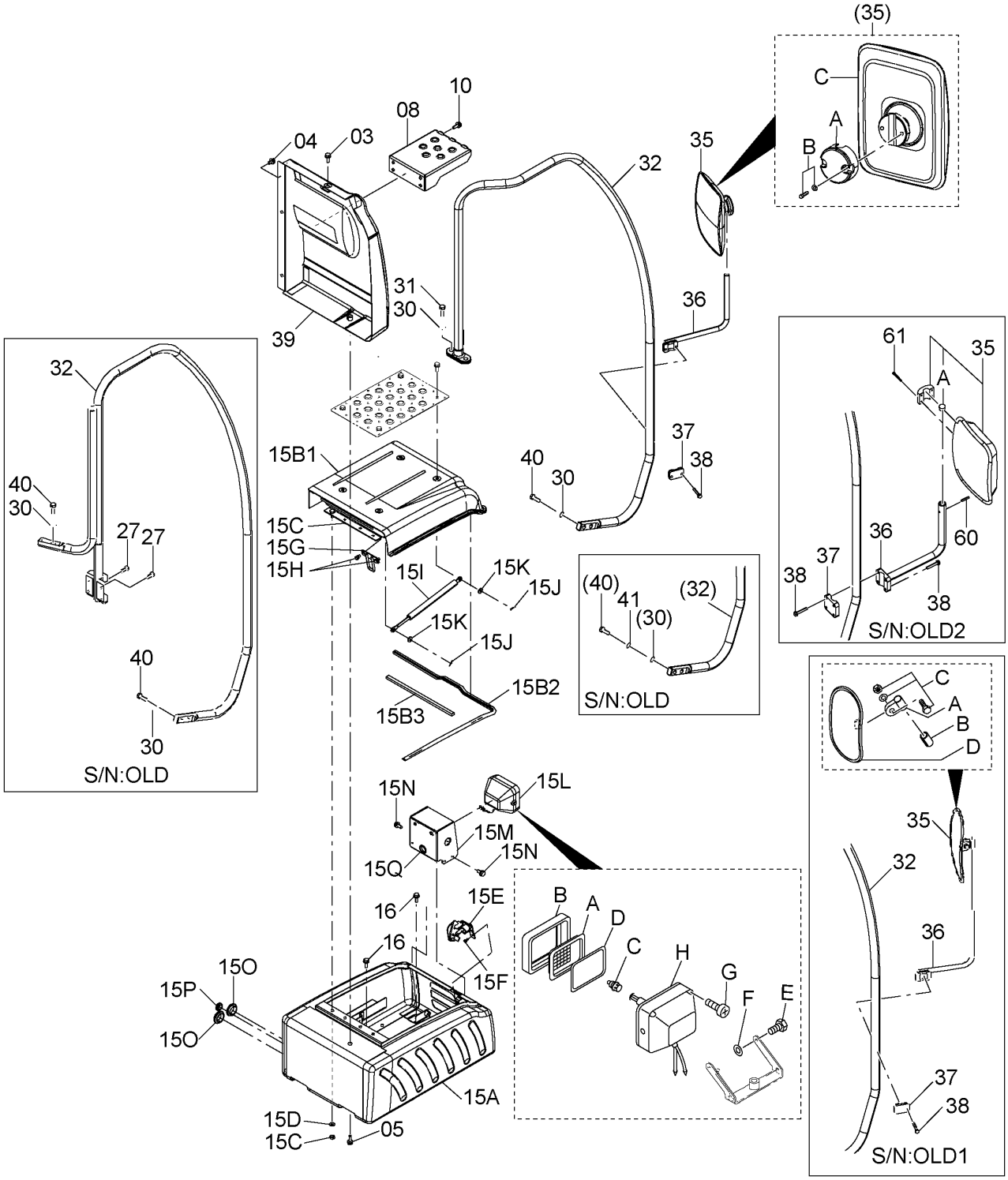

DC9259788

TOOL BOX COVER
ツールボックスカバー

Applicable Model (適用機種):LCN, LCN_EU, N, N_EU
Mark(記号): -
Serial No.(適用号機):<LCN><N>:200001-, <LCN_EU><N_EU>:600001-

ITEM 符号	PART NO. 部品番号	PART NAME	部 品 名	Q'TY 数量	S.C サービスコード	SERIAL NO. 適用号機	ICA 互換性	REPLACEABLE PART 代替部品 PART NO. 部品番号	REPLACEABLE PART 代替部品 Q'TY 数量
03	J271030	BOLT;SEMS	ボルト;セムス	1	D				
03A	J901030	* BOLT	* ボルト	1					
03B	J222010	* WASHER	* ワッシャ	1					
04	J271020	BOLT;SEMS	ボルト;セムス	2	D				
04A	J901020	* BOLT	* ボルト	1					
04B	J222010	* WASHER	* ワッシャ	1					
05	J281030	BOLT;SEMS	ボルト;セムス	1	D				
05A	J901030	* BOLT	* ボルト	1					
05B	4486055	* WASHER	* ワッシャ	1					
08	2053137	STEP	ステップ	1					
10	J271030	BOLT;SEMS	ボルト;セムス	4	D				
10A	J901030	* BOLT	* ボルト	1					
10B	J222010	* WASHER	* ワッシャ	1					
15	9259789	BOX;TOOL	ボックス;ツール	1					
15A	6024379	* BOX;TOOL	* ボックス;ツール	1					
15B	8103759	* COVER	* カバー	1					
15B1	6024380	** COVER	** カバー	1	D				
15B2	4649181	** TRIM;SEAL	** トリム;シール	1					
15B3	4649182	** RUBBER	** ラバー	1					
15C	J950010	* NUT	* ナット	4					
15D	A590110	* WASHER;PLANE	* ワッシャ;プレーン	4					
15E	4631659	* LOCK	* ロック	1					
15F	J260614	* BOLT;SEMS	* ボルト;セムス	2	D				
15FA	J900614	** BOLT	** ボルト	1					
15FB	A590106	** WASHER;PLANE	** ワッシャ;プレーン	1					
15G	8100524	* CATCH	* キャッチ	1					
15H	J260816	* BOLT;SEMS	* ボルト;セムス	2	D				
15HA	J900816	** BOLT	** ボルト	1					
15HB	A590108	** WASHER;PLANE	** ワッシャ;プレーン	1					
15I	4352457	* STAY	* ステー	1					
15J	4022697	* PIN;LOCK	* ピン;ロック	2					
15K	A590110	* WASHER;PLANE	* ワッシャ;プレーン	2					
15L	4274478	* LAMP;HEAD	* ランプ;ヘッド	1					
15LA	4285646	** LENS	** レンズ	1					
15LB	4285647	** RIM	** リム	1					
15LC	4285648	** BULB (24V 70W)	** バルブ (24V 70W)	1					
15LD	4288342	** GASKET	** ガスケット	1					
15LE	J900616	** BOLT	** ボルト	2					
15LF	+++++++	** WASHER	** ワッシャ	2	D				
15LG	+++++++	** SCREW;TAPPING	** スクリュ;タッピング	4	D				
15LH	+++++++	** BODY	** ボディ	1	D				
15M	8100886	* COVER	* カバー	1					
15N	J271025	* BOLT;SEMS	* ボルト;セムス	3	D				
15NA	J901025	** BOLT	** ボルト	1					

TOOL BOX COVER
ツールボックスカバー

Applicable Model (適用機種):LCN, LCN_EU, N, N_EU
Mark(記号): -
Serial No.(適用号機):<LCN><N>:200001-, <LCN_EU><N_EU>:600001-

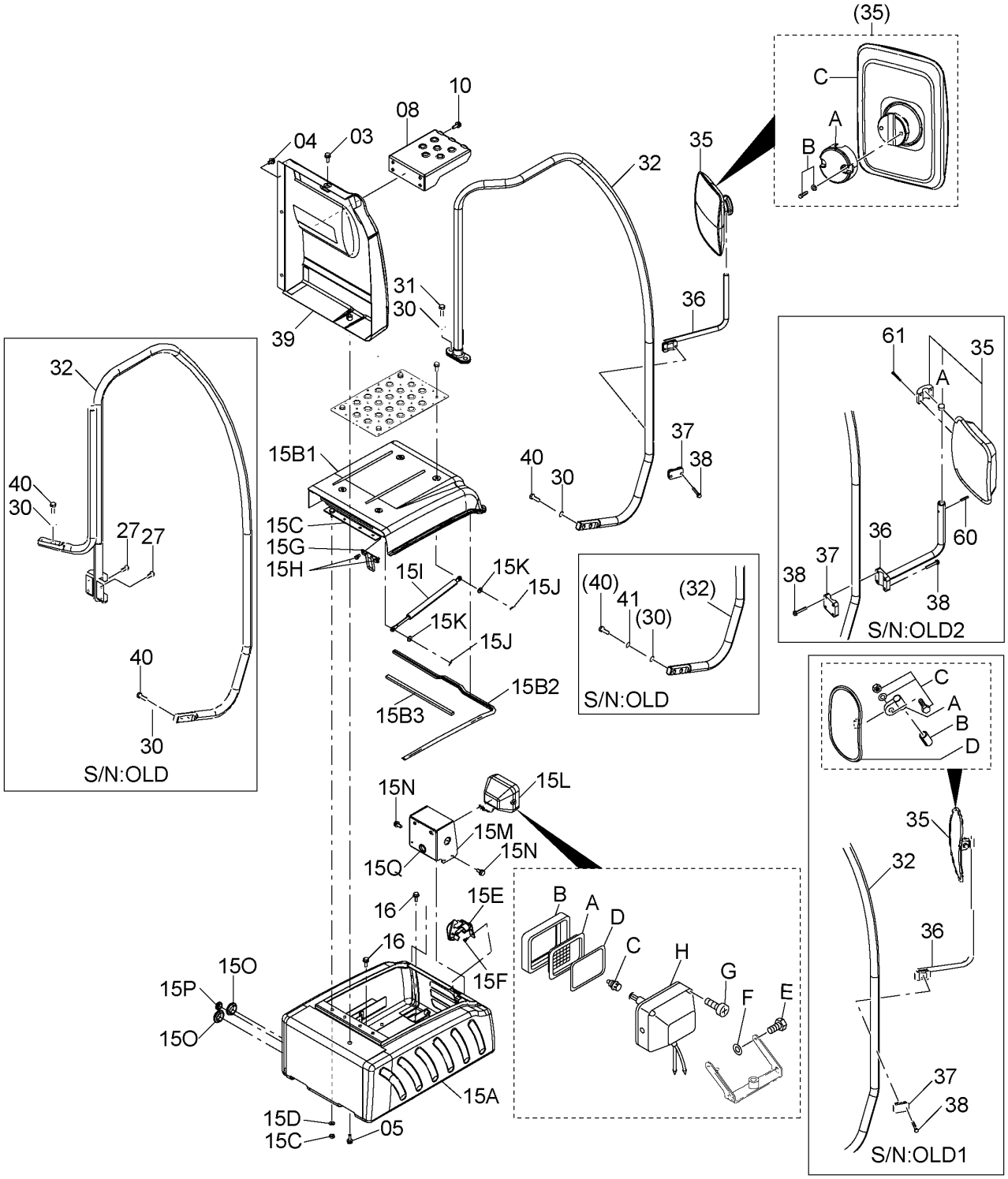

DC9259788

TOOL BOX COVER
ツールボックスカバー

Applicable Model (適用機種):LCN, LCN_EU, N, N_EU
Mark(記号): -
Serial No.(適用号機):<LCN><N>:200001-, <LCN_EU><N_EU>:600001-

ITEM 符号	PART NO. 部品番号	PART NAME	部 品 名	Q'TY 数量	S.C サービス コード	SERIAL NO. 適用号機	ICA 互換性	REPLACEABLE PART 代替部品 PART NO. 部品番号	REPLACEABLE PART 代替部品 Q'TY 数量
15NB	J222010	** WASHER	** ワッシャ	1					
15O	4276215	* BUSHING;RUBBER	* ブッシング;ラバー	2					
15P	4613243	* BUSHING;RUBBER	* ブッシング;ラバー	1					
15Q	4335429	* BUSHING;RUBBER	* ブッシング;ラバー	1					
16	J271030	BOLT;SEMS	ボルト;セムス	4	D				
16A	J901030	* BOLT	* ボルト	1					
16B	J222010	* WASHER	* ワッシャ	1					
27	J271030	BOLT;SEMS	ボルト;セムス	4	D	-D06/09			
27A	J901030	* BOLT	* ボルト	1					
27B	J222010	* WASHER	* ワッシャ	1					
30	J222012	WASHER	ワッシャ	4					
31	J921230	BOLT	ボルト	2		D06/10-D13/03	I	YA00022475	2
31	YA00022475	BOLT	ボルト	2		D13/04-			
32	7049753	STAY	ステー	1		-D06/09			
32	7052945	STAY	ステー	1		D06/10-			
35	4416704	MIRROR	ミラー	1		[OLD1]-09/11			
35A	4460536	* HOLDER	* ホルダ	1		[OLD1]-09/11			
35B	4460582	* PACKING	* パッキン	1		[OLD1]-09/11			
35C	4634798	* BOLT	* ボルト	1		[OLD1]-09/11			
35D	+++++++	* BODY	* ボディ	1	D	[OLD1]-09/11			
35	4418912	MIRROR	ミラー	1		[OLD2] D09/12-D10/08			
35A	4653315	* BUSHING (1=2PIECES)	* ブッシング (1=2コ)	1		[OLD2] D09/12-D10/08			
35	4675257	MIRROR	ミラー	1		D10/09-			
35A	YA00003621	* HOLDER	* ホルダ	1		D10/09-			
35B	YA00003622	* BOLT	* ボルト	2		D10/09-			
35C	++++++++++	* BODY	* ボディ	1	D	D10/09-			
36	8077521	STAY	ステー	1		[OLD1]-09/11			
36	8122596	STAY	ステー	1		[OLD2] D09/12-D10/08			
36	8124253	STAY	ステー	1		D10/09-			
37	4425481	STAY	ステー	1		[OLD1]-09/11			
37	4376895	STAY	ステー	1		[OLD2] D09/12-D10/08			
37	4425481	CLAMP	クランプ	1		D10/09-			
38	J260855	BOLT;SEMS	ボルト;セムス	2	D	[OLD1]-09/11			
38A	J900855	* BOLT	* ボルト	1					
38B	A590108	* WASHER;PLANE	* ワッシャ;プレーン	1					
38	J260850	BOLT;SEMS	ボルト;セムス	4	D	[OLD2] D09/12-D10/08			
38A	J900850	* BOLT	* ボルト	1					
38B	A590108	* WASHER;PLANE	* ワッシャ;プレーン	1					
38	J260855	BOLT;SEMS	ボルト;セムス	2	D	D10/09-			
38A	J900855	* BOLT	* ボルト	1					

TOOL BOX COVER
ツールボックスカバー

Applicable Model (適用機種):LCN, LCN_EU, N, N_EU
Mark(記号): -
Serial No.(適用号機):<LCN><N>:200001-, <LCN_EU><N_EU>:600001-

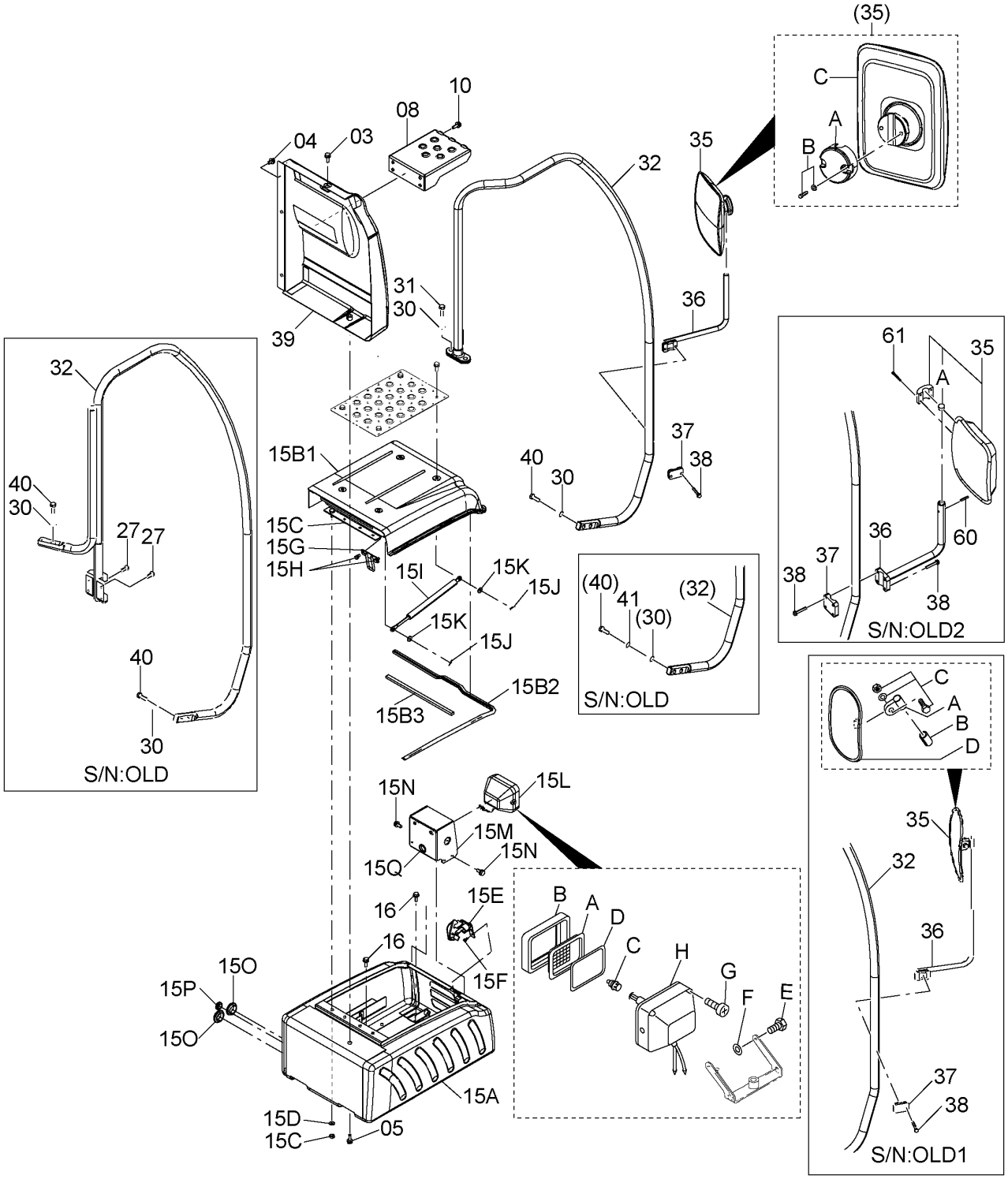

DC9259788

TOOL BOX COVER
ツールボックスカバー

Applicable Model (適用機種):LCN, LCN_EU, N, N_EU
Mark(記号): -
Serial No.(適用号機):<LCN><N>:200001-, <LCN_EU><N_EU>:600001-

ITEM 符号	PART NO. 部品番号	PART NAME	部 品 名	Q'TY 数量	S.C サービスコード	SERIAL NO. 適用号機	ICA 互換性	REPLACEABLE PART 代替部品 PART NO. 部品番号	REPLACEABLE PART 代替部品 Q'TY 数量
38B	A590108	* WASHER;PLANE	* ワッシャ;プレーン	1					
39	7050042	COVER	カバー	1		-D06/09			
39	7052924	COVER	カバー	1		D06/10-			
40	J921240	BOLT	ボルト	4		-D06/09			
40	J921240	BOLT	ボルト	2		D06/10-D08/12	T	J921245	2
								J222012	2
								A590912	2
40	J921245	BOLT	ボルト	2		D09/01-D13/03	I	YA00022476	2
40	YA00022476	BOLT	ボルト	2		D13/04-			
41	A590912	WASHER;SPRING	ワッシャ;スプリング	2		D09/01-D13/03			
60	4144018	PIN;SPRING	ピン;スプリング	1		[OLD2] D09/12-D10/08			
61	J780545	BOLT;SOCKET	ボルト;ソケット	4		[OLD2] D09/12-D10/08			

TOOL BOX COVER (ANTI SLIP)
ツールボックスカバー（ノンスリップ）

Applicable Model (適用機種):200, 210, 210_EU, H, K
Mark(記号): -
Serial No.(適用号機):<200><210><H><K>:200001-, <210_EU>:600001-

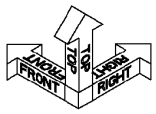

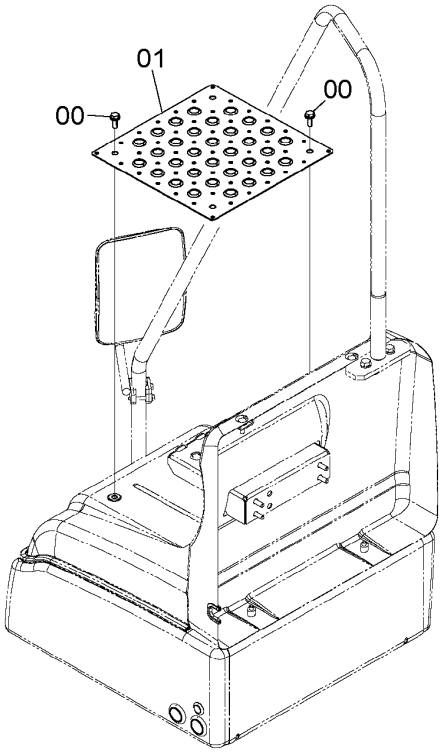

DC9196157_DCD

ITEM 符号	PART NO. 部品番号	PART NAME	部 品 名	Q'TY 数量	S.C サービス コード	SERIAL NO. 適用号機	ICA 互換性	REPLACEABLE PART 代替部品 PART NO. 部品番号	REPLACEABLE PART 代替部品 Q'TY 数量
00	J271030	BOLT;SEMS	ボルト;セムス	4	D				
00A	J901030	* BOLT	* ボルト	1					
00B	J222010	* WASHER	* ワッシャ	1					
01	3091337	COVER	カバー	1					

TOOL BOX COVER (ANTI SLIP)
ツールボックスカバー（ノンスリップ）

Applicable Model (適用機種):LCN, LCN_EU, N, N_EU
Mark(記号): -
Serial No.(適用号機):<LCN><N>:200001-, <LCN_EU><N_EU>:600001-

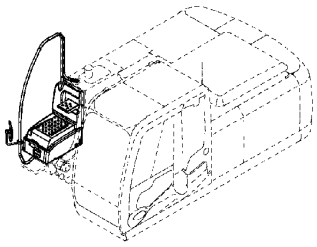

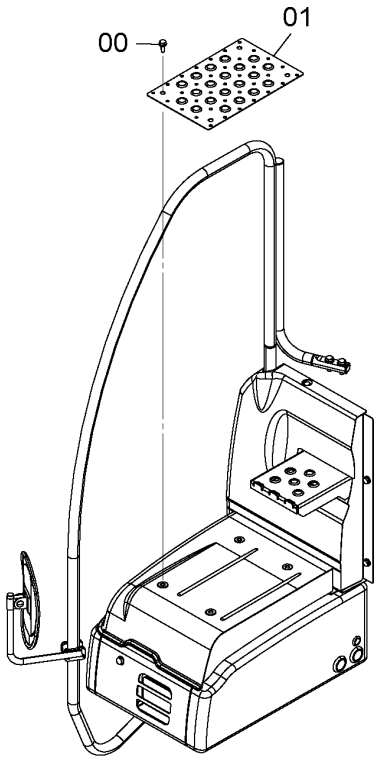

9256094

ITEM 符号	PART NO. 部品番号	PART NAME	部　品　名	Q'TY 数量	S.C ｻｰﾋﾞｽｺｰﾄﾞ	SERIAL NO. 適用号機	ICA 互換性	REPLACEABLE PART 代替部品	
								PART NO. 部品番号	Q'TY 数量
00	J271030	BOLT;SEMS	ﾎﾞﾙﾄ;ｾﾑｽ	4	D				
00A	J901030	* BOLT	* ﾎﾞﾙﾄ	1					
00B	J222010	* WASHER	* ﾜｯｼｬ	1					
01	3107268	COVER	ｶﾊﾞｰ	1					

TRACK FRAME
トラックフレーム

Applicable Model (適用機種):200, 210
Mark(記号): -
Serial No.(適用号機):<200><210>:200001-221519

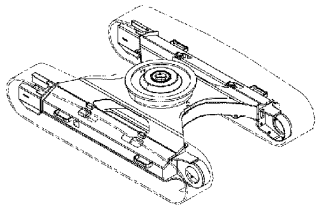

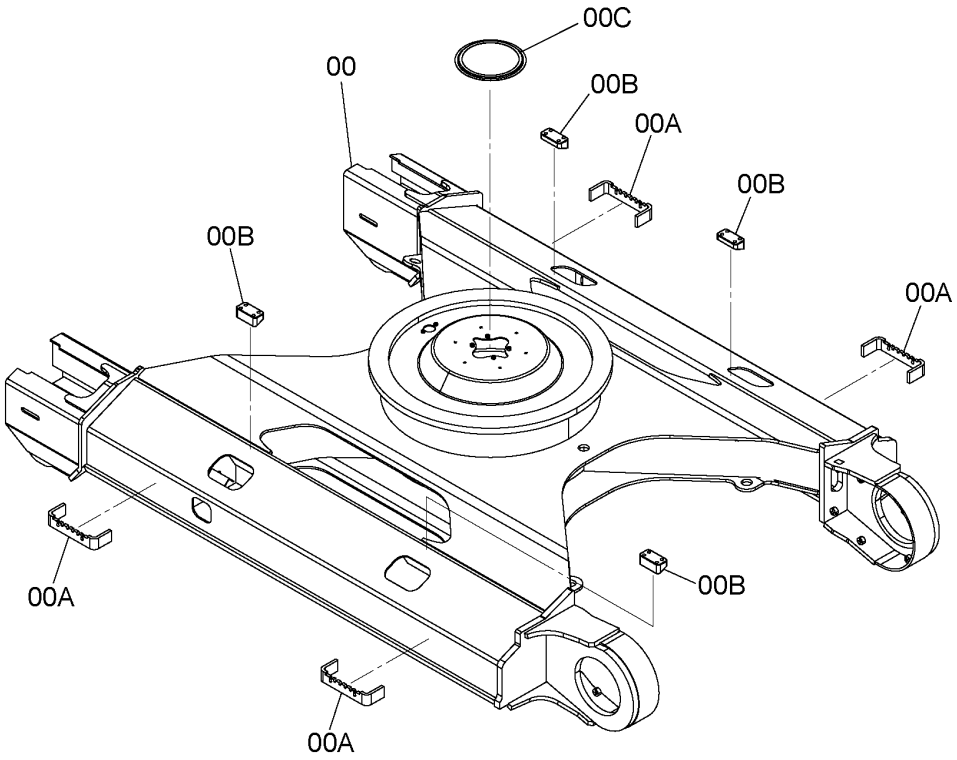

9262538

ITEM 符号	PART NO. 部品番号	PART NAME	部 品 名	Q'TY 数量	S.C サービス コード	SERIAL NO. 適用号機	ICA 互換性	REPLACEABLE PART 代替部品 PART NO. 部品番号	REPLACEABLE PART 代替部品 Q'TY 数量
00	5009133	FRAME;TRACK (STD TRACK)	フレーム;トラック (STDトラック)	1					
00	5009912	FRAME;TRACK (LC TRACK)	フレーム;トラック (LCトラック)	1					
00A	4447430	* STEP	* ステップ	4	W				
00B	3103979	* BRACKET	* ブラケット	4	W				
00C	4477681	* COVER	* カバー	1	W				

TRACK FRAME
トラックフレーム

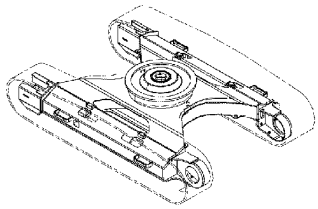

Applicable Model (適用機種):200, 210
Mark(記号): -
Serial No.(適用号機):<200><210>:221520-

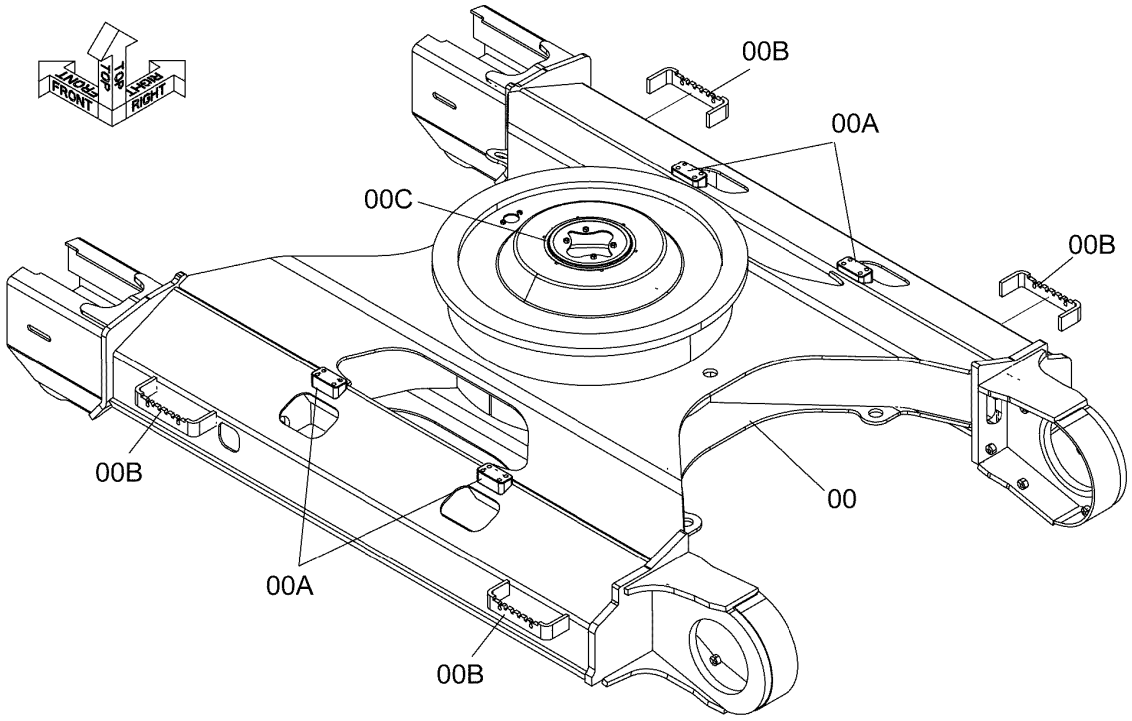

DC9302195

ITEM 符号	PART NO. 部品番号	PART NAME	部 品 名	Q'TY 数量	S.C ｻｰﾋﾞｽｺｰﾄﾞ	SERIAL NO. 適用号機	ICA 互換性	REPLACEABLE PART 代替部品	
								PART NO. 部品番号	Q'TY 数量
00	5012395	FRAME;TRACK (STD TRACK)	ﾌﾚｰﾑ;ﾄﾗｯｸ (STDﾄﾗｯｸ)	1					
00	5012506	FRAME;TRACK (LC TRACK)	ﾌﾚｰﾑ;ﾄﾗｯｸ (LCﾄﾗｯｸ)	1					
00A	3103979	* BRACKET	* ﾌﾞﾗｹｯﾄ	4	W				
00B	4447430	* STEP	* ｽﾃｯﾌﾟ	4	W				
00C	4477681	* COVER	* ｶﾊﾞｰ	1	W				

TRACK FRAME
トラックフレーム

Applicable Model (適用機種):H, K
Mark(記号): -
Serial No.(適用号機):<H><K>:200001-221527

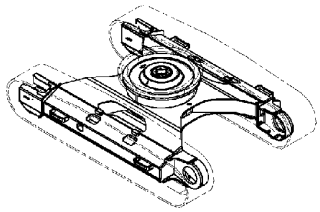

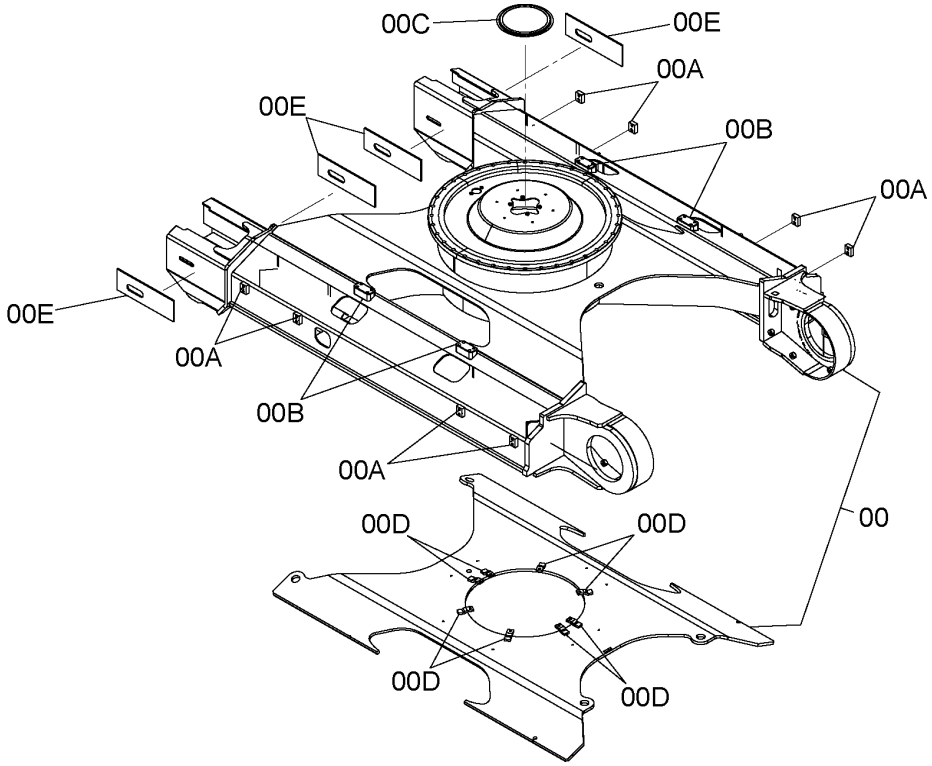

9263104

ITEM 符号	PART NO. 部品番号	PART NAME	部 品 名	Q'TY 数量	S.C サービス コード	SERIAL NO. 適用号機	ICA 互換性	REPLACEABLE PART 代替部品 PART NO. 部品番号	REPLACEABLE PART 代替部品 Q'TY 数量
00	5009509	FRAME;TRACK (STD TRACK)	フレーム;トラック (STDトラック)	1					
00	5009949	FRAME;TRACK (LC TRACK)	フレーム;トラック (LCトラック)	1					
00A	4366661	* SEAT;SCREW	* シート;スクリュ	8	W				
00B	3103979	* BRACKET	* ブラケット	4	W				
00C	4477681	* COVER	* カバー	1	W				
00D	4156540	* SEAT;SCREW	* シート;スクリュ	8	W				
00E	4651247	* PLATE	* プレート	4	W				

TRACK FRAME
トラックフレーム

Applicable Model (適用機種):H, K
Mark(記号): -
Serial No.(適用号機):<H><K>:222528-

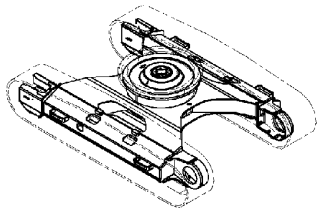

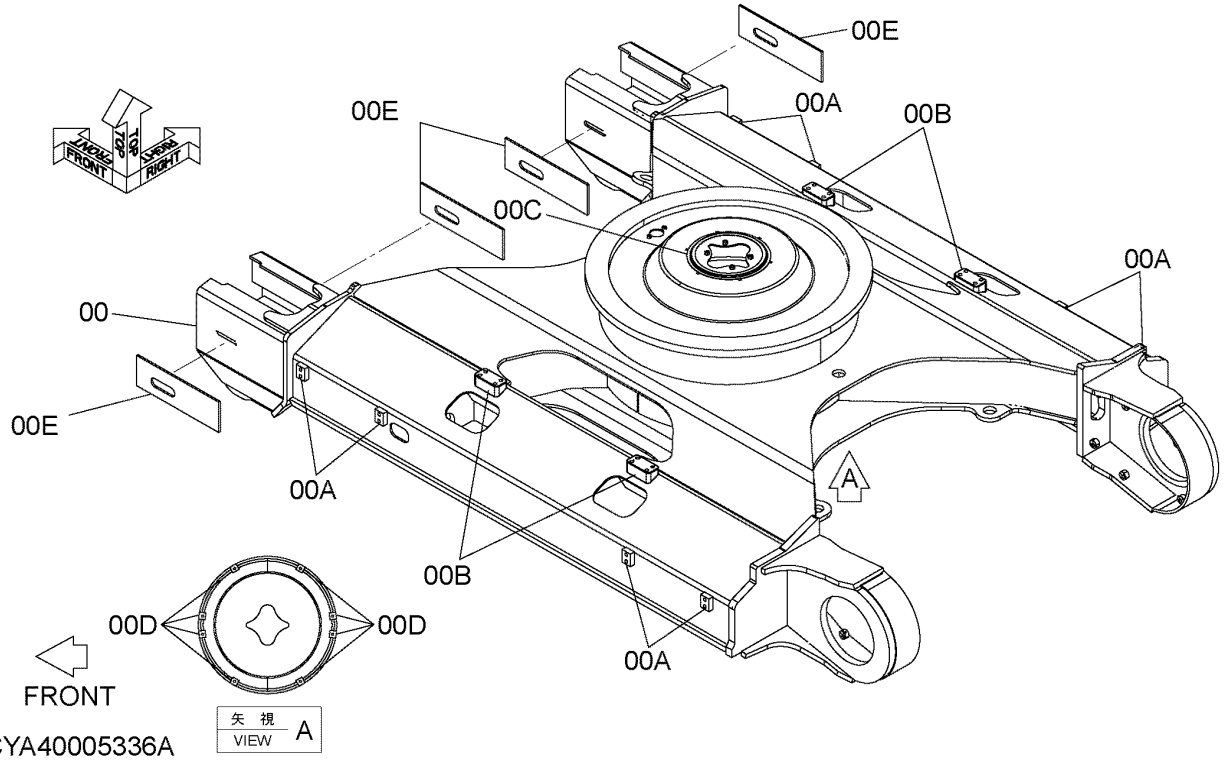

ITEM 符号	PART NO. 部品番号	PART NAME	部 品 名	Q'TY 数量	S.C サービス コード	SERIAL NO. 適用号機	ICA 互換性	REPLACEABLE PART 代替部品 PART NO. 部品番号	REPLACEABLE PART 代替部品 Q'TY 数量
00	YA40005336	FRAME;TRACK (STD TRACK)	フレーム;トラック (STDトラック)	1					
00	YA40005338	FRAME;TRACK (LC TRACK)	フレーム;トラック (LCトラック)	1					
00A	4366661	* SEAT;SCREW	* シート;スクリュ	8	W				
00B	3103979	* BRACKET	* ブラケット	4	W				
00C	4477681	* COVER	* カバー	1	W				
00D	4156540	* SEAT;SCREW	* シート;スクリュ	8	W				
00E	4651247	* PLATE	* プレート	4	W				

TRACK FRAME
トラックフレーム

Applicable Model (適用機種):LCN, N
Mark(記号): -
Serial No.(適用号機):<LCN><N>:200001-

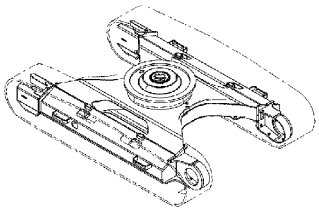

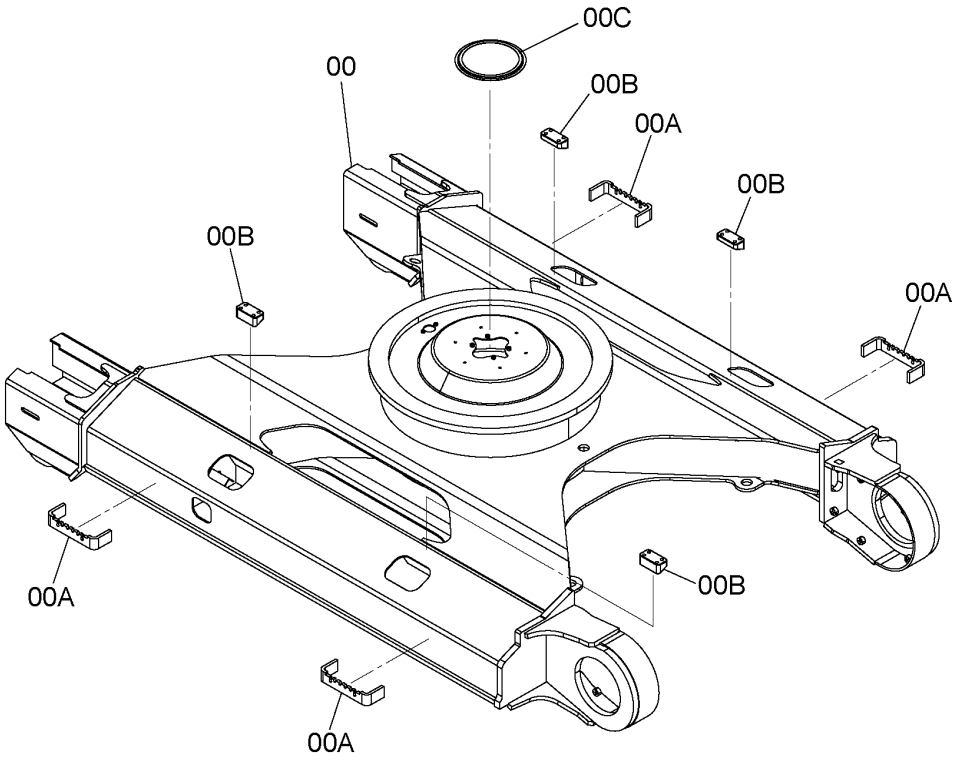

9237526

ITEM 符号	PART NO. 部品番号	PART NAME	部 品 名	Q'TY 数量	S.C ｻｰﾋﾞｽｺｰﾄﾞ	SERIAL NO. 適用号機	ICA 互換性	REPLACEABLE PART 代 替 部 品	
								PART NO. 部品番号	Q'TY 数量
00	5010909	FRAME;TRACK (210LCN)	ﾌﾚｰﾑ;ﾄﾗｯｸ (210LCN)	1					
00	5010911	FRAME;TRACK (240N)	ﾌﾚｰﾑ;ﾄﾗｯｸ (240N)	1					
00A	4446989	* STEP	* ｽﾃｯﾌﾟ	4	W				
00B	3103979	* BRACKET	* ﾌﾞﾗｹｯﾄ	4	W				
00C	4477681	* COVER	* ｶﾊﾞｰ	1	W				

TRACK GUARD (X2)
トラックガード (X2)

Applicable Model (適用機種):200, 210, K, LCN, N
Mark(記号): -
Serial No.(適用号機):<200><210><K><LCN><N>:200001-

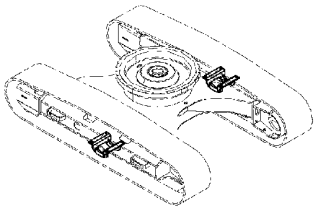

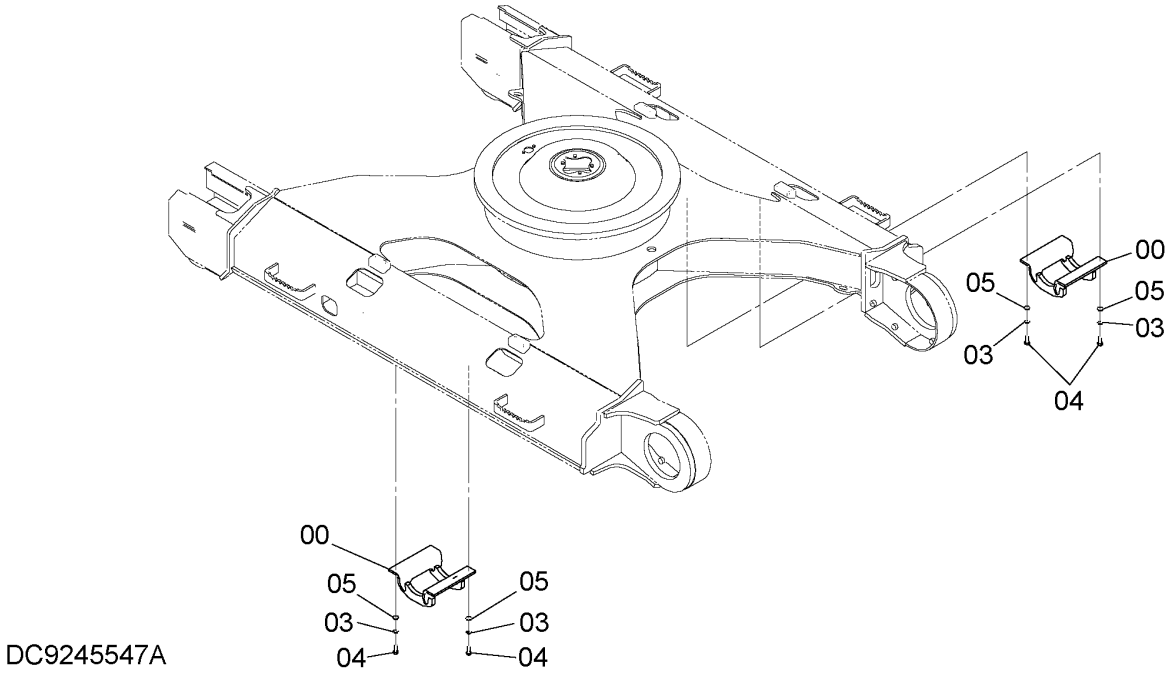

ITEM 符号	PART NO. 部品番号	PART NAME	部 品 名	Q'TY 数量	S.C サービス コード	SERIAL NO. 適用号機	ICA 互換性	REPLACEABLE PART 代替部品 PART NO. 部品番号	REPLACEABLE PART 代替部品 Q'TY 数量
	+++++++	GUARD;TRACK	ｶﾞｰﾄﾞ;ﾄﾗｯｸ	2	D				
00	8097015	* GUARD	* ｶﾞｰﾄﾞ	1					
03	A590918	* WASHER;SPRING	* ﾜｯｼｬ;ｽﾌﾟﾘﾝｸﾞ	4					
04	4252880	* BOLT	* ﾎﾞﾙﾄ	4					
05	4114406	* WASHER	* ﾜｯｼｬ	4					

TRACK GUARD (X4)
トラックガード (X4)

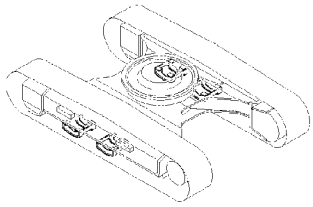

Applicable Model (適用機種):200, 210, H, K, LCN, N
Mark(記号): -
Serial No.(適用号機):<200><210><H><K><LCN><N>:200001-

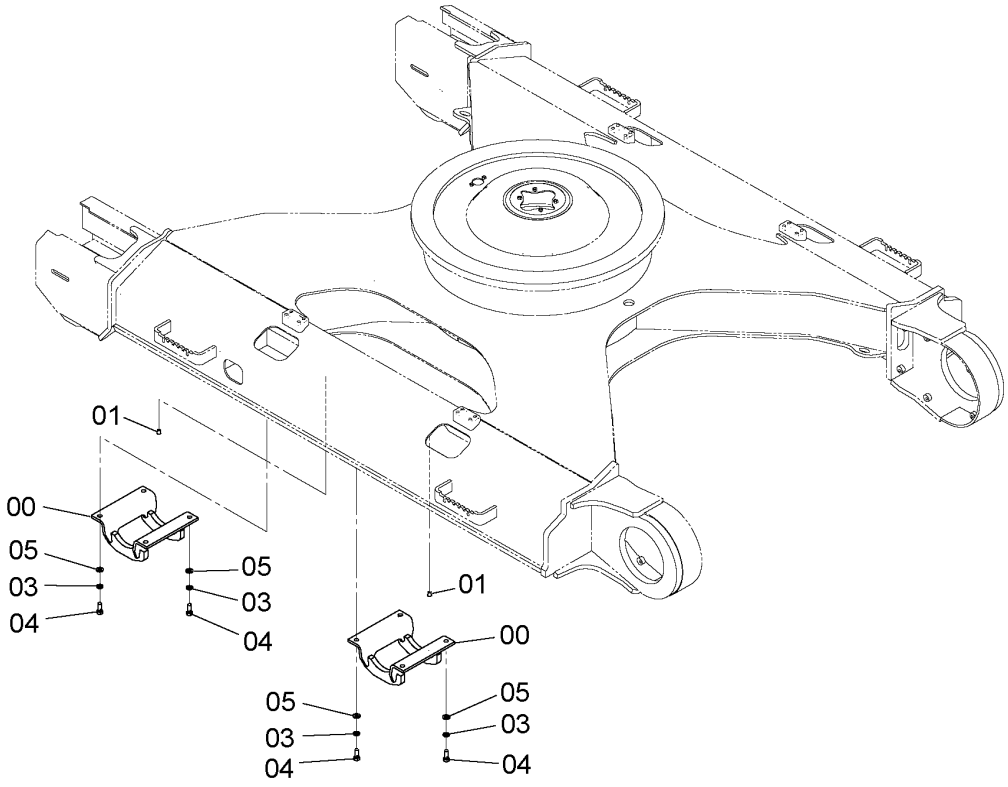

DC9248024A

ITEM 符号	PART NO. 部品番号	PART NAME	部 品 名	Q'TY 数量	S.C サービスコード	SERIAL NO. 適用号機	ICA 互換性	REPLACEABLE PART 代替部品 PART NO. 部品番号	REPLACEABLE PART 代替部品 Q'TY 数量
	+++++++	GUARD;TRACK	ｶﾞｰﾄﾞ;ﾄﾗｯｸ	4	D				
00	8097015	* GUARD	* ｶﾞｰﾄﾞ	1					
01	420802	* CORK	* ｺﾙｸ	8					
03	A590918	* WASHER;SPRING	* ﾜｯｼｬ;ｽﾌﾟﾘﾝｸﾞ	4					
04	4252880	* BOLT	* ﾎﾞﾙﾄ	4					
05	4114406	* WASHER	* ﾜｯｼｬ	4					

FULL-LENGTH TRACK GUARD
フルトラックガード

Applicable Model (適用機種):200, H, K
Mark(記号): -
Serial No.(適用号機):<200><H><K>:200001-221519

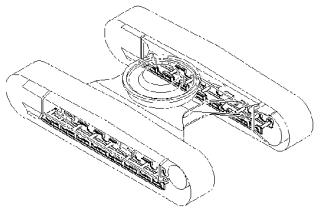

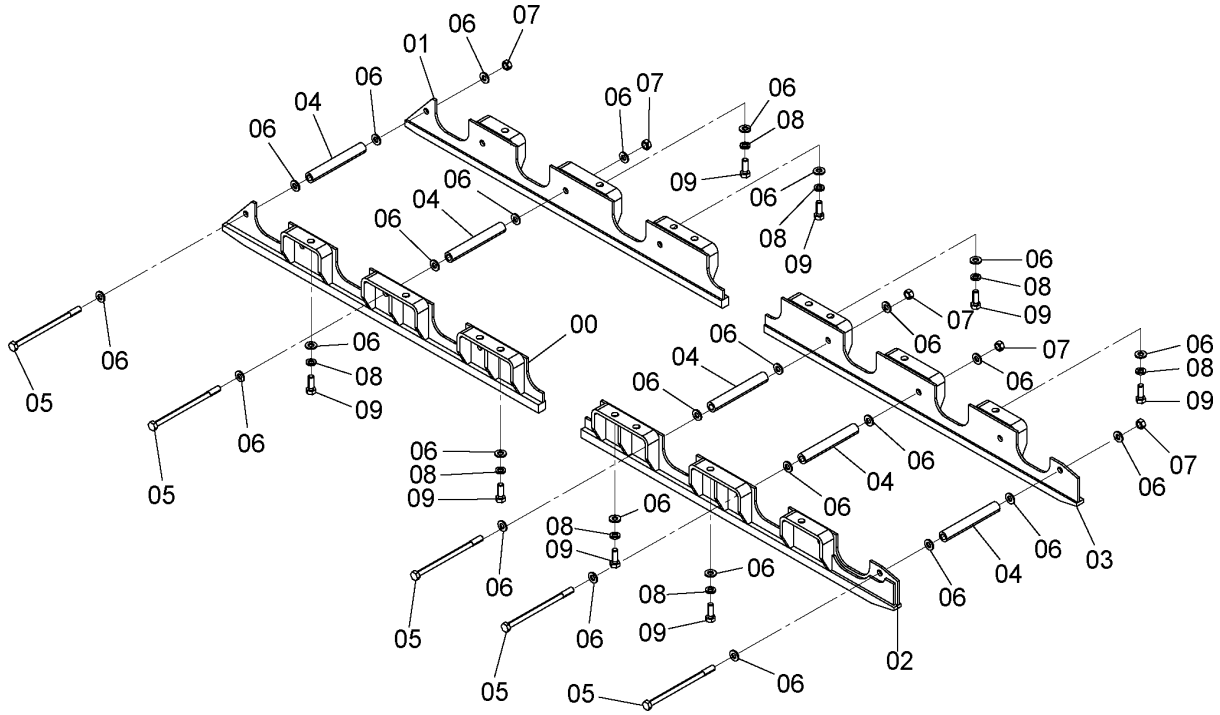

9253714

ITEM 符号	PART NO. 部品番号	PART NAME	部 品 名	Q'TY 数量	S.C ｻｰﾋﾞｽｺｰﾄﾞ	SERIAL NO. 適用号機	ICA 互換性	REPLACEABLE PART 代 替 部 品	
								PART NO. 部品番号	Q'TY 数量
	+++++++	GUARD	ｶﾞｰﾄﾞ	2	D				
00	7048962	* GUARD;FL	* ｶﾞｰﾄﾞ;FL	1					
01	7048963	* GUARD;FR	* ｶﾞｰﾄﾞ;FR	1					
02	7048964	* GUARD;RL	* ｶﾞｰﾄﾞ;RL	1					
03	7048965	* GUARD;RR	* ｶﾞｰﾄﾞ;RR	1					
04	4350519	* SPACER	* ｽﾍﾟｰｻ	8					
05	4349147	* BOLT	* ﾎﾞﾙﾄ	8					
06	J222018	* WASHER	* ﾜｯｼｬ	48		-D08/08	Y	4114406	48
06	4114406	* WASHER	* ﾜｯｼｬ	48		D08/09-			
07	J951018	* NUT	* ﾅｯﾄ	8					
08	A590918	* WASHER;SPRING	* ﾜｯｼｬ;ｽﾌﾟﾘﾝｸﾞ	16					
09	4252880	* BOLT	* ﾎﾞﾙﾄ	16					

FULL-LENGTH TRACK GUARD
フルトラックガード

Applicable Model (適用機種):200, H, K
Mark(記号): -
Serial No.(適用号機):<200><H><K>:221520-

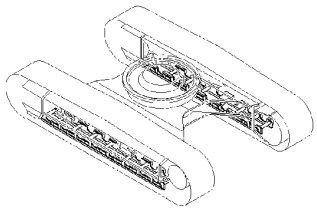

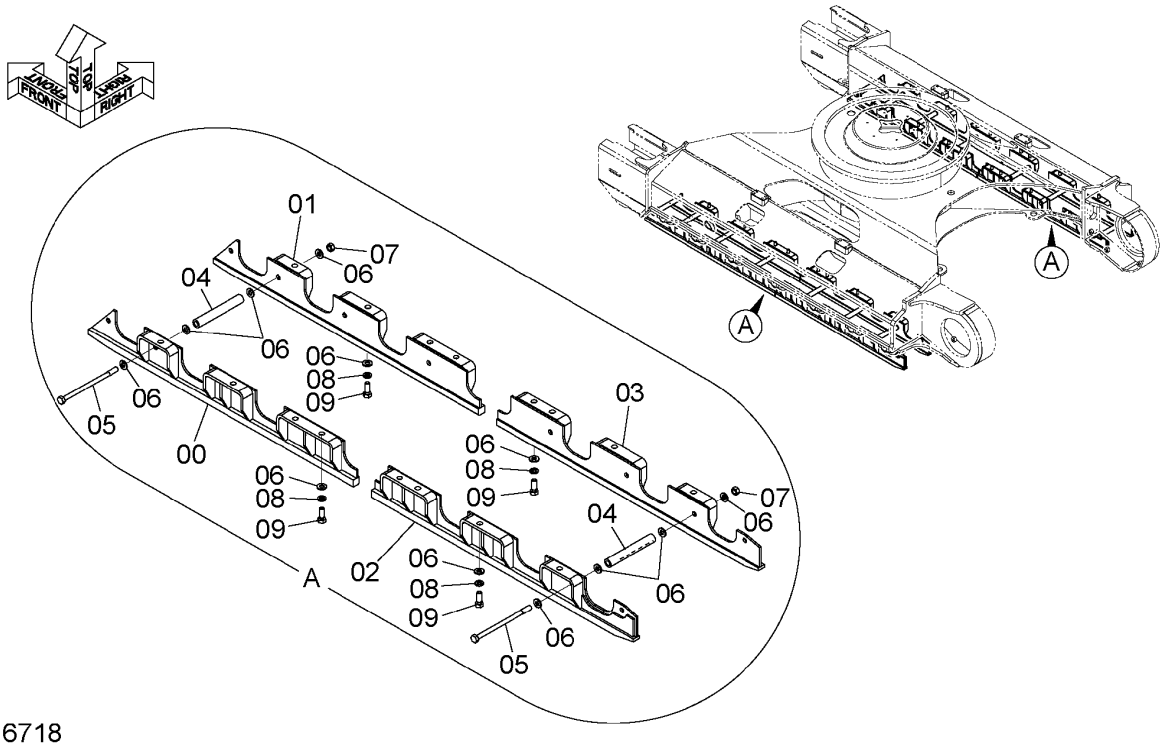

DC9316718

ITEM 符号	PART NO. 部品番号	PART NAME	部 品 名	Q'TY 数量	S.C サービスコード	SERIAL NO. 適用号機	ICA 互換性	REPLACEABLE PART 代替部品 PART NO. 部品番号	REPLACEABLE PART 代替部品 Q'TY 数量
	+++++++	GUARD	ガード	2	D				
00	7059220	* GUARD;FL	* ガード;FL	1					
01	7059221	* GUARD;FR	* ガード;FR	1					
02	7048964	* GUARD;RL	* ガード;RL	1					
03	7048965	* GUARD;RR	* ガード;RR	1					
04	4350519	* SPACER	* スペーサ	8					
05	4349147	* BOLT	* ボルト	8					
06	4114406	* WASHER	* ワッシャ	48					
07	J951018	* NUT	* ナット	8					
08	A590918	* WASHER;SPRING	* ワッシャ;スプリング	16					
09	4252880	* BOLT	* ボルト	16					

FULL-LENGTH TRACK GUARD
フルトラックガード

Applicable Model (適用機種):200, 210, H, K, LCN
Mark(記号): -
Serial No.(適用号機):<200><210><H><K><LCN>:200001-

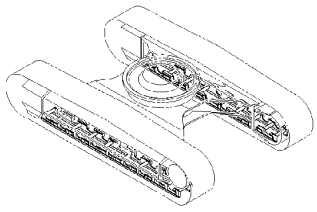

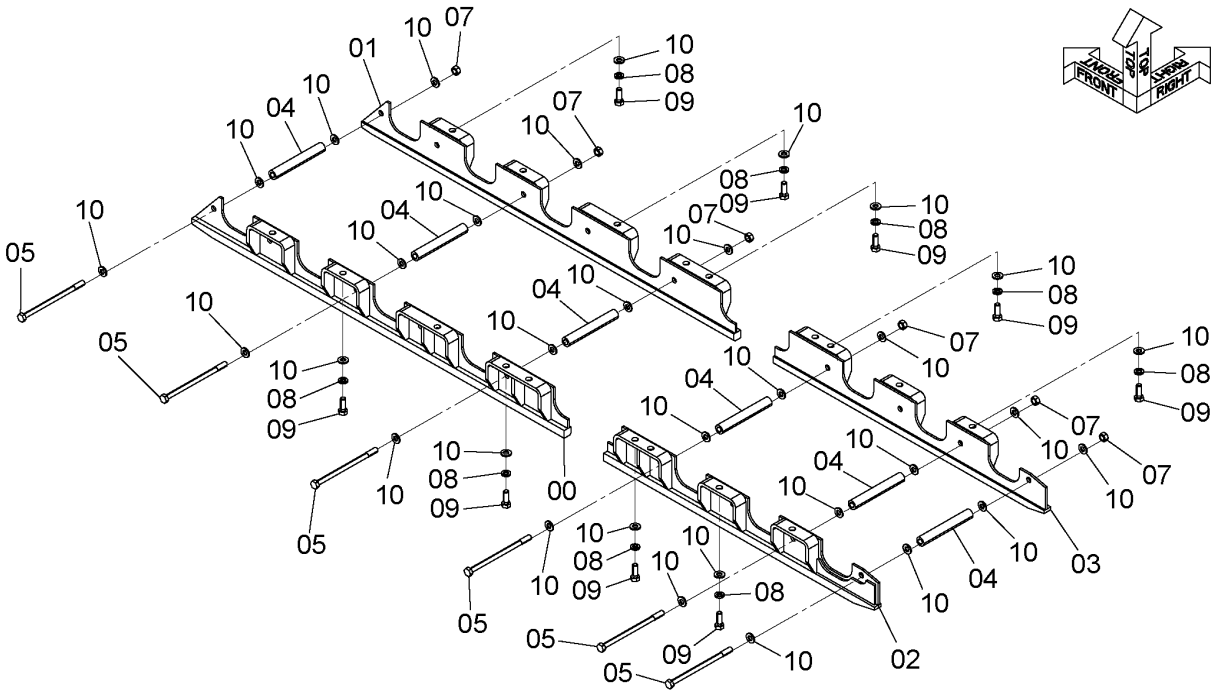

DC9253715A

ITEM 符号	PART NO. 部品番号	PART NAME	部 品 名	Q'TY 数量	S.C サービスコード	SERIAL NO. 適用号機	ICA 互換性	REPLACEABLE PART 代替部品 PART NO. 部品番号	REPLACEABLE PART 代替部品 Q'TY 数量
	+++++++	GUARD	ｶﾞｰﾄﾞ	2	D				
00	7048976	* GUARD;FL	* ｶﾞｰﾄﾞ;FL	1					
01	7048977	* GUARD;FR	* ｶﾞｰﾄﾞ;FR	1					
02	7048978	* GUIDE;RL	* ｶﾞｲﾄﾞ;RL	1					
03	7048979	* GUARD;RR	* ｶﾞｰﾄﾞ;RR	1					
04	4350519	* SPACER	* ｽﾍﾟｰｻ	9					
05	4349147	* BOLT	* ﾎﾞﾙﾄ	9					
07	J951018	* NUT	* ﾅｯﾄ	9					
08	A590918	* WASHER;SPRING	* ﾜｯｼｬ;ｽﾌﾟﾘﾝｸﾞ	18					
09	4252880	* BOLT	* ﾎﾞﾙﾄ	18					
10	J222018	* WASHER	* ﾜｯｼｬ	54		-D08/08	Y	4114406	54
10	4114406	* WASHER	* ﾜｯｼｬ	54		D08/09-			

FULL-LENGTH TRACK GUARD
フルトラックガード

Applicable Model (適用機種):N
Mark(記号): -
Serial No.(適用号機):<N>:200001-

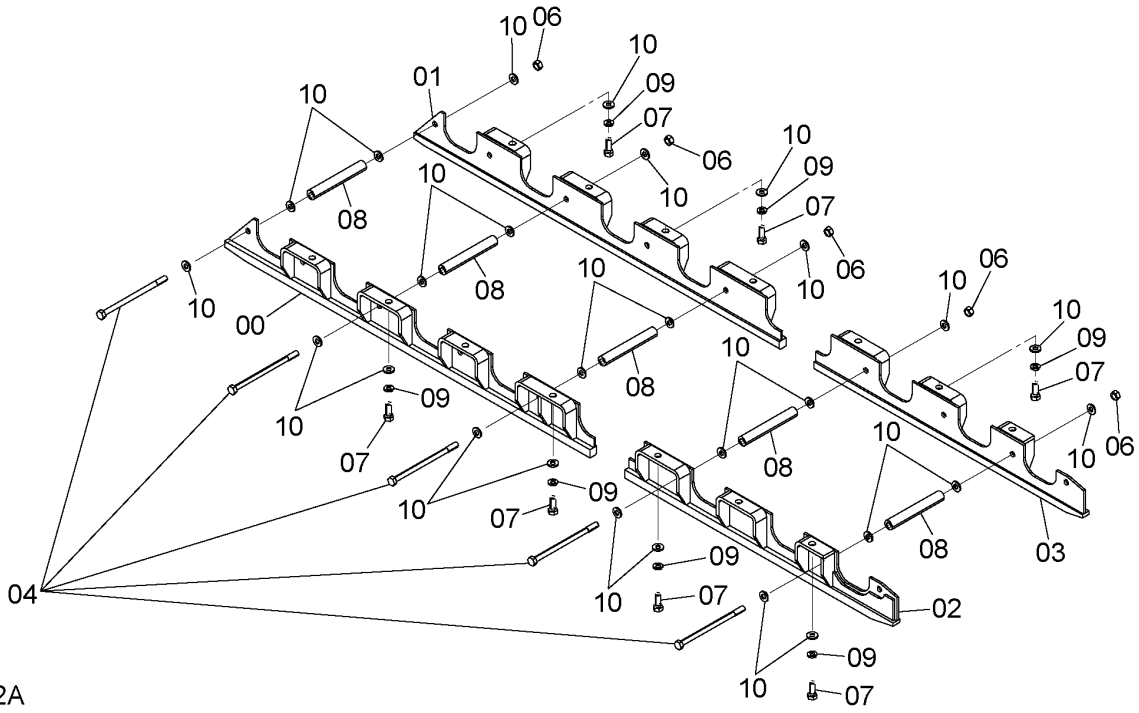

ITEM 符号	PART NO. 部品番号	PART NAME	部 品 名	Q'TY 数量	S.C サービスコード	SERIAL NO. 適用号機	ICA 互換性	REPLACEABLE PART 代替部品 PART NO. 部品番号	REPLACEABLE PART 代替部品 Q'TY 数量
	+++++++	GUARD	ｶﾞｰﾄﾞ	2	D				
00	7049075	* GUARD;FL	* ｶﾞｰﾄﾞ;FL	1					
01	7049076	* GUARD;FR	* ｶﾞｰﾄﾞ;FR	1					
02	7049077	* GUARD;RL	* ｶﾞｰﾄﾞ;RL	1					
03	7049078	* GUARD;RR	* ｶﾞｰﾄﾞ;RR	1					
04	4349147	* BOLT	* ﾎﾞﾙﾄ	9					
06	J951018	* NUT	* ﾅｯﾄ	9					
07	4252880	* BOLT	* ﾎﾞﾙﾄ	14					
08	4350519	* SPACER	* ｽﾍﾟｰｻ	9					
09	A590918	* WASHER;SPRING	* ﾜｯｼｬ;ｽﾌﾟﾘﾝｸﾞ	14					
10	J222018	WASHER	ﾜｯｼｬ	50		-D08/08	Y	4114406	50
10	4114406	WASHER	ﾜｯｼｬ	50		D08/09-			

STEP
ステップ

Applicable Model (適用機種):H, K
Mark(記号): -
Serial No.(適用号機):<H><K>:200001-

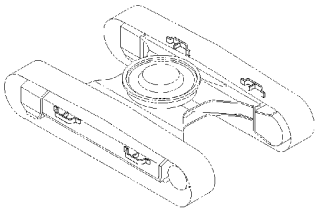

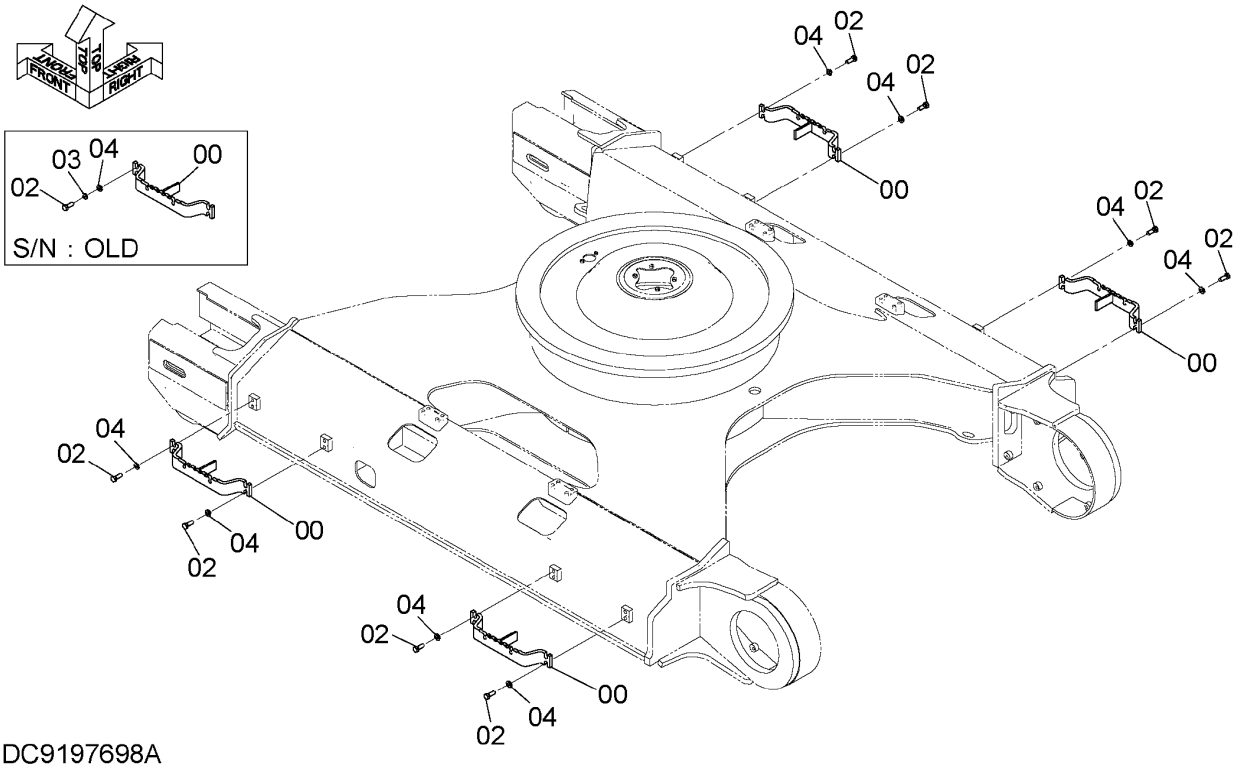

DC9197698A

ITEM 符号	PART NO. 部品番号	PART NAME	部 品 名	Q'TY 数量	S.C サービス コード	SERIAL NO. 適用号機	ICA 互換性	REPLACEABLE PART 代替部品 PART NO. 部品番号	REPLACEABLE PART 代替部品 Q'TY 数量
00	9755974	STEP	ｽﾃｯﾌﾟ	4					
02	J901645	BOLT	ﾎﾞﾙﾄ	16		-D11/05	Y	J921640	16
02	J921640	BOLT	ﾎﾞﾙﾄ	16		D11/06-			
03	A590916	WASHER;SPRING	ﾜｯｼｬ;ｽﾌﾟﾘﾝｸﾞ	16		-D11/05			
04	J222016	WASHER	ﾜｯｼﾔ	16					

ADDITIONAL STEP
追加ステップ

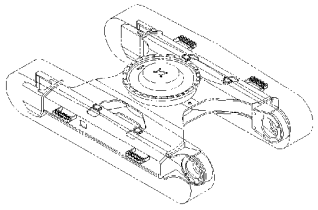

Applicable Model (適用機種):200, 210, H, K, LCN
Mark(記号): -
Serial No.(適用号機):<200><210><H><K><LCN>:200001-

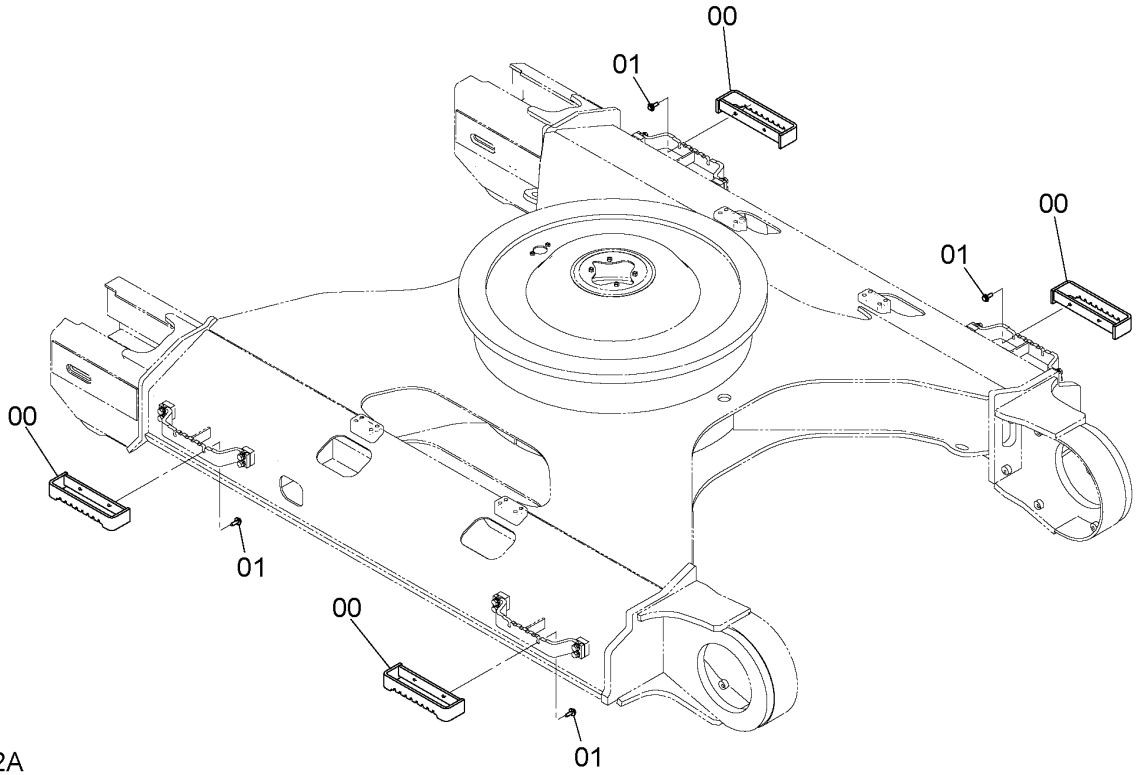

9199152A

ITEM 符号	PART NO. 部品番号	PART NAME	部 品 名	Q'TY 数量	S.C サービス コード	SERIAL NO. 適用号機	ICA 互換性	REPLACEABLE PART 代替部品 PART NO. 部品番号	REPLACEABLE PART 代替部品 Q'TY 数量
00	9755978	STEP	ステップ	4					
01	J281240	BOLT;SEMS	ボルト;セムス	8	D				
01A	J901240	* BOLT	* ボルト	1					
01B	4249324	* WASHER	* ワッシャ	1					

TRACK UNDER COVER
トラックアンダーカバー

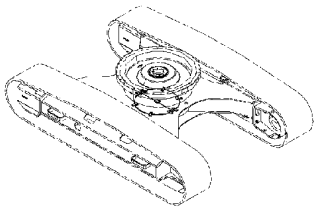

Applicable Model (適用機種):200, 210, H, K, LCN, N
Mark(記号): -
Serial No.(適用号機):<200><210><H><K><LCN><N>:200001-

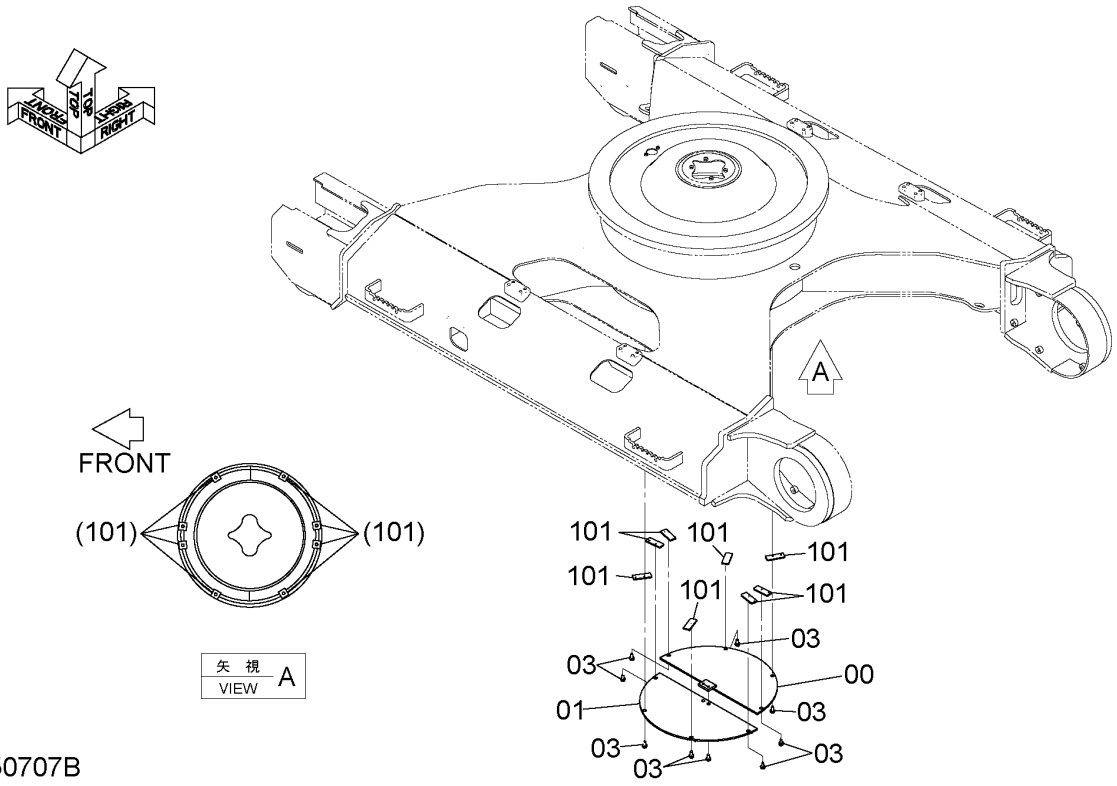

DC9150707B

ITEM 符号	PART NO. 部品番号	PART NAME	部 品 名	Q'TY 数量	S.C サービス コード	SERIAL NO. 適用号機	ICA 互換性	REPLACEABLE PART 代替部品 PART NO. 部品番号	REPLACEABLE PART 代替部品 Q'TY 数量
00	9738383	COVER	カバー	1					
01	9738384	COVER	カバー	1					
03	J271230	BOLT;SEMS	ボルト;セムス	10	D				
03A	J901230	* BOLT	* ボルト	1					
03B	J222012	* WASHER	* ワッシャ	1					
101	4156540	SEAT;SCREW	シート;スクリュ	8	W				

SWING BEARING
旋回輪

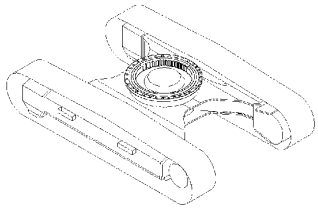

Applicable Model (適用機種):200, 210, H, K, LCN, N
Mark(記号): -
Serial No.(適用号機):<200><210><H><K><LCN><N>:200001-

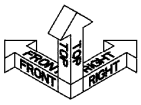

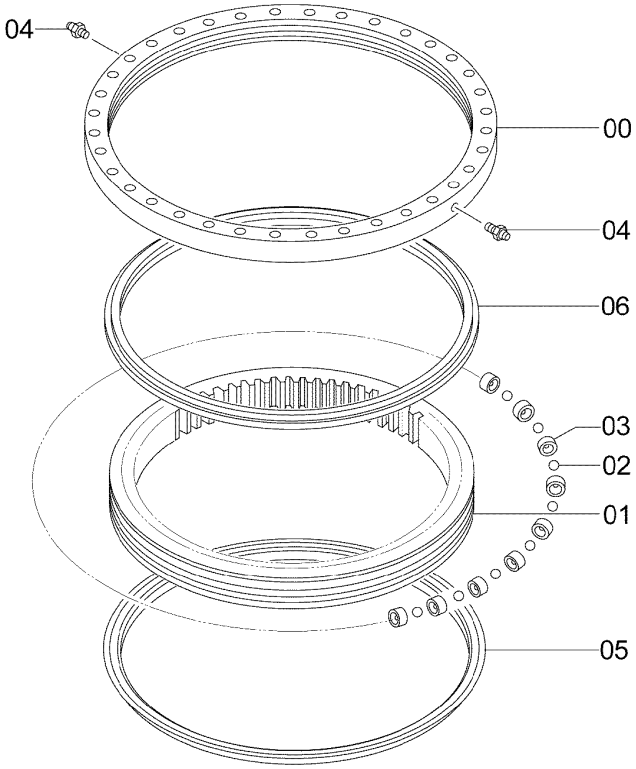

DC9260971A

ITEM 符号	PART NO. 部品番号	PART NAME	部 品 名	Q'TY 数量	S.C サービスコード	SERIAL NO. 適用号機	ICA 互換性	REPLACEABLE PART 代替部品 PART NO. 部品番号	REPLACEABLE PART 代替部品 Q'TY 数量
00-06	9260971	SWING;CIRCLE	ｽｲﾝｸﾞ;ｻｰｸﾙ	1					
00	+++++++	* RACE;OUTER	* ﾚｰｽ;ｱｳﾀｰ	1	D				
01	+++++++	* RACE;INNER	* ﾚｰｽ;ｲﾝﾅ	1	D				
02	4640421	* BALL	* ﾎﾞｰﾙ	111					
03	4640418	* SUPPORT	* ｻﾎﾟｰﾄ	111					
04	J75481	* FITTING;GREASE	* ﾌｨｯﾃｨﾝｸﾞ;ｸﾞﾘｰｽ	2					
05	+++++++	* SEAL;DUST	* ｼｰﾙ;ﾀﾞｽﾄ	1	D		I	YB00001597	1
		(INNER RACE SIDE)	(ｲﾝﾅｰﾚｰｽ側)						
05	4634010	* SEAL;DUST	* ｼｰﾙ;ﾀﾞｽﾄ	1	S	-D12/12	I	YB00001597	1
		(INNER RACE SIDE) (1=4780mm, Please cut and use 3618mm)							
		(ｲﾝﾅｰﾚｰｽ側) (1=4780mm, 3618mmに切断して使用してください)							
05	YB00001597	* SEAL;DUST	* ｼｰﾙ;ﾀﾞｽﾄ	1	S	D13/01-			
		(INNER RACE SIDE) (1=4780mm, Please cut and use 3618mm)							
		(ｲﾝﾅｰﾚｰｽ側) (1=4780mm, 3618mmに切断して使用してください)							
06	+++++++	* SEAL	* ｼｰﾙ	1	D		I	4634010	1
		(OUTER RACE SIDE)	(ｱｳﾀｰﾚｰｽ側)						
06	4634010	* SEAL	* ｼｰﾙ	1	S				
		(OUTER RACE SIDE) (1=4780mm, Please cut and use 3900mm)							
		(ｱｳﾀｰﾚｰｽ側) (1=4780mm, 3900mmに切断して使用してください)							

SWING BEARING PARTS
旋回輪部品

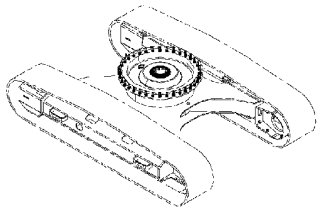

Applicable Model (適用機種):200, 210, H, K, LCN, N
Mark(記号): -
Serial No.(適用号機):<200><210><H><K><LCN><N>:200001-

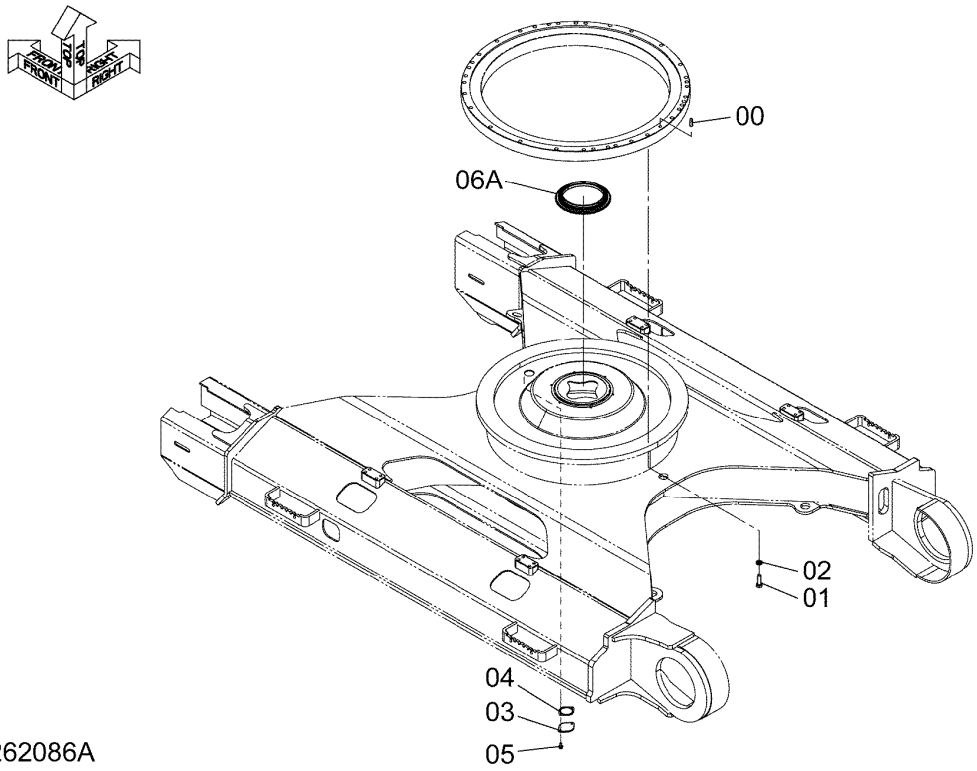

ITEM 符号	PART NO. 部品番号	PART NAME	部 品 名	Q'TY 数量	S.C サービスコード	SERIAL NO. 適用号機	ICA 互換性	REPLACEABLE PART 代替部品 PART NO. 部品番号	REPLACEABLE PART 代替部品 Q'TY 数量
00	4630119	PIN;KNOCK	ピン;ノック	1					
01	4348589	BOLT	ボルト	36					
02	J257220	WASHER;SPRING	ワッシャ;スプリング	36					
03	4128863	PLATE	プレート	1					
04	4272297	PACKING	パッキン	1					
05	J271025	BOLT;SEMS	ボルト;セムス	2	D				
05A	J901025	* BOLT	* ボルト	1					
05B	J222010	* WASHER	* ワッシャ	1					
06	9229187	SEAL	シール	1					
06A	4483676	* SEAL	* シール	1					

TRAVEL DEVICE
走行装置

Applicable Model (適用機種):200, 210, H, K, LCN, N
Mark(記号): -
Serial No.(適用号機):<200><210><H><K><LCN><N>:200001-

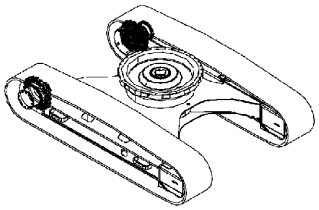

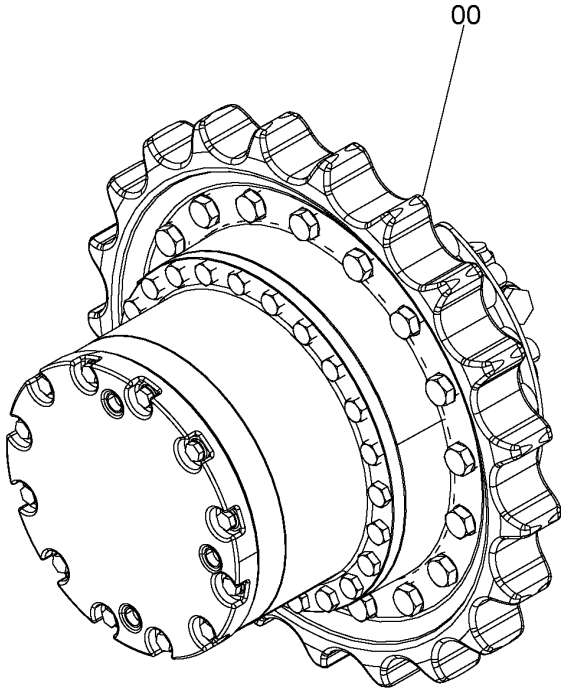

9233692

ITEM 符号	PART NO. 部品番号	PART NAME	部 品 名	Q'TY 数量	S.C サービス コード	SERIAL NO. 適用号機	ICA 互換性	REPLACEABLE PART 代替部品 PART NO. 部品番号	REPLACEABLE PART 代替部品 Q'TY 数量
00	9233692	TRAVEL DEVICE (for assembly of machine) (本体組付用)	ｿｳｺｳｿｳﾁ	2	DH		I	9261222	2
00	9261222	TRAVEL DEVICE (for transportation) (輸送用)	ｿｳｺｳｿｳﾁ	2	H				
00	9250188	TRAVEL DEVICE (for assembly of machine)<210LCN, 240N> (本体組付用)<210LCN, 240N>	ｿｳｺｳｿｳﾁ	2	DH		I	9269199	2
00	9269199	TRAVEL DEVICE (for transportation)<210LCN, 240N> (輸送用)<210LCN, 240N>	ｿｳｺｳｿｳﾁ	2	H				

TRAVEL DEVICE SUPPORT
走行装置取付部品

Applicable Model (適用機種):200, 210, H, K, LCN, N
Mark(記号): -
Serial No.(適用号機):<200><210><H><K><LCN><N>:200001-

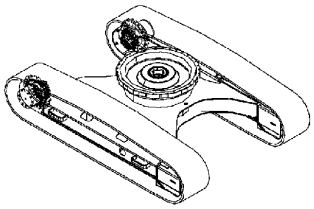

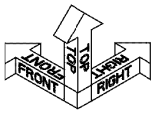

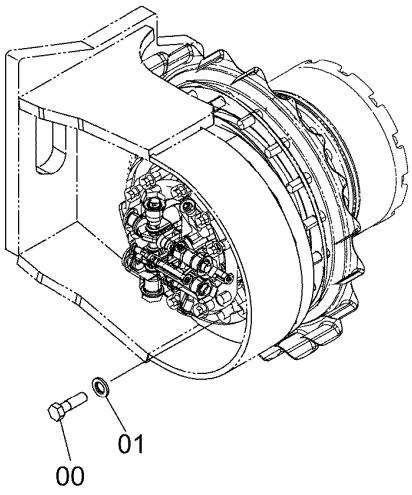

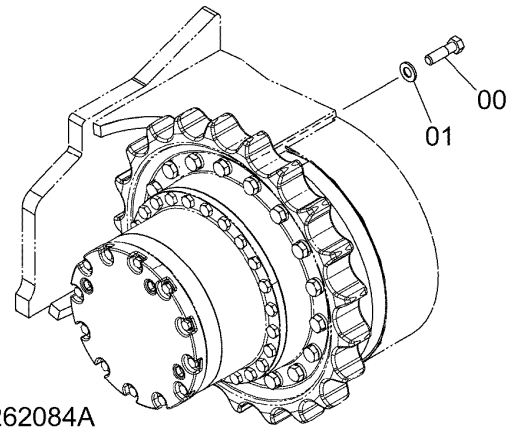

DC9262084A

ITEM 符号	PART NO. 部品番号	PART NAME	部 品 名	Q'TY 数量	S.C サービスコード	SERIAL NO. 適用号機	ICA 互換性	REPLACEABLE PART 代替部品 PART NO. 部品番号	REPLACEABLE PART 代替部品 Q'TY 数量
00	4258061	BOLT	ボルト	28					
01	4018545	WASHER	ワッシャ	28					

FRONT IDLER
フロントアイドラ

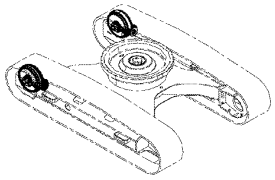

Applicable Model (適用機種):200, 210, H, K
Mark(記号): -
Serial No.(適用号機):<200><210><H><K>:200001-221519

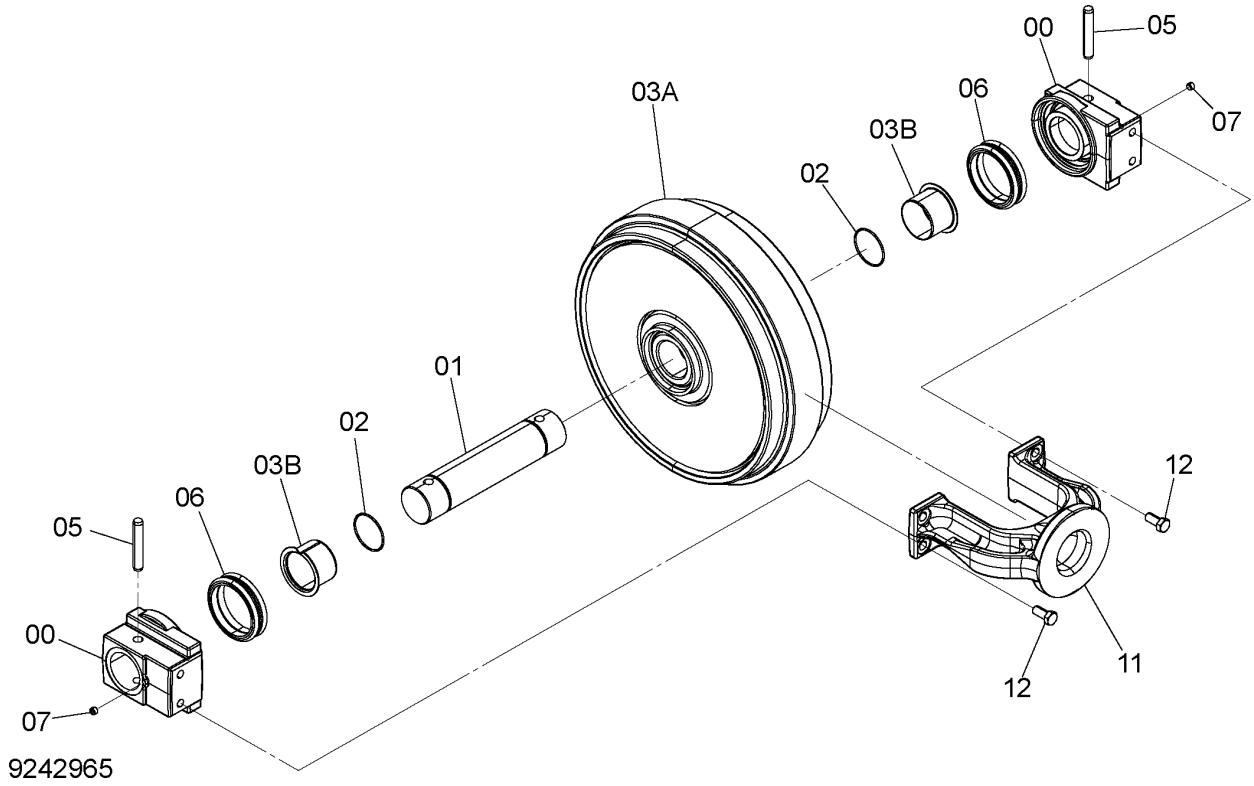

ITEM 符号	PART NO. 部品番号	PART NAME	部 品 名	Q'TY 数量	S.C サービスコード	SERIAL NO. 適用号機	ICA 互換性	REPLACEABLE PART 代替部品 PART NO. 部品番号	REPLACEABLE PART 代替部品 Q'TY 数量
	9242965	IDLER ASS'Y	ｱｲﾄﾞﾗｰ ｱｯｾﾝ	2					
00-07	9242964	* IDLER ASS'Y	* ｱｲﾄﾞﾗｰ ｱｯｾﾝ	1					
00	1032503	** BRG.	** ﾍﾞｱﾘﾝｸﾞ	2					
01	3070162	** AXLE	** ｱｸｽﾙ	1					
02	A810070	** O-RING	** O-ﾘﾝｸﾞ	2					
03	9242963	** IDLER	** ｱｲﾄﾞﾗｰ	1					
03A	7047084	*** IDLER	*** ｱｲﾄﾞﾗｰ	1					
03B	3103096	*** BUSHING	*** ﾌﾞｯｼﾝｸﾞ	2					
05	4126209	** PIN	** ﾋﾟﾝ	2					
06	4153731	** SEAL;GROUP	** ｼｰﾙ;ｸﾞﾙｰﾌﾟ	2					
07	4315607	** PLUG	** ﾌﾟﾗｸﾞ	2					
11	1026777	* YOKE	* ﾖｰｸ	1					
12	J901635	* BOLT	* ﾎﾞﾙﾄ	4					

FRONT IDLER
フロントアイドラ

Applicable Model (適用機種):LCN, N
Mark(記号): -
Serial No.(適用号機):<LCN><N>:200001-

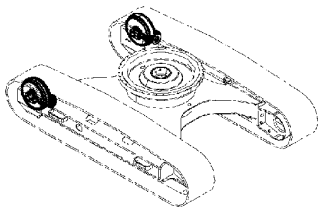

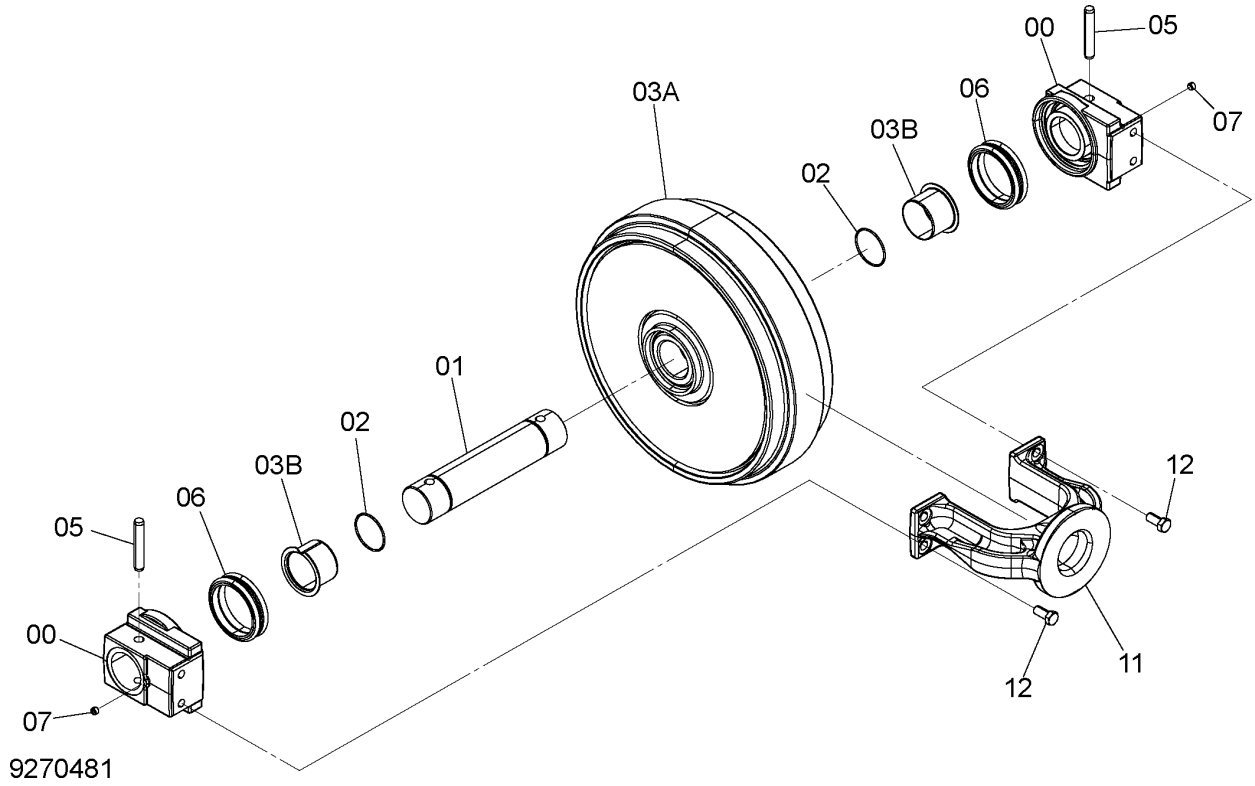

ITEM 符号	PART NO. 部品番号	PART NAME	部 品 名	Q'TY 数量	S.C サービスコード	SERIAL NO. 適用号機	ICA 互換性	REPLACEABLE PART 代替部品 PART NO. 部品番号	REPLACEABLE PART 代替部品 Q'TY 数量
	9270481	IDLER ASS'Y	ｱｲﾄﾞﾗｰ ｱｯｾﾝ	2					
00-07	9270482	* IDLER ASS'Y	* ｱｲﾄﾞﾗｰ ｱｯｾﾝ	1					
00	4662035	** BRG.	** ﾍﾞｱﾘﾝｸﾞ	2					
01	4669687	** AXLE	** ｱｸｽﾙ	1					
02	A810070	** O-RING	** O-ﾘﾝｸﾞ	2					
03	9270483	** IDLER	** ｱｲﾄﾞﾗｰ	1					
03A	4662034	*** IDLER	*** ｱｲﾄﾞﾗｰ	1					
03B	3103096	*** BUSHING	*** ﾌﾞｯｼﾝｸﾞ	2					
05	4609690	** PIN	** ﾋﾟﾝ	2					
06	4153731	** SEAL;GROUP	** ｼｰﾙ;ｸﾞﾙｰﾌﾟ	2					
07	4609645	** PLUG	** ﾌﾟﾗｸﾞ	2					
11	4662036	* YOKE	* ﾖｰｸ	1					
12	J901635	* BOLT	* ﾎﾞﾙﾄ	4					

ADJUSTER
アジャスタ

Applicable Model (適用機種):200, 210, H, K
Mark(記号): -
Serial No.(適用号機):<200><210><H><K>:200001-221519

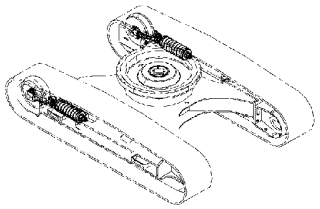

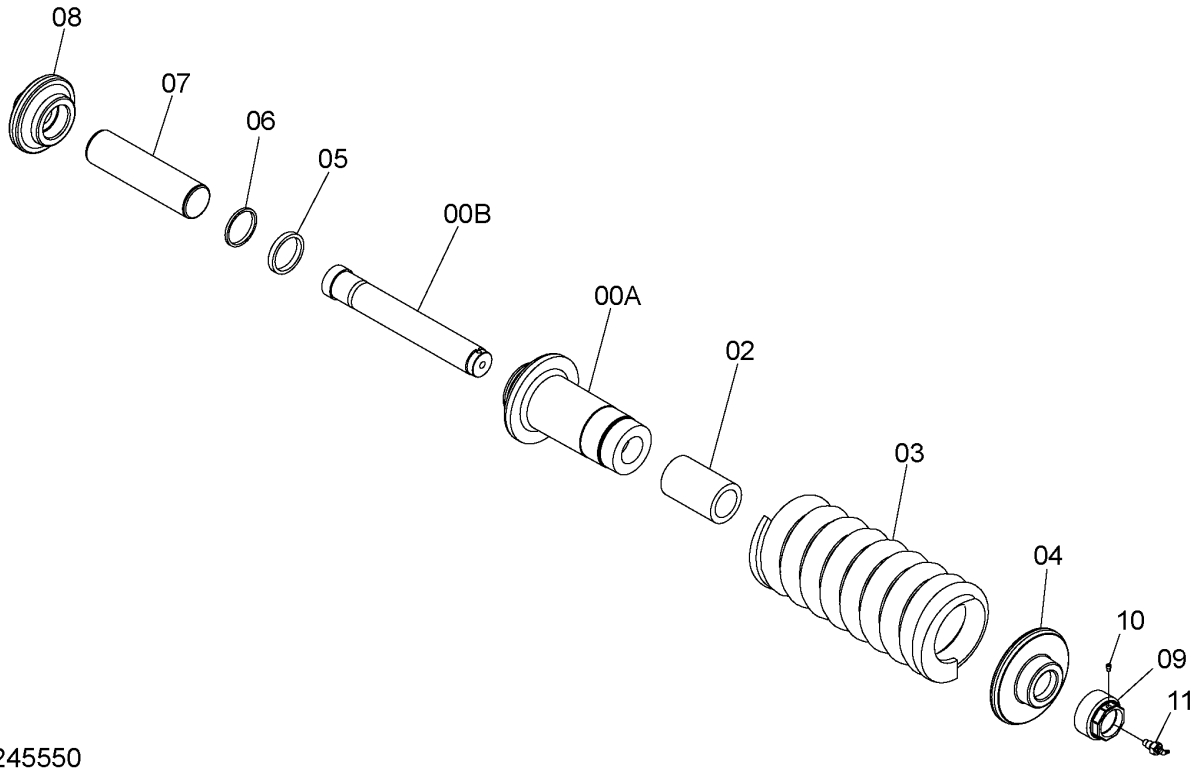

9245550

ITEM 符号	PART NO. 部品番号	PART NAME	部 品 名	Q'TY 数量	S.C サービスコード	SERIAL NO. 適用号機	ICA 互換性	REPLACEABLE PART 代替部品 PART NO. 部品番号	REPLACEABLE PART 代替部品 Q'TY 数量
	9243267	SPRING;TRACK	ｽﾌﾟﾘﾝｸﾞ;ﾄﾗｯｸ	2					
00	9243238	* CYL.ASSY	* ｼﾘﾝﾀﾞｱｯｾﾝ	1					
00A	2051413	** CYL.	** ｼﾘﾝﾀﾞ	1					
00B	3103151	** ROD	** ﾛｯﾄﾞ	1					
02	4625482	* SPACER	* ｽﾍﾟｰｻ	1					
03	3102993	* SPRING	* ｽﾌﾟﾘﾝｸﾞ	1					
04	3103149	* WASHER	* ﾜｯｼﾔ	1					
05	4412826	* SEAL	* ｼｰﾙ	1					
06	4412827	* SEAL;DUST	* ｼｰﾙ;ﾀﾞｽﾄ	1					
07	3103150	* ROD;PISTON	* ﾛｯﾄﾞ;ﾋﾟｽﾄﾝ	1					
08	3103148	* HOLDER	* ﾎﾙﾀﾞ	1					
09	4412710	* NUT	* ﾅｯﾄ	1					
10	4248106	* PLUG	* ﾌﾟﾗｸﾞ	1					
11	4255055	* VALVE	* ﾊﾞﾙﾌﾞ	1					

ADJUSTER
アジャスタ

Applicable Model (適用機種):LCN, N
Mark(記号): -
Serial No.(適用号機):<LCN><N>:200001-

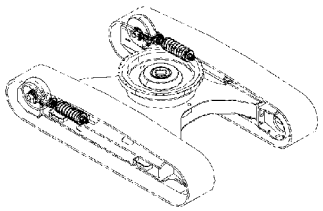

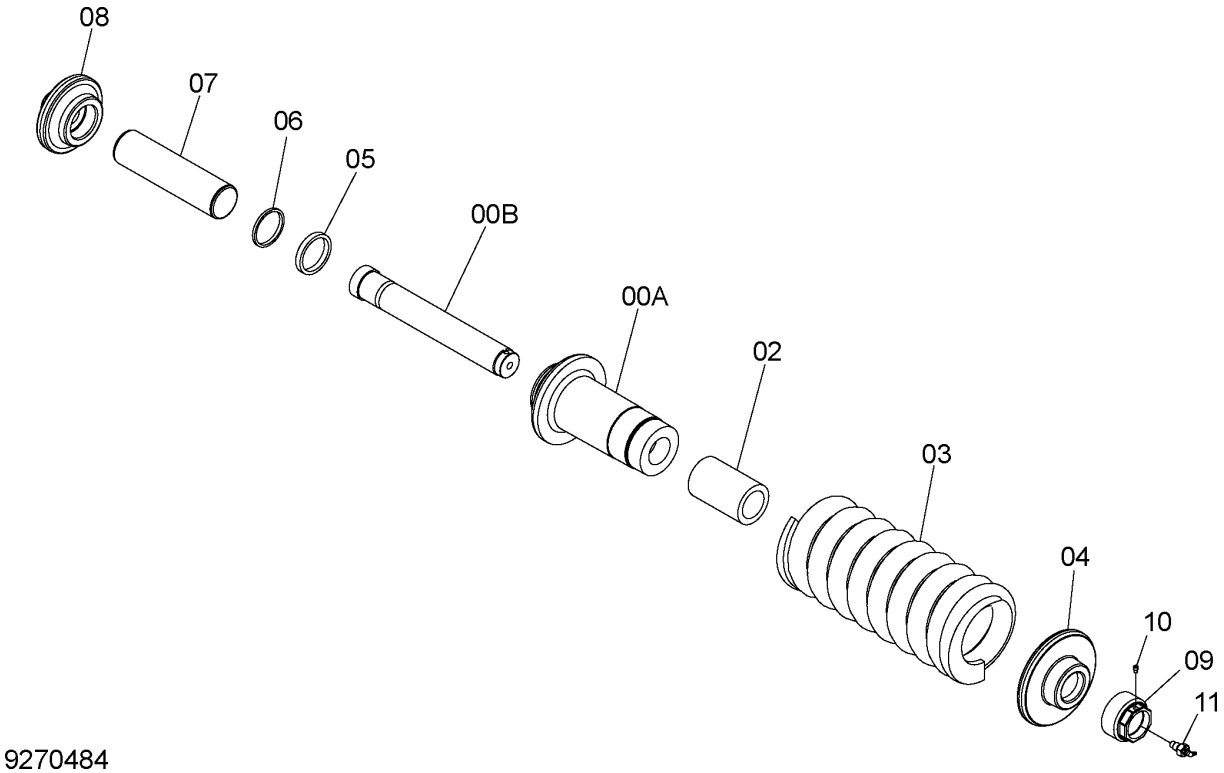

9270484

ITEM 符号	PART NO. 部品番号	PART NAME	部 品 名	Q'TY 数量	S.C サービスコード	SERIAL NO. 適用号機	ICA 互換性	REPLACEABLE PART 代替部品 PART NO. 部品番号	REPLACEABLE PART 代替部品 Q'TY 数量
	9270484	SPRING;TRACK	ｽﾌﾟﾘﾝｸﾞ;ﾄﾗｯｸ	2					
00	9270485	* CYL.ASSY	* ｼﾘﾝﾀﾞｱｯｾﾝ	1					
00A	4662040	** CYL.	** ｼﾘﾝﾀﾞ	1					
00B	4662039	** ROD	** ﾛｯﾄﾞ	1					
02	4662041	* SPACER	* ｽﾍﾟｰｻ	1					
03	3102993	* SPRING	* ｽﾌﾟﾘﾝｸﾞ	1					
04	4662043	* WASHER	* ﾜｯｼﾔ	1					
05	4609709	* SEAL	* ｼｰﾙ	1					
06	4609710	* SEAL;DUST	* ｼｰﾙ;ﾀﾞｽﾄ	1					
07	4662044	* ROD;PISTON	* ﾛｯﾄﾞ;ﾋﾟｽﾄﾝ	1					
08	4609711	* HOLDER	* ﾎﾙﾀﾞ	1					
09	4609712	* NUT	* ﾅｯﾄ	1					
10	4609701	* PLUG	* ﾌﾟﾗｸﾞ	1					
11	4609702	* VALVE	* ﾊﾞﾙﾌﾞ	1					

TRACK SPRING
トラックスプリング

Applicable Model (適用機種):200, 210, H, K
Mark(記号): -
Serial No.(適用号機):<200><210><H><K>:221520-

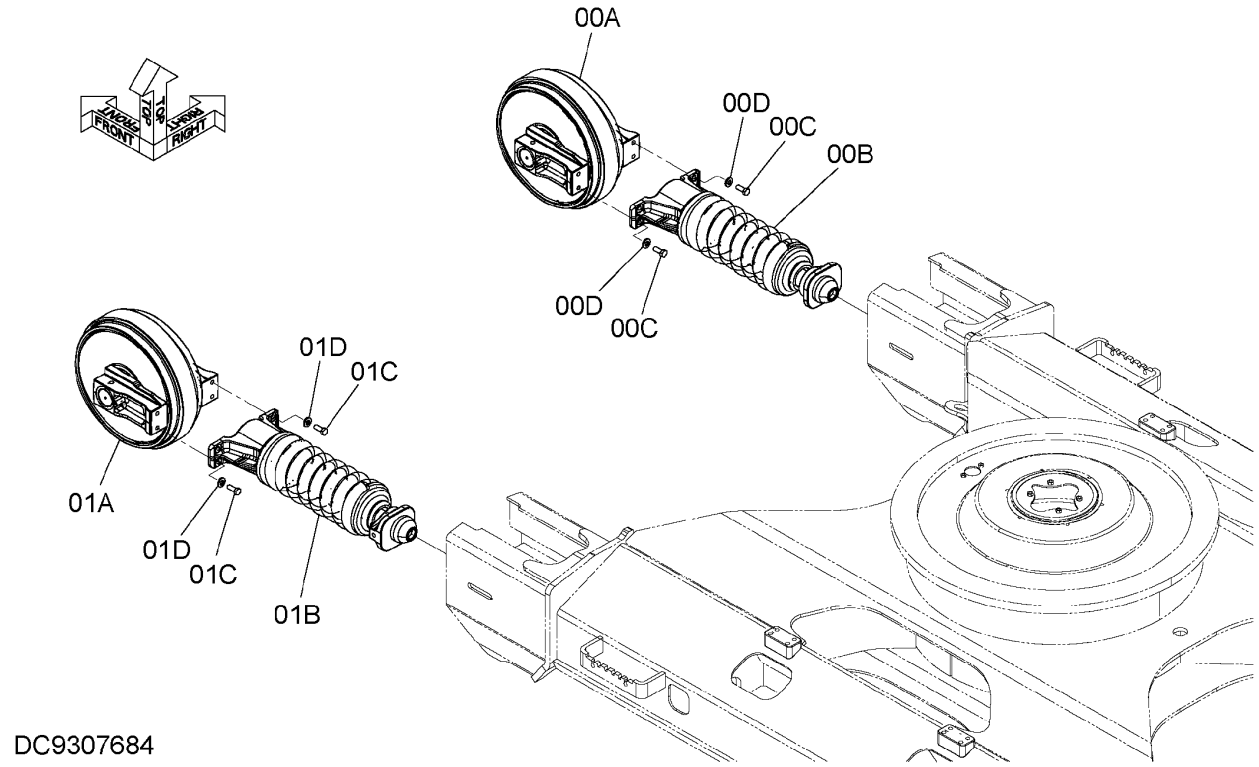

ITEM 符号	PART NO. 部品番号	PART NAME	部 品 名	Q'TY 数量	S.C サービス コード	SERIAL NO. 適用号機	ICA 互換性	REPLACEABLE PART 代替部品 PART NO. 部品番号	REPLACEABLE PART 代替部品 Q'TY 数量
00	9303907	SPRING;TRACK(R)	ｽﾌﾟﾘﾝｸﾞ;ﾄﾗｯｸ(R)	1					
00A	9303011	* IDLER	* ｱｲﾄﾞﾗ	1					
		<for details see "FRONT IDLER">							
		<詳細は "ﾌﾛﾝﾄｱｲﾄﾞﾗ" 参照>							
00B	9303132	* SPRING;TRACK	* ｽﾌﾟﾘﾝｸﾞ;ﾄﾗｯｸ	1					
		<for details see "ADJUSTER">							
		<詳細は "ｱｼﾞｬｽﾀ" 参照>							
00C	J921645	* BOLT	* ﾎﾞﾙﾄ	4					
00D	J222016	* WASHER	* ﾜｯｼｬ	4					
01	9303908	SPRING;TRACK(L)	ｽﾌﾟﾘﾝｸﾞ;ﾄﾗｯｸ(L)	1					
01A	9303011	* IDLER	* ｱｲﾄﾞﾗ	1					
		<for details see "FRONT IDLER">							
		<詳細は "ﾌﾛﾝﾄｱｲﾄﾞﾗ" 参照>							
01B	9303132	* SPRING;TRACK	* ｽﾌﾟﾘﾝｸﾞ;ﾄﾗｯｸ	1					
		<for details see "ADJUSTER">							
		<詳細は "ｱｼﾞｬｽﾀ" 参照>							
01C	J921645	* BOLT	* ﾎﾞﾙﾄ	4					
01D	J222016	* WASHER	* ﾜｯｼｬ	4					

FRONT IDLER
フロントアイドラ

Applicable Model (適用機種):200, 210, H, K
Mark(記号): -
Serial No.(適用号機):<200><210><H><K>:221520-

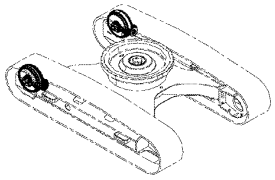

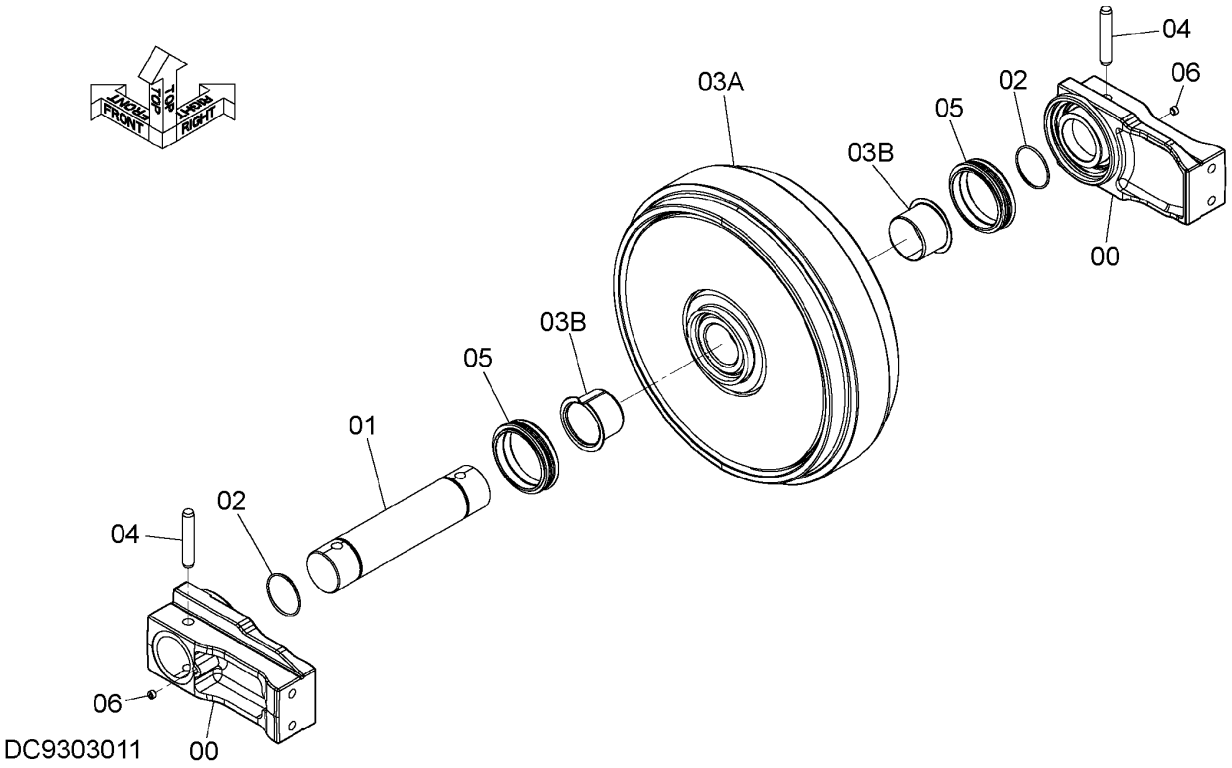

ITEM 符号	PART NO. 部品番号	PART NAME	部 品 名	Q'TY 数量	S.C サービスコード	SERIAL NO. 適用号機	ICA 互換性	REPLACEABLE PART 代替部品 PART NO. 部品番号	REPLACEABLE PART 代替部品 Q'TY 数量
	9303011	IDLER	アイドラ	1					
00	1036320	* BRG.	* ベアリング	2					
01	3070162	* AXLE	* アクスル	1					
02	A810070	* O-RING	* Oーリング	2					
03	9302938	* IDLER	* アイドラ	1					
03A	7056850	** IDLER	** アイドラー	1					
03B	3103096	** BUSHING	** ブッシング	2					
04	4126209	* PIN	* ピン	2					
05	4153731	* SEAL;GROUP	* シール;グループ	2					
06	4315607	* PLUG	* プラグ	2					

ADJUSTER
アジャスタ

Applicable Model (適用機種):200, 210, H, K
Mark(記号): -
Serial No.(適用号機):<200><210><H><K>:221520-

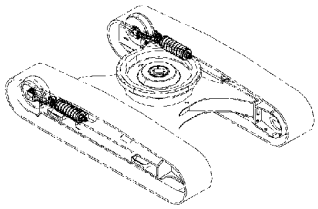

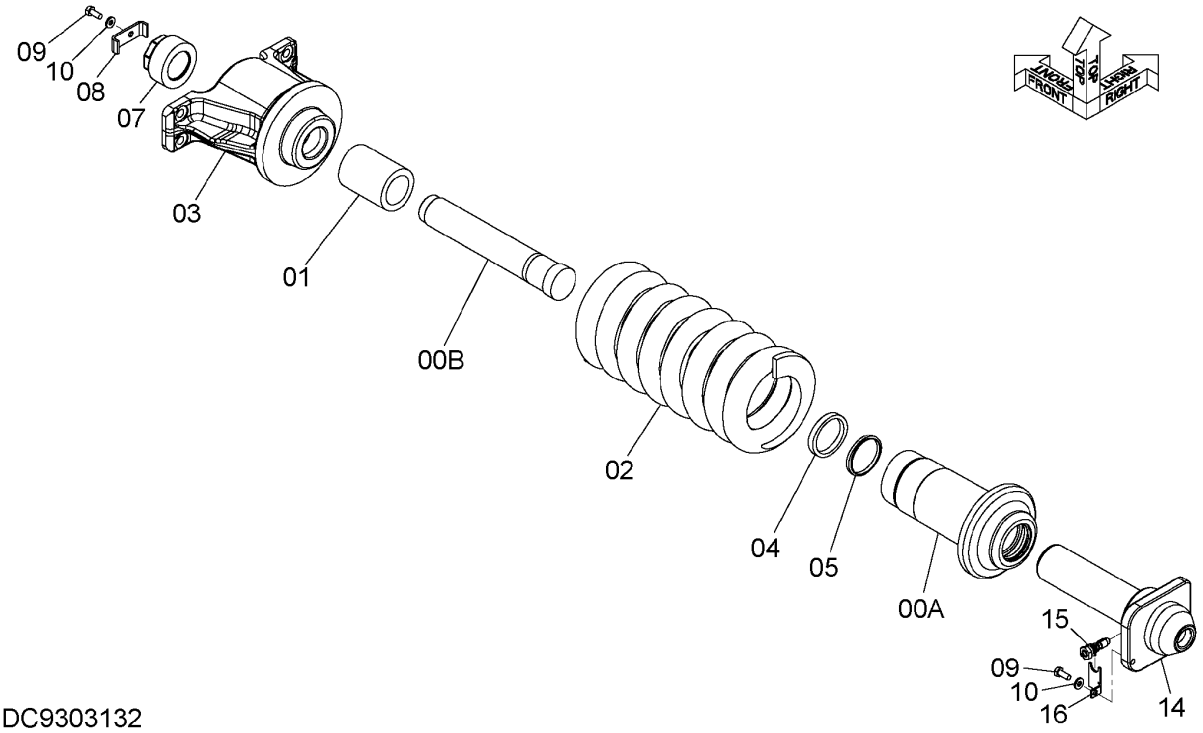

ITEM 符号	PART NO. 部品番号	PART NAME	部 品 名	Q'TY 数量	S.C サービスコード	SERIAL NO. 適用号機	ICA 互換性	REPLACEABLE PART 代替部品 PART NO. 部品番号	REPLACEABLE PART 代替部品 Q'TY 数量
	9303132	SPRING;TRACK	ｽﾌﾟﾘﾝｸﾞ;ﾄﾗｯｸ	1					
00	9303131	* ASSY;CYL.	* ｱｯｼ;ｼﾘﾝﾀﾞ	1					
00A	2051413	** CYL.	** ｼﾘﾝﾀﾞ	1					
00B	3116310	** ROD	** ﾛｯﾄﾞ	1					
01	4700480	* SPACER	* ｽﾍﾟｰｻ	1					
02	3116262	* SPRING	* ｽﾌﾟﾘﾝｸﾞ	1		-225500	Y	YA00020675	1
02	YA00020675	* SPRING	* ｽﾌﾟﾘﾝｸﾞ	1		225501-			
03	1036337	* YOKE	* ﾖｰｸ	1					
04	4412826	* SEAL	* ｼｰﾙ	1					
05	4412827	* SEAL;DUST	* ｼｰﾙ;ﾀﾞｽﾄ	1					
07	4700483	* NUT	* ﾅｯﾄ	1					
08	4700509	* BRACKET	* ﾌﾞﾗｹｯﾄ	1					
09	J921025	* BOLT	* ﾎﾞﾙﾄ	2					
10	J222010	* WASHER	* ﾜｯｼｬ	2					
14	7060543	* PISTON	* ﾋﾟｽﾄﾝ	1					
15	YA00020592	* VALVE	* ﾊﾞﾙﾌﾞ	1					
16	4724586	* BRACKET	* ﾌﾞﾗｹｯﾄ	1					

UPPER ROLLER
上ローラ

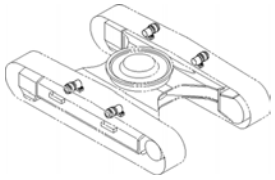

Applicable Model (適用機種):200, 210, H, K
Mark(記号): -
Serial No.(適用号機):<200><210><H><K>:200001-D11/02

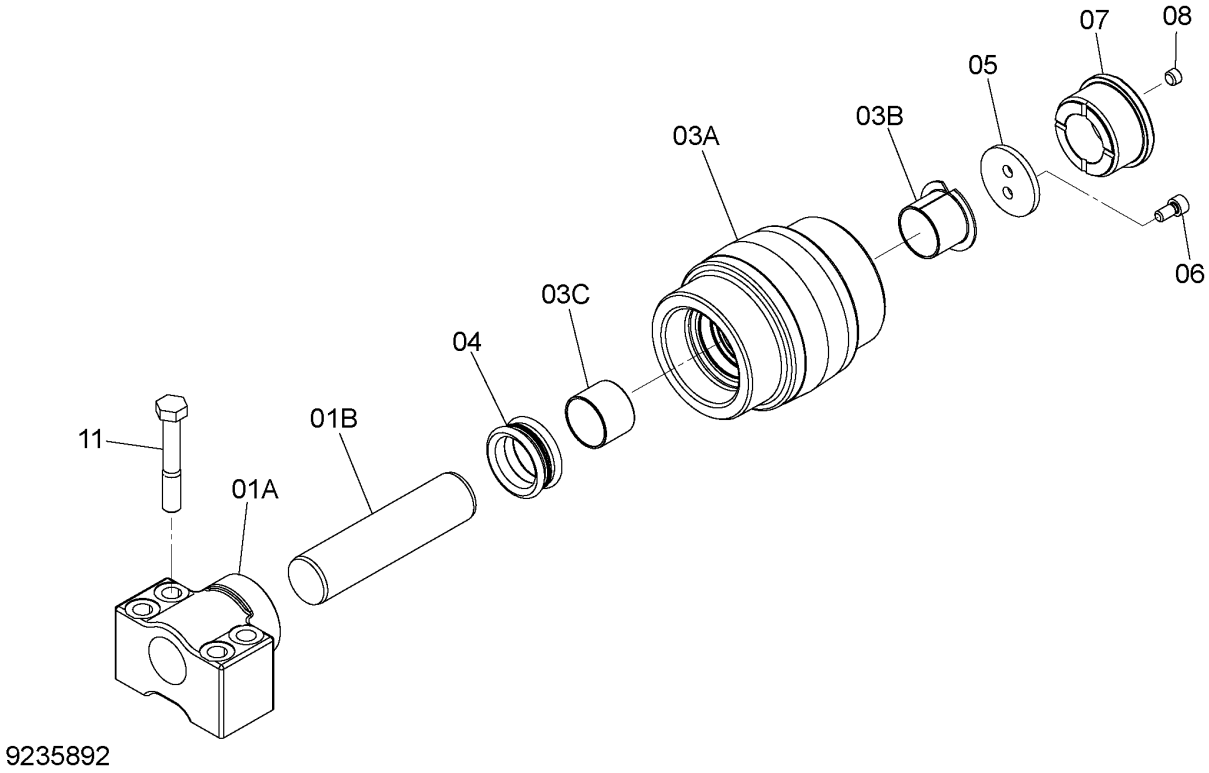

ITEM 符号	PART NO. 部品番号	PART NAME	部 品 名	Q'TY 数量	S.C サービスコード	SERIAL NO. 適用号機	ICA 互換性	REPLACEABLE PART 代替部品 PART NO. 部品番号	REPLACEABLE PART 代替部品 Q'TY 数量
	9235892	UPPER ROLLER	ローラ;アッパ゛	4					
01-08	9234984	* ROLLER;UPPER	* ローラ;アツパ゛	1			I	9300913	1
01	9234985	** BRACKET	** ブラケツト	1					
01A	2050981	*** BRACKET	*** ブラケツト	1					
01B	3101035	*** SHAFT	*** シャフト	1					
03	9235104	** ROLLER	** ローラ	1					
03A	2050980	*** ROLLER	*** ローラ	1					
03B	3101093	*** BUSHING	*** ブツシング゛	1					
03C	4172349	*** BUSHING	*** ブツシング゛	1					
04	4317584	** SEAL;GROUP	** シール;グループ゛	1					
05	4614277	** WASHER	** ワツシヤ	1					
06	M351020	** BOLT;SOCKET	** ボルト;ソケツト	2					
07	3101117	** COVER	** カバー	1					
08	4315607	** PLUG	** プラグ゛	1					
11	J931600	* BOLT	* ボルト	4					

UPPER ROLLER
上ローラ

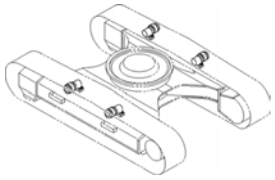

Applicable Model (適用機種):200, 210, H, K
Mark(記号): -
Serial No.(適用号機):<200><210><H><K>:D11/03-

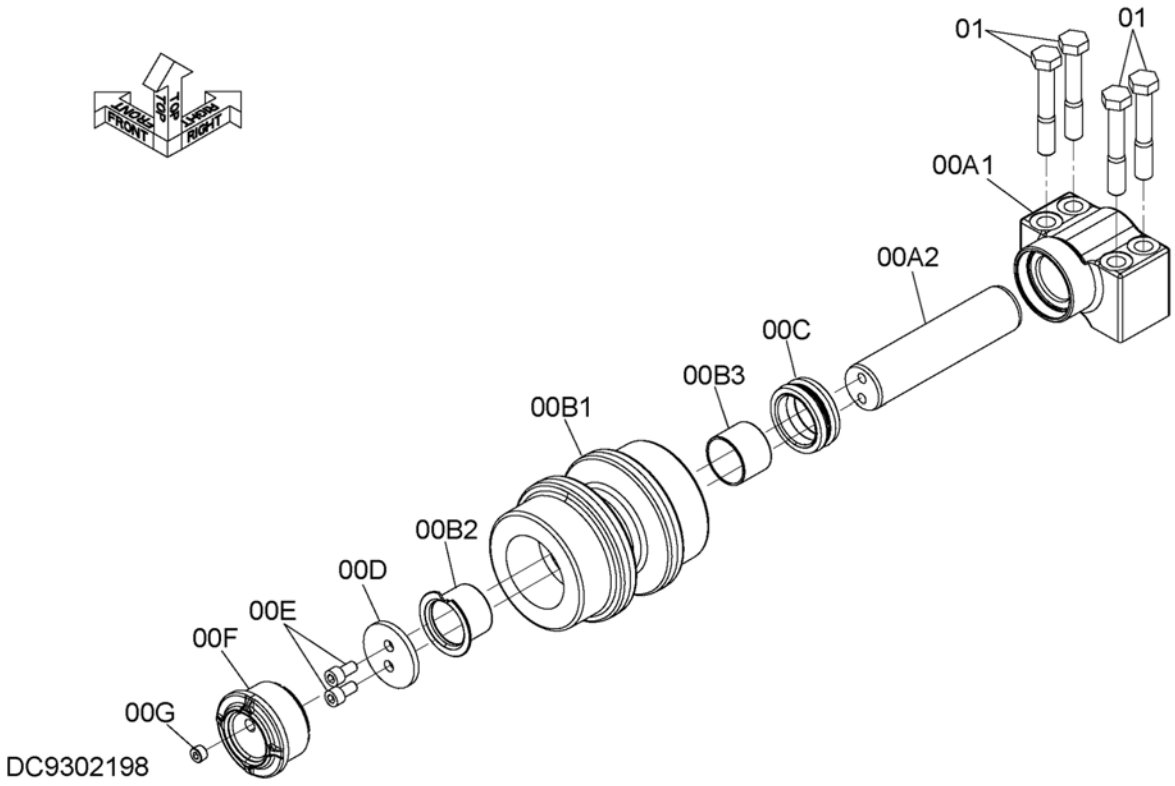

ITEM 符号	PART NO. 部品番号	PART NAME	部 品 名	Q'TY 数量	S.C サービスコード	SERIAL NO. 適用号機	ICA 互換性	REPLACEABLE PART 代替部品 PART NO. 部品番号	REPLACEABLE PART 代替部品 Q'TY 数量
	9235892	ROLLER;UPPER	ローラ;アッパ゛	4					
00	9300913	* ROLLER;UPPER	* ローラ;アッパ゛	1					
00A	9234985	** BRACKET	** ブラケット	1					
00A1	2050981	*** BRACKET	*** ブラケット	1					
00A2	3101035	*** SHAFT	*** シャフト	1					
00B	9300912	** ROLLER	** ローラ	1					
00B1	7056582	*** ROLLER	*** ローラ	1					
00B2	3115657	*** BUSHING	*** ブッシング	1					
00B3	3115658	*** BUSHING	*** ブッシング	1					
00C	4317584	** SEAL;GROUP	** シール;グループ	1					
00D	4614277	** WASHER	** ワッシャ	1					
00E	M351020	** BOLT;SOCKET	** ボルト;ソケット	2					
00F	3101117	** COVER	** カバー	1					
00G	4315607	** PLUG	** プラグ	1					
01	J931600	* BOLT	* ボルト	4					

CODE:DC9235892-1-2

P1U1-1-6

UPPER ROLLER
上ローラ

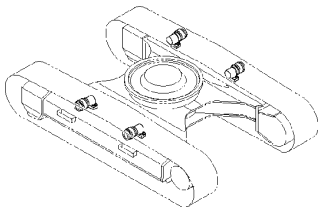

Applicable Model (適用機種):LCN, N
Mark(記号): -
Serial No.(適用号機):<LCN><N>:200001-

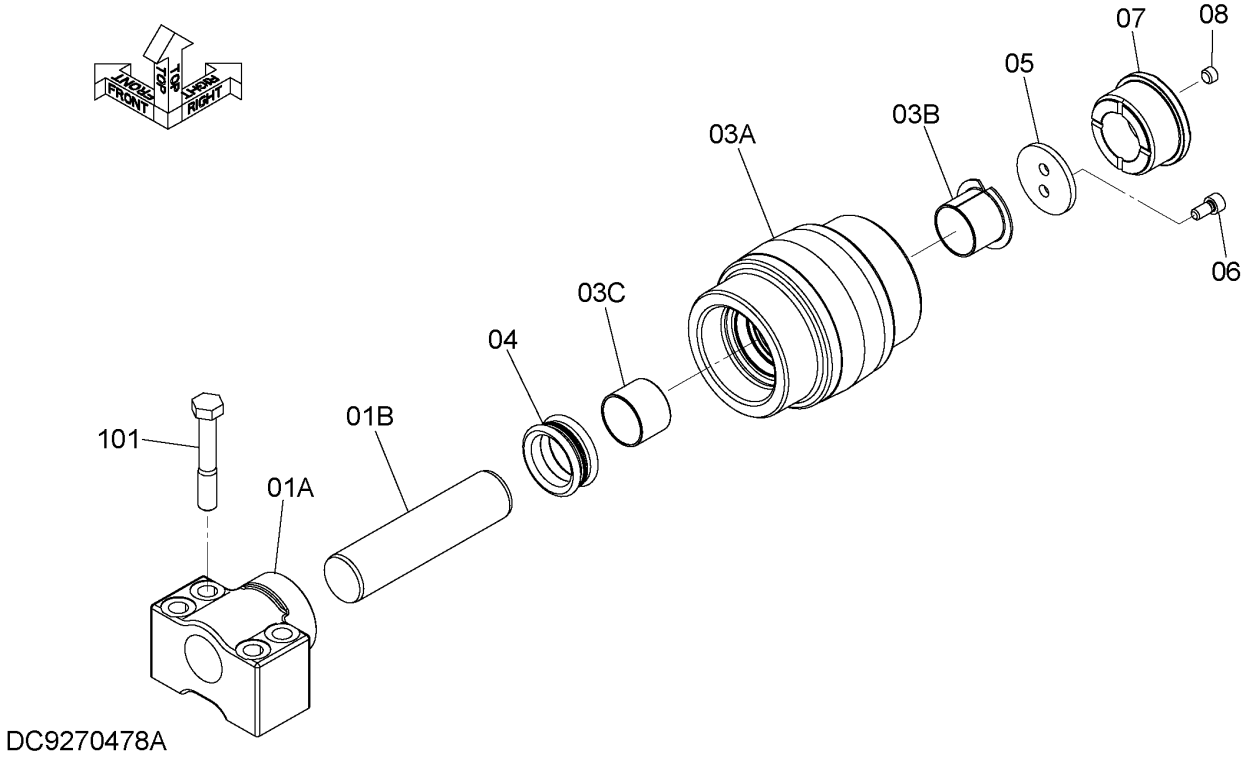

ITEM 符号	PART NO. 部品番号	PART NAME	部 品 名	Q'TY 数量	S.C サービスコード	SERIAL NO. 適用号機	ICA 互換性	REPLACEABLE PART 代替部品 PART NO. 部品番号	REPLACEABLE PART 代替部品 Q'TY 数量
01-08	9270478	ROLLER;UPPER	ローラ;アッパ	4					
01	9270479	* BRACKET	* ブラケット	1					
01A	4661994	** BRACKET	** ブラケット	1					
01B	4661993	** SHAFT	** シャフト	1					
03	9270480	* ROLLER	* ローラ	1					
03A	4661992	** ROLLER	** ローラ	1					
03B	3101093	** BUSHING	** ブッシング	1					
03C	4172349	** BUSHING	** ブッシング	1					
04	4317584	* SEAL;GROUP	* シール;グループ	1					
05	4661995	* WASHER	* ワッシャ	1					
06	M351020	* BOLT;SOCKET	* ボルト;ソケット	2					
07	4661996	* COVER	* カバー	1					
08	4609645	* PLUG	* プラグ	1					
101	J931600	BOLT	ボルト	16					

LOWER ROLLER
下ローラ

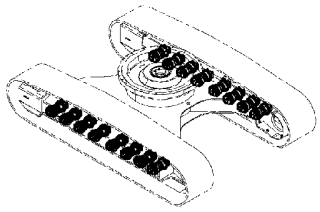

Applicable Model (適用機種):200, 210, H, K
Mark(記号): -
Serial No.(適用号機):<200><210><H><K>:200001-218726

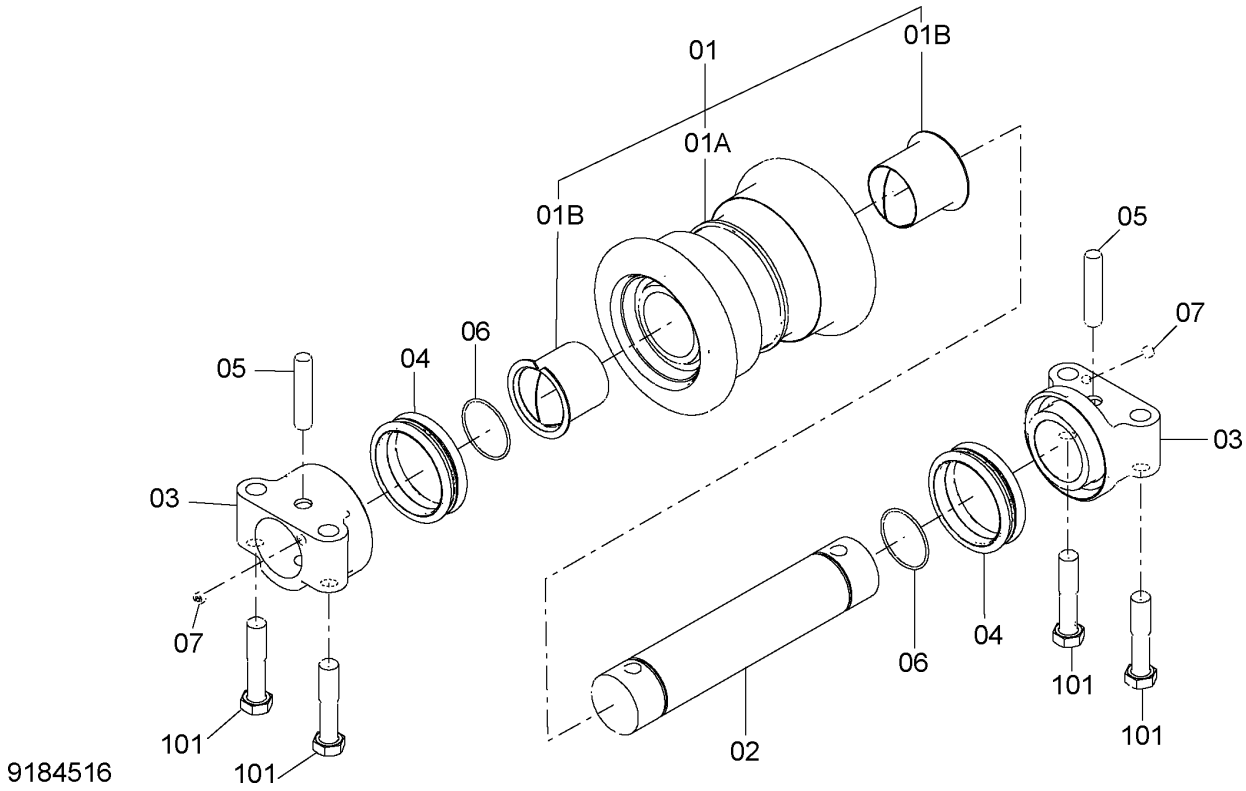

ITEM 符号	PART NO. 部品番号	PART NAME	部 品 名	Q'TY 数量	S.C サービス コード	SERIAL NO. 適用号機	ICA 互換性	REPLACEABLE PART 代替部品 PART NO. 部品番号	REPLACEABLE PART 代替部品 Q'TY 数量
01-07	9184516	ROLLER;LOWER (STD TRACK)	ローラ;ロア (STDトラック)	14			Y	9302525	14
01-07	9184516	ROLLER;LOWER (LC TRACK)	ローラ;ロア (LCトラック)	16			Y	9302525	16
01	9195202	* ROLLER	* ローラ	1					
01A	7039373	** ROLLER	** ローラ	1					
01B	3047030	** BUSHING	** ブッシング	2					
02	3046945	* AXLE	* アクスル	1					
03	2036934	* COLLAR	* カラー	2			Y	2039690	2
04	4317586	* SEAL;GROUP	* シール;グループ	2					
05	4123162	* PIN	* ピン	2			Y	4372461	2
06	A810060	* O-RING	* Oーリング	2			Y	4372462	2
07	4315607	* PLUG	* プラグ	2			Y	4372463	2
101	4331851	BOLT (STD TRACK)	ボルト (STDトラック)	56					
101	4331851	BOLT (LC TRACK)	ボルト (LCトラック)	64					

LOWER ROLLER
下ローラ

Applicable Model (適用機種):200, 210, H, K
Mark(記号): -
Serial No.(適用号機):<200><210><H><K>:218727-

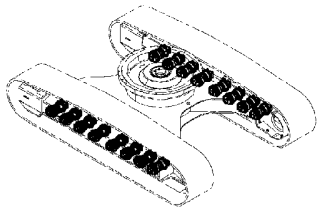

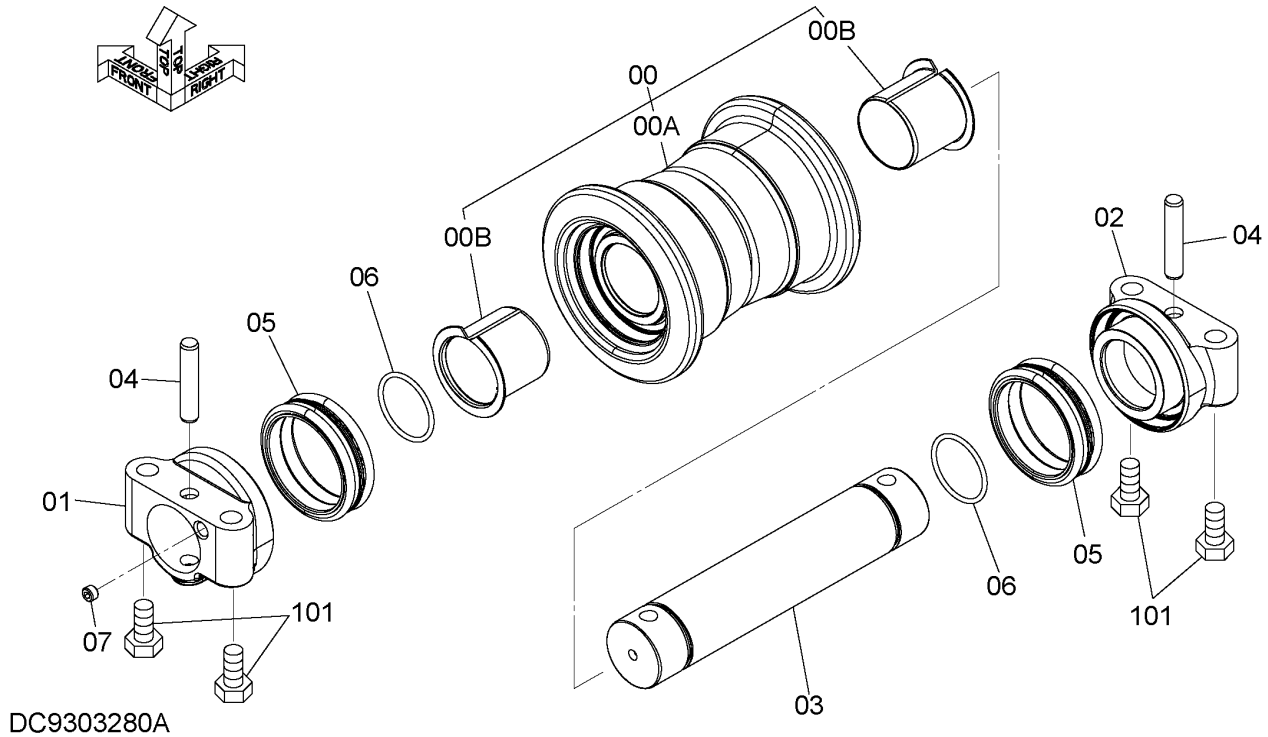

DC9303280A

ITEM 符号	PART NO. 部品番号	PART NAME	部 品 名	Q'TY 数量	S.C サービス コード	SERIAL NO. 適用号機	ICA 互換性	REPLACEABLE PART 代替部品 PART NO. 部品番号	REPLACEABLE PART 代替部品 Q'TY 数量
00-07	9302525	ROLLER;LOWER (STD TRACK)	ローラ;ロア (STDトラック)	14					
00-07	9302525	ROLLER;LOWER (LC TRACK)	ローラ;ロア (LCトラック)	16					
00	9302526	* ROLLER	* ローラ	1					
00A	7056792	** ROLLER	** ローラ	1					
00B	YA00007347	** BUSHING	** ブッシング	2					
01	2039690	* COLLAR	* カラー	1					
02	2057771	* COLLAR	* カラー	1					
03	3116095	* AXLE	* アクスル	1					
04	4372461	* PIN	* ピン	2					
05	4317586	* SEAL;GROUP	* シール;グループ	2					
06	4372462	* O-RING	* O-リング	2					
07	4372463	* PLUG	* プラグ	1					
101	4331851	BOLT	ボルト	56					
		(STD TRACK)	(STDトラック)						
101	4331851	BOLT (LC TRACK)	ボルト (LCトラック)	64					

LOWER ROLLER
下ローラ

Applicable Model (適用機種):LCN, N
Mark(記号): -
Serial No.(適用号機):<LCN><N>:200001-

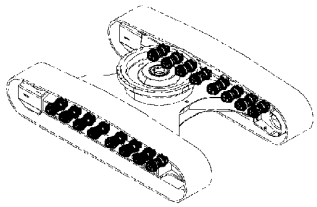

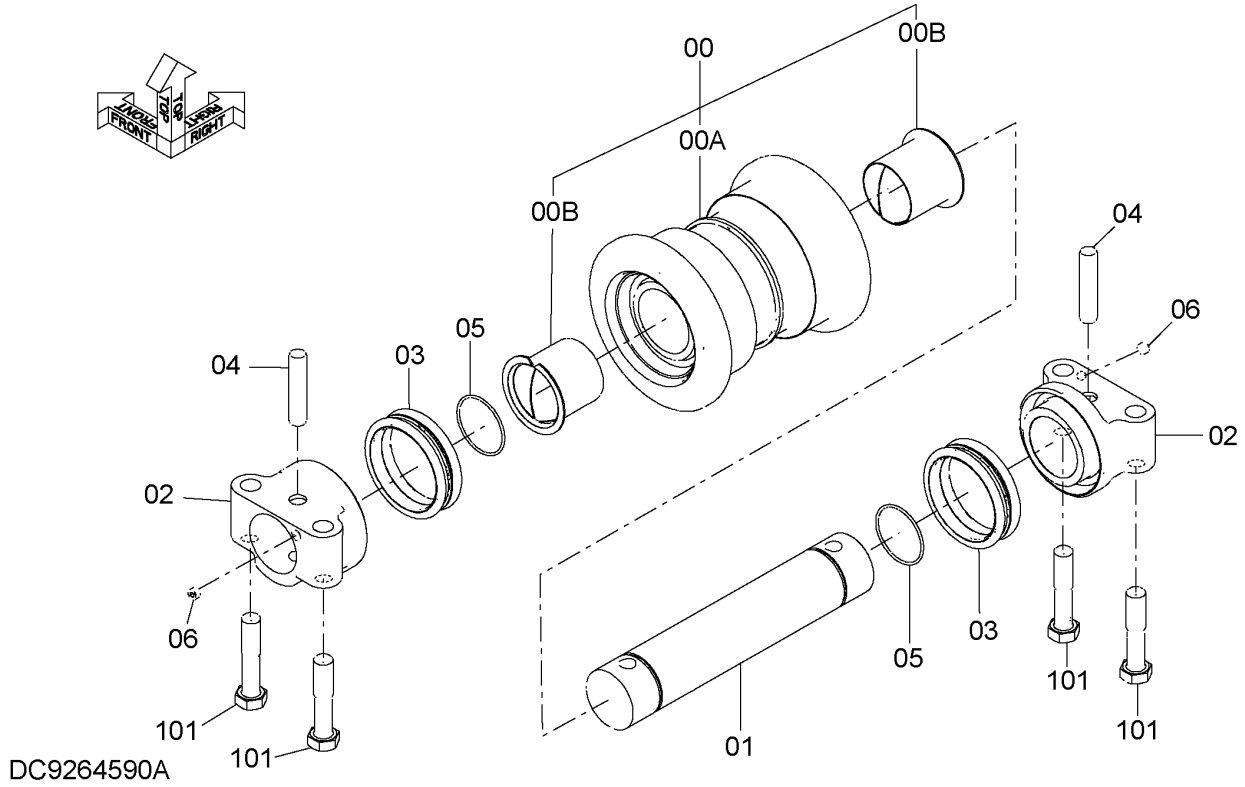

ITEM 符号	PART NO. 部品番号	PART NAME	部 品 名	Q'TY 数量	S.C サービス コード	SERIAL NO. 適用号機	ICA 互換性	REPLACEABLE PART 代替部品 PART NO. 部品番号	REPLACEABLE PART 代替部品 Q'TY 数量
00-06	9264590	ROLLER;LOWER (STD.)	ローラ;ロア (STD.)	14					
00-06	9264590	ROLLER;LOWER (LC,LCN,N)	ローラ;ロア (LC,LCN,N)	16					
00	9231279	* ROLLER	* ローラ	1					
00A	4609657	** ROLLER	** ローラ	1					
00B	3047030	** BUSHING	** ブッシング	2					
01	4654913	* AXLE	* アクスル	1					
02	4650683	* COLLAR	* カラー	2					
03	4153468	* SEAL;GROUP	* シール;グループ	2					
04	4647560	* PIN	* ピン	2					
05	A810060	* O-RING	* O-リング	2					
06	4609645	* PLUG	* プラグ	2					
101	4331851	BOLT (STD.)	ボルト (STD.)	56					
101	4331851	BOLT (LC,LCN,N)	ボルト (LC,LCN,N)	64					

M E M O

TRACK-LINK
トラックリンク各種

Applicable Model (適用機種):200, H, K
Mark(記号): -
Serial No.(適用号機):<200><H><K>:200001-

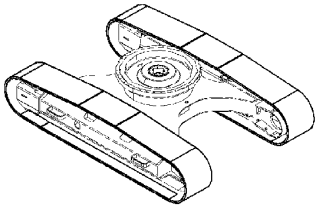

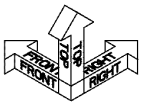

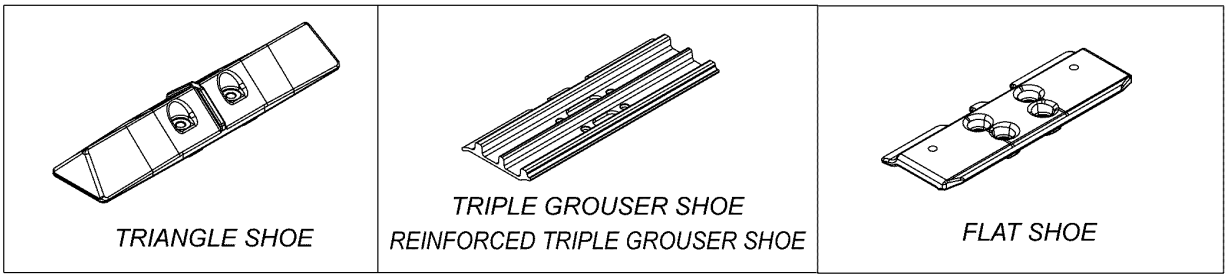

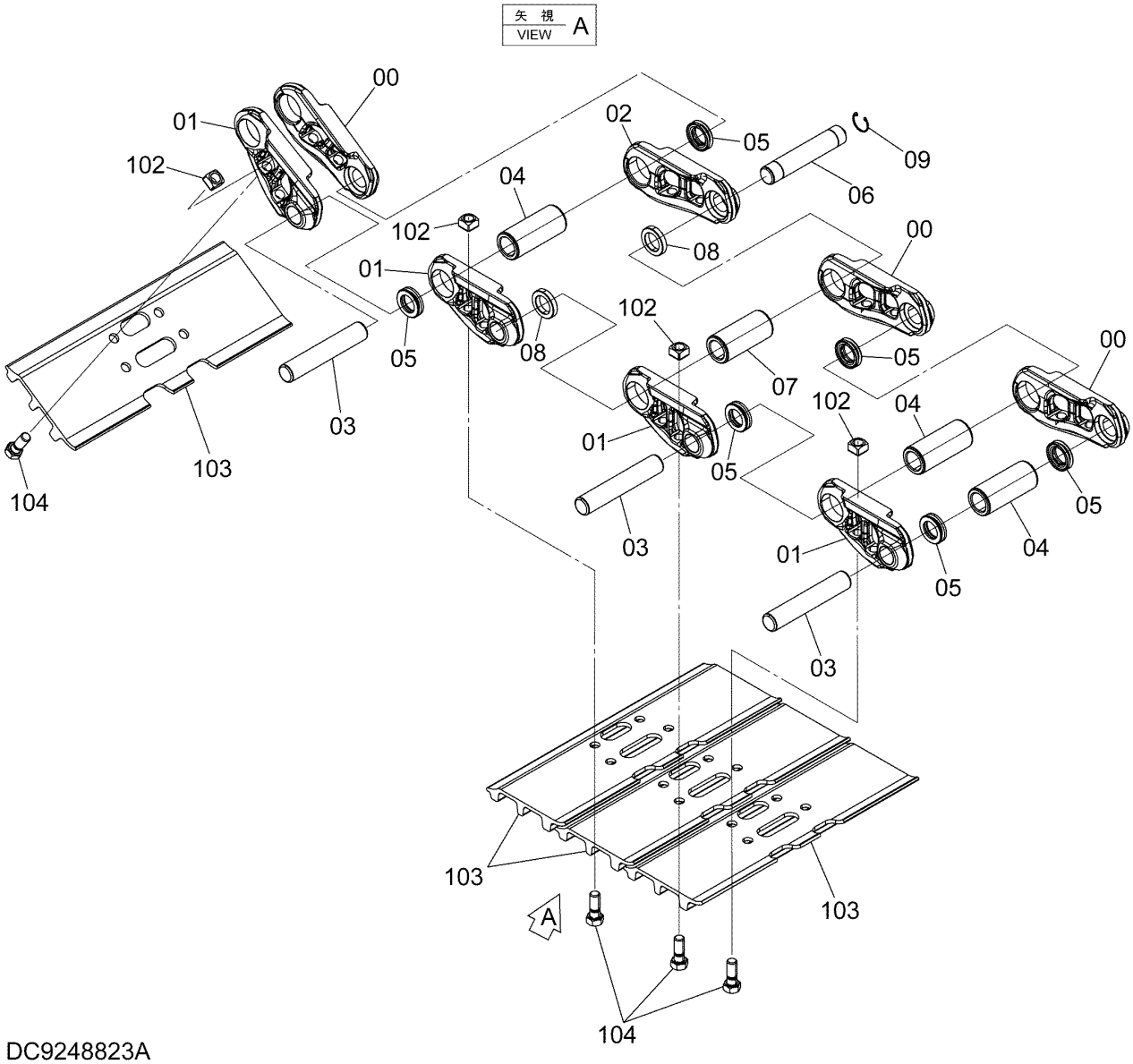

DC9248823A

TRACK-LINK
トラックリンク各種

Applicable Model (適用機種):200, H, K
Mark(記号): -
Serial No.(適用号機):<200><H><K>:200001-

ITEM 符号	PART NO. 部品番号	PART NAME	部 品 名	Q'TY 数量	S.C サービスコード	SERIAL NO. 適用号機	ICA 互換性	REPLACEABLE PART 代替部品 PART NO. 部品番号	REPLACEABLE PART 代替部品 Q'TY 数量
	9248705	600G-TRACK-LINK	600Gトラックリンク	2					
		(600G: 600mm TRIPLE GROUSER SHOE)							
		(600G: 600mm トリプルグローサシュー)							
	9251019	600G-TRACK-LINK	600Gトラックリンク	2					
		(600GK: 600mm REINFORCED TRIPLE GROUSER SHOE)							
		(600GK: 600mm 強化型トリプルグローサシュー)							
	9264202	SHOE-ASSY	シューアッセン	2					
		(700G: 700mm TRIPLE GROUSER SHOE)							
		(700G: 700mm トリプルグローサシュー)							
	YA60006559	SHOE-ASSY	シューアッセン	2					
		(790G: 790mm TRIPLE GROUSER SHOE)							
		(790G: 790mm トリプルグローサシュー)							
	9264203	SHOE-ASSY	シューアッセン	2					
		(800G: 800mm TRIPLE GROUSER SHOE)							
		(800G: 800mm トリプルグローサシュー)							
	9264204	SHOE-ASSY	シューアッセン	2					
		(900G: 900mm TRIPLE GROUSER SHOE)							
		(900G: 900mm トリプルグローサシュー)							
	9263744	SHOE-ASSY	シューアッセン	2					
		(600F: 600mm FLAT SHOE)							
		(600F: 600mm フラットシュー)							
	9263745	SHOE-ASSY	シューアッセン	2					
		(760A: 760mm TRIANGLE SHOE)							
		(760A:760mm 三角シュー)							
	9263746	SHOE-ASSY	シューアッセン	2					
		(900A:900mm TRIANGLE SHOE)							
		(900A:900mm 三角シュー)							
00-09	9248706	* TRACK-LINK-ASSY	* トラックリンクアッセン	1					
00	0005251	** TRACK-LINK;B	** トラックリンク;B	45					
01	0005252	** TRACK-LINK;B	** トラックリンク;B	46					
02	4633367	** TRACK-LINK;M	** トラックリンク;マスタ	1					
03	4314671	** PIN	** ピン	45					
04	4386609	** BUSHING	** ブッシング	45					
05	4408124	** SEAL	** シール	90					
06	4267743	** PIN;MASTER	** ピン;マスター	1					
06	3112038	** PIN;MASTER	** ピン;マスター	1	OS	D07/05-			
07	4345302	** BUSHING;MASTER	** ブッシング;マスタ	1					
08	4379310	** COLLAR	** カラー	2					
09	4192666	** RING	** リング	1					
102	4255638	* NUT	* ナット	184					
103	2050647	* SHOE;GROUSER (600G)	* シュー;グローサ (600G)	46					
103	2052414	* SHOE;GROUSER (600GK)	* シュー;グローサ (600GK)	46					
103	2053495	* SHOE;GROUSER	* シュー;グローサ	46					

TRACK-LINK
トラックリンク各種

Applicable Model (適用機種):200, H, K
Mark(記号): -
Serial No.(適用号機):<200><H><K>:200001-

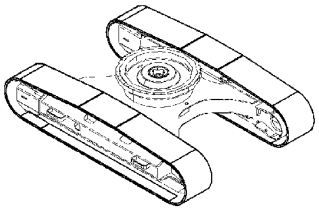

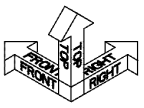

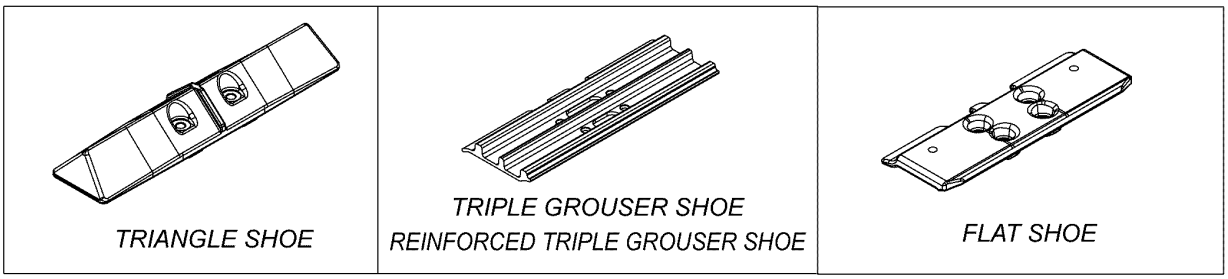

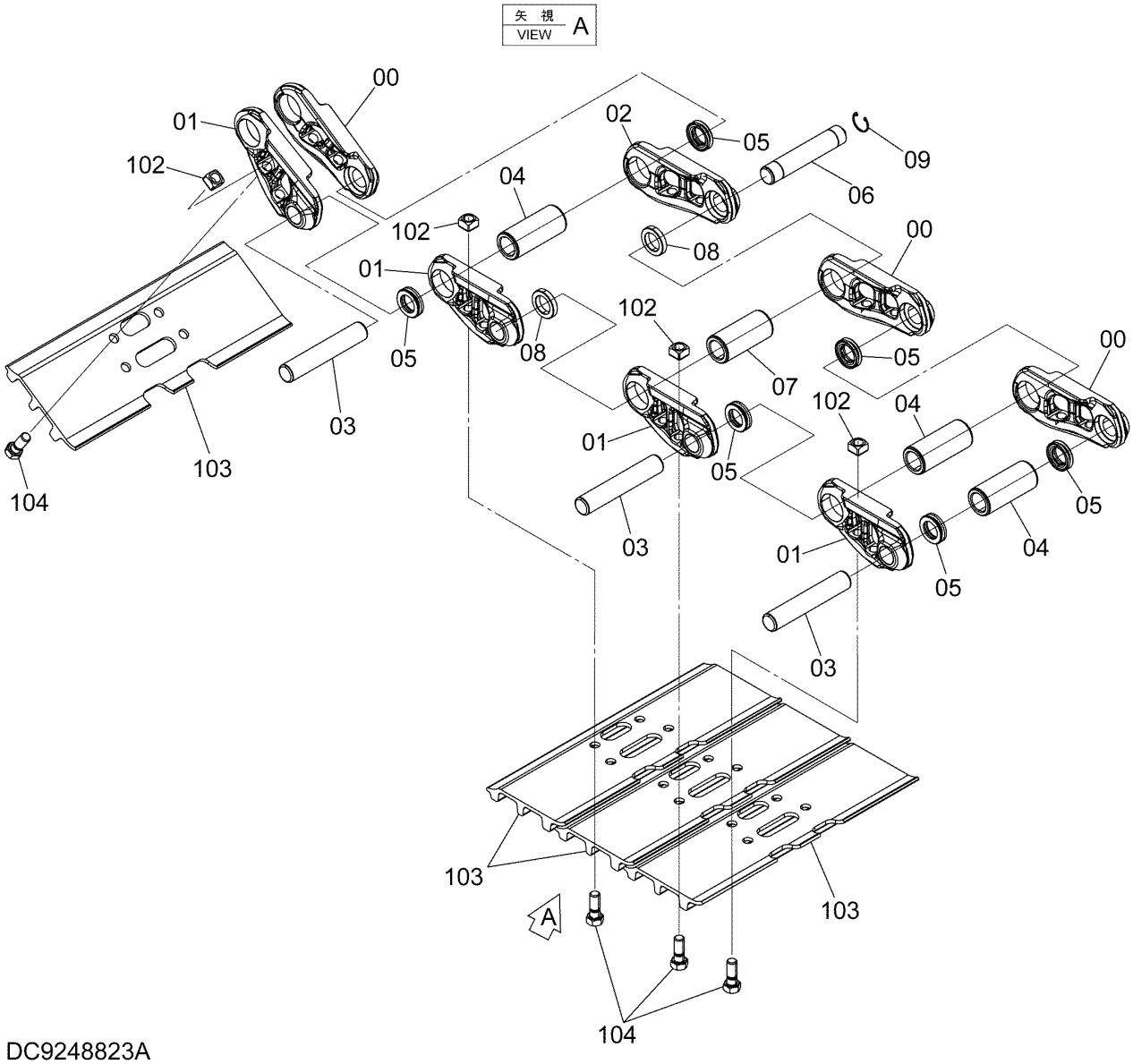

DC9248823A

TRACK-LINK
トラックリンク各種

Applicable Model (適用機種):200, H, K
Mark(記号): -
Serial No.(適用号機):<200><H><K>:200001-

ITEM 符号	PART NO. 部品番号	PART NAME	部 品 名	Q'TY 数量	S.C サービスコード	SERIAL NO. 適用号機	ICA 互換性	REPLACEABLE PART 代替部品 PART NO. 部品番号	REPLACEABLE PART 代替部品 Q'TY 数量
		(700G)	(700G)						
103	YA00009281	SHOE;GROUSER	シュー;グローサ	46					
		(790G)	(790G)						
103	2053496	* SHOE;GROUSER	* シュー;グローサ	46					
		(800G)	(800G)						
103	2053497	* SHOE;GROUSER	* シュー;グローサ	46					
		(900G)	(900G)						
103	1017202	* SHOE;FLAT	* シュー;フラット	46					
		(600F)	(600F)						
103	1023719	* SHOE;TRIANGLE	* シュー;トライアングル	46					
		(760A)	(760A)						
103	1017444	* SHOE;TRIANGLE	* シュー;トライアングル	46					
		(900A)	(900A)						
104	4659287	* BOLT;SHOE	* ボルト;シュー	184					
		(600G,600GK,700G,790G,800G,900G)							
		(600G,600GK,700G,790G,800G,900G)							
104	3052408	* BOLT;SHOE	* ボルト;シュー	184					
		(600F)	(600F)						
104	4648735	* BOLT;SHOE	* ボルト;シュー	184					
		(760A,900A)	(760A,900A)						

TRACK-LINK (STD)
トラックリンク各種 (STD)

Applicable Model (適用機種):210
Mark(記号): -
Serial No.(適用号機):<210>:200001-

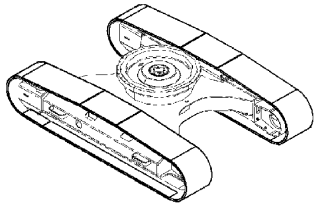

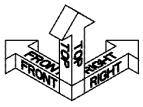

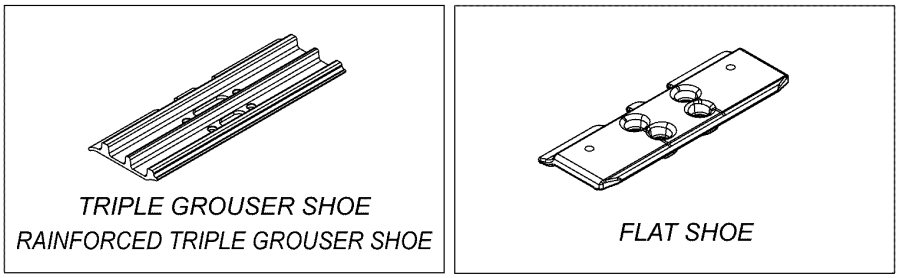

矢視 VIEW A

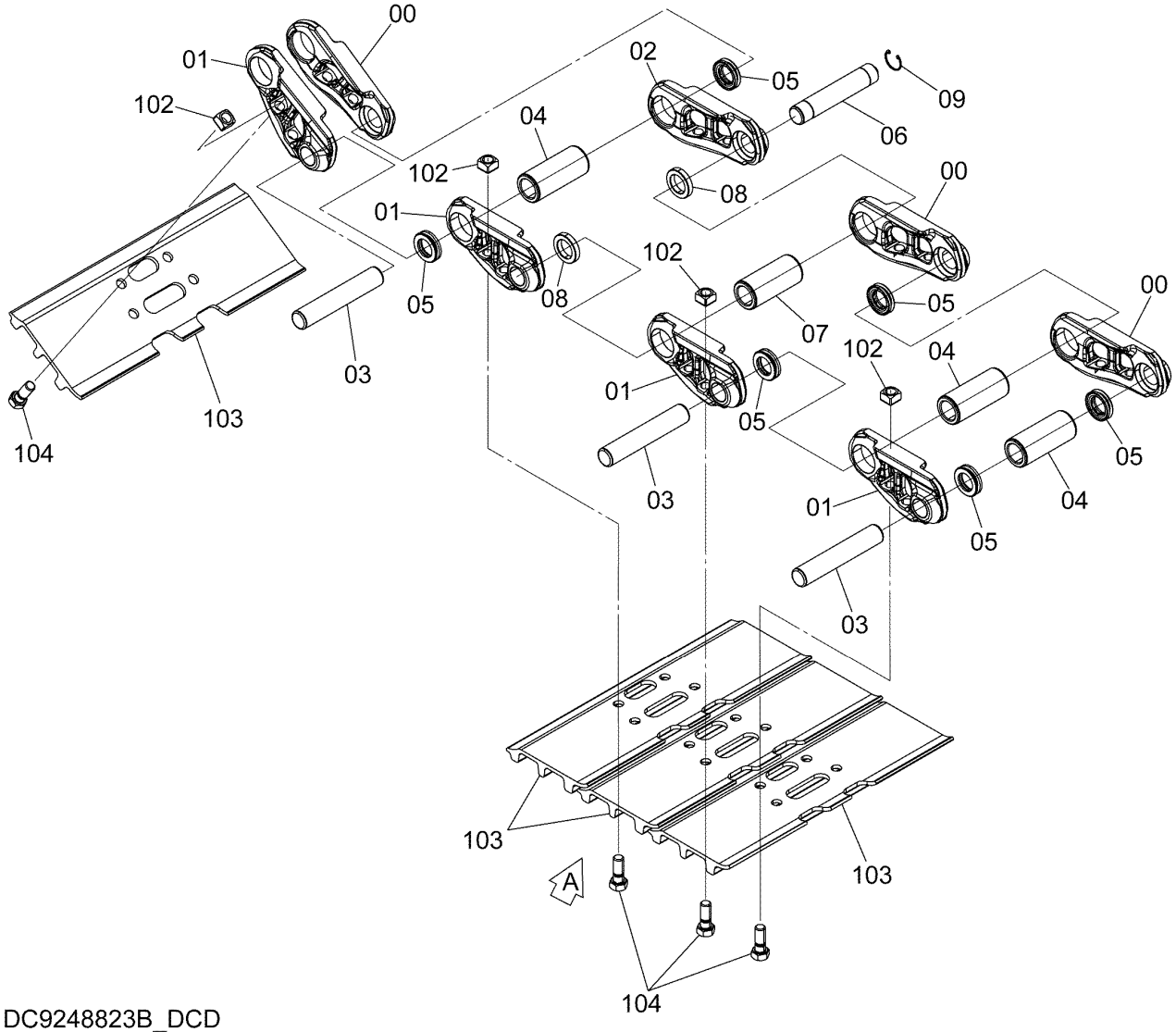

DC9248823B_DCD

TRACK-LINK (STD)
トラックリンク各種 (STD)

Applicable Model (適用機種):210
Mark(記号): -
Serial No.(適用号機):<210>:200001-

ITEM 符号	PART NO. 部品番号	PART NAME	部 品 名	Q'TY 数量	S.C サービスコード	SERIAL NO. 適用号機	ICA 互換性	REPLACEABLE PART 代替部品 PART NO. 部品番号	REPLACEABLE PART 代替部品 Q'TY 数量
	9265527	ASSY;SHOE	ｱｯｼ;ｼｭｰ	2					
		(500G: 500mm TRIPLE GROUSER SHOE)							
		(500G: 500mm ﾄﾘﾌﾟﾙｸﾞﾛｰｻｼｭｰ)							
	9251019	600G-TRACK-LINK	600Gﾄﾗｯｸﾘﾝｸ	2					
		(600GK: 600mm REINFORCED TRIPLE GROUSER SHOE)							
		(600GK: 600mm 強化型ﾄﾘﾌﾟﾙｸﾞﾛｰｻｼｭｰ)							
	9264202	SHOE-ASSY	ｼｭｰｱｯｾﾝ	2					
		(700G: 700mm TRIPLE GROUSER SHOE)							
		(700G: 700mm ﾄﾘﾌﾟﾙｸﾞﾛｰｻｼｭｰ)							
	9264203	SHOE-ASSY	ｼｭｰｱｯｾﾝ	2					
		(800G: 800mm TRIPLE GROUSER SHOE)							
		(800G: 800mm ﾄﾘﾌﾟﾙｸﾞﾛｰｻｼｭｰ)							
	9264204	SHOE-ASSY	ｼｭｰｱｯｾﾝ	2					
		(900G: 900mm TRIPLE GROUSER SHOE)							
		(900G: 900mm ﾄﾘﾌﾟﾙｸﾞﾛｰｻｼｭｰ)							
	9263744	SHOE-ASSY	ｼｭｰｱｯｾﾝ	2					
		(600F: 600mm FLAT SHOE)							
		(600F: 600mm ﾌﾗｯﾄｼｭｰ)							
00-09	9248706	* TRACK-LINK-ASSY	* ﾄﾗｯｸﾘﾝｸｱｯｾﾝ	1					
00	0005251	** TRACK-LINK;B	** ﾄﾗｯｸﾘﾝｸ;B	45					
01	0005252	** TRACK-LINK;B	** ﾄﾗｯｸﾘﾝｸ;B	46					
02	4633367	** TRACK-LINK;M	** ﾄﾗｯｸﾘﾝｸ;ﾏｽﾀ	1					
03	4314671	** PIN	** ﾋﾟﾝ	45					
04	4386609	** BUSHING	** ﾌﾞｯｼﾝｸﾞ	45					
05	4408124	** SEAL	** ｼｰﾙ	90					
06	4267743	** PIN;MASTER	** ﾋﾟﾝ;ﾏｽﾀｰ	1					
06	3112038	** PIN;MASTER	** ﾋﾟﾝ;ﾏｽﾀｰ	1	OS	D07/05-			
07	4345302	** BUSHING;MASTER	** ﾌﾞｯｼﾝｸﾞ;ﾏｽﾀ	1					
08	4379310	** COLLAR	** ｶﾗｰ	2					
09	4192666	** RING	** ﾘﾝｸﾞ	1					
102	4255638	* NUT	* ﾅｯﾄ	184					
103	2053609	* SHOE;GROUSER	* ｼｭｰ;ｸﾞﾛｰｻ	46					
		(500G)	(500G)						
103	2052414	* SHOE;GROUSER	* ｼｭｰ;ｸﾞﾛｰｻ	46					
		(600GK)	(600GK)						
103	2053495	* SHOE;GROUSER	* ｼｭｰ;ｸﾞﾛｰｻ	46					
		(700G)	(700G)						
103	2053496	* SHOE;GROUSER	* ｼｭｰ;ｸﾞﾛｰｻ	46					
		(800G)	(800G)						
103	2053497	* SHOE;GROUSER	* ｼｭｰ;ｸﾞﾛｰｻ	46					
		(900G)	(900G)						
103	1017202	* SHOE;FLAT	* ｼｭｰ;ﾌﾗｯﾄ	46					
		(600F)	(600F)						
104	4659287	* BOLT;SHOE	* ﾎﾞﾙﾄ;ｼｭｰ	184					
		(500G,600GK,700G,800G,900G)							

TRACK-LINK (STD)
トラックリンク各種 (STD)

Applicable Model (適用機種):210
Mark(記号): -
Serial No.(適用号機):<210>:200001-

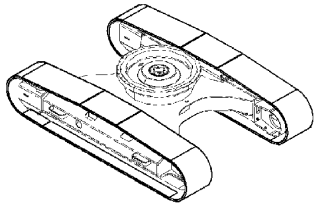

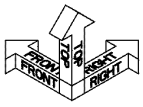

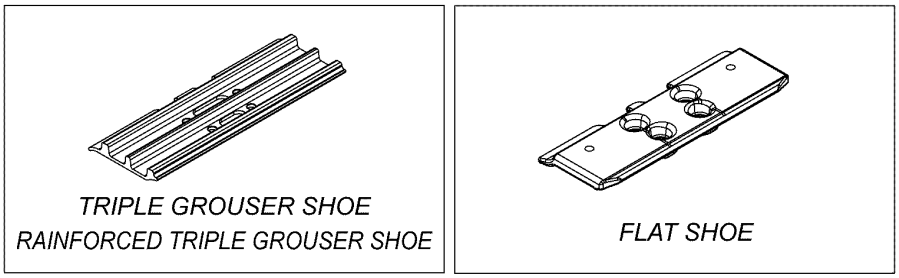

矢視 VIEW A

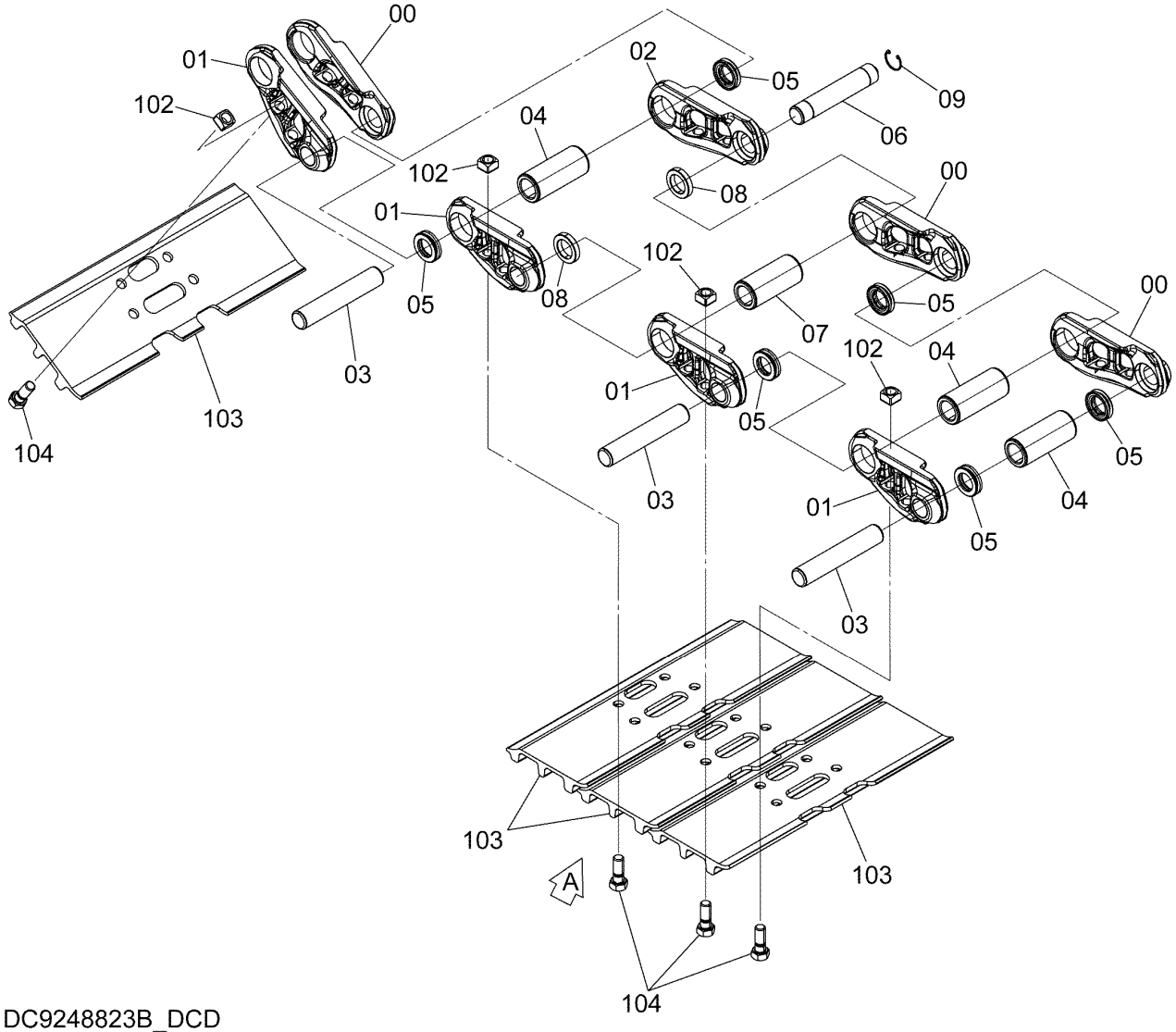

DC9248823B_DCD

TRACK-LINK (STD)
トラックリンク各種 (STD)

Applicable Model (適用機種):210
Mark(記号): -
Serial No.(適用号機):<210>:200001-

ITEM 符号	PART NO. 部品番号	PART NAME	部 品 名	Q'TY 数量	S.C サービス コード	SERIAL NO. 適用号機	ICA 互換性	REPLACEABLE PART 代替部品 PART NO. 部品番号	REPLACEABLE PART 代替部品 Q'TY 数量
		(500G,600GK,700G,800G,900G)							
104	3052408	* BOLT;SHOE (600F)	* ボルト;シュー (600F)	184					

TRACK-LINK (STD)
トラックリンク各種 (STD)

Applicable Model (適用機種):210_EU
Mark(記号): -
Serial No.(適用号機):<210_EU>:600001-

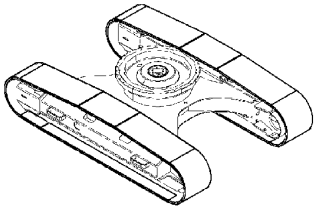

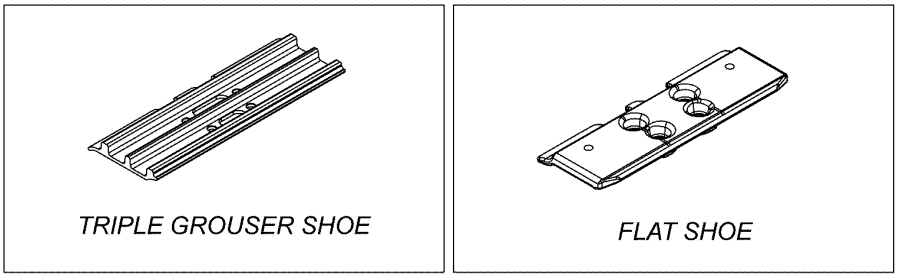

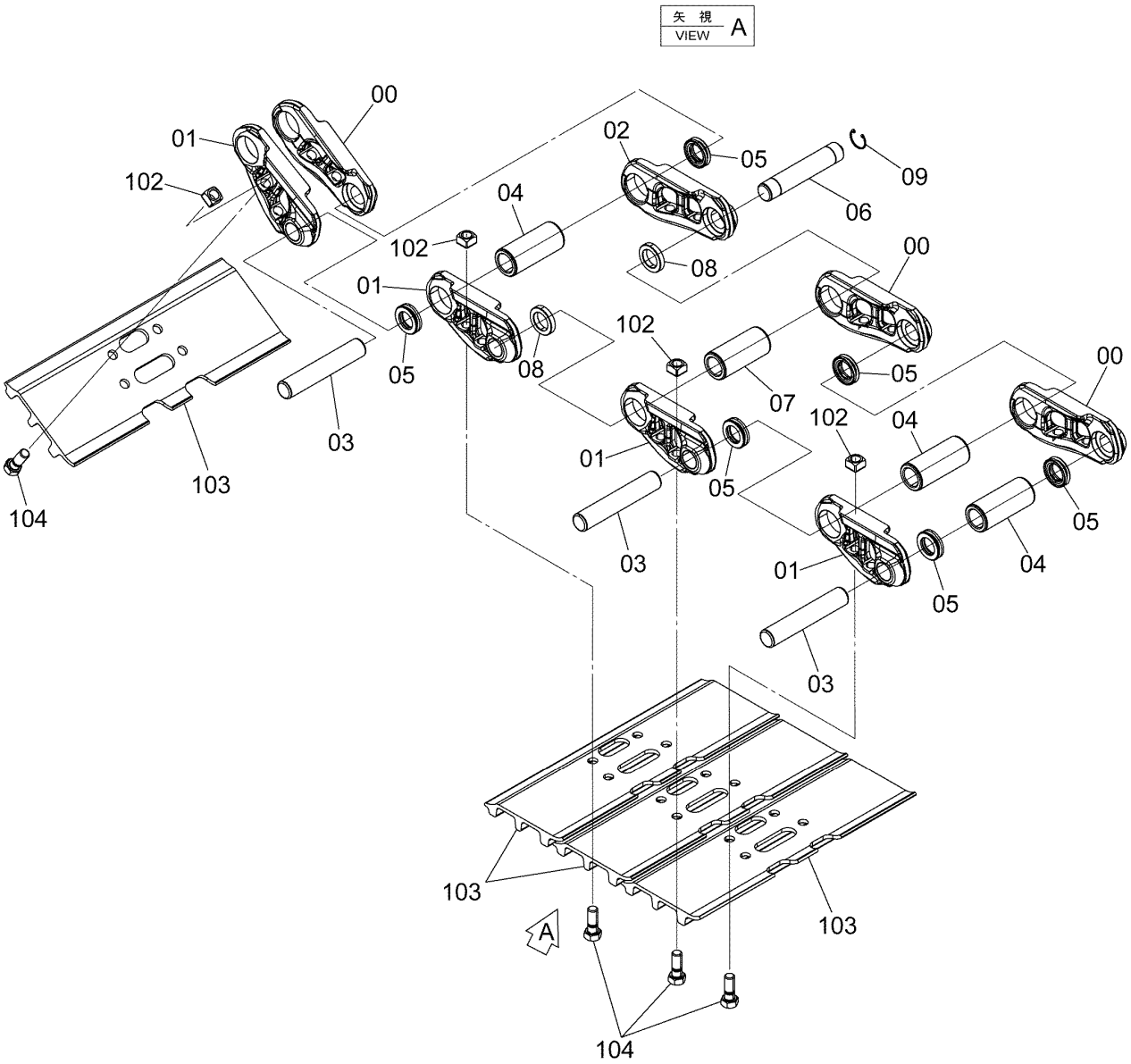

DC9272030A

TRACK-LINK (STD)
トラックリンク各種 (STD)

Applicable Model (適用機種):210_EU
Mark(記号): -
Serial No.(適用号機):<210_EU>:600001-

ITEM 符号	PART NO. 部品番号	PART NAME	部 品 名	Q'TY 数量	S.C サービスコード	SERIAL NO. 適用号機	ICA 互換性	REPLACEABLE PART 代替部品 PART NO. 部品番号	REPLACEABLE PART 代替部品 Q'TY 数量
	9272030	ASSY;SHOE	アッシ;シュー	2					
		(500G: 500mm TRIPLE GROUSER SHOE)							
		(500G: 500mm トリプルグローサシュー)							
	9272031	ASSY;SHOE	アッシ;シュー	2					
		(600G: 600mm TRIPLE GROUSER SHOE)							
		(600G: 600mm トリプルグローサシュー)							
	9272032	ASSY;SHOE	アッシ;シュー	2					
		(700G: 700mm TRIPLE GROUSER SHOE)							
		(700G: 700mm トリプルグローサシュー)							
	9272033	ASSY;SHOE	アッシ;シュー	2					
		(800G: 800mm TRIPLE GROUSER SHOE)							
		(800G: 800mm トリプルグローサシュー)							
	9272034	ASSY;SHOE	アッシ;シュー	2		-D13/08			
		(900G: 900mm TRIPLE GROUSER SHOE)							
		(900G: 900mm トリプルグローサシュー)							
	YA60017384	TRACK-LINK-ASSY	トラックリンクアッセン	2		D13/09-			
		(900G: 900mm TRIPLE GROUSER SHOE)							
		(900G: 900mm トリプルグローサシュー)							
	9263744	SHOE-ASSY	シューアッセン	2					
		(600F: 600mm FLAT SHOE)							
		(600F: 600mm フラットシュー)							
00-09	9271970	* TRACK-LINK-ASSY	* トラックリンクアッセン	1					
		(500G,600G,700G,800G)							
		(500G,600G,700G,800G)							
00	4663894	** TRACK-LINK;B	** トラックリンク;B	45					
01	4663914	** TRACK-LINK;B	** トラックリンク;B	46					
02	4663918	** TRACK-LINK;M	** トラックリンク;マスタ	1					
03	4358587	** PIN	** ピン	45					
04	4434144	** BUSHING	** ブッシング	45					
05	4408124	** SEAL	** シール	90					
06	4358591	** PIN;MASTER	** ピン;マスター	1					
07	4358590	** BUSHING;MASTER	** ブッシング;マスタ	1					
08	4434145	** COLLAR	** カラー	2					
09	4192666	** RING	** リング	1					
00-09	9248706	* TRACK-LINK-ASSY	* トラックリンクアッセン	1					
		(600F)	(600F)						
00	0005251	** TRACK-LINK;B	** トラックリンク;B	45					
01	0005252	** TRACK-LINK;B	** トラックリンク;B	46					
02	4633367	** TRACK-LINK;M	** トラックリンク;マスタ	1					
03	4314671	** PIN	** ピン	45					
04	4386609	** BUSHING	** ブッシング	45					
05	4408124	** SEAL	** シール	90					
06	4267743	** PIN;MASTER	** ピン;マスター	1					
06	3112038	** PIN;MASTER	** ピン;マスター	1	OS	D07/05-			
07	4345302	** BUSHING;MASTER	** ブッシング;マスタ	1					

TRACK-LINK (STD)
トラックリンク各種 (STD)

Applicable Model (適用機種):210_EU
Mark(記号): -
Serial No.(適用号機):<210_EU>:600001-

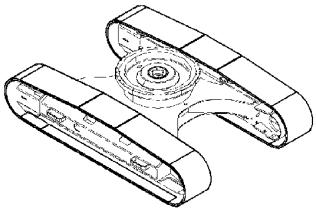

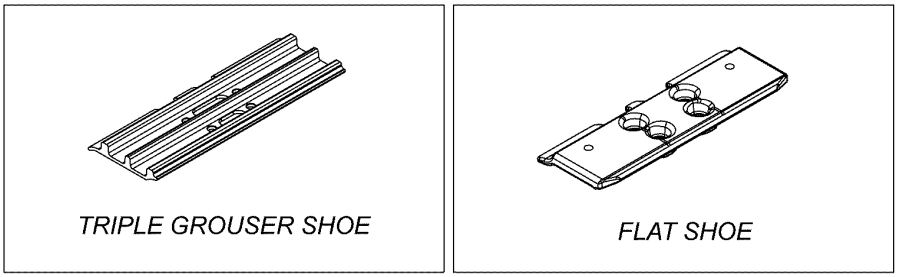

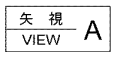

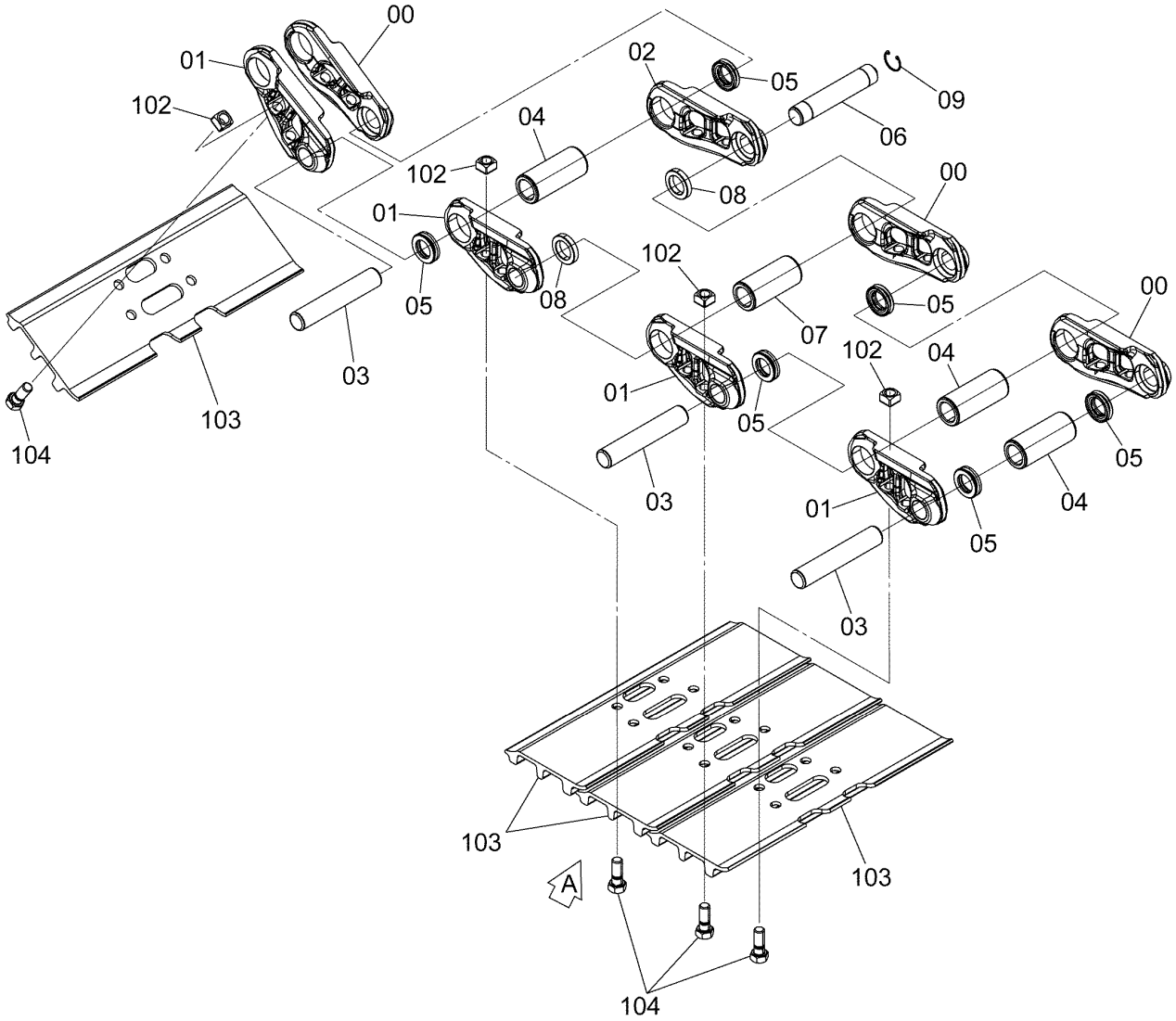

DC9272030A

TRACK-LINK (STD)
トラックリンク各種 (STD)

Applicable Model (適用機種):210_EU
Mark(記号): -
Serial No.(適用号機):<210_EU>:600001-

ITEM 符号	PART NO. 部品番号	PART NAME	部 品 名	Q'TY 数量	S.C サービス コード	SERIAL NO. 適用号機	ICA 互換性	REPLACEABLE PART 代替部品 PART NO. 部品番号	REPLACEABLE PART 代替部品 Q'TY 数量
08	4379310	** COLLAR	** カラー	2					
09	4192666	** RING	** リング	1					
102	4663808	* NUT (500G,600G,700G,800G,900G)	* ナット (500G,600G,700G,800G,900G)	184					
102	4255638	* NUT (600F)	* ナット (600F)	184					
103	2054038	* SHOE;GROUSER (500G)	* シュー;グローサ (500G)	46					
103	2054039	* SHOE;GROUSER (600G)	* シュー;グローサ (600G)	46					
103	2054040	* SHOE;GROUSER (700G)	* シュー;グローサ (700G)	46					
103	2054041	* SHOE;GROUSER (800G)	* シュー;グローサ (800G)	46					
103	2054042	* SHOE;GROUSER (900G)	* シュー;グローサ (900G)	46		-D13/08			
103	2057747	* SHOE;GROUSER (900G)	* シュー;グローサ (900G)	46		D13/09-			
103	1017202	* SHOE;FLAT (600F)	* シュー;フラット (600F)	46					
104	4663807	* BOLT;SHOE (500G,600G,700G,800G)	* ボルト;シュー (500G,600G,700G,800G)	184					
104	4663807	* BOLT;SHOE (900G)	* ボルト;シュー (900G)	184		-D13/08			
104	4699167	* BOLT;SHOE (900G)	* ボルト;シュー (900G)	184		D13/09-			
104	3052408	* BOLT;SHOE (600F)	* ボルト;シュー (600F)	184					

TRACK-LINK (LC)
トラックリンク各種 (LC)

Applicable Model (適用機種):200, H, K
Mark(記号): -
Serial No.(適用号機):<200><H><K>:200001-

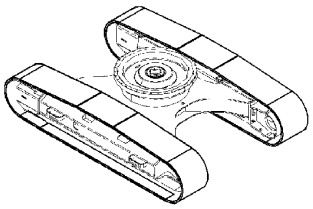

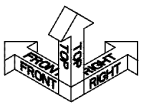

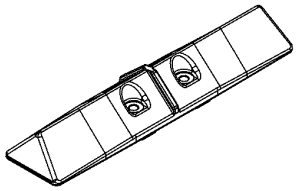	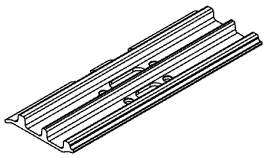	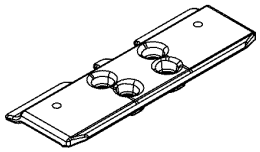
TRIANGLE SHOE	TRIPLE GROUSER SHOE REINFORCED TRIPLE GROUSER SHOE	FLAT SHOE

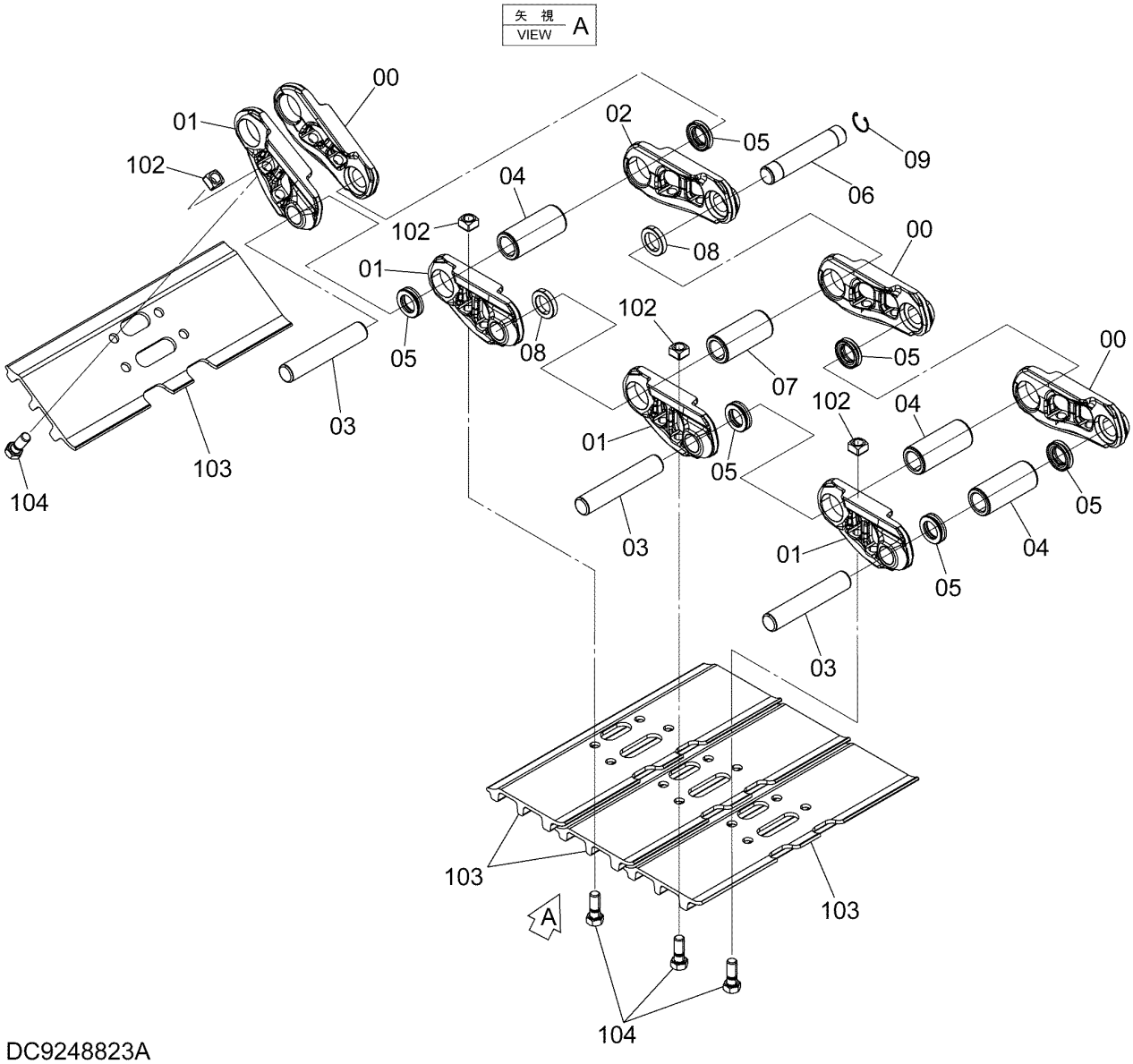

DC9248823A

TRACK-LINK (LC)
トラックリンク各種 (LC)

Applicable Model (適用機種):200, H, K
Mark(記号): -
Serial No.(適用号機):<200><H><K>:200001-

ITEM 符号	PART NO. 部品番号	PART NAME	部 品 名	Q'TY 数量	S.C サービス コード	SERIAL NO. 適用号機	ICA 互換性	REPLACEABLE PART 代替部品 PART NO. 部品番号	REPLACEABLE PART 代替部品 Q'TY 数量
	9250499	600G-TRACK-LINK	LC600Gトラックリンク						
		(600G: 600mm TRIPLE GROUSER SHOE)							
		(600G: 600mm トリプルグローサシュー)							
	9265531	ASSY;SHOE	アッシ;シュー						
		(600GK: 600mm REINFORCED TRIPLE GROUSER SHOE)							
		(600GK: 600mm 強化型トリプルグローサシュー)							
	9264205	SHOE-ASSY	シューアッセン						
		(700G: 700mm TRIPLE GROUSER SHOE)							
		(700G: 700mm トリプルグローサシュー)							
	9264206	SHOE-ASSY	シューアッセン						
		(800G: 800mm TRIPLE GROUSER SHOE)							
		(800G: 800mm トリプルグローサシュー)							
	9264207	SHOE-ASSY	シューアッセン						
		(900G: 900mm TRIPLE GROUSER SHOE)							
		(900G: 900mm トリプルグローサシュー)							
	9263747	SHOE-ASSY	シューアッセン						
		(600F: 600mm FLAT SHOE)							
		(600F: 600mm フラットシュー)							
	9263748	SHOE-ASSY	シューアッセン						
		(760A: 760mm TRIANGLE SHOE)							
		(760A: 760mm 三角シュー)							
	9263749	SHOE-ASSY	シューアッセン						
		(900A: 900mm TRIANGLE SHOE)							
		(900A: 900mm 三角シュー)							
00-09	9250500	* TRACK-LINK-ASSY	* トラックリンクアッセン	1					
00	0005251	** TRACK-LINK;B	** トラックリンク;B	48					
01	0005252	** TRACK-LINK;B	** トラックリンク;B	49					
02	4633367	** TRACK-LINK;M	** トラックリンク;マスタ	1					
03	4314671	** PIN	** ピン	48					
04	4386609	** BUSHING	** ブッシング	48					
05	4408124	** SEAL	** シール	96					
06	4267743	** PIN;MASTER	** ピン;マスター	1					
06	3112038	** PIN;MASTER	** ピン;マスター	1	OS	D07/06-			
07	4345302	** BUSHING;MASTER	** ブッシング;マスタ	1					
08	4379310	** COLLAR	** カラー	2					
09	4192666	** RING	** リング	1					
102	4255638	* NUT	* ナット	196					
103	2050647	* SHOE;GROUSER	* シュー;グローサ	49					
		(600G)	(600G)						
103	2052414	* SHOE;GROUSER	* シュー;グローサ	49					
		(600GK)	(600GK)						
103	2053495	* SHOE;GROUSER	* シュー;グローサ	49					
		(700G)	(700G)						
103	2053496	* SHOE;GROUSER	* シュー;グローサ	49					
		(800G)	(800G)						

TRACK-LINK (LC)
トラックリンク各種 (LC)

Applicable Model (適用機種):200, H, K
Mark(記号): -
Serial No.(適用号機):<200><H><K>:200001-

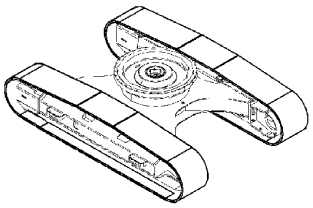

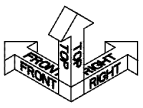

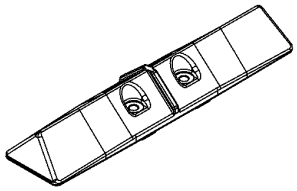 TRIANGLE SHOE	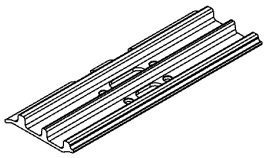 TRIPLE GROUSER SHOE REINFORCED TRIPLE GROUSER SHOE	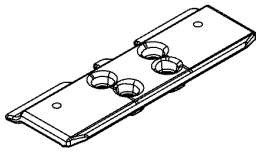 FLAT SHOE

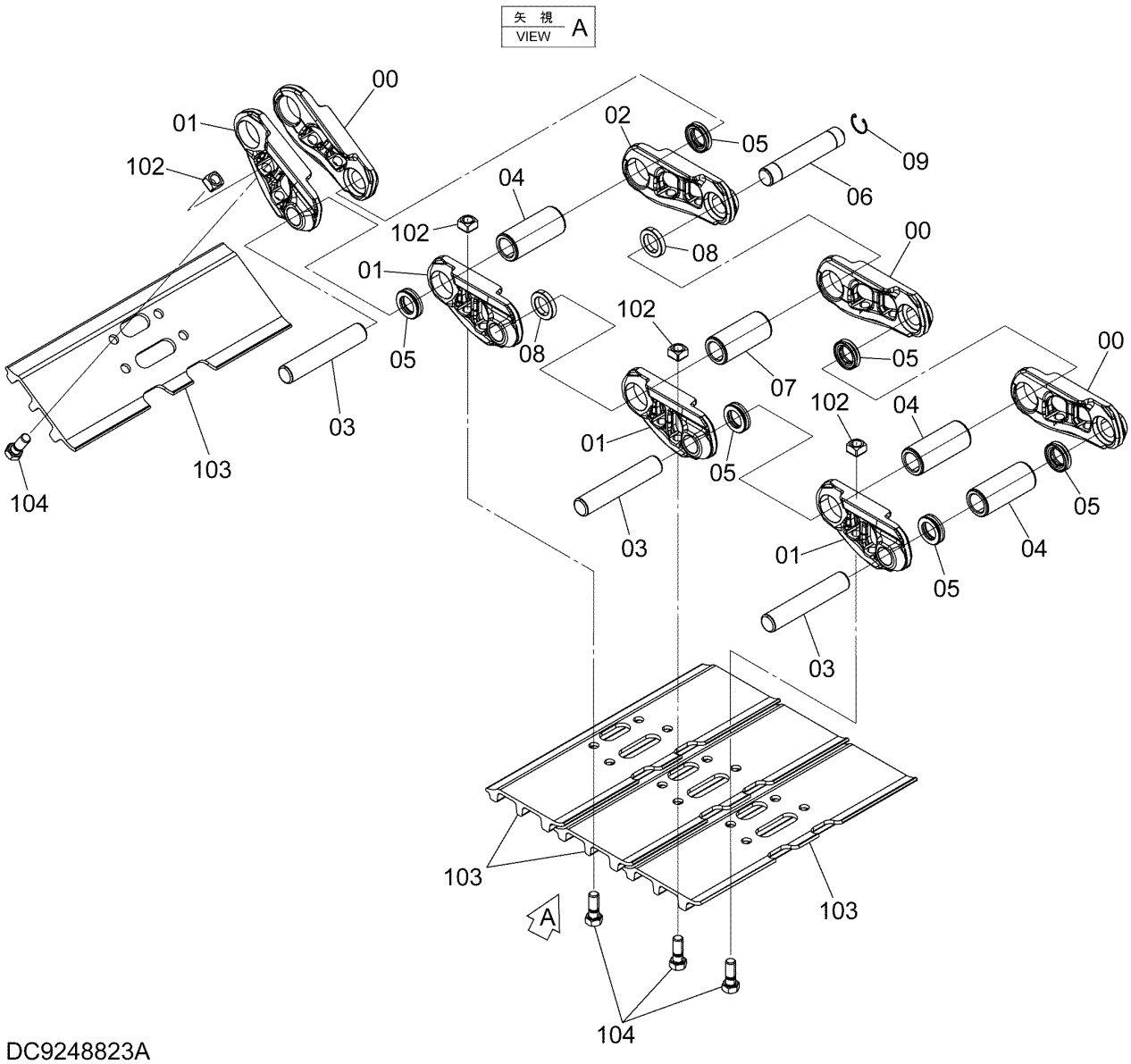

DC9248823A

TRACK-LINK (LC)
トラックリンク各種 (LC)

Applicable Model (適用機種):200, H, K
Mark(記号): -
Serial No.(適用号機):<200><H><K>:200001-

ITEM 符号	PART NO. 部品番号	PART NAME	部 品 名	Q'TY 数量	S.C サービス コード	SERIAL NO. 適用号機	ICA 互換性	REPLACEABLE PART 代替部品 PART NO. 部品番号	REPLACEABLE PART 代替部品 Q'TY 数量
103	2053497	* SHOE;GROUSER (900G)	* シュー;グローサ (900G)	49					
103	1017202	* SHOE;FLAT (600F)	* シュー;フラット (600F)	49					
103	1023719	* SHOE;TRIANGLE (760A)	* シュー;トライアングル (760A)	49					
103	1017444	* SHOE;TRIANGLE (900A)	* シュー;トライアングル (900A)	49					
104	4659287	* BOLT;SHOE (600G,600GK,700G,800G,900G)	* ボルト;シュー (600G,600GK,700G,800G,900G)	196					
104	3052408	* BOLT;SHOE (600F)	* ボルト;シュー (600F)	196					
104	4648735	* BOLT;SHOE (760A,900A)	* ボルト;シュー (760A,900A)	196					

TRACK-LINK (LC)
トラックリンク各種 (LC)

Applicable Model (適用機種):210
Mark(記号): -
Serial No.(適用号機):<210>:200001-

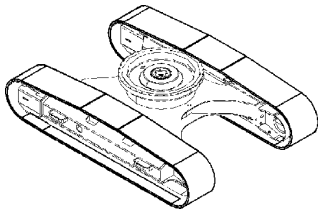

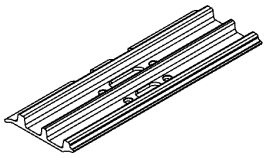	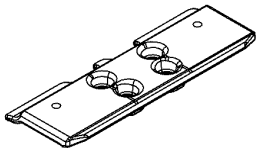
TRIPLE GROUSER SHOE *REINFORCED TRIPLE GROUSER SHOE*	*FLAT SHOE*

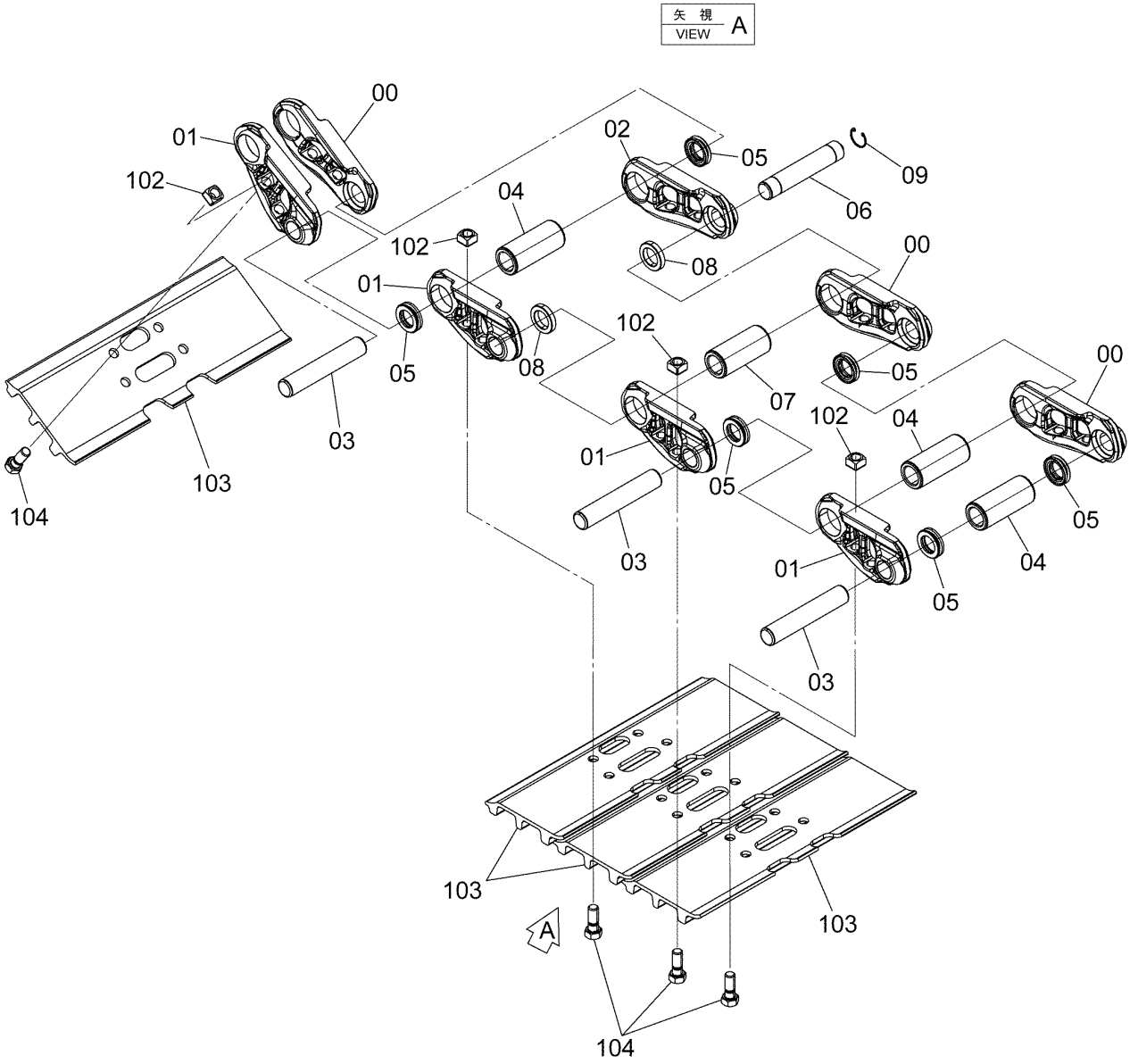

DC9272035

TRACK-LINK (LC)
トラックリンク各種 (LC)

Applicable Model (適用機種):210
Mark(記号): -
Serial No.(適用号機):<210>:200001-

ITEM 符号	PART NO. 部品番号	PART NAME	部 品 名	Q'TY 数量	S.C サービスコード	SERIAL NO. 適用号機	ICA 互換性	REPLACEABLE PART 代替部品 PART NO. 部品番号	REPLACEABLE PART 代替部品 Q'TY 数量
	9265533	ASSY;SHOE	ｱｯｼ;ｼｭｰ	2					
		(500G: 500mm TRIPLE GROUSER SHOE)							
		(500G: 500mm ﾄﾘﾌﾟﾙｸﾞﾛｰｻｼｭｰ)							
	9265531	ASSY;SHOE	ｱｯｼ;ｼｭｰ	2					
		(600GK: 600mm REINFORCED TRIPLE GROUSER SHOE)							
		(600GK: 600mm 強化型ﾄﾘﾌﾟﾙｸﾞﾛｰｻｼｭｰ)							
	9264205	SHOE-ASSY	ｼｭｰｱｯｾﾝ	2					
		(700G: 700mm TRIPLE GROUSER SHOE)							
		(700G: 700mm ﾄﾘﾌﾟﾙｸﾞﾛｰｻｼｭｰ)							
	9264206	SHOE-ASSY	ｼｭｰｱｯｾﾝ	2					
		(800G: 800mm TRIPLE GROUSER SHOE)							
		(800G: 800mm ﾄﾘﾌﾟﾙｸﾞﾛｰｻｼｭｰ)							
	9264207	SHOE-ASSY	ｼｭｰｱｯｾﾝ	2					
		(900G: 900mm TRIPLE GROUSER SHOE)							
		(900G: 900mm ﾄﾘﾌﾟﾙｸﾞﾛｰｻｼｭｰ)							
	9263747	SHOE-ASSY	ｼｭｰｱｯｾﾝ	2					
		(600F: 600mm FLAT SHOE)							
		(600F: 600mm ﾌﾗｯﾄｼｭｰ)							
00-09	9250500	* TRACK-LINK-ASSY	* ﾄﾗｯｸﾘﾝｸｱｯｾﾝ	1					
00	0005251	** TRACK-LINK;B	** ﾄﾗｯｸﾘﾝｸ;B	48					
01	0005252	** TRACK-LINK;B	** ﾄﾗｯｸﾘﾝｸ;B	49					
02	4633367	** TRACK-LINK;M	** ﾄﾗｯｸﾘﾝｸ;ﾏｽﾀ	1					
03	4314671	** PIN	** ﾋﾟﾝ	48					
04	4386609	** BUSHING	** ﾌﾞｯｼﾝｸﾞ	48					
05	4408124	** SEAL	** ｼｰﾙ	96					
06	4267743	** PIN;MASTER	** ﾋﾟﾝ;ﾏｽﾀｰ	1					
06	3112038	** PIN;MASTER	** ﾋﾟﾝ;ﾏｽﾀｰ	1	OS	D07/06-			
07	4345302	** BUSHING;MASTER	** ﾌﾞｯｼﾝｸﾞ;ﾏｽﾀ	1					
08	4379310	** COLLAR	** ｶﾗｰ	2					
09	4192666	** RING	** ﾘﾝｸﾞ	1					
102	4255638	* NUT	* ﾅｯﾄ	196					
103	2053609	* SHOE;GROUSER	* ｼｭｰ;ｸﾞﾛｰｻ	49					
		(500G)	(500G)						
103	2052414	* SHOE;GROUSER	* ｼｭｰ;ｸﾞﾛｰｻ	49					
		(600GK)	(600GK)						
103	2053495	* SHOE;GROUSER	* ｼｭｰ;ｸﾞﾛｰｻ	49					
		(700G)	(700G)						
103	2053496	* SHOE;GROUSER	* ｼｭｰ;ｸﾞﾛｰｻ	49					
		(800G)	(800G)						
103	2053497	* SHOE;GROUSER	* ｼｭｰ;ｸﾞﾛｰｻ	49					
		(900G)	(900G)						
103	1017202	* SHOE;FLAT	* ｼｭｰ;ﾌﾗｯﾄ	49					
		(600F)	(600F)						
104	4659287	* BOLT;SHOE	* ﾎﾞﾙﾄ;ｼｭｰ	196					
		(500G,600GK,700G,800G,900G)							

TRACK-LINK (LC)
トラックリンク各種 (LC)

Applicable Model (適用機種):210
Mark(記号): -
Serial No.(適用号機):<210>:200001-

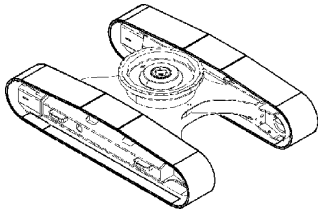

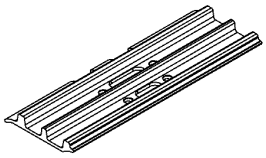	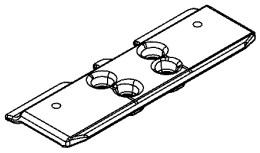
TRIPLE GROUSER SHOE REINFORCED TRIPLE GROUSER SHOE	FLAT SHOE

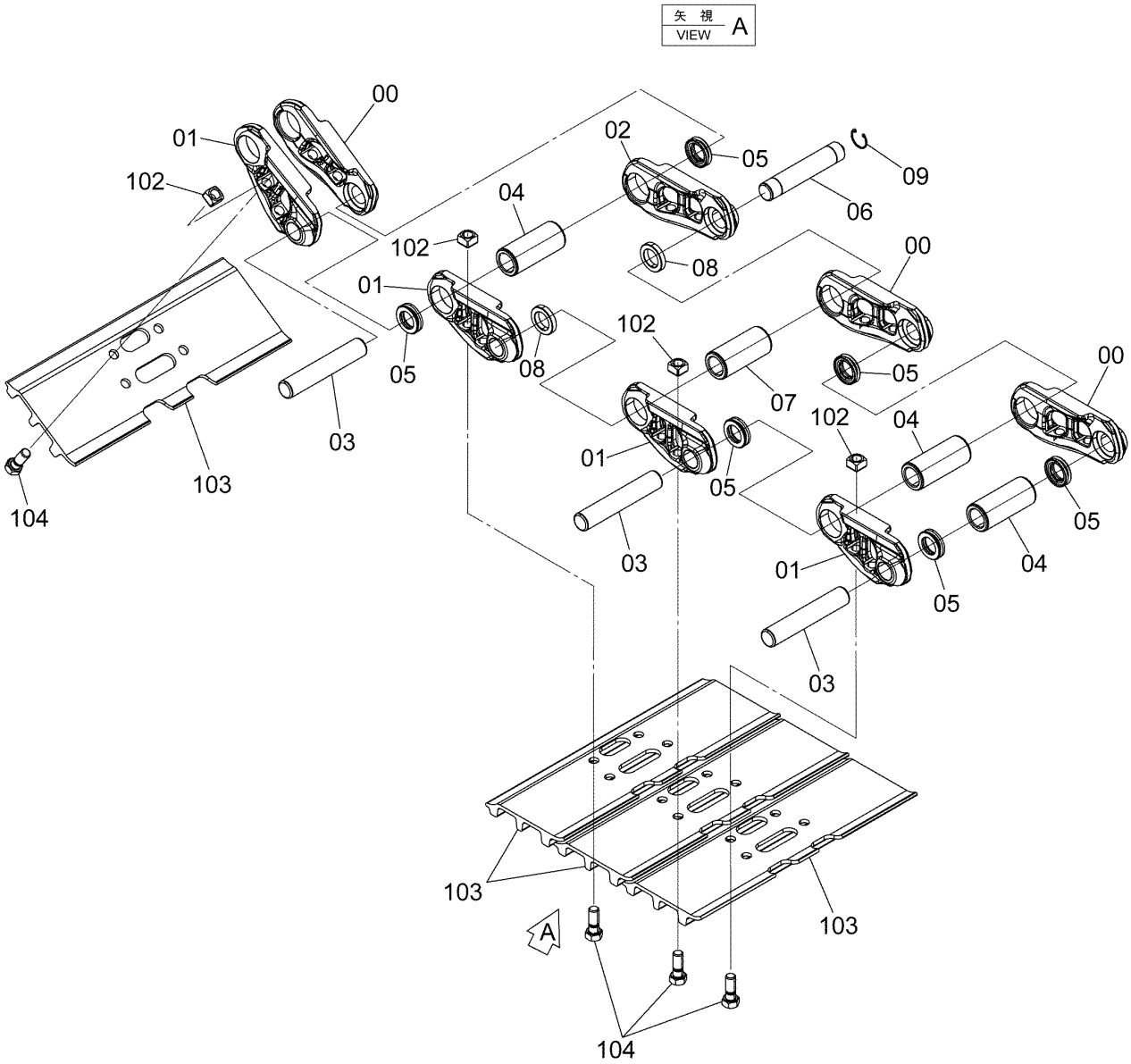

DC9272035

TRACK-LINK (LC)
トラックリンク各種 (LC)

Applicable Model (適用機種):210
Mark(記号): -
Serial No.(適用号機):<210>:200001-

ITEM 符号	PART NO. 部品番号	PART NAME	部 品 名	Q'TY 数量	S.C サービス コード	SERIAL NO. 適用号機	ICA 互換性	REPLACEABLE PART 代替部品 PART NO. 部品番号	REPLACEABLE PART 代替部品 Q'TY 数量
		(500G,600GK,700G,800G,900G)							
104	3052408	* BOLT;SHOE (600F)	* ボルト;シュー (600F)	196					

TRACK-LINK (LC)
トラックリンク各種 (LC)

Applicable Model (適用機種):210_EU, LCN
Mark(記号): -
Serial No.(適用号機):<210_EU><LCN>:600001-

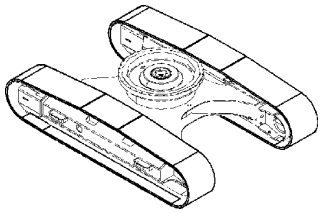

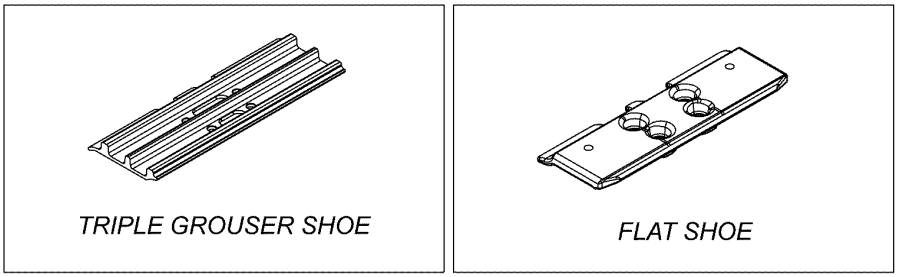

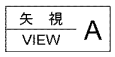

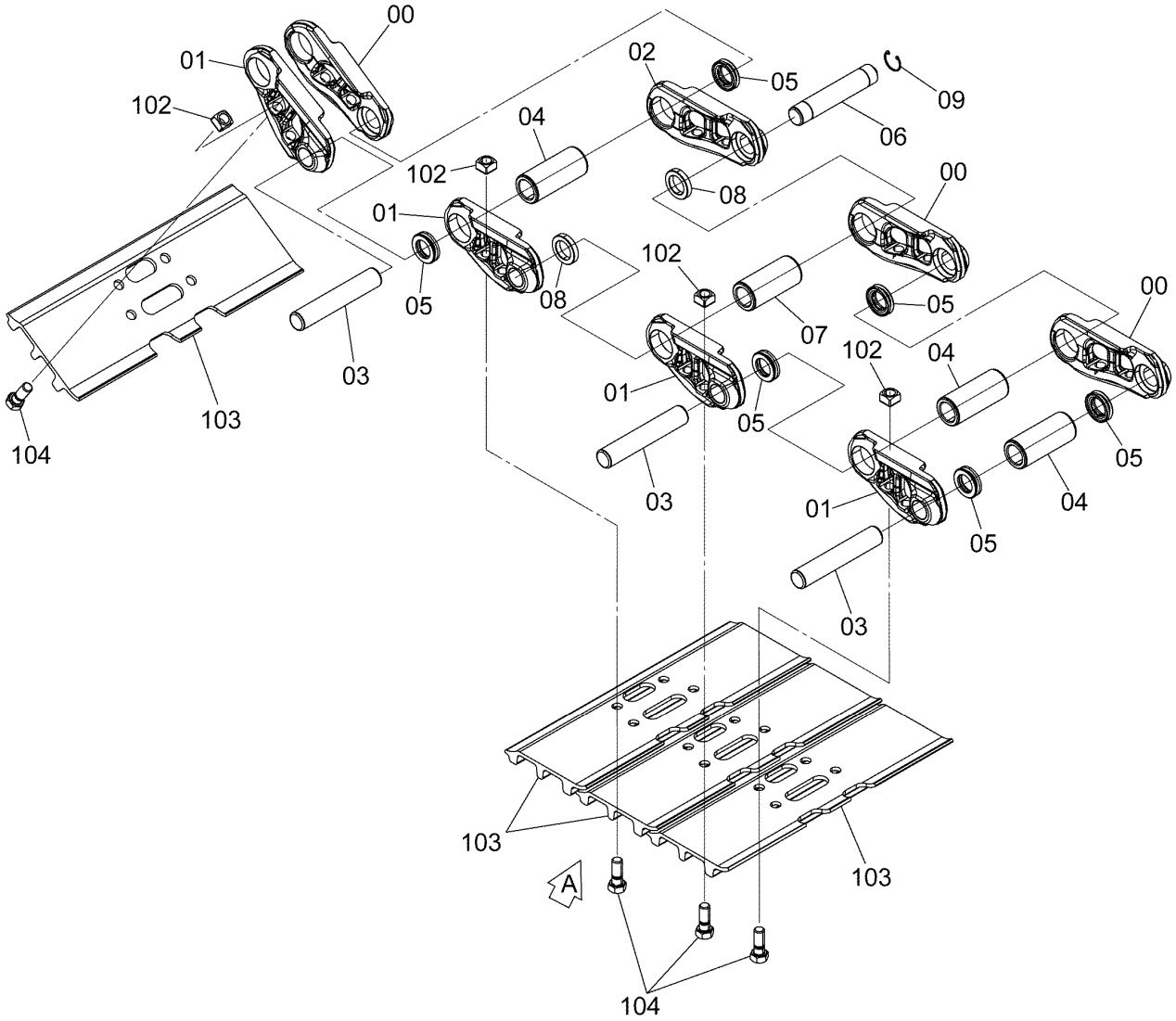

DC9272035A_1

TRACK-LINK (LC)
トラックリンク各種 (LC)

Applicable Model (適用機種):210_EU, LCN
Mark(記号): -
Serial No.(適用号機):<210_EU><LCN>:600001-

ITEM 符号	PART NO. 部品番号	PART NAME	部 品 名	Q'TY 数量	S.C サービスコード	SERIAL NO. 適用号機	ICA 互換性	REPLACEABLE PART 代替部品 PART NO. 部品番号	REPLACEABLE PART 代替部品 Q'TY 数量
	9272035	ASSY;SHOE	ｱｯｼ;ｼｭｰ	2					
		(500G: 500mm TRIPLE GROUSER SHOE)							
		(500G: 500mm ﾄﾘﾌﾟﾙｸﾞﾛｰｻｼｭｰ)							
	9272036	ASSY;SHOE	ｱｯｼ;ｼｭｰ	2					
		(600G: 600mm TRIPLE GROUSER SHOE)							
		(600G: 600mm ﾄﾘﾌﾟﾙｸﾞﾛｰｻｼｭｰ)							
	9272037	ASSY;SHOE	ｱｯｼ;ｼｭｰ	2					
		(700G: 700mm TRIPLE GROUSER SHOE)							
		(700G: 700mm ﾄﾘﾌﾟﾙｸﾞﾛｰｻｼｭｰ)							
	9272038	ASSY;SHOE	ｱｯｼ;ｼｭｰ	2					
		(800G: 800mm TRIPLE GROUSER SHOE)							
		(800G: 800mm ﾄﾘﾌﾟﾙｸﾞﾛｰｻｼｭｰ)							
	9272039	ASSY;SHOE	ｱｯｼ;ｼｭｰ	2		-D13/08			
		(900G: 900mm TRIPLE GROUSER SHOE)							
		(900G: 900mm ﾄﾘﾌﾟﾙｸﾞﾛｰｻｼｭｰ)							
	YA60017386	TRACK-LINK-ASSY	ﾄﾗｯｸﾘﾝｸｱｯｾﾝ	2		D13/09-			
		(900G: 900mm TRIPLE GROUSER SHOE)							
		(900G: 900mm ﾄﾘﾌﾟﾙｸﾞﾛｰｻｼｭｰ)							
	9263747	SHOE-ASSY	ｼｭｰｱｯｾﾝ	2					
		(600F: 600mm FLAT SHOE)							
		(600F: 600mm ﾌﾗｯﾄｼｭｰ)							
00-09	9271971	* TRACK-LINK-ASSY	* ﾄﾗｯｸﾘﾝｸｱｯｾﾝ	1					
		(500G,600G,700G,800G,900G)							
		(500G,600G,700G,800G,900G)							
00	4663894	** TRACK-LINK;B	** ﾄﾗｯｸﾘﾝｸ;B	48					
01	4663914	** TRACK-LINK;B	** ﾄﾗｯｸﾘﾝｸ;B	49					
02	4663918	** TRACK-LINK;M	** ﾄﾗｯｸﾘﾝｸ;ﾏｽﾀ	1					
03	4358587	** PIN	** ﾋﾟﾝ	48					
04	4434144	** BUSHING	** ﾌﾞｯｼﾝｸﾞ	48					
05	4408124	** SEAL	** ｼｰﾙ	96					
06	4358591	** PIN;MASTER	** ﾋﾟﾝ;ﾏｽﾀｰ	1					
07	4358590	** BUSHING;MASTER	** ﾌﾞｯｼﾝｸﾞ;ﾏｽﾀ	1					
08	4434145	** COLLAR	** ｶﾗｰ	2					
09	4192666	** RING	** ﾘﾝｸﾞ	1					
00-09	9250500	* TRACK-LINK-ASSY	* ﾄﾗｯｸﾘﾝｸｱｯｾﾝ	1					
		(600F)	(600F)						
00	0005251	** TRACK-LINK;B	** ﾄﾗｯｸﾘﾝｸ;B	48					
01	0005252	** TRACK-LINK;B	** ﾄﾗｯｸﾘﾝｸ;B	49					
02	4633367	** TRACK-LINK;M	** ﾄﾗｯｸﾘﾝｸ;ﾏｽﾀ	1					
03	4314671	** PIN	** ﾋﾟﾝ	48					
04	4386609	** BUSHING	** ﾌﾞｯｼﾝｸﾞ	48					
05	4408124	** SEAL	** ｼｰﾙ	96					
06	4267743	** PIN;MASTER	** ﾋﾟﾝ;ﾏｽﾀｰ	1					
06	3112038	** PIN;MASTER	** ﾋﾟﾝ;ﾏｽﾀｰ	1	OS	D07/06-			
07	4345302	** BUSHING;MASTER	** ﾌﾞｯｼﾝｸﾞ;ﾏｽﾀ	1					

TRACK-LINK (LC)
トラックリンク各種 (LC)

Applicable Model (適用機種):210_EU, LCN
Mark(記号): -
Serial No.(適用号機):<210_EU><LCN>:600001-

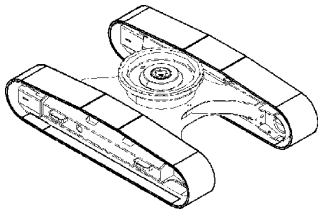

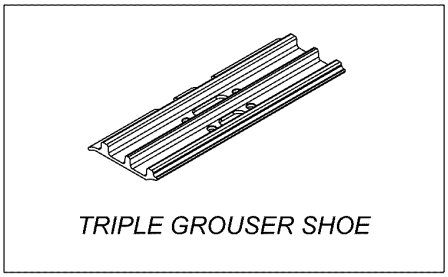
TRIPLE GROUSER SHOE

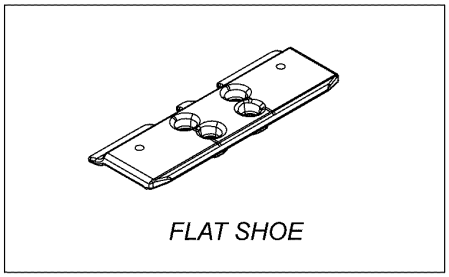
FLAT SHOE

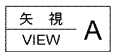

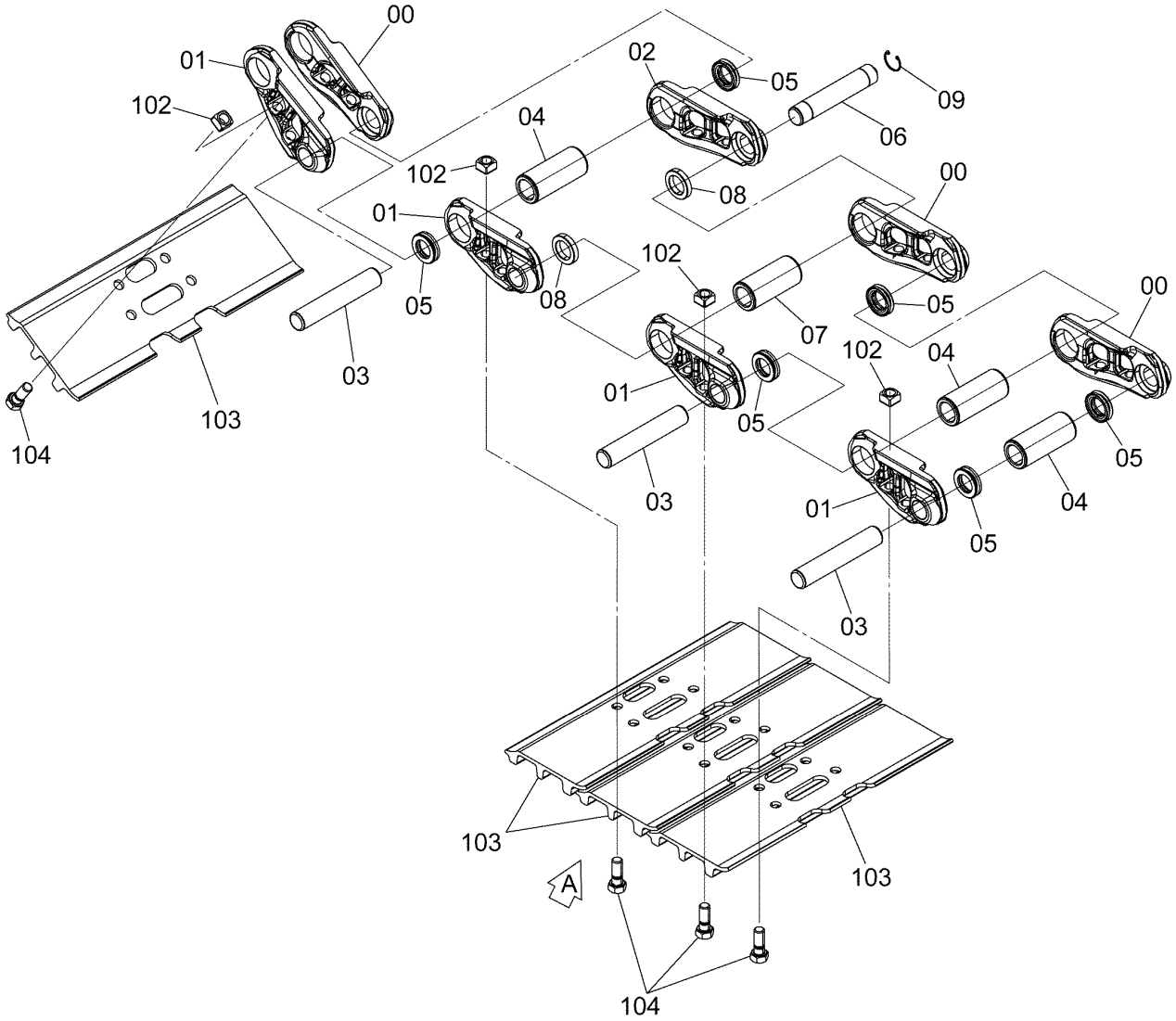

DC9272035A_1

TRACK-LINK (LC)
トラックリンク各種 (LC)

Applicable Model (適用機種):210_EU, LCN
Mark(記号): -
Serial No.(適用号機):<210_EU><LCN>:600001-

ITEM 符号	PART NO. 部品番号	PART NAME	部 品 名	Q'TY 数量	S.C サービス コード	SERIAL NO. 適用号機	ICA 互換性	REPLACEABLE PART 代替部品 PART NO. 部品番号	REPLACEABLE PART 代替部品 Q'TY 数量
08	4379310	** COLLAR	** カラー	2					
09	4192666	** RING	** リング	1					
102	4663808	* NUT (500G,600G,700G,800G,900G)	* ナット (500G,600G,700G,800G,900G)	196					
102	4255638	* NUT (600F)	* ナット (600F)	196					
103	2054038	* SHOE;GROUSER (500G)	* シュー;グローサ (500G)	49					
103	2054039	* SHOE;GROUSER (600G)	* シュー;グローサ (600G)	49					
103	2054040	* SHOE;GROUSER (700G)	* シュー;グローサ (700G)	49					
103	2054041	* SHOE;GROUSER (800G)	* シュー;グローサ (800G)	49					
103	2054042	* SHOE;GROUSER (900G)	* シュー;グローサ (900G)	49		-D13/08			
103	2057747	* SHOE;GROUSER (900G)	* シュー;グローサ (900G)	49		D13/09-			
103	1017202	* SHOE;FLAT (600F)	* シュー;フラット (600F)	49					
104	4663807	* BOLT;SHOE (500G,600G,700G,800G)	* ボルト;シュー (500G,600G,700G,800G)	196					
104	4663807	* BOLT;SHOE (900G)	* ボルト;シュー (900G)	196		-D13/08			
104	4699167	* BOLT;SHOE (900G)	* ボルト;シュー (900G)	196		D13/09-			
104	3052408	* BOLT;SHOE (600F)	* ボルト;シュー (600F)	196					

TRACK-LINK
トラックリンク各種

Applicable Model (適用機種):N
Mark(記号): -
Serial No.(適用号機):<N>:600001-

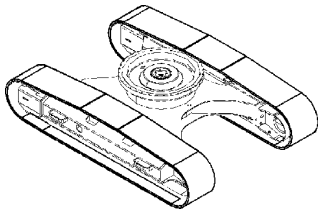

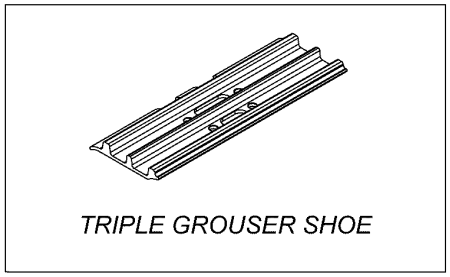

矢 視
VIEW A

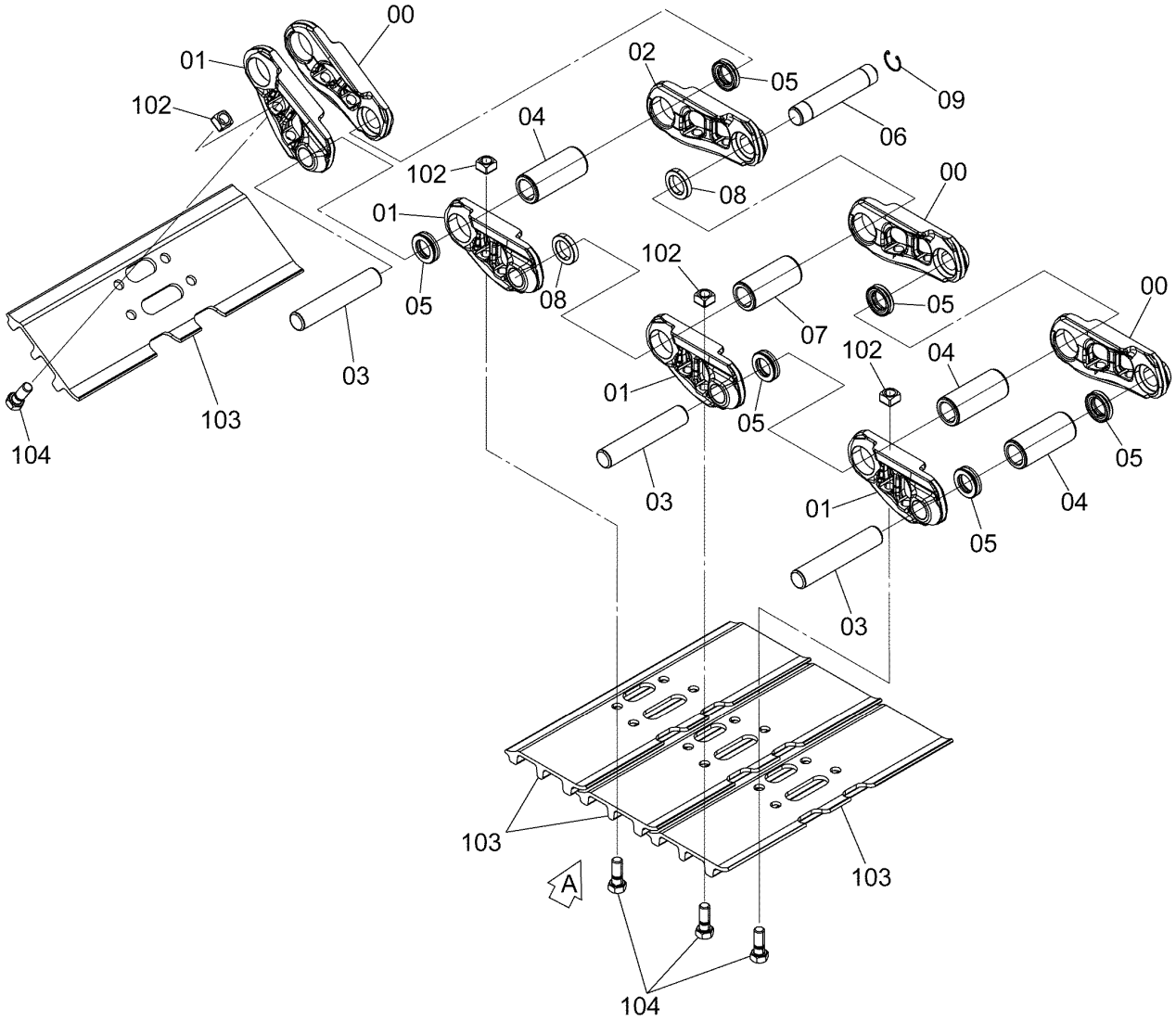

DC9272044A_EU

TRACK-LINK
トラックリンク各種

Applicable Model (適用機種):N
Mark(記号): -
Serial No.(適用号機):<N>:600001-

ITEM 符号	PART NO. 部品番号	PART NAME	部 品 名	Q'TY 数量	S.C サービス コード	SERIAL NO. 適用号機	ICA 互換性	REPLACEABLE PART 代替部品 PART NO. 部品番号	REPLACEABLE PART 代替部品 Q'TY 数量
	9272044	TRACK-LINK-ASSY	トラックリンクアッセン	1		-D08/03	Y	9301355	1
	9301355	TRACK-LINK-ASSY (550G: 550mm TRIPLE GROUSER SHOE)(R)	トラックリンクアッセン (550G: 550mm トリプルグローサシュー)(R)	1		D08/04-			
	9272045	TRACK-LINK-ASSY	トラックリンクアッセン	1		-D08/03	Y	9301354	1
	9301354	TRACK-LINK-ASSY (550G: 550mm TRIPLE GROUSER SHOE)(L)	トラックリンクアッセン (550G: 550mm トリプルグローサシュー)(L)	1		D08/04-			
	YA60016212	TRACK-LINK-ASSY (600G: 600mm TRIPLE GROUSER SHOE)	トラックリンクアッセン (600G: 600mm トリプルグローサシュー)	2		D13/09-			
00-09	9271972	* TRACK-LINK-ASSY	* トラックリンクアッセン	1					
00	4663894	** TRACK-LINK;B	** トラックリンク;B	46					
01	4663914	** TRACK-LINK;B	** トラックリンク;B	47					
02	4663918	** TRACK-LINK;M	** トラックリンク;マスタ	1					
03	4358587	** PIN	** ピン	46					
04	4434144	** BUSHING	** ブッシング	46					
05	4408124	** SEAL	** シール	92					
06	4358591	** PIN;MASTER	** ピン;マスター	1					
07	4358590	** BUSHING;MASTER	** ブッシング;マスタ	1					
08	4434145	** COLLAR	** カラー	2					
09	4192666	** RING	** リング	1					
102	4663808	* NUT	* ナット	188					
103	2054063	* SHOE;GROUSER (550G)(R)	* シュー;グローサ (550G)(R)	47		-D08/03			
103	2057664	* SHOE;GROUSER (550G)(R)	* シュー;グローサ (550G)(R)	47		D08/04-			
103	2054064	* SHOE;GROUSER (550G)(L)	* シュー;グローサ (550G)(L)	47		-D08/03			
103	2057663	* SHOE;GROUSER (550G)(L)	* シュー;グローサ (550G)(L)	47		D08/04-			
103	YA00000687	* SHOE;GROUSER (600G)	* シュー;グローサ (600G)	47		D13/09-			
104	4663807	* BOLT;SHOE	* ボルト;シュー	188		-D08/03			
104	4699167	* BOLT;SHOE	* ボルト;シュー	188		D08/04-			

CENTER JOINT
センタジョイント

Applicable Model (適用機種):200, 210, H, K, LCN, N
Mark(記号): -
Serial No.(適用号機):<200><210><H><K><LCN><N>:200001-

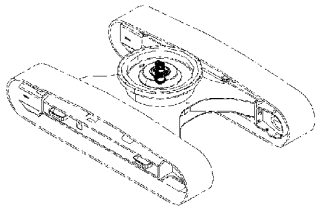

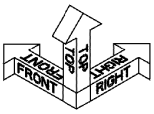

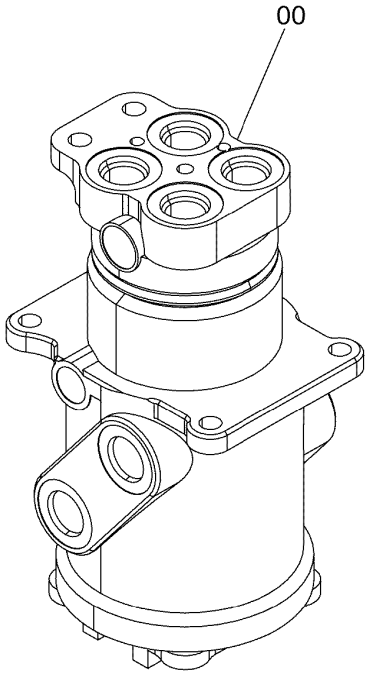

DC9101521A

ITEM 符号	PART NO. 部品番号	PART NAME	部 品 名	Q'TY 数量	S.C サービス コード	SERIAL NO. 適用号機	ICA 互換性	REPLACEABLE PART 代替部品 PART NO. 部品番号	REPLACEABLE PART 代替部品 Q'TY 数量
00	9101521	JOINT;CENTER	ｼﾞｮｲﾝﾄ;ｾﾝﾀ	1	H				

CENTER JOINT SUPPORT (TRACK)
センタジョイント取付部品（トラック）

Applicable Model (適用機種):200, 210, H, K, LCN, N
Mark(記号): -
Serial No.(適用号機):<200><210><H><K><LCN><N>:200001-

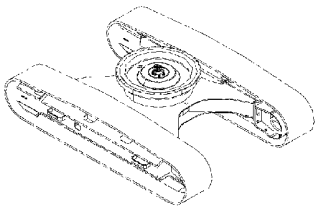

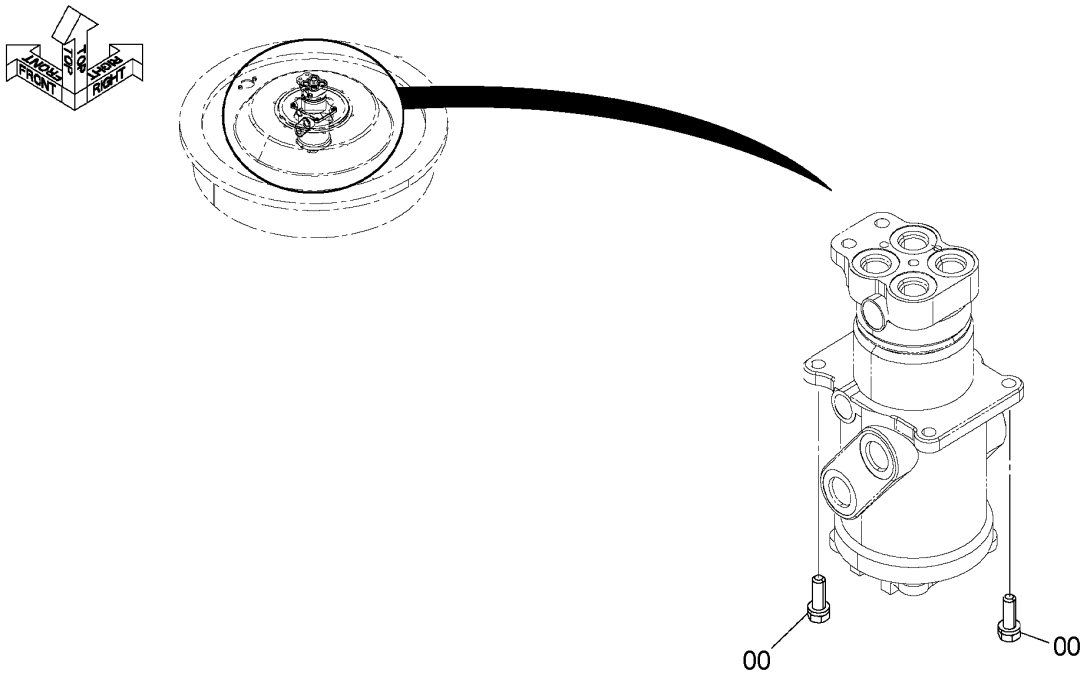

DC9262068B

ITEM 符号	PART NO. 部品番号	PART NAME	部 品 名	Q'TY 数量	S.C サービス コード	SERIAL NO. 適用号機	ICA 互換性	REPLACEABLE PART 代替部品 PART NO. 部品番号	REPLACEABLE PART 代替部品 Q'TY 数量
00	4614637	BOLT;SEMS	ボルト;セムス	4					

TRAVEL PIPING (STD)
走行配管 (STD)

Applicable Model (適用機種):200, 210, H, K
Mark(記号): -
Serial No.(適用号機):<200><210><H><K>:200001-

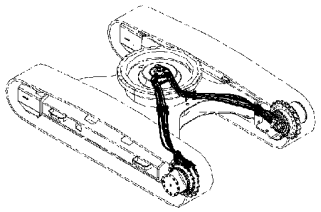

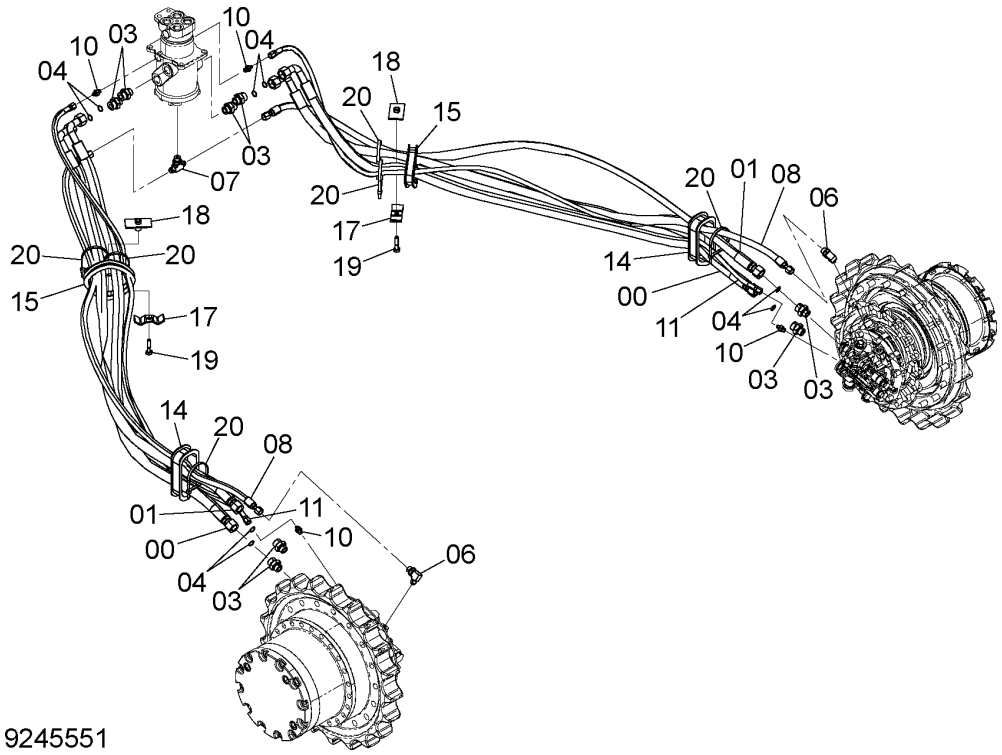

ITEM 符号	PART NO. 部品番号	PART NAME	部 品 名	Q'TY 数量	S.C サービス コード	SERIAL NO. 適用号機	ICA 互換性	REPLACEABLE PART 代替部品 PART NO. 部品番号	REPLACEABLE PART 代替部品 Q'TY 数量
00	4629655	HOSE	ホース	2					
01	4629656	HOSE	ホース	2					
03	A853166	ADAPTER;S	アダプタ;S	8					
03A	4506424	* O-RING	* Oリング	1					
04	4187308	O-RING	Oリング	8					
06	A852344	ELBOW;S	エルボ;S	2					
06A	4506418	* O-RING	* Oリング	1					
07	A852544	TEE;S	チー;S	1					
07A	4506418	* O-RING	* Oリング	1					
08	4262927	HOSE;NYLON	ホース;ナイロン	2					
10	A852122	ADAPTER;S	アダプタ;S	4					
10A	957366	* O-RING	* Oリング	1					
11	4447566	HOSE;PLASTIC	ホース;プラスティック	2					
14	4437525	BUSHING;RUBBER	ブッシング;ラバー	2					
15	4428098	BUSHING;RUBBER	ブッシング;ラバー	2					
17	4202103	CLAMP	クランプ	2					
18	9727822	CLAMP	クランプ	2					
19	J901250	BOLT	ボルト	2					
20	4121859	CLIP;BAND	クリップ;バンド	6					

TRAVEL PIPING (LC)
走行配管 (LC)

Applicable Model (適用機種):200, 210, H, K
Mark(記号): -
Serial No.(適用号機):<200><210><H><K>:200001-

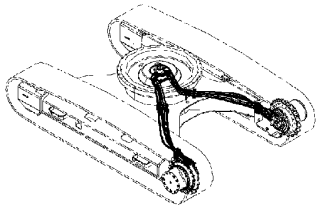

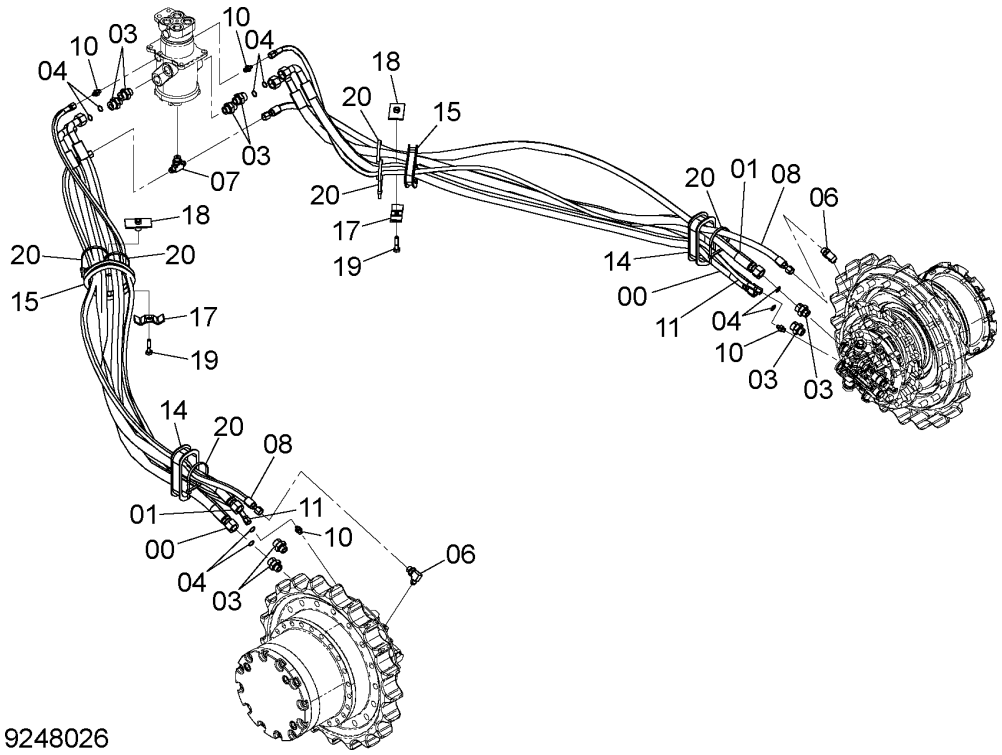

ITEM 符号	PART NO. 部品番号	PART NAME	部 品 名	Q'TY 数量	S.C サービスコード	SERIAL NO. 適用号機	ICA 互換性	REPLACEABLE PART 代替部品 PART NO. 部品番号	REPLACEABLE PART 代替部品 Q'TY 数量
00	4632449	HOSE	ホース	2					
01	4632450	HOSE	ホース	2					
03	A853166	ADAPTER;S	アダプタ;S	8					
03A	4506424	* O-RING	* Oリング	1					
04	4187308	O-RING	Oリング	8					
06	A852344	ELBOW;S	エルボ;S	2					
06A	4506418	* O-RING	* Oリング	1					
07	A852544	TEE;S	チー;S	1					
07A	4506418	* O-RING	* Oリング	1					
08	4267667	HOSE;NYLON	ホース;ナイロン	2					
10	A852122	ADAPTER;S	アダプタ;S	4					
10A	957366	* O-RING	* Oリング	1					
11	4449378	HOSE;PLASTIC	ホース;プラスティック	2					
14	4437525	BUSHING;RUBBER	ブッシング;ラバー	2					
15	4428098	BUSHING;RUBBER	ブッシング;ラバー	2					
17	4202103	CLAMP	クランプ	2					
18	9727822	CLAMP	クランプ	2					
19	J901250	BOLT	ボルト	2					
20	4121859	CLIP;BAND	クリップ;バンド	6					

TRAVEL PIPING
走行配管

Applicable Model (適用機種):LCN, N
Mark(記号): -
Serial No.(適用号機):<LCN><N>:200001-

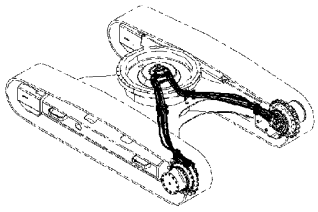

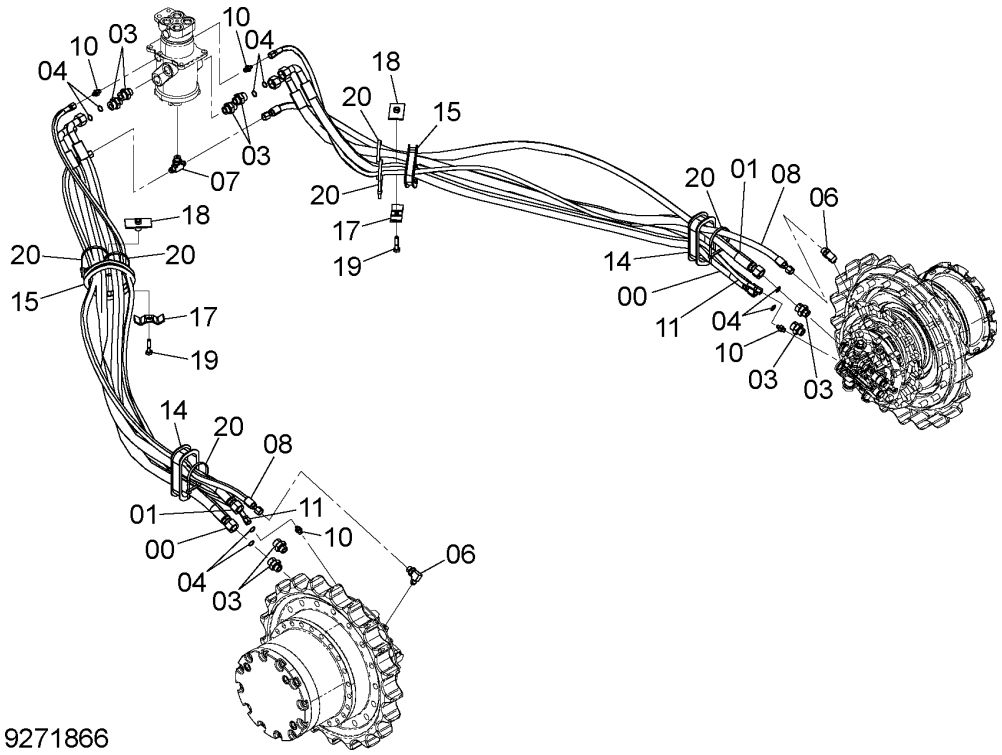

ITEM 符号	PART NO. 部品番号	PART NAME	部 品 名	Q'TY 数量	S.C サービス コード	SERIAL NO. 適用号機	ICA 互換性	REPLACEABLE PART 代替部品 PART NO. 部品番号	REPLACEABLE PART 代替部品 Q'TY 数量
00	4629655	HOSE	ホース	2					
01	4629656	HOSE	ホース	2					
03	A853166	ADAPTER;S	アダプタ;S	8					
03A	4506424	* O-RING	* Oリング	1					
04	4187308	O-RING	Oリング	8					
06	A852344	ELBOW;S	エルボ;S	2					
06A	4506418	* O-RING	* Oリング	1					
07	A852544	TEE;S	チー;S	1					
07A	4506418	* O-RING	* Oリング	1					
08	4262928	HOSE;NYLON	ホース;ナイロン	2					
10	A852122	ADAPTER;S	アダプタ;S	4					
10A	957366	* O-RING	* Oリング	1					
11	4447566	HOSE;PLASTIC	ホース;プラスティック	2					
14	4437525	BUSHING;RUBBER	ブッシング;ラバー	2					
15	4428098	BUSHING;RUBBER	ブッシング;ラバー	2					
17	4202103	CLAMP	クランプ	2					
18	9727822	CLAMP	クランプ	2					
19	J901250	BOLT	ボルト	2					
20	4121859	CLIP;BAND	クリップ;バンド	6					

TRAVEL MOTOR COVER
走行モータカバー

Applicable Model (適用機種):200, 210, H, K, LCN, N
Mark(記号): -
Serial No.(適用号機):<200><210><H><K><LCN><N>:200001-221519

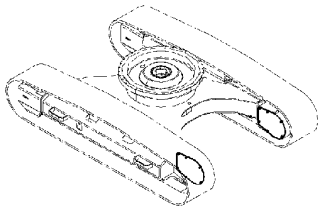

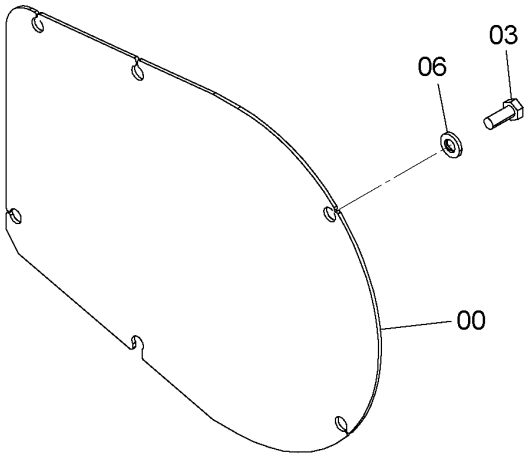

9184192A

ITEM 符号	PART NO. 部品番号	PART NAME	部 品 名	Q'TY 数量	S.C サービスコード	SERIAL NO. 適用号機	ICA 互換性	REPLACEABLE PART 代替部品 PART NO. 部品番号	REPLACEABLE PART 代替部品 Q'TY 数量
	+++++++	COVER	カバー	2	D				
00	3087256	* COVER	* カバー	1					
03	J901435	* BOLT	* ボルト	6		-D11/10	Y	J921435	6
03	J921435	* BOLT	* ボルト	6		D11/11-			
06	J222014	* WASHER	* ワッシャ	6					

TRAVEL MOTOR COVER
走行モータカバー

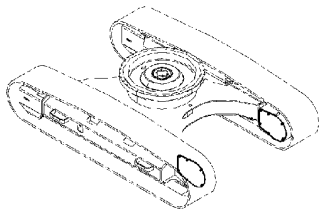

Applicable Model (適用機種):200, 210, H, K, LCN, N
Mark(記号): -
Serial No.(適用号機):<200><210><H><K><LCN><N>:221520-

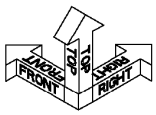

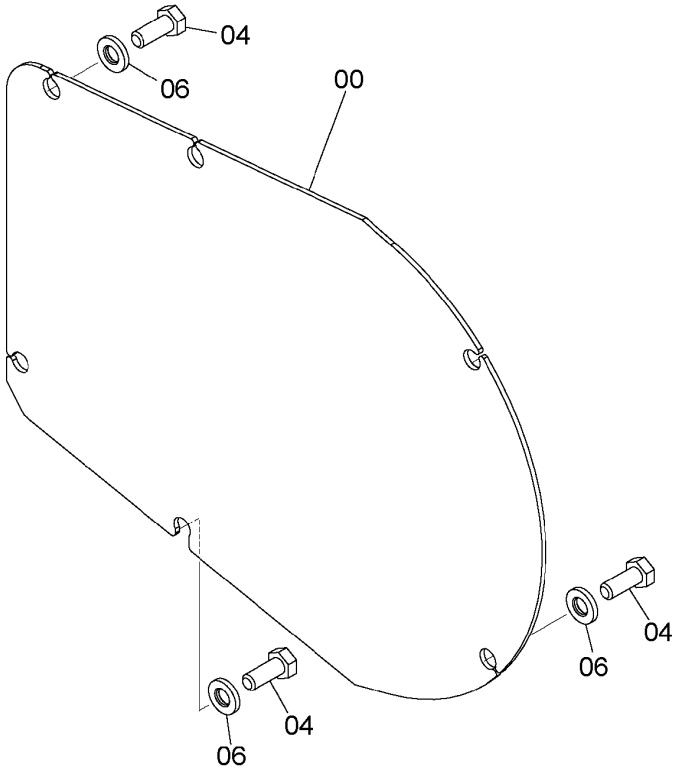

DC9303820

ITEM 符号	PART NO. 部品番号	PART NAME	部 品 名	Q'TY 数量	S.C ｻｰﾋﾞｽｺｰﾄﾞ	SERIAL NO. 適用号機	ICA 互換性	REPLACEABLE PART 代替部品	
								PART NO. 部品番号	Q'TY 数量
	+++++++	COVER;MOTOR	ｶﾊﾞｰ;ﾓｰﾀ	2	D				
00	3116443	* COVER	* ｶﾊﾞｰ	1					
04	J921435	* BOLT	* ﾎﾞﾙﾄ	6					
06	J222014	* WASHER	* ﾜｯｼｬ	6					

M E M O

BOOM
ブーム

Applicable Model (適用機種):200, K
Mark(記号): -
Serial No.(適用号機):<200><K>:200001-

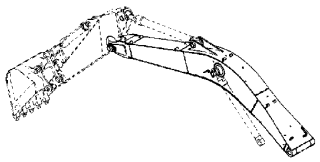

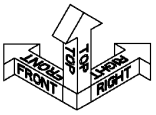

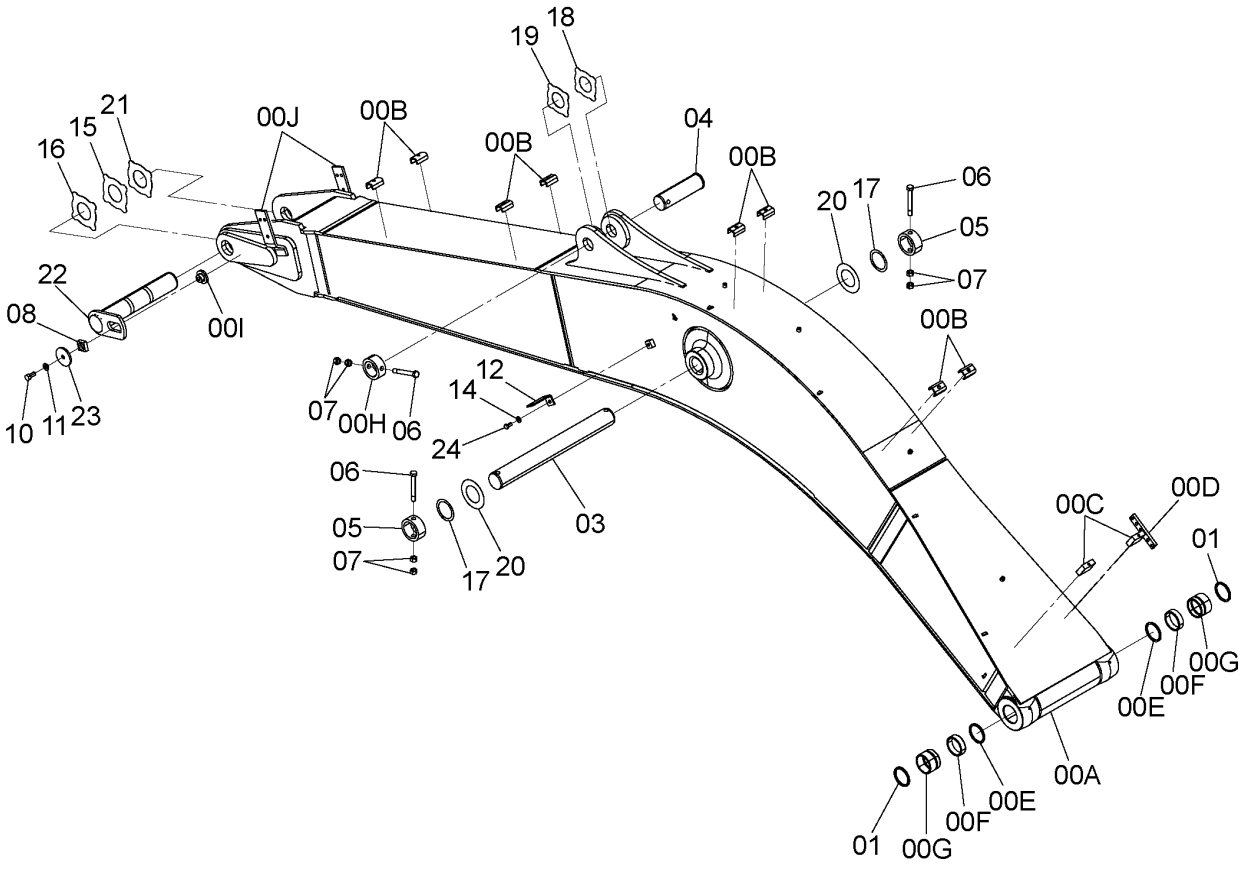

DC9243342A

BOOM
ブーム

Applicable Model (適用機種):200, K
Mark(記号): -
Serial No.(適用号機):<200><K>:200001-

ITEM 符号	PART NO. 部品番号	PART NAME	部 品 名	Q'TY 数量	S.C サービスコード	SERIAL NO. 適用号機	ICA 互換性	REPLACEABLE PART 代替部品 PART NO. 部品番号	REPLACEABLE PART 代替部品 Q'TY 数量
00A-I	7046189	BOOM	ブーム	1					
00A	+++++++	* BOOM	* ブーム	1	D				
00B	9765301	** SEAT;SCREW	** シート;スクリュ	8	W				
00C	4647806	** SEAT;SCREW	** シート;スクリュ	2	W				
00D	4624799	** BLOCK	** ブロック	1	W				
00E	4067901	* SEAL;DUST	* シール;ダスト	2					
00F	4402460	* BUSHING	* ブッシング	2					
00G	4443880	* BUSHING	* ブッシング	2					
00H	4434953	* STOPPER	* ストッパ	1	W				
00I	4426117	* STOPPER	* ストッパ	1	W				
00J	8118420	* BRACKET	* ブラケット	2	W	200:213046- K:D09/11-			
01	4067901	SEAL;DUST	シール;ダスト	2					
03	3088574	PIN	ピン	1					
04	3088575	PIN	ピン	1					
05	4067720	STOPPER	ストッパ	2					
06	4435126	PIN;STOPPER	ピン;ストッパ	3					
07	J950020	NUT	ナット	6					
08	4424425	BLOCK	ブロック	1					
10	J921840	BOLT	ボルト	1					
11	J222018	WASHER	ワッシャ	1					
12	4224631	BRACKET	ブラケット	1					
14	J222014	WASHER	ワッシャ	1					
15	4444284	PLATE;THRUST (t=1.0mm)	プレート;スラスト (t=1.0mm)	1	R				
16	4444285	PLATE;THRUST (t=2.0mm)	プレート;スラスト (t=2.0mm)	1	R				
17	4444755	PLATE;THRUST (t=1.0mm)	プレート;スラスト (t=1.0mm)	2	R				
18	4444286	PLATE;THRUST (t=1.0mm)	プレート;スラスト (t=1.0mm)	1	R				
19	4444287	PLATE;THRUST (t=2.0mm)	プレート;スラスト (t=2.0mm)	1	R				
20	4450013	PLATE;THRUST (t=1.0mm)	プレート;スラスト (t=1.0mm)	2	R				
21	4460370	PLATE;THRUST (t=1.5mm)	プレート;スラスト (t=1.5mm)	1	R				
22	8102957	PIN	ピン	1					
23	4640621	PLATE	プレート	1					
24	J901430	BOLT	ボルト	1					

H BOOM
Hブーム

Applicable Model (適用機種):210, H, K, LCN, N
Mark(記号): -
Serial No.(適用号機):<210><H><K><LCN><N>:200001-

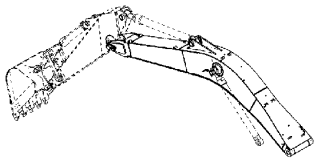

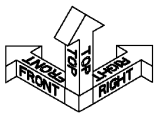

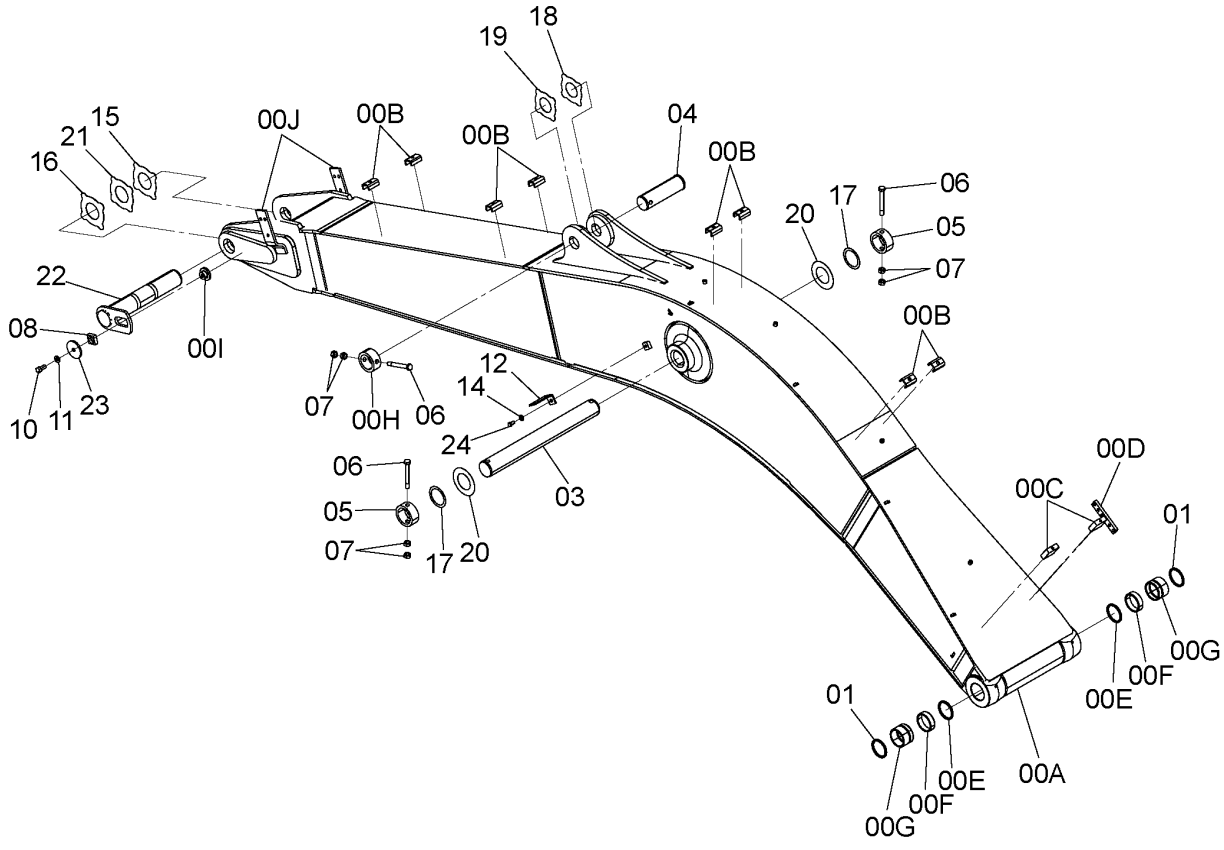

DC9248055A

H BOOM
Hブーム

Applicable Model (適用機種):210, H, K, LCN, N
Mark(記号): -
Serial No.(適用号機):<210><H><K><LCN><N>:200001-

ITEM 符号	PART NO. 部品番号	PART NAME	部 品 名	Q'TY 数量	S.C サービスコード	SERIAL NO. 適用号機	ICA 互換性	REPLACEABLE PART 代替部品 PART NO. 部品番号	REPLACEABLE PART 代替部品 Q'TY 数量
00	7047664	BOOM	ブーム	1					
00A	+++++++	* BOOM	* ブーム	1	D				
00B	9765301	** SEAT;SCREW	** シート;スクリュ	8	W				
00C	4647806	** SEAT;SCREW	** シート;スクリュ	2	W				
00D	4624799	** BLOCK	** ブロック	1	W				
00E	4067901	* SEAL;DUST	* シール;ダスト	2					
00F	4402460	* BUSHING	* ブッシング	2					
00G	4443880	* BUSHING	* ブッシング	2					
00H	4434953	* STOPPER	* ストッパ	1	W				
00I	4426117	* STOPPER	* ストッパ	1	W				
00J	8118420	* BRACKET	* ブラケット	2	W	H:213046- 210,K,LCN,N: D09/11-			
01	4067901	SEAL;DUST	シール;ダスト	2					
03	3088574	PIN	ピン	1					
04	3088575	PIN	ピン	1					
05	4067720	STOPPER	ストッパ	2					
06	4435126	PIN;STOPPER	ピン;ストッパ	3					
07	J950020	NUT	ナット	6					
08	4424425	BLOCK	ブロック	1					
10	J921840	BOLT	ボルト	1					
11	J222018	WASHER	ワッシャ	1					
12	4224631	BRACKET	ブラケット	1					
14	J222014	WASHER	ワッシャ	1					
15	4444284	PLATE;THRUST	プレート;スラスト	1	R				
		(t=1.0mm)	(t=1.0mm)						
16	4444285	PLATE;THRUST	プレート;スラスト	1	R				
		(t=2.0mm)	(t=2.0mm)						
17	4444755	PLATE;THRUST	プレート;スラスト	2	R				
		(t=1.0mm)	(t=1.0mm)						
18	4444286	PLATE;THRUST	プレート;スラスト	1	R				
		(t=1.0mm)	(t=1.0mm)						
19	4444287	PLATE;THRUST	プレート;スラスト	1	R				
		(t=2.0mm)	(t=2.0mm)						
20	4450013	PLATE;THRUST	プレート;スラスト	2	R				
		(t=1.0mm)	(t=1.0mm)						
21	4460370	PLATE;THRUST	プレート;スラスト	1	R				
		(t=1.5mm)	(t=1.5mm)						
22	8102957	PIN	ピン	1					
23	4640621	PLATE	プレート	1					
24	J901430	BOLT	ボルト	1					

ARM 2.42m
アーム 2.42m

Applicable Model (適用機種):210, H, LCN, N
Mark(記号): -
Serial No.(適用号機):<210><H><LCN><N>:200001-

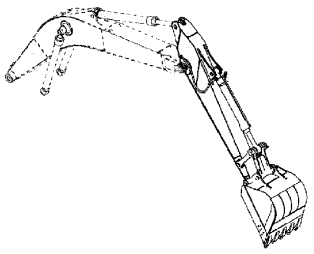

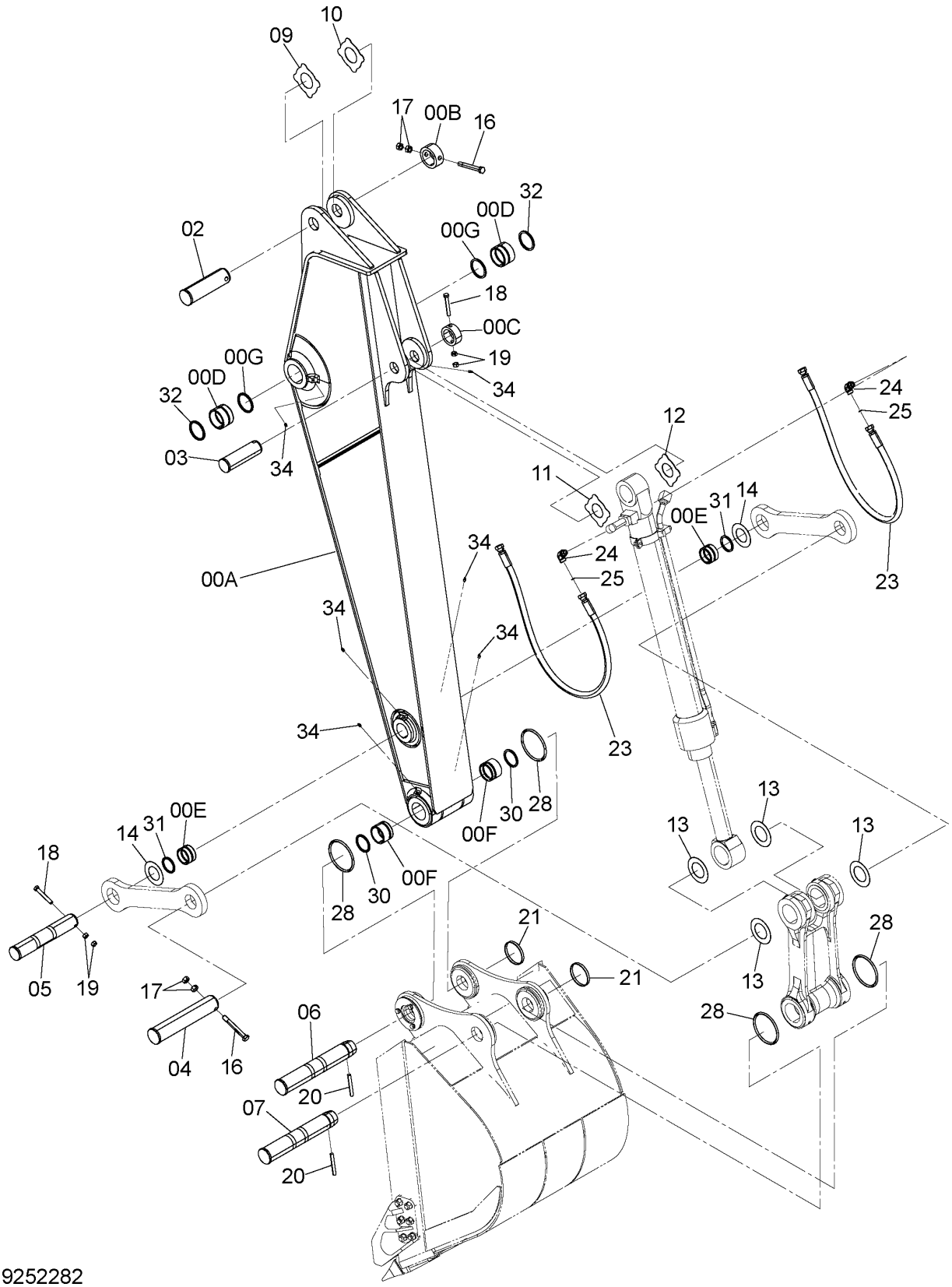

9252282

ARM 2.42m
アーム 2.42m

Applicable Model (適用機種):210, H, LCN, N
Mark(記号): -
Serial No.(適用号機):<210><H><LCN><N>:200001-

ITEM 符号	PART NO. 部品番号	PART NAME	部 品 名	Q'TY 数量	S.C サービスコード	SERIAL NO. 適用号機	ICA 互換性	REPLACEABLE PART 代替部品 PART NO. 部品番号	REPLACEABLE PART 代替部品 Q'TY 数量
00	7048654	ARM;SHORT	アーム;ショート	1					
00A	+++++++	* ARM	* アーム	1	D				
00B	4434953	* STOPPER	* ストッパ	1	W				
00C	4435239	* STOPPER	* ストッパ	1	W				
00D	4443881	* BUSHING	* ブッシング	2					
00E	4409122	* BUSHING	* ブッシング	2					
00F	4409178	* BUSHING	* ブッシング	2					
00G	4067901	* SEAL;DUST	* シール;ダスト	2					
02	3088575	PIN	ピン	1					
03	3088578	PIN	ピン	1					
04	3088581	PIN	ピン	1					
05	3088579	PIN	ピン	1					
06	3088577	PIN	ピン	1					
07	3088580	PIN	ピン	1					
09	4444286	PLATE;THRUST	プレート;スラスト	1	R				
		(t=1.0mm)	(t=1.0mm)						
10	4444287	PLATE;THRUST	プレート;スラスト	1	R				
		(t=2.0mm)	(t=2.0mm)						
11	4444288	PLATE;THRUST	プレート;スラスト	1	R				
		(t=1.0mm)	(t=1.0mm)						
12	4444289	PLATE;THRUST	プレート;スラスト	1	R				
		(t=2.0mm)	(t=2.0mm)						
13	4450012	PLATE;THRUST	プレート;スラスト	4	R				
		(t=1.0mm)	(t=1.0mm)						
14	4450011	PLATE;THRUST	プレート;スラスト	2	R				
		(t=1.0mm)	(t=1.0mm)						
16	4435126	PIN;STOPPER	ピン;ストッパ	2					
17	J950020	NUT	ナット	4					
18	4435124	PIN;STOPPER	ピン;ストッパ	2					
19	J950016	NUT	ナット	4					
20	4454560	PIN	ピン	2					
21	4454561	RING	リング	2					
23	4628043	HOSE	ホース	2					
24	A853366	ELBOW;S	エルボ;S	2					
24A	4506424	* O-RING	* O-リング	1					
25	4187308	O-RING	O-リング	2					
28	4089028	O-RING	O-リング	4					
30	4067902	SEAL;DUST	シール;ダスト	2					
31	4084578	SEAL;DUST	シール;ダスト	2					
32	4067901	SEAL;DUST	シール;ダスト	2					
34	J75481	FITTING;GREASE	フィッティング;グリース	6					

ARM 2.91m
アーム 2.91m

Applicable Model (適用機種):210, LCN, N
Mark(記号): -
Serial No.(適用号機):<210><LCN><N>:200001-

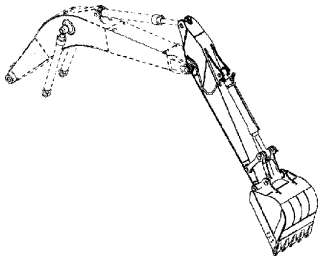

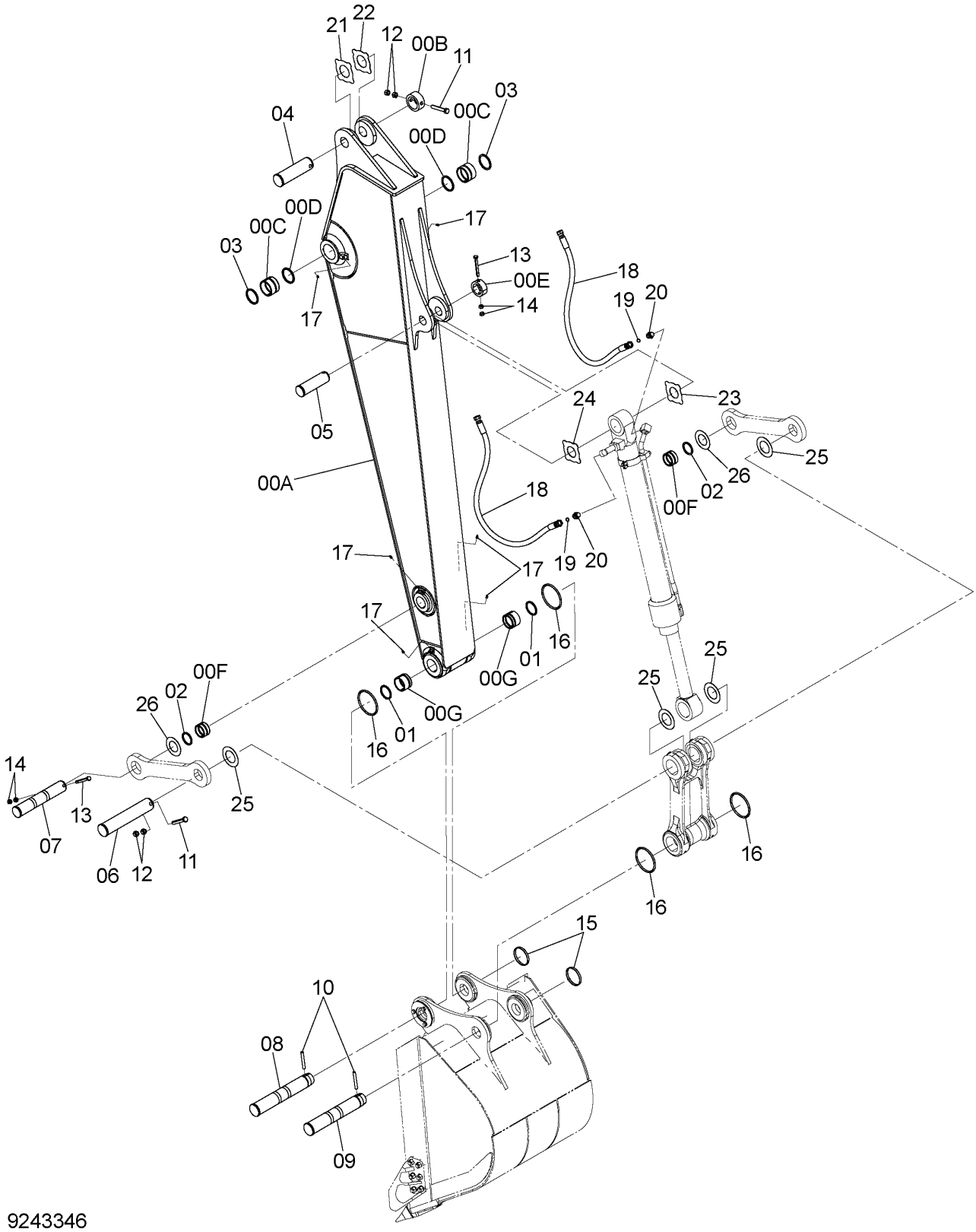

9243346

ARM 2.91m
アーム 2.91m

Applicable Model (適用機種):210, LCN, N
Mark(記号): -
Serial No.(適用号機):<210><LCN><N>:200001-

ITEM 符号	PART NO. 部品番号	PART NAME	部 品 名	Q'TY 数量	S.C サービスコード	SERIAL NO. 適用号機	ICA 互換性	REPLACEABLE PART 代替部品 PART NO. 部品番号	REPLACEABLE PART 代替部品 Q'TY 数量
00	7047110	ARM	アーム	1					
00A	+++++++	* ARM	* アーム	1	D				
00B	4434953	* STOPPER	* ストッパ	1	W				
00C	4443881	* BUSHING	* ブッシング	2					
00D	4067901	* SEAL;DUST	* シール;ダスト	2					
00E	4435239	* STOPPER	* ストッパ	1	W				
00F	4409122	* BUSHING	* ブッシング	2					
00G	4409178	* BUSHING	* ブッシング	2					
01	4067902	SEAL;DUST	シール;ダスト	2					
02	4084578	SEAL;DUST	シール;ダスト	2					
03	4067901	SEAL;DUST	シール;ダスト	2					
04	3088575	PIN	ピン	1					
05	3088578	PIN	ピン	1					
06	3088581	PIN	ピン	1					
07	3088579	PIN	ピン	1					
08	3088577	PIN	ピン	1					
09	3088580	PIN	ピン	1					
10	4454560	PIN	ピン	2					
11	4435126	PIN;STOPPER	ピン;ストッパ	2					
12	J950020	NUT	ナット	4					
13	4435124	PIN;STOPPER	ピン;ストッパ	2					
14	J950016	NUT	ナット	4					
15	4454561	RING	リング	2					
16	4089028	O-RING	O-リング	4					
17	J75481	FITTING;GREASE	フィッティング;グリース	6					
18	4628043	HOSE	ホース	2					
19	4187308	O-RING	O-リング	2					
20	A853166	ADAPTER;S	アダプタ;S	2					
20A	4506424	* O-RING	* O-リング	1					
21	4444286	PLATE;THRUST	プレート;スラスト	1	R				
		(t=1.0mm)	(t=1.0mm)						
22	4444287	PLATE;THRUST	プレート;スラスト	1	R				
		(t=2.0mm)	(t=2.0mm)						
23	4444288	PLATE;THRUST	プレート;スラスト	1	R				
		(t=1.0mm)	(t=1.0mm)						
24	4444289	PLATE;THRUST	プレート;スラスト	1	R				
		(t=2.0mm)	(t=2.0mm)						
25	4450012	PLATE;THRUST	プレート;スラスト	4	R				
		(t=1.0mm)	(t=1.0mm)						
26	4450011	PLATE;THRUST	プレート;スラスト	2	R				
		(t=1.0mm)	(t=1.0mm)						

H ARM 2.91m
Hアーム 2.91m

Applicable Model (適用機種):H
Mark(記号): -
Serial No.(適用号機):<H>:200001-

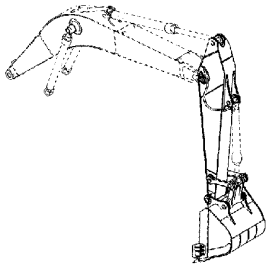

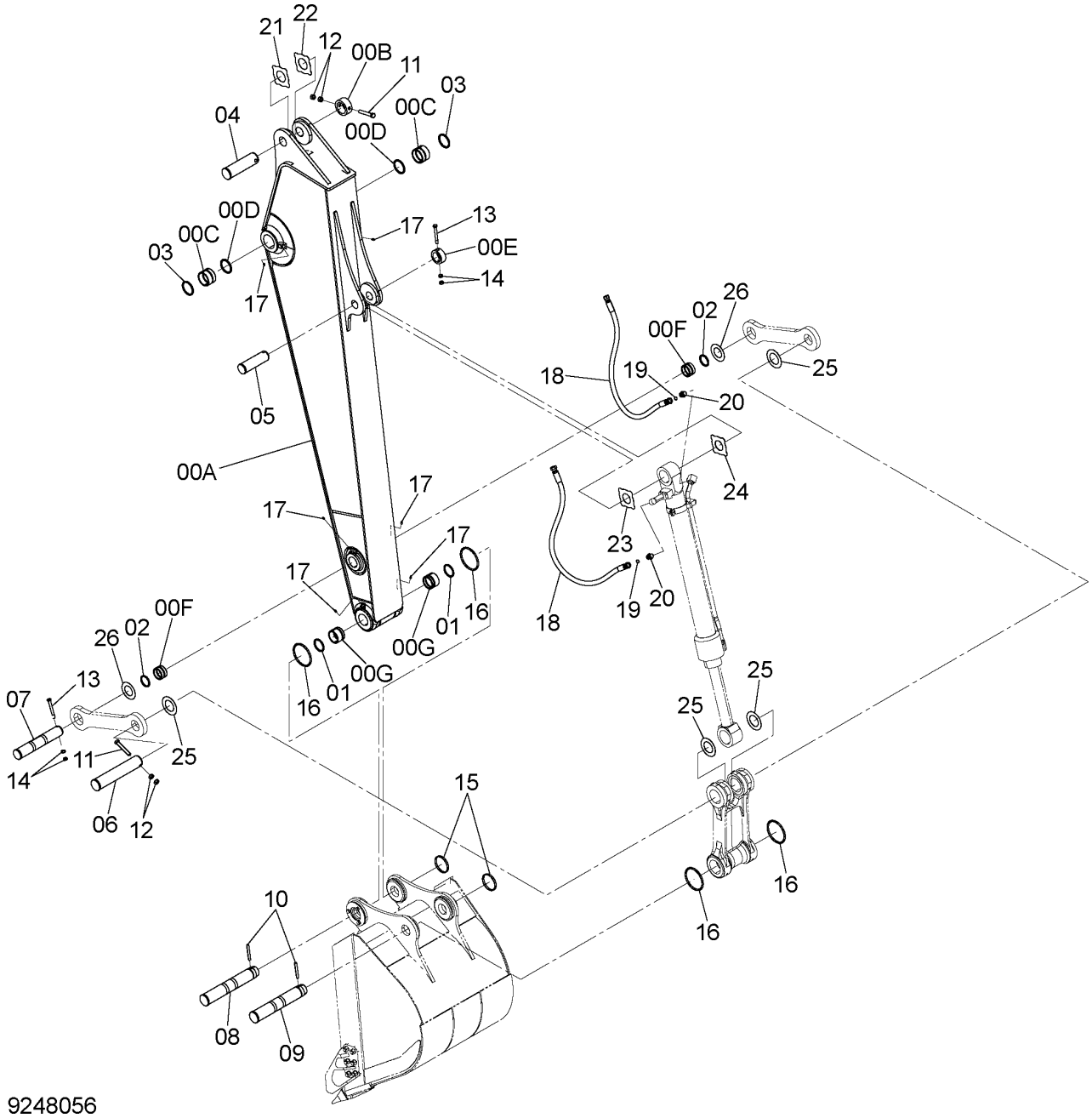

H ARM 2.91m
Hアーム 2.91m

Applicable Model (適用機種):H
Mark(記号): -
Serial No.(適用号機):<H>:200001-

ITEM 符号	PART NO. 部品番号	PART NAME	部 品 名	Q'TY 数量	S.C サービスコード	SERIAL NO. 適用号機	ICA 互換性	REPLACEABLE PART 代替部品 PART NO. 部品番号	REPLACEABLE PART 代替部品 Q'TY 数量
00	7047665	ARM	アーム	1					
00A	+++++++	* ARM	* アーム	1	D				
00B	4434953	* STOPPER	* ストッパ	1	W				
00C	4443881	* BUSHING	* ブッシング	2					
00D	4067901	* SEAL;DUST	* シール;ダスト	2					
00E	4435239	* STOPPER	* ストッパ	1	W				
00F	4409122	* BUSHING	* ブッシング	2					
00G	4409178	* BUSHING	* ブッシング	2					
01	4067902	SEAL;DUST	シール;ダスト	2					
02	4084578	SEAL;DUST	シール;ダスト	2					
03	4067901	SEAL;DUST	シール;ダスト	2					
04	3088575	PIN	ピン	1					
05	3088578	PIN	ピン	1					
06	3088581	PIN	ピン	1					
07	3088579	PIN	ピン	1					
08	3088577	PIN	ピン	1					
09	3088580	PIN	ピン	1					
10	4454560	PIN	ピン	2					
11	4435126	PIN;STOPPER	ピン;ストッパ	2					
12	J950020	NUT	ナット	4					
13	4435124	PIN;STOPPER	ピン;ストッパ	2					
14	J950016	NUT	ナット	4					
15	4454561	RING	リング	2					
16	4089028	O-RING	O-リング	4					
17	J75481	FITTING;GREASE	フィッティング;グリース	6					
18	4628043	HOSE	ホース	2					
19	4187308	O-RING	O-リング	2					
20	A853166	ADAPTER;S	アダプタ;S	2					
20A	4506424	* O-RING	* O-リング	1					
21	4444286	PLATE;THRUST	プレート;スラスト	1	R				
		(t=1.0mm)	(t=1.0mm)						
22	4444287	PLATE;THRUST	プレート;スラスト	1	R				
		(t=2.0mm)	(t=2.0mm)						
23	4444288	PLATE;THRUST	プレート;スラスト	1	R				
		(t=1.0mm)	(t=1.0mm)						
24	4444289	PLATE;THRUST	プレート;スラスト	1	R				
		(t=2.0mm)	(t=2.0mm)						
25	4450012	PLATE;THRUST	プレート;スラスト	4	R				
		(t=1.0mm)	(t=1.0mm)						
26	4450011	PLATE;THRUST	プレート;スラスト	2	R				
		(t=1.0mm)	(t=1.0mm)						

K ARM 2.91m
Kアーム 2.91m

Applicable Model (適用機種):K
Mark(記号): -
Serial No.(適用号機):<K>:200001-

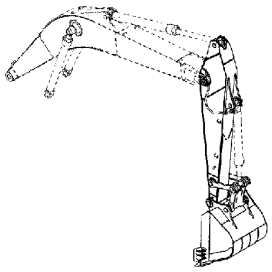

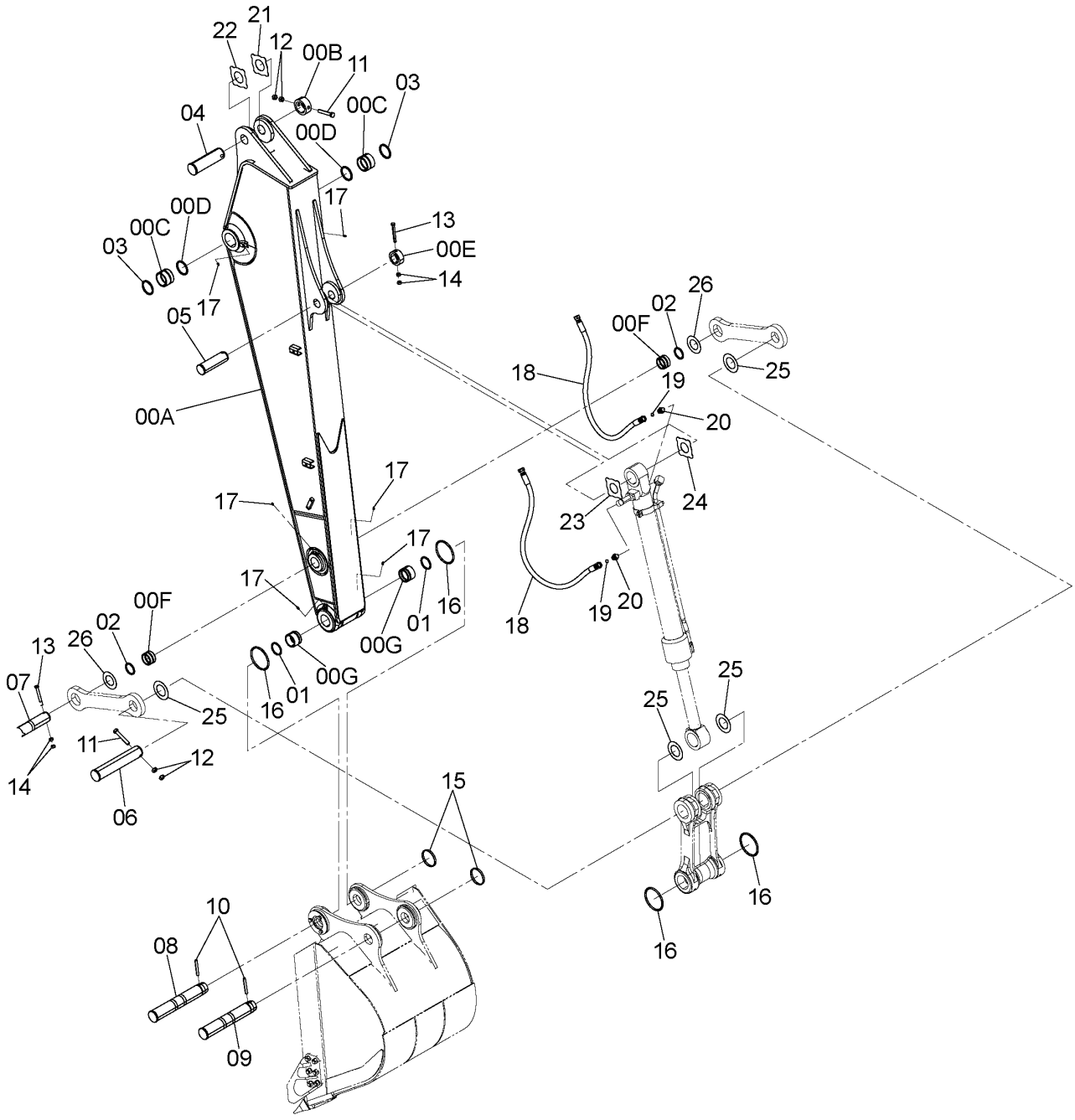

9263142

K ARM 2.91m
Kアーム 2.91m

Applicable Model (適用機種):K
Mark(記号): -
Serial No.(適用号機):<K>:200001-

ITEM 符号	PART NO. 部品番号	PART NAME	部 品 名	Q'TY 数量	S.C サービスコード	SERIAL NO. 適用号機	ICA 互換性	REPLACEABLE PART 代替部品 PART NO. 部品番号	REPLACEABLE PART 代替部品 Q'TY 数量
00	7047704	ARM	アーム	1					
00A	+++++++	* ARM	* アーム	1	D				
00B	4434953	* STOPPER	* ストッパ	1	W				
00C	4443881	* BUSHING	* ブッシング	2					
00D	4067901	* SEAL;DUST	* シール;ダスト	2					
00E	4435239	* STOPPER	* ストッパ	1	W				
00F	4409122	* BUSHING	* ブッシング	2					
00G	4409178	* BUSHING	* ブッシング	2					
01	4067902	SEAL;DUST	シール;ダスト	2					
02	4084578	SEAL;DUST	シール;ダスト	2					
03	4067901	SEAL;DUST	シール;ダスト	2					
04	3088575	PIN	ピン	1					
05	3088578	PIN	ピン	1					
06	3088581	PIN	ピン	1					
07	3088579	PIN	ピン	1					
08	3088577	PIN	ピン	1					
09	3088580	PIN	ピン	1					
10	4454560	PIN	ピン	2					
11	4435126	PIN;STOPPER	ピン;ストッパ	2					
12	J950020	NUT	ナット	4					
13	4435124	PIN;STOPPER	ピン;ストッパ	2					
14	J950016	NUT	ナット	4					
15	4454561	RING	リング	2					
16	4089028	O-RING	O-リング	4					
17	J75481	FITTING;GREASE	フィッティング;グリース	6					
18	4628043	HOSE	ホース	2					
19	4187308	O-RING	O-リング	2					
20	A853166	ADAPTER;S	アダプタ;S	2					
20A	4506424	* O-RING	* O-リング	1					
21	4444286	PLATE;THRUST	プレート;スラスト	1	R				
		(t=1.0mm)	(t=1.0mm)						
22	4444287	PLATE;THRUST	プレート;スラスト	1	R				
		(t=2.0mm)	(t=2.0mm)						
23	4444288	PLATE;THRUST	プレート;スラスト	1	R				
		(t=1.0mm)	(t=1.0mm)						
24	4444289	PLATE;THRUST	プレート;スラスト	1	R				
		(t=2.0mm)	(t=2.0mm)						
25	4450012	PLATE;THRUST	プレート;スラスト	4	R				
		(t=1.0mm)	(t=1.0mm)						
26	4450011	PLATE;THRUST	プレート;スラスト	2	R				
		(t=1.0mm)	(t=1.0mm)						

A LINK
Aリンク

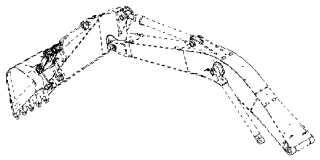

Applicable Model (適用機種):200, 210, H, LCN, N
Mark(記号): -
Serial No.(適用号機):<200><210><H><LCN><N>:200001-

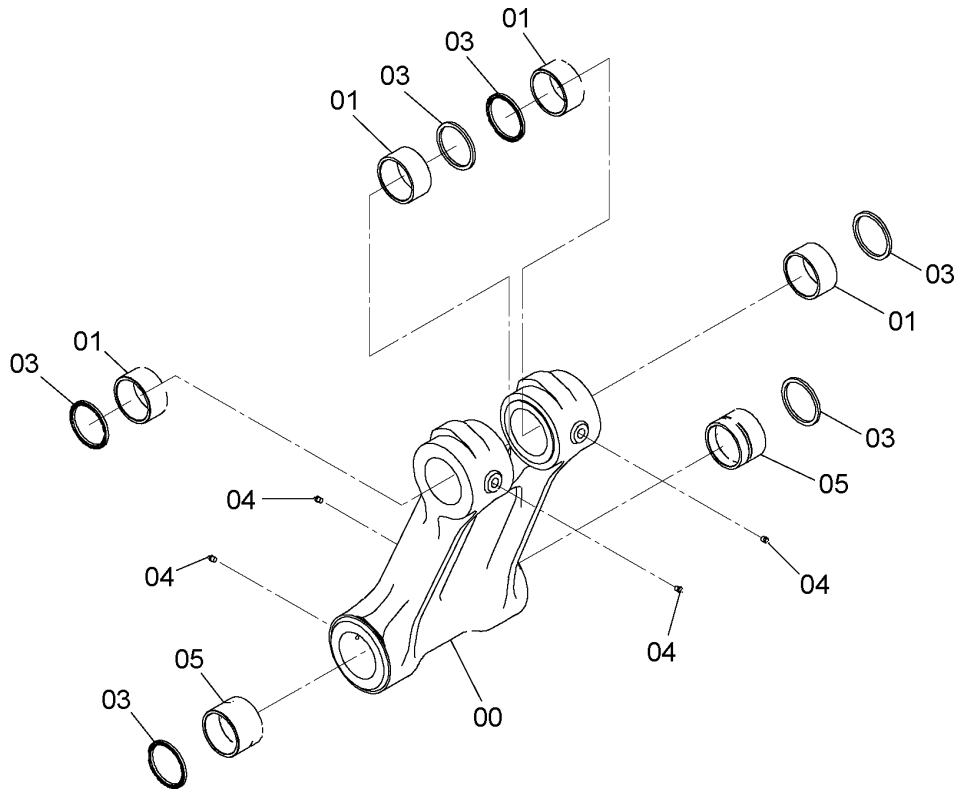

9196079

ITEM 符号	PART NO. 部品番号	PART NAME	部 品 名	Q'TY 数量	S.C サービス コード	SERIAL NO. 適用号機	ICA 互換性	REPLACEABLE PART 代替部品 PART NO. 部品番号	REPLACEABLE PART 代替部品 Q'TY 数量
00-05	8076541	LINK	リンク	1					
00	1027222	* LINK	* リンク	1					
01	4352398	* BUSHING	* ブッシング	4					
03	4067902	* SEAL;DUST	* シール;ダスト	6					
04	J75481	* FITTING;GREASE	* フイツテング;グリース	4					
05	4443882	* BUSHING	* ブッシング	2					

A LINK (WITH HOOK)
Aリンク (フック付)

Applicable Model (適用機種):200, H, K
Mark(記号): -
Serial No.(適用号機):<200><H><K>:200001-

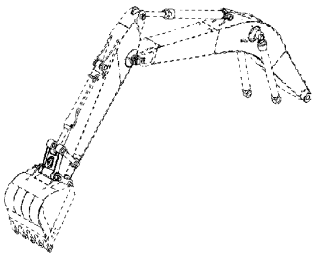

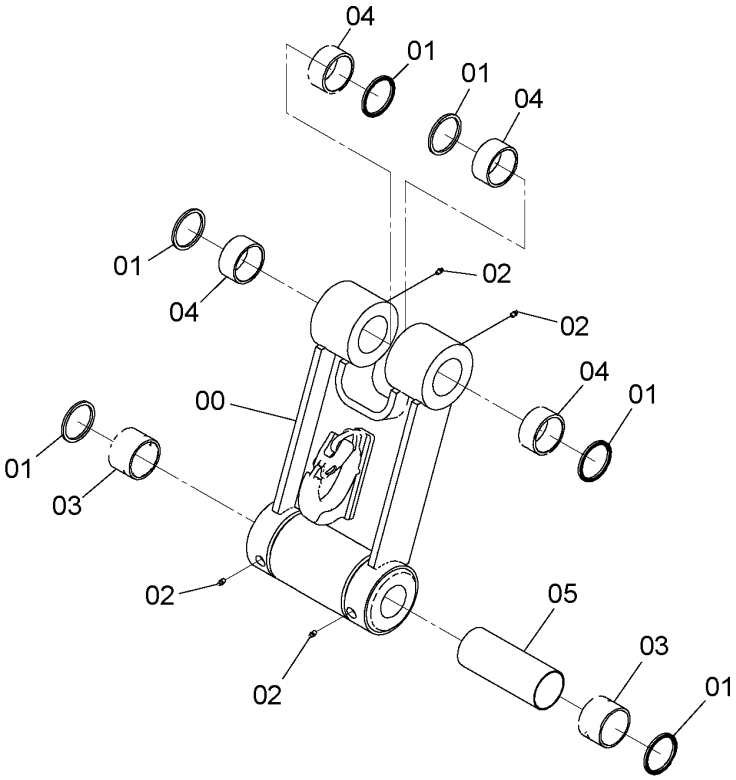

9197289

ITEM 符号	PART NO. 部品番号	PART NAME	部 品 名	Q'TY 数量	S.C サービス コード	SERIAL NO. 適用号機	ICA 互換性	REPLACEABLE PART 代替部品 PART NO. 部品番号	REPLACEABLE PART 代替部品 Q'TY 数量
00-05	8083028	LINK	リンク	1					
00	7039869	* LINK	* リンク	1					
01	4067902	* SEAL;DUST	* シール;ダスト	6					
02	J75481	* FITTING;GREASE	* フイツテング;グリース	4					
03	4443882	* BUSHING	* ブッシング	2					
04	4352398	* BUSHING	* ブッシング	4					
05	4341159	* SPACER	* スペーサ	1					

A LINK (WITHOUT HOOK)
Aリンク (フック不付)

Applicable Model (適用機種):210, LCN, N
Mark(記号): -
Serial No.(適用号機):<210><LCN><N>:200001-

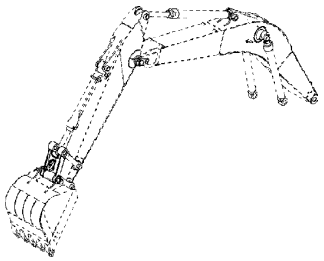

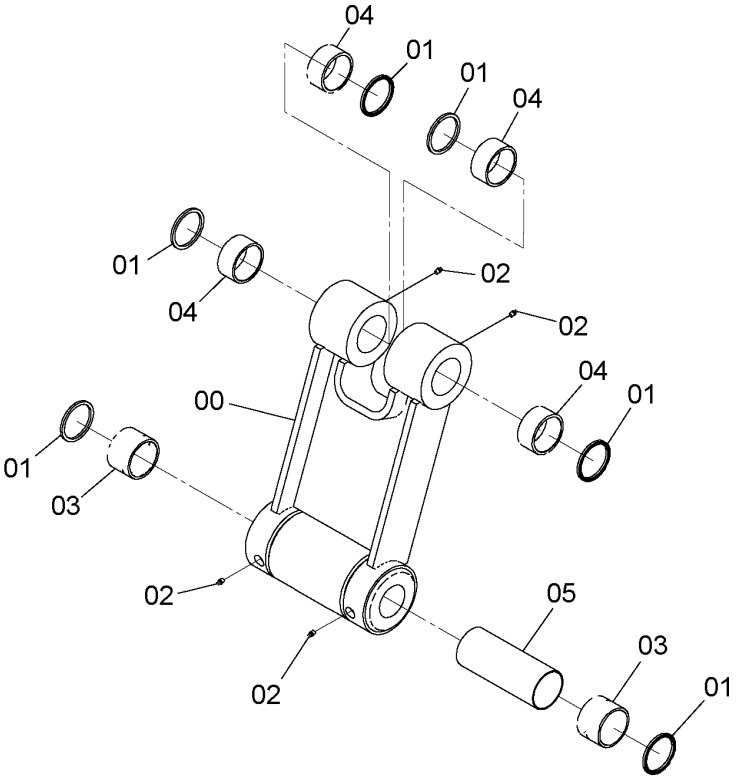

9289902

ITEM 符号	PART NO. 部品番号	PART NAME	部 品 名	Q'TY 数量	S.C サービス コード	SERIAL NO. 適用号機	ICA 互換性	REPLACEABLE PART 代替部品 PART NO. 部品番号	REPLACEABLE PART 代替部品 Q'TY 数量
	8113300	LINK ASS'Y	リンク アッセン	1					
00	7054833	* LINK	* リンク	1					
01	4067902	* SEAL;DUST	* シール;ダスト	6					
02	J75481	* FITTING;GREASE	* フイツテング;グリース	4					
03	4443882	* BUSHING	* ブッシング	2					
04	4352398	* BUSHING	* ブツシング	4					
05	4341159	* SPACER	* スペーサ	1					

A LINK (WITH HOOK)
Aリンク (フック付)

Applicable Model (適用機種):210, LCN, N
Mark(記号): -
Serial No.(適用号機):<210><LCN><N>:200001-

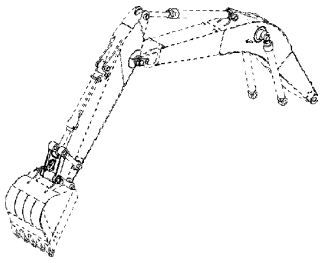

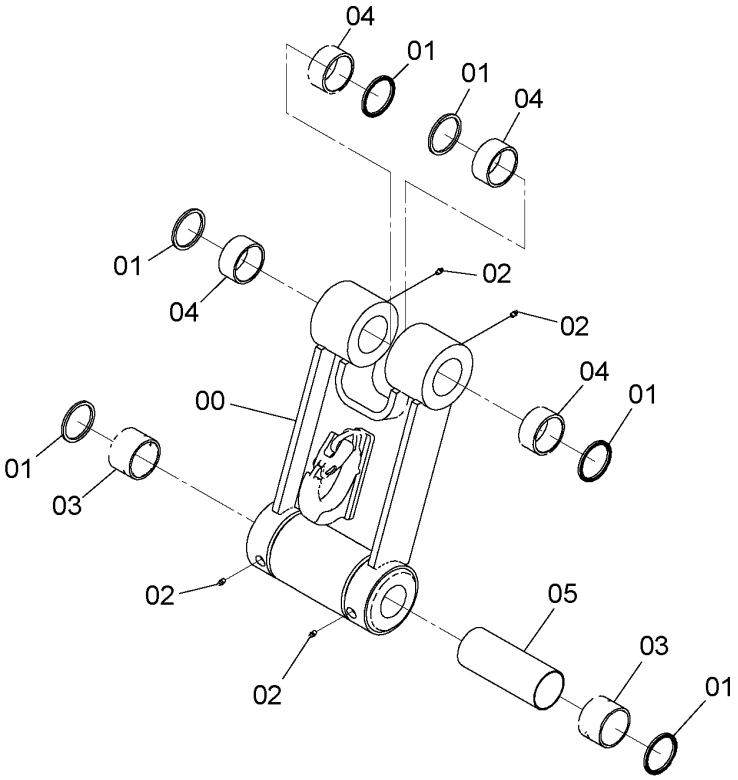

9281289

ITEM 符号	PART NO. 部品番号	PART NAME	部 品 名	Q'TY 数量	S.C サービスコード	SERIAL NO. 適用号機	ICA 互換性	REPLACEABLE PART 代替部品 PART NO. 部品番号	REPLACEABLE PART 代替部品 Q'TY 数量
00-05	8110171	LINK ASS'Y	リンク アッセン	1					
00	7053196	* LINK	* リンク	1					
01	4067902	* SEAL;DUST	* シール;ダスト	6					
02	J75481	* FITTING;GREASE	* フイッテング;グリース	4					
03	4443882	* BUSHING	* ブッシング	2					
04	4352398	* BUSHING	* ブッシング	4					
05	4341159	* SPACER	* スペーサ	1					

B LINK
Bリンク

Applicable Model (適用機種):200, LCN
Mark(記号): -
Serial No.(適用号機):<200><LCN>:200001-

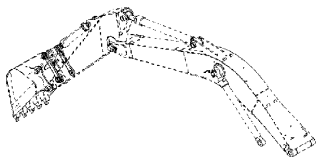

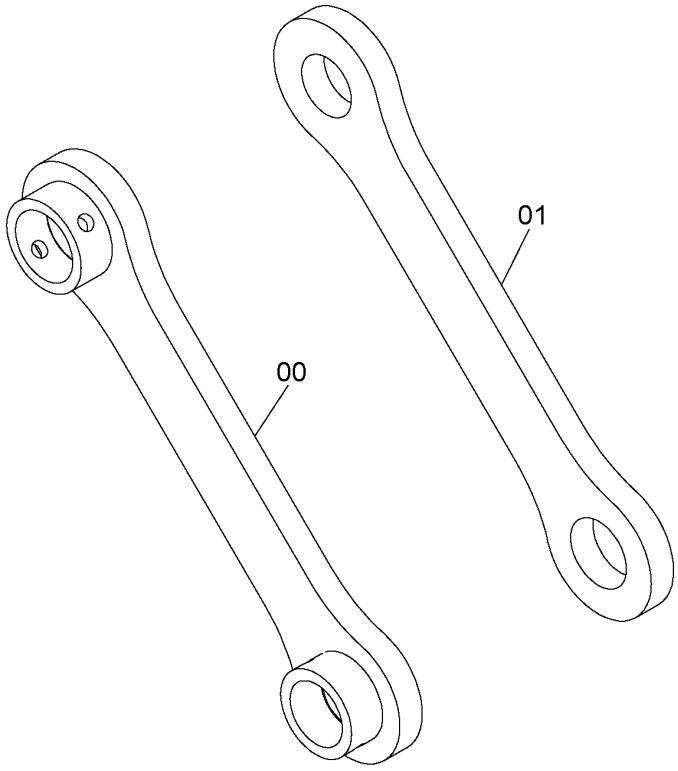

9196078

ITEM 符号	PART NO. 部品番号	PART NAME	部 品 名	Q'TY 数量	S.C サービス コード	SERIAL NO. 適用号機	ICA 互換性	REPLACEABLE PART 代替部品 PART NO. 部品番号	REPLACEABLE PART 代替部品 Q'TY 数量
00	8074315	LINK	リンク	1					
01	3084173	LINK	リンク	1					

B LINK (H)
Bリンク (H)

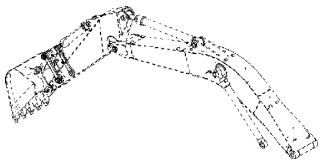

Applicable Model (適用機種):210, H, K, LCN, N
Mark(記号): -
Serial No.(適用号機):<210><H><K><LCN><N>:200001-

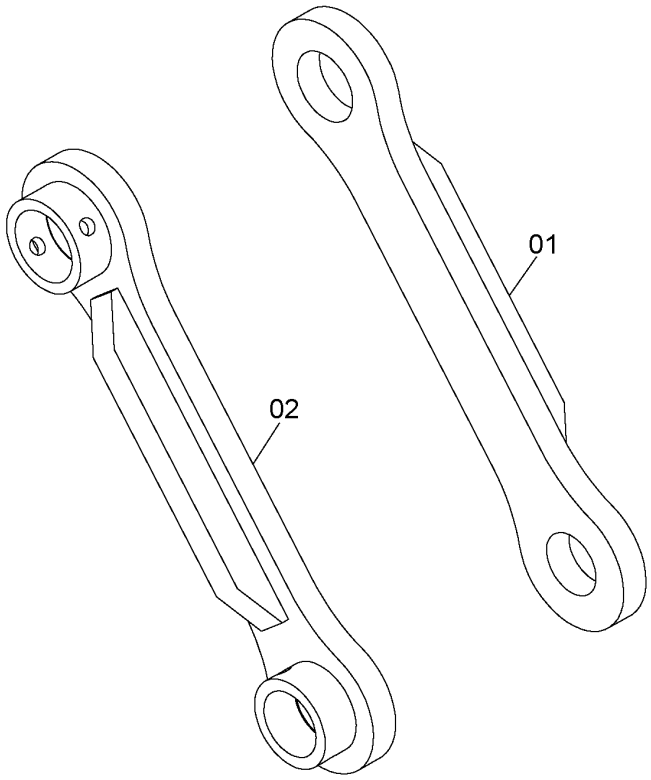

DC9197703A

ITEM 符号	PART NO. 部品番号	PART NAME	部 品 名	Q'TY 数量	S.C サービス コード	SERIAL NO. 適用号機	ICA 互換性	REPLACEABLE PART 代替部品 PART NO. 部品番号	REPLACEABLE PART 代替部品 Q'TY 数量
01	8061525	LINK	リンク	1					
02	8083081	LINK	リンク	1					

B LINK (K)
Bリンク (K)

Applicable Model (適用機種):K
Mark(記号): -
Serial No.(適用号機):<K>:200001-

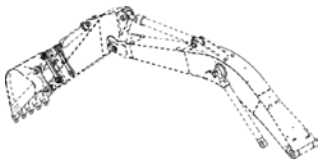

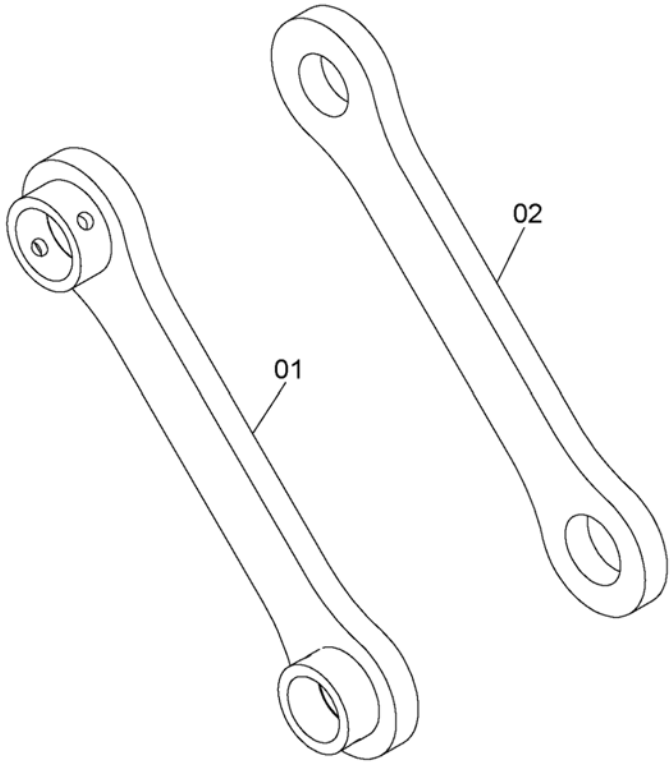

9197567

ITEM 符号	PART NO. 部品番号	PART NAME	部 品 名	Q'TY 数量	S.C サービス コード	SERIAL NO. 適用号機	ICA 互換性	REPLACEABLE PART 代替部品 PART NO. 部品番号	REPLACEABLE PART 代替部品 Q'TY 数量
01	8082975	LINK	リンク	1					
02	3057230	LINK	リンク	1					

M E M O

FRONT PIPING
フロント配管

Applicable Model (適用機種):200, 210, H, K, LCN, N
Mark(記号): -
Serial No.(適用号機):<200><210><H><K><LCN><N>:200001-

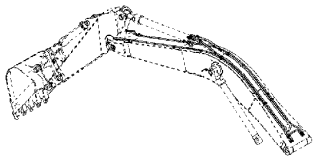

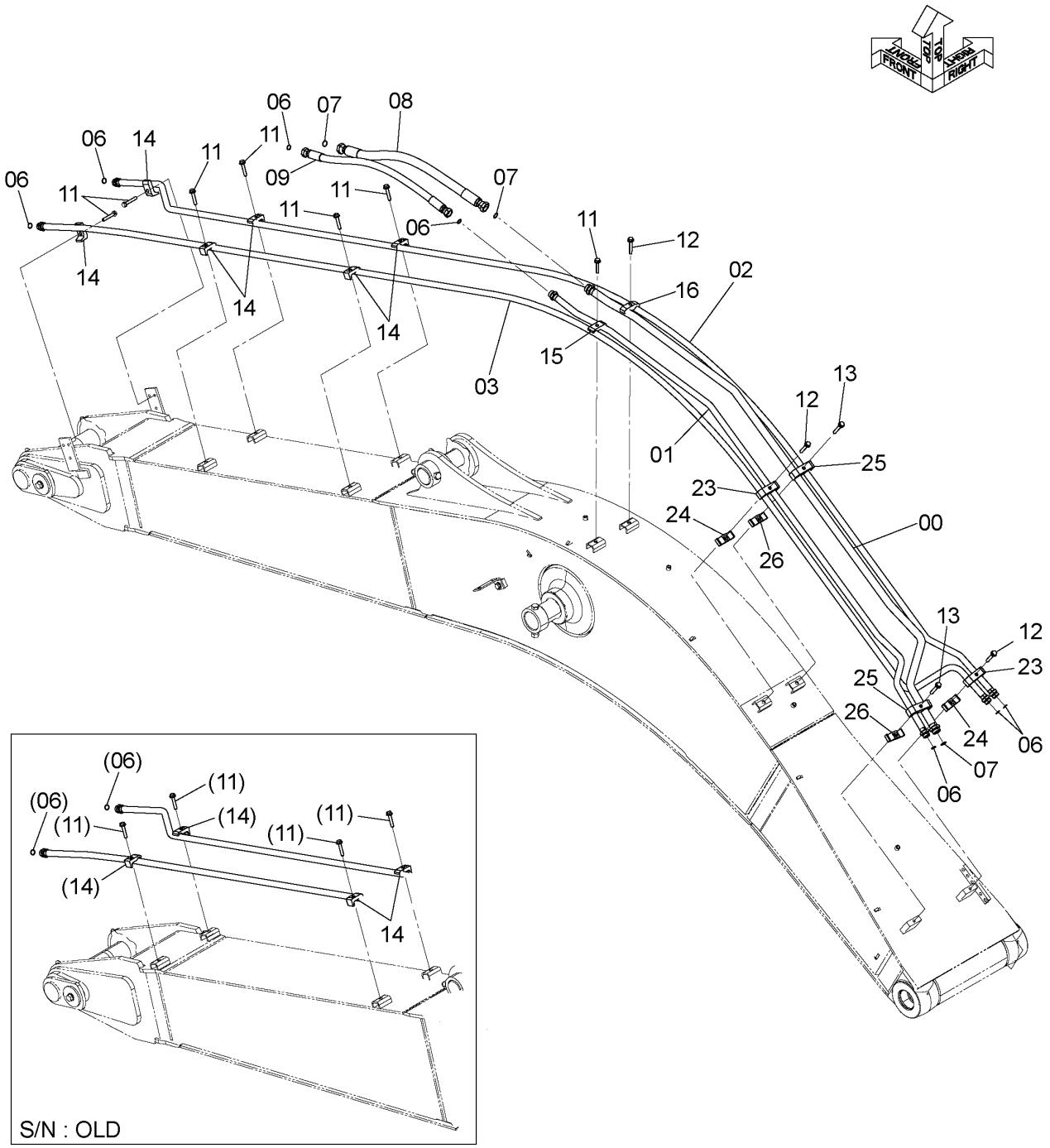

DC9243343C

FRONT PIPING
フロント配管

Applicable Model (適用機種):200, 210, H, K, LCN, N
Mark(記号): -
Serial No.(適用号機):<200><210><H><K><LCN><N>:200001-

ITEM 符号	PART NO. 部品番号	PART NAME	部 品 名	Q'TY 数量	S.C サービス コード	SERIAL NO. 適用号機	ICA 互換性	REPLACEABLE PART 代替部品 PART NO. 部品番号	REPLACEABLE PART 代替部品 Q'TY 数量
00	8062625	PIPE	パイプ	1					
01	8062624	PIPE	パイプ	1					
02	8082106	PIPE	パイプ	1					
03	8081525	PIPE	パイプ	1					
06	4187308	O-RING	Oーリング	7					
07	4187328	O-RING	Oーリング	3					
08	4628956	HOSE	ホース	1		-D07/02	I	4676587	1
08	4676587	HOSE	ホース	1		D07/03-			
09	4628514	HOSE	ホース	1		-D07/02	I	4676586	1
09	4676586	HOSE	ホース	1		D07/03-D12/08	I	YA00009218	1
09	YA00009218	HOSE	ホース	1		D12/09-			
11	J271265	BOLT;SEMS	ボルト;セムス	5	D	-D09/10	Y	4661579	7
11A	J901265	* BOLT	* ボルト	1					
11B	J222012	* WASHER	* ワッシャ	1					
11	4661579	BOLT;SEMS	ボルト;セムス	7	D	200,H:213046- 210,K,LCN,N: D09/11-			
11A	J901265	* BOLT	* ボルト	1					
11B	J222012	* WASHER	* ワッシャ	1					
12	J271275	BOLT;SEMS	ボルト;セムス	3	D	-D09/10	Y	4657481	3
12A	J901275	* BOLT	* ボルト	1					
12B	J222012	* WASHER	* ワッシャ	1					
12	4657481	BOLT;SEMS	ボルト;セムス	3	D	200,H:213046- 210,K,LCN,N: D09/11-			
12A	J901275	* BOLT	* ボルト	1					
12B	J222012	* WASHER	* ボルト	1					
13	J271280	BOLT;SEMS	ボルト;セムス	2	D	200,H:-213045 210,K,LCN,N: -D09/10	Y	4661581	2
13A	J901280	* BOLT	* ボルト	1					
13B	J222012	* WASHER	* ワッシャ	1					
13	4661581	BOLT;SEMS	ボルト;セムス	2	D	200,H:213046- 210,K,LCN,N: D09/11-			
13A	J901280	* BOLT	* ボルト	1					
13B	J222012	* WASHER	* ワッシャ	1					
14	4190126	CLAMP;PIPE	クランプ;パイプ	4		200,H:-213045 210,K,LCN,N: -D09/10			
14	4190126	CLAMP;PIPE	クランプ;パイプ	6		200,H:213046- 210,K,LCN,N: D09/11-			
15	4189859	CLAMP;PIPE	クランプ;パイプ	1					
16	4153488	CLAMP;PIPE	クランプ;パイプ	1					

FRONT PIPING
フロント配管

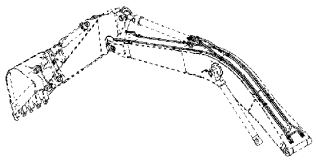

Applicable Model (適用機種):200, 210, H, K, LCN, N
Mark(記号): -
Serial No.(適用号機):<200><210><H><K><LCN><N>:200001-

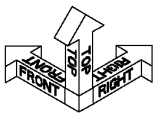

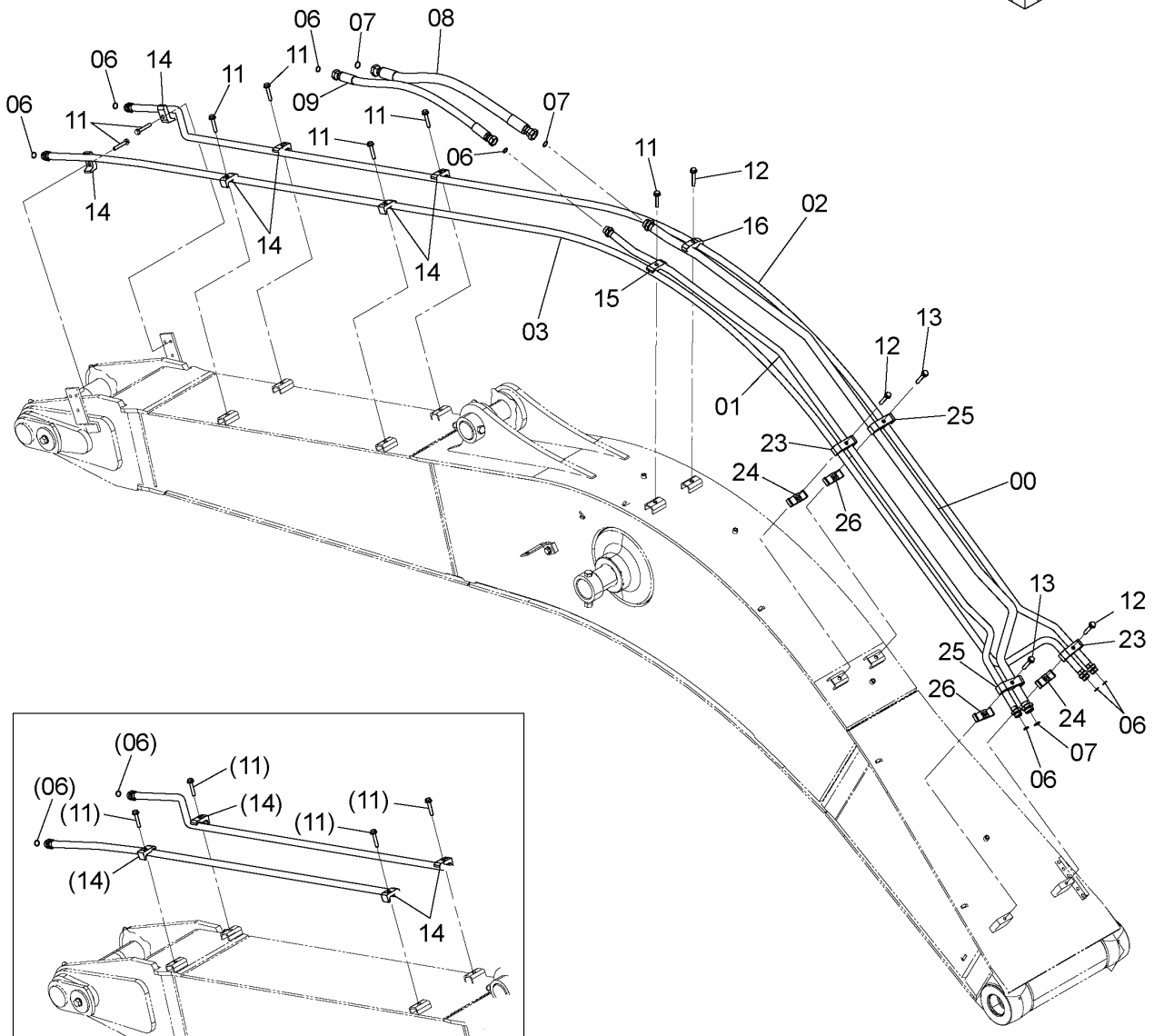

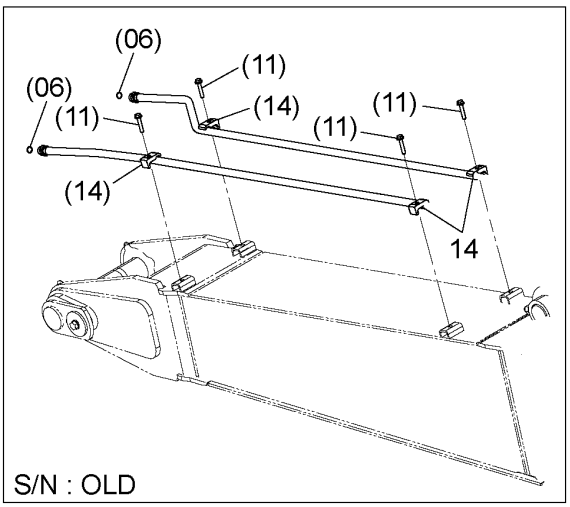

DC9243343C

FRONT PIPING
フロント配管

Applicable Model (適用機種):200, 210, H, K, LCN, N
Mark(記号): -
Serial No.(適用号機):<200><210><H><K><LCN><N>:200001-

ITEM 符号	PART NO. 部品番号	PART NAME	部 品 名	Q'TY 数量	S.C サービスコード	SERIAL NO. 適用号機	ICA 互換性	REPLACEABLE PART 代替部品	
								PART NO. 部品番号	Q'TY 数量
23	4285723	CLAMP;PIPE	ｸﾗﾝﾌﾟ;ﾊﾟｲﾌﾟ	2					
24	4285722	RUBBER	ﾗﾊﾞｰ	2					
25	4285725	CLAMP;PIPE	ｸﾗﾝﾌﾟ;ﾊﾟｲﾌﾟ	2					
26	4285724	RUBBER	ﾗﾊﾞｰ	2					

LUBRICATE PIPING
給脂配管

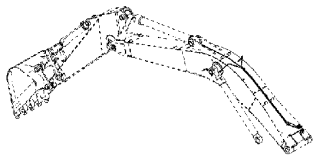

Applicable Model (適用機種):200, 210, H, K, LCN, N
Mark(記号): -
Serial No.(適用号機):<200><210><H><K><LCN><N>:200001-

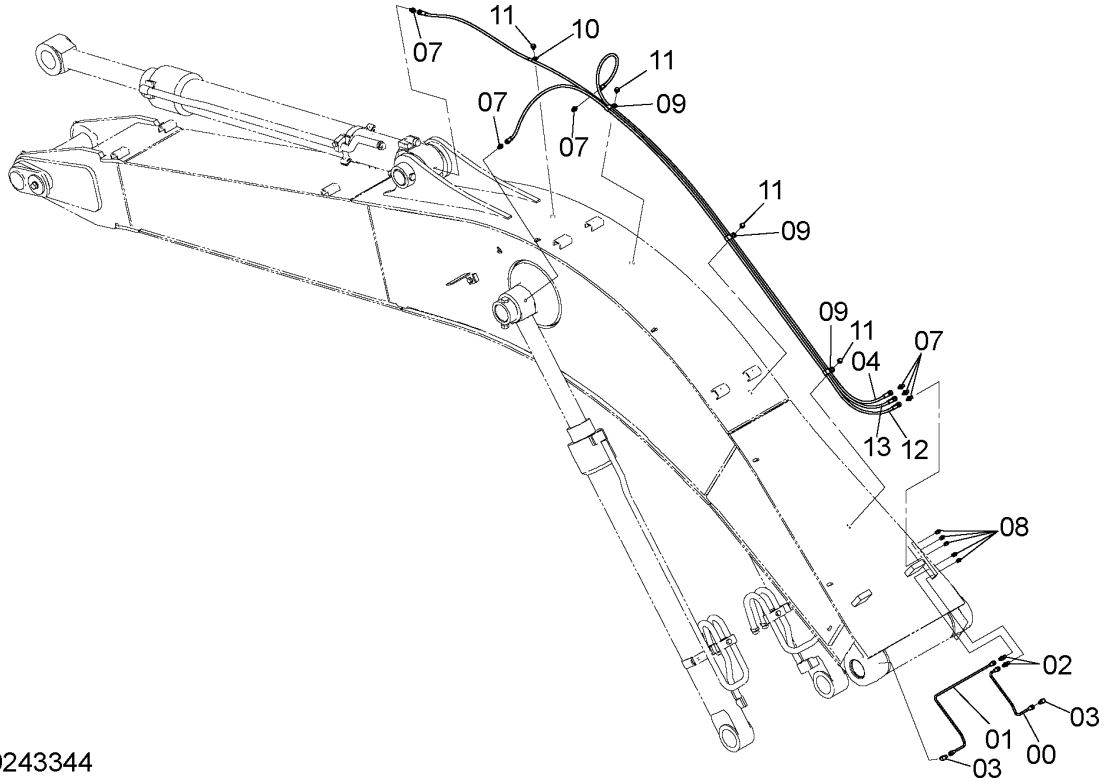

9243344

ITEM 符号	PART NO. 部品番号	PART NAME	部 品 名	Q'TY 数量	S.C サービス コード	SERIAL NO. 適用号機	ICA 互換性	REPLACEABLE PART 代替部品 PART NO. 部品番号	REPLACEABLE PART 代替部品 Q'TY 数量
00	4361000	PIPE	ﾊﾟｲﾌﾟ	1					
01	4370555	PIPE	ﾊﾟｲﾌﾟ	1					
02	4360981	FITTING;PIPE	ﾌｨｯﾃｨﾝｸﾞ;ﾊﾟｲﾌﾟ	2					
03	4345297	FITTING;PIPE	ﾌｨｯﾃｨﾝｸﾞ;ﾊﾟｲﾌﾟ	2					
04	4447713	HOSE;PLASTIC	ﾎｰｽ;ﾌﾟﾗｽﾃｨｯｸ	1					
07	4154651	ADAPTER;S	ｱﾀﾞﾌﾟﾀ;S	6					
08	J75482	FITTING;GREASE	ﾌｨｯﾃﾝｸﾞ;ｸﾞﾘｰｽ	5					
09	4252877	CLIP	ｸﾘｯﾌﾟ	3					
10	4190261	CLIP	ｸﾘｯﾌﾟ	1					
11	J271016	BOLT;SEMS	ﾎﾞﾙﾄ;ｾﾑｽ	4	D				
11A	J901016	* BOLT	* ﾎﾞﾙﾄ	1					
11B	J222010	* WASHER	* ﾜｯｼﾔ	1					
12	4483563	HOSE;PLASTIC	ﾎｰｽ;ﾌﾟﾗｽﾃｨｯｸ	1					
13	4622684	HOSE;PLASTIC	ﾎｰｽ;ﾌﾟﾗｽﾃｨｯｸ	1					

M E M O

BOOM CYLINDER (R)
ブームシリンダ (右)

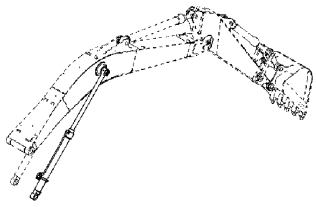

Applicable Model (適用機種):200, 210, H, K, LCN, N
Mark(記号): -
Serial No.(適用号機):<200><210><H><K><LCN><N>:200001-

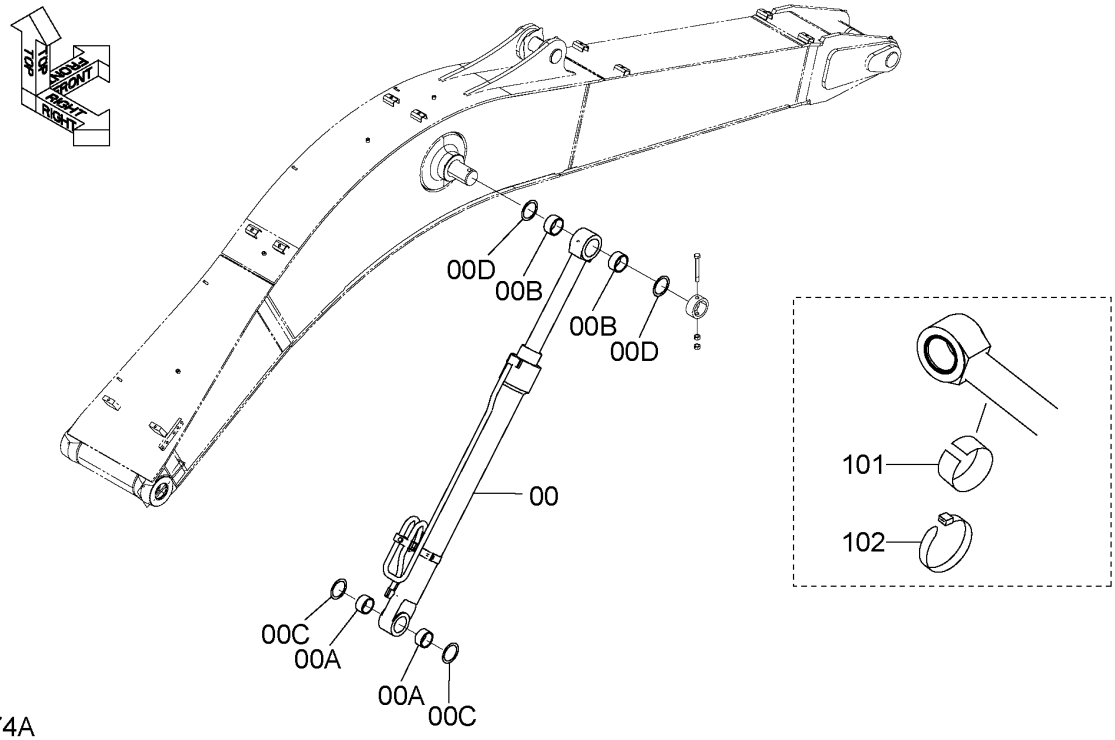

DC9248074A

BOOM CYLINDER (R)
ブームシリンダ (右)

Applicable Model (適用機種):200, 210, H, K, LCN, N
Mark(記号): -
Serial No.(適用号機):<200><210><H><K><LCN><N>:200001-

ITEM 符号	PART NO. 部品番号	PART NAME	部 品 名	Q'TY 数量	S.C サービス コード	SERIAL NO. 適用号機	ICA 互換性	REPLACEABLE PART 代替部品 PART NO. 部品番号	REPLACEABLE PART 代替部品 Q'TY 数量
	9248074	CYL.;BOOM	ｼﾘﾝﾀﾞ;ﾌﾞｰﾑ	1		-D06/01	T	9272807	1
								9272808	1
00	4632511	* CYL.;BOOM	* ｼﾘﾝﾀﾞ;ﾌﾞｰﾑ	1	H	-D06/01			
00A	4352398	** BUSHING	** ﾌﾞｯｼﾝｸﾞ	2		-D06/01			
00B	4355875	** BUSHING	** ﾌﾞｯｼﾝｸﾞ	2		-D06/01			
00C	4067902	** SEAL;DUST	** ｼｰﾙ;ﾀﾞｽﾄ	2		-D06/01			
00D	4067901	** SEAL;DUST	** ｼｰﾙ;ﾀﾞｽﾄ	2		-D06/01			
	9272807	CYL.;BOOM	ｼﾘﾝﾀﾞ;ﾌﾞｰﾑ	1		D06/02-200252	T	9276527	1
								9276532	1
00	4664871	* CYL.;BOOM	* ｼﾘﾝﾀﾞ;ﾌﾞｰﾑ	1	H	D06/02-200252			
00A	4352398	** BUSHING	** ﾌﾞｯｼﾝｸﾞ	2		D06/02-200252			
00B	4355875	** BUSHING	** ﾌﾞｯｼﾝｸﾞ	2		D06/02-200252			
00C	4067902	** SEAL;DUST	** ｼｰﾙ;ﾀﾞｽﾄ	2		D06/02-200252			
00D	4067901	** SEAL;DUST	** ｼｰﾙ;ﾀﾞｽﾄ	2		D06/02-200252			
	9276527	CYL.;BOOM	ｼﾘﾝﾀﾞ;ﾌﾞｰﾑ	1		200253-201522	I	9280792	1
00	4669030	* CYL.;BOOM	* ｼﾘﾝﾀﾞ;ﾌﾞｰﾑ	1	H	200253-201522	I	4673601	1
00A	4352398	** BUSHING	** ﾌﾞｯｼﾝｸﾞ	2		200253-201522			
00B	4355875	** BUSHING	** ﾌﾞｯｼﾝｸﾞ	2		200253-201522			
00C	4067902	** SEAL;DUST	** ｼｰﾙ;ﾀﾞｽﾄ	2		200253-201522			
00D	4067901	** SEAL;DUST	** ｼｰﾙ;ﾀﾞｽﾄ	2		200253-201522			
	9280792	CYL.;BOOM	ｼﾘﾝﾀﾞ;ﾌﾞｰﾑ	1		201523-D07/04	I	9286528	1
00	4673601	* CYL.;BOOM	* ｼﾘﾝﾀﾞ;ﾌﾞｰﾑ	1	H	201523-D07/04	I	4679672	1
00A	4352398	** BUSHING	** ﾌﾞｯｼﾝｸﾞ	2		201523-D07/04			
00B	4355875	** BUSHING	** ﾌﾞｯｼﾝｸﾞ	2		201523-D07/04			
00C	4067902	** SEAL;DUST	** ｼｰﾙ;ﾀﾞｽﾄ	2		201523-D07/04			
00D	4067901	** SEAL;DUST	** ｼｰﾙ;ﾀﾞｽﾄ	2		201523-D07/04			
	9286528	CYL.;BOOM	ｼﾘﾝﾀﾞ;ﾌﾞｰﾑ	1		D07/05-			
00	4679672	* CYL.BOOM	* ｼﾘﾝﾀﾞ;ﾌﾞｰﾑ	1	H	D07/05-			
00A	4352398	** BUSHING	** ﾌﾞｯｼﾝｸﾞ	2		D07/05-			
00B	4355875	** BUSHING	** ﾌﾞｯｼﾝｸﾞ	2		D07/05-			
00C	4067902	** SEAL;DUST	** ｼｰﾙ;ﾀﾞｽﾄ	2		D07/05-			
00D	4067901	** SEAL;DUST	** ｼｰﾙ;ﾀﾞｽﾄ	2		D07/05-			
101	4451668	FELT	ﾌｪﾙﾄ	1					
		(DELIVERY PARTS)	(納車用品)						
102	4167948	CLIP;BAND	ｸﾘｯﾌﾟ;ﾊﾞﾝﾄﾞ	1					
		(DELIVERY PARTS)	(納車用品)						

BOOM CYLINDER (L)
ブームシリンダ（左）

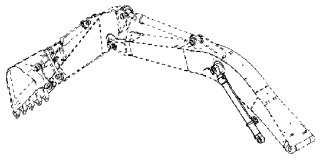

Applicable Model (適用機種):200, 210, H, K, LCN, N
Mark(記号): -
Serial No.(適用号機):<200><210><H><K><LCN><N>:200001-

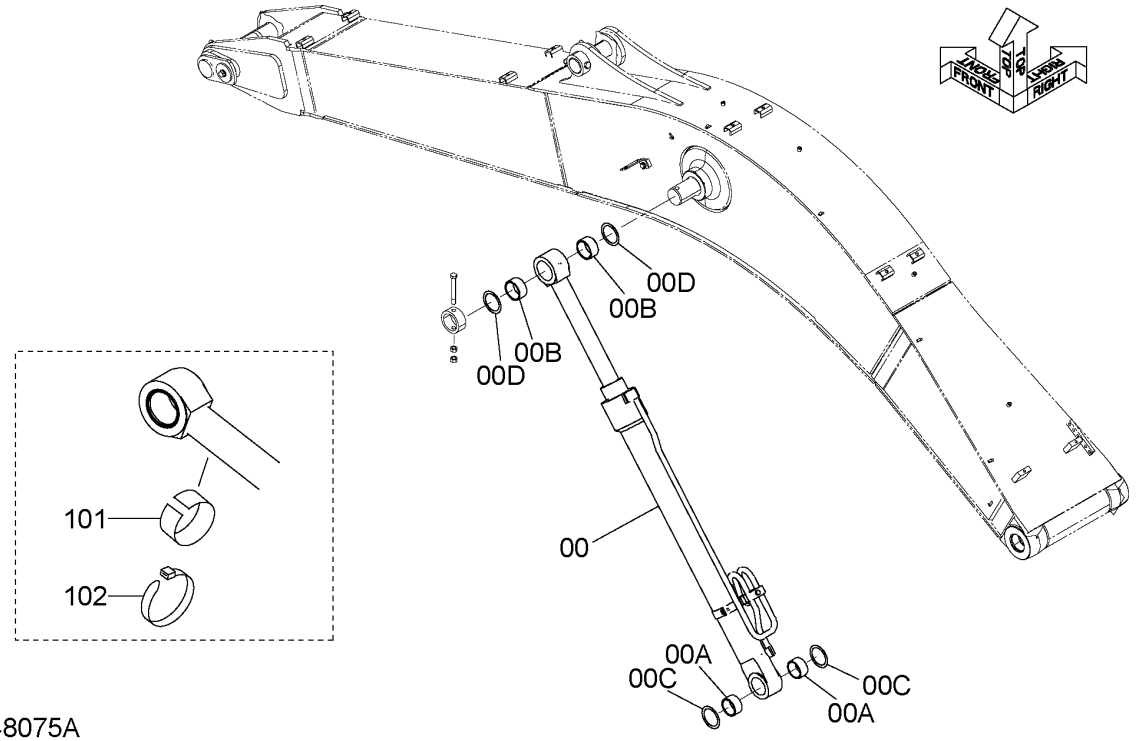

DC9248075A

BOOM CYLINDER (L)
ブームシリンダ (左)

Applicable Model (適用機種):200, 210, H, K, LCN, N
Mark(記号): -
Serial No.(適用号機):<200><210><H><K><LCN><N>:200001-

ITEM 符号	PART NO. 部品番号	PART NAME	部 品 名	Q'TY 数量	S.C サービス コード	SERIAL NO. 適用号機	ICA 互換性	REPLACEABLE PART 代替部品 PART NO. 部品番号	REPLACEABLE PART 代替部品 Q'TY 数量
	9248075	CYL.;BOOM	ｼﾘﾝﾀﾞ;ﾌﾞｰﾑ	1		-D06/01	T	9272807	1
								9272808	1
00	4632491	* CYL.;BOOM	* ｼﾘﾝﾀﾞ;ﾌﾞｰﾑ	1	H	-D06/01			
00A	4352398	** BUSHING	** ﾌﾞｯｼﾝｸﾞ	2		-D06/01			
00B	4355875	** BUSHING	** ﾌﾞｯｼﾝｸﾞ	2		-D06/01			
00C	4067902	** SEAL;DUST	** ｼｰﾙ;ﾀﾞｽﾄ	2		-D06/01			
00D	4067901	** SEAL;DUST	** ｼｰﾙ;ﾀﾞｽﾄ	2		-D06/01			
	9272808	CYL.;BOOM	ｼﾘﾝﾀﾞ;ﾌﾞｰﾑ	1		D06/02-200252	T	9276527	1
								9276532	1
00	4664872	* CYL.;BOOM	* ｼﾘﾝﾀﾞ;ﾌﾞｰﾑ	1	H	D06/02-200252			
00A	4352398	** BUSHING	** ﾌﾞｯｼﾝｸﾞ	2		D06/02-200252			
00B	4355875	** BUSHING	** ﾌﾞｯｼﾝｸﾞ	2		D06/02-200252			
00C	4067902	** SEAL;DUST	** ｼｰﾙ;ﾀﾞｽﾄ	2		D06/02-200252			
00D	4067901	** SEAL;DUST	** ｼｰﾙ;ﾀﾞｽﾄ	2		D06/02-200252			
	9276532	CYL.;BOOM	ｼﾘﾝﾀﾞ;ﾌﾞｰﾑ	1		200253-201522	I	9280793	1
00	4669049	* CYL.;BOOM	* ｼﾘﾝﾀﾞ;ﾌﾞｰﾑ	1	H	200253-201522	I	4673602	1
00A	4352398	** BUSHING	** ﾌﾞｯｼﾝｸﾞ	2		200253-201522			
00B	4355875	** BUSHING	** ﾌﾞｯｼﾝｸﾞ	2		200253-201522			
00C	4067902	** SEAL;DUST	** ｼｰﾙ;ﾀﾞｽﾄ	2		200253-201522			
00D	4067901	** SEAL;DUST	** ｼｰﾙ;ﾀﾞｽﾄ	2		200253-201522			
	9280793	CYL.;BOOM	ｼﾘﾝﾀﾞ;ﾌﾞｰﾑ	1		201523-D07/04	I	9286529	1
00	4673602	* CYL.;BOOM	* ｼﾘﾝﾀﾞ;ﾌﾞｰﾑ	1	H	201523-D07/04	I	4679673	1
00A	4352398	** BUSHING	** ﾌﾞｯｼﾝｸﾞ	2		201523-D07/04			
00B	4355875	** BUSHING	** ﾌﾞｯｼﾝｸﾞ	2		201523-D07/04			
00C	4067902	** SEAL;DUST	** ｼｰﾙ;ﾀﾞｽﾄ	2		201523-D07/04			
00D	4067901	** SEAL;DUST	** ｼｰﾙ;ﾀﾞｽﾄ	2		201523-D07/04			
	9286529	CYL.;BOOM	ｼﾘﾝﾀﾞ;ﾌﾞｰﾑ	1		D07/05-			
00	4679673	* CYL.;BOOM	* ｼﾘﾝﾀﾞ;ﾌﾞｰﾑ	1	H	D07/05-			
00A	4352398	** BUSHING	** ﾌﾞｯｼﾝｸﾞ	2		D07/05-			
00B	4355875	** BUSHING	** ﾌﾞｯｼﾝｸﾞ	2		D07/05-			
00C	4067902	** SEAL;DUST	** ｼｰﾙ;ﾀﾞｽﾄ	2		D07/05-			
00D	4067901	** SEAL;DUST	** ｼｰﾙ;ﾀﾞｽﾄ	2		D07/05-			
101	4451668	FELT	ﾌｪﾙﾄ	1					
		(DELIVERY PARTS)	(納車用品)						
102	4167948	CLIP;BAND	ｸﾘｯﾌﾟ;ﾊﾞﾝﾄﾞ	1					
		(DELIVERY PARTS)	(納車用品)						

BOOM CYLINDER (R)(WITH HOSE RUPTURE VALVE)
ブームシリンダ (右)(ホースラプチャバルブ付)

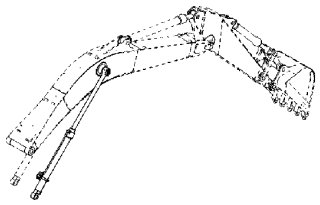

Applicable Model (適用機種):200, 210, H, K, LCN, N
Mark(記号): -
Serial No.(適用号機):<200><210><H><K><LCN><N>:200001-

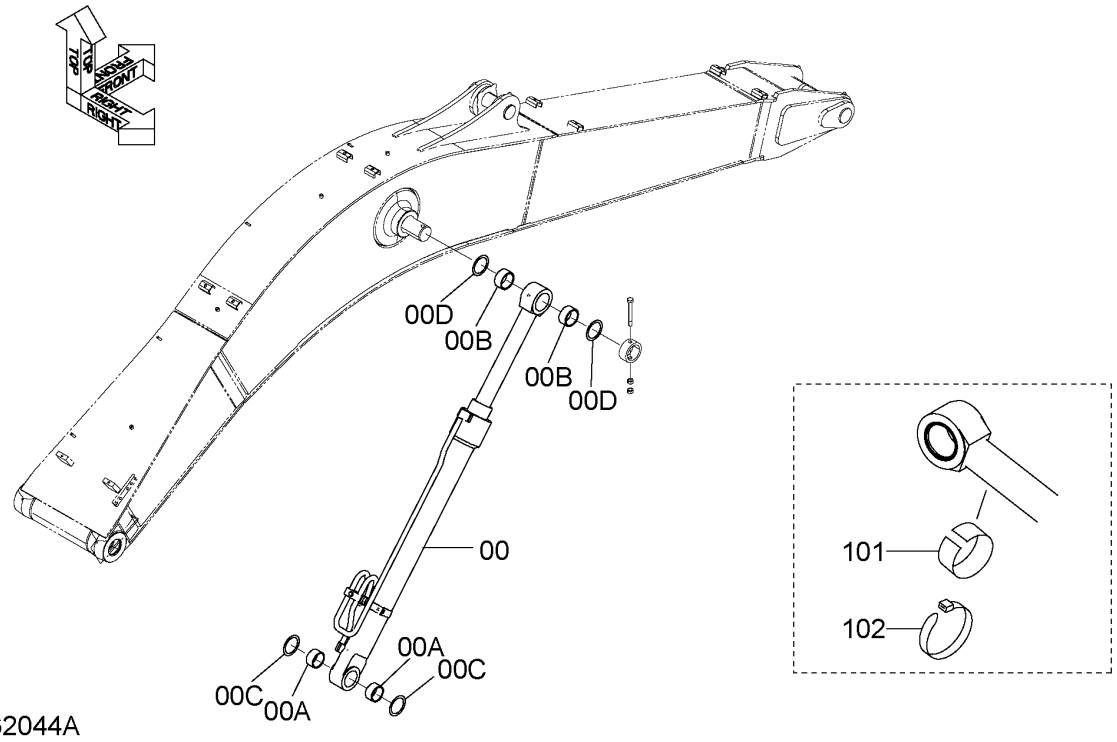

DC9262044A

BOOM CYLINDER (R)(WITH HOSE RUPTURE VALVE)
ブームシリンダ (右)(ホースラプチャバルブ付)

Applicable Model (適用機種):200, 210, H, K, LCN, N
Mark(記号): -
Serial No.(適用号機):<200><210><H><K><LCN><N>:200001-

ITEM 符号	PART NO. 部品番号	PART NAME	部 品 名	Q'TY 数量	S.C サービス コード	SERIAL NO. 適用号機	ICA 互換性	REPLACEABLE PART 代替部品 PART NO. 部品番号	REPLACEABLE PART 代替部品 Q'TY 数量
	9262044	CYL.;BOOM	ｼﾘﾝﾀﾞ;ﾌﾞｰﾑ	1		-D06/01	T	9272809	1
								9272810	1
00	4646742	* CYL.;BOOM	* ｼﾘﾝﾀﾞ;ﾌﾞｰﾑ	1	H	-D06/01			
00A	4352398	** BUSHING	** ﾌﾞｯｼﾝｸﾞ	2		-D06/01			
00B	4355875	** BUSHING	** ﾌﾞｯｼﾝｸﾞ	2		-D06/01			
00C	4067902	** SEAL;DUST	** ｼｰﾙ;ﾀﾞｽﾄ	2					
00D	4067901	** SEAL;DUST	** ｼｰﾙ;ﾀﾞｽﾄ	2					
	9272809	CYL.;BOOM	ｼﾘﾝﾀﾞ;ﾌﾞｰﾑ	1		D06/02-200252	T	9276533	1
								9276534	1
00	4664873	* CYL.;BOOM	* ｼﾘﾝﾀﾞ;ﾌﾞｰﾑ	1	H	D06/02-200252			
00A	4352398	** BUSHING	** ﾌﾞｯｼﾝｸﾞ	2		D06/02-200252			
00B	4355875	** BUSHING	** ﾌﾞｯｼﾝｸﾞ	2		D06/02-200252			
00C	4067902	** SEAL;DUST	** ｼｰﾙ;ﾀﾞｽﾄ	2					
00D	4067901	** SEAL;DUST	** ｼｰﾙ;ﾀﾞｽﾄ	2					
	9276533	CYL.;BOOM	ｼﾘﾝﾀﾞ;ﾌﾞｰﾑ	1		200253-201522	I	9280794	1
00	4669050	* CYL.;BOOM	* ｼﾘﾝﾀﾞ;ﾌﾞｰﾑ	1	H	200253-201522	I	4673603	1
00A	4352398	** BUSHING	** ﾌﾞｯｼﾝｸﾞ	2		200253-201522			
00B	4355875	** BUSHING	** ﾌﾞｯｼﾝｸﾞ	2		200253-201522			
00C	4067902	** SEAL;DUST	** ｼｰﾙ;ﾀﾞｽﾄ	2					
00D	4067901	** SEAL;DUST	** ｼｰﾙ;ﾀﾞｽﾄ	2					
	9280794	CYL.;BOOM	ｼﾘﾝﾀﾞ;ﾌﾞｰﾑ	1		201523-D07/04	I	9286530	1
00	4673603	* CYL.;BOOM	* ｼﾘﾝﾀﾞ;ﾌﾞｰﾑ	1	H	201523-D07/04	I	4679674	1
00A	4352398	** BUSHING	** ﾌﾞｯｼﾝｸﾞ	2		201523-D07/04			
00B	4355875	** BUSHING	** ﾌﾞｯｼﾝｸﾞ	2		201523-D07/04			
00C	4067902	** SEAL;DUST	** ｼｰﾙ;ﾀﾞｽﾄ	2					
00D	4067901	** SEAL;DUST	** ｼｰﾙ;ﾀﾞｽﾄ	2					
	9286530	CYL.;BOOM	ｼﾘﾝﾀﾞ;ﾌﾞｰﾑ	1		D07/05-			
00	4679674	* CYL.;BOOM	* ｼﾘﾝﾀﾞ;ﾌﾞｰﾑ	1	H	D07/05-			
00A	4352398	** BUSHING	** ﾌﾞｯｼﾝｸﾞ	2		D07/05-			
00B	4355875	** BUSHING	** ﾌﾞｯｼﾝｸﾞ	2		D07/05-			
00C	4067902	** SEAL;DUST	** ｼｰﾙ;ﾀﾞｽﾄ	2					
00D	4067901	** SEAL;DUST	** ｼｰﾙ;ﾀﾞｽﾄ	2					
101	4451668	FELT	ﾌｪﾙﾄ	1					
		(DELIVERY PARTS)	(納車用品)						
102	4167948	CLIP;BAND	ｸﾘｯﾌﾟ;ﾊﾞﾝﾄﾞ	1					
		(DELIVERY PARTS)	(納車用品)						

BOOM CYLINDER (L)(WITH HOSE RUPTURE VALVE)
ブームシリンダ (左)(ホースラプチャバルブ付)

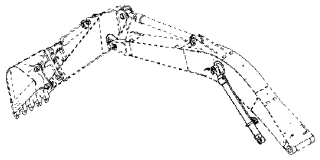

Applicable Model (適用機種):200, 210, H, K, LCN, N
Mark(記号): -
Serial No.(適用号機):<200><210><H><K><LCN><N>:200001-

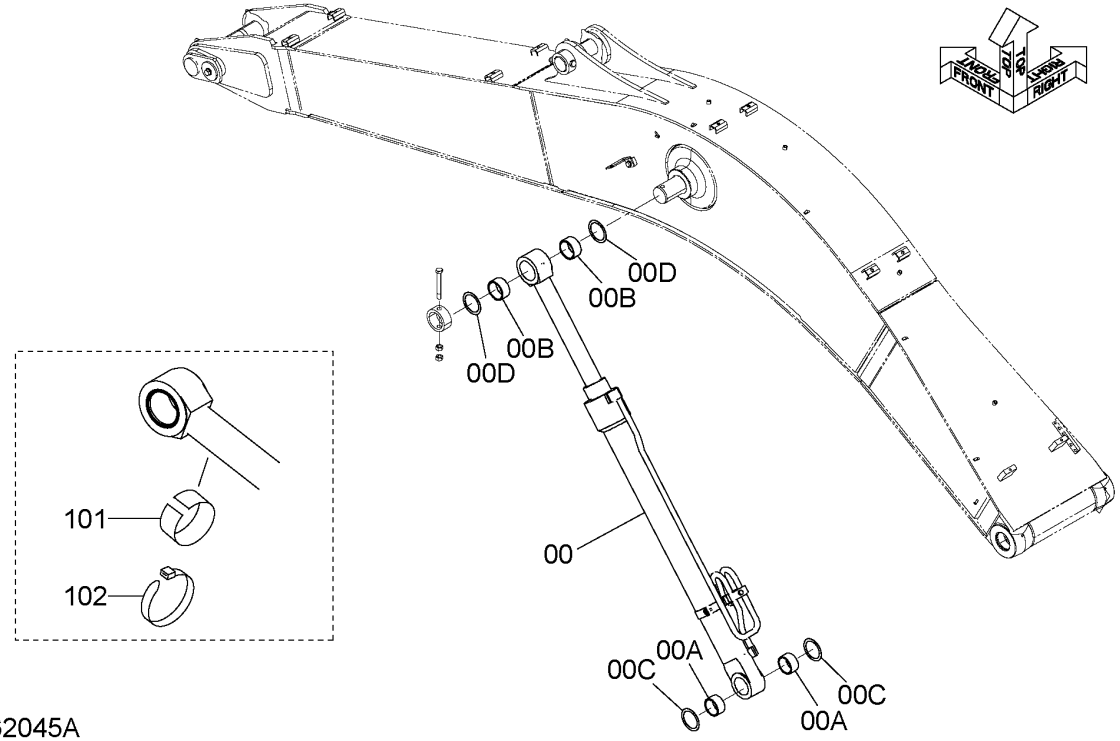

DC9262045A

BOOM CYLINDER (L)(WITH HOSE RUPTURE VALVE)
ブームシリンダ (左)(ホースラプチャバルブ付)

Applicable Model (適用機種):200, 210, H, K, LCN, N
Mark(記号): -
Serial No.(適用号機):<200><210><H><K><LCN><N>:200001-

ITEM 符号	PART NO. 部品番号	PART NAME	部 品 名	Q'TY 数量	S.C サービス コード	SERIAL NO. 適用号機	ICA 互換性	REPLACEABLE PART 代替部品 PART NO. 部品番号	REPLACEABLE PART 代替部品 Q'TY 数量
	9262045	CYL.;BOOM	シリンダ;ブーム	1		-D06/01	T	9272809	1
								9272810	1
00	4646743	* CYL.;BOOM	* シリンダ;ブーム	1	H	-D06/01			
00A	4352398	** BUSHING	** ブッシング	2		-D06/01			
00B	4355875	** BUSHING	** ブッシング	2		-D06/01			
00C	4067902	** SEAL;DUST	** シール;ダスト	2					
00D	4067901	** SEAL;DUST	** シール;ダスト	2					
	9272810	CYL.;BOOM	シリンダ;ブーム	1		D06/02-200252	T	9276533	1
								9276534	1
00	4664874	* CYL.;BOOM	* シリンダ;ブーム	1	H	D06/02-200252			
00A	4352398	** BUSHING	** ブッシング	2		D06/02-200252			
00B	4355875	** BUSHING	** ブッシング	2		D06/02-200252			
00C	4067902	** SEAL;DUST	** シール;ダスト	2					
00D	4067901	** SEAL;DUST	** シール;ダスト	2					
	9276534	CYL.;BOOM	シリンダ;ブーム	1		200253-201522	I	9280795	1
00	4669051	* CYL.;BOOM	* シリンダ;ブーム	1	H	200253-201522	I	4673604	1
00A	4352398	** BUSHING	** ブッシング	2		200253-201522			
00B	4355875	** BUSHING	** ブッシング	2		200253-201522			
00C	4067902	** SEAL;DUST	** シール;ダスト	2					
00D	4067901	** SEAL;DUST	** シール;ダスト	2					
	9280795	CYL.;BOOM	シリンダ;ブーム	1		201523-D07/04	I	9286531	1
00	4673604	* CYL.;BOOM	* シリンダ;ブーム	1	H	201523-D07/04	I	4679675	1
00A	4352398	** BUSHING	** ブッシング	2		201523-D07/04			
00B	4355875	** BUSHING	** ブッシング	2		201523-D07/04			
00C	4067902	** SEAL;DUST	** シール;ダスト	2					
00D	4067901	** SEAL;DUST	** シール;ダスト	2					
	9286531	CYL.;BOOM	シリンダ;ブーム	1		D07/05-			
00	4679675	* CYL.;BOOM	* シリンダ;ブーム	1	H	D07/05-			
00A	4352398	** BUSHING	** ブッシング	2		D07/05-			
00B	4355875	** BUSHING	** ブッシング	2		D07/05-			
00C	4067902	** SEAL;DUST	** シール;ダスト	2					
00D	4067901	** SEAL;DUST	** シール;ダスト	2					
101	4451668	FELT	フェルト	1					
		(DELIVERY PARTS)	(納車用品)						
102	4167948	CLIP;BAND	クリップ;バンド	1					
		(DELIVERY PARTS)	(納車用品)						

ARM CYLINDER
アームシリンダ

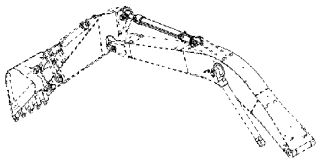

Applicable Model (適用機種):200, 210, H, K, LCN, N
Mark(記号): -
Serial No.(適用号機):<200><210><H><K><LCN><N>:200001-

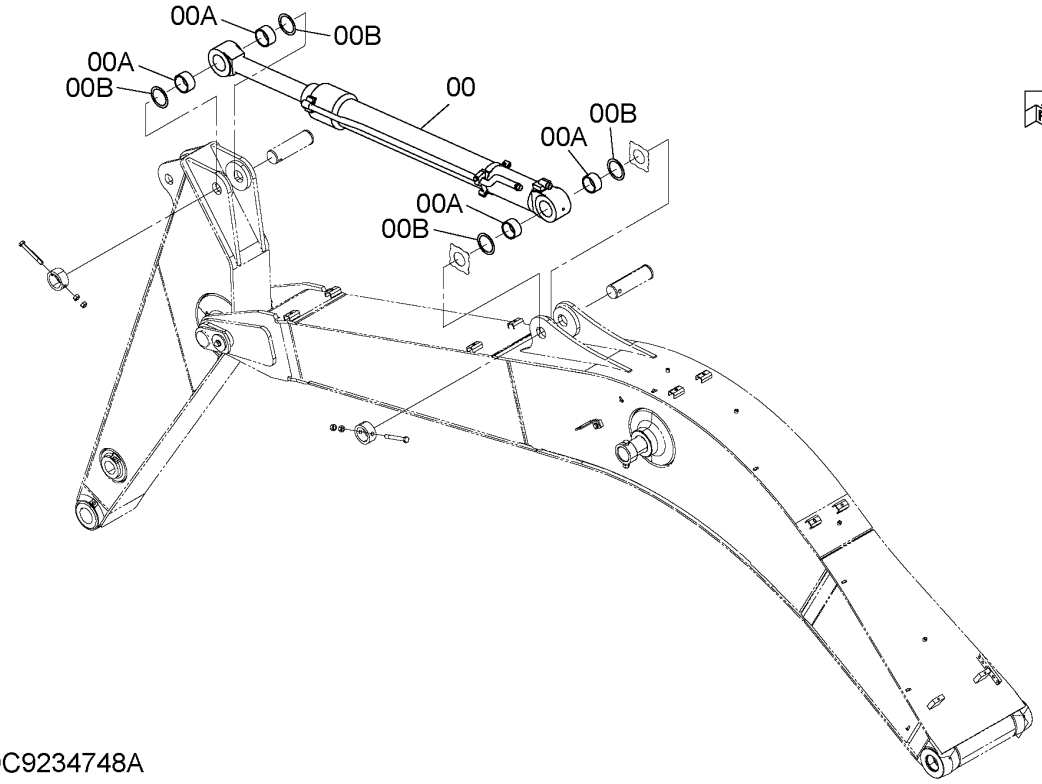

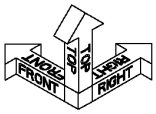

DC9234748A

ITEM 符号	PART NO. 部品番号	PART NAME	部 品 名	Q'TY 数量	S.C サービス コード	SERIAL NO. 適用号機	ICA 互換性	REPLACEABLE PART 代替部品 PART NO. 部品番号	REPLACEABLE PART 代替部品 Q'TY 数量
	9234748	CYL.;ARM	ｼﾘﾝﾀﾞ;ｱｰﾑ	1		-D12/10	Y	9312271	1
00	4613950	* CYL.;ARM	* ｼﾘﾝﾀﾞ;ｱｰﾑ	1	H	-D12/10	Y	4711561	1
00A	4352399	** BUSHING	** ﾌﾞｯｼﾝｸﾞ	4		-D12/10			
00B	4067902	** SEAL;DUST	** ｼｰﾙ;ﾀﾞｽﾄ	4		-D12/10			
	9312271	CYL.;ARM	ｼﾘﾝﾀﾞ;ｱｰﾑ	1		D12/11-			
00	4711561	* CYL.;ARM	* ｼﾘﾝﾀﾞ;ｱｰﾑ	1	H	D12/11-			
00A	4352399	** BUSHING	** ﾌﾞｯｼﾝｸﾞ	4		D12/11-			
00B	4067902	** SEAL;DUST	** ｼｰﾙ;ﾀﾞｽﾄ	4		D12/11-			

ARM CYLINDER (WITH HOSE RUPTURE VALVE)
アームシリンダ（ホースラプチャバルブ付）

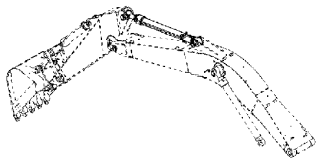

Applicable Model (適用機種):200, 210, H, K, LCN, N
Mark(記号): -
Serial No.(適用号機):<200><210><H><K><LCN><N>:200001-

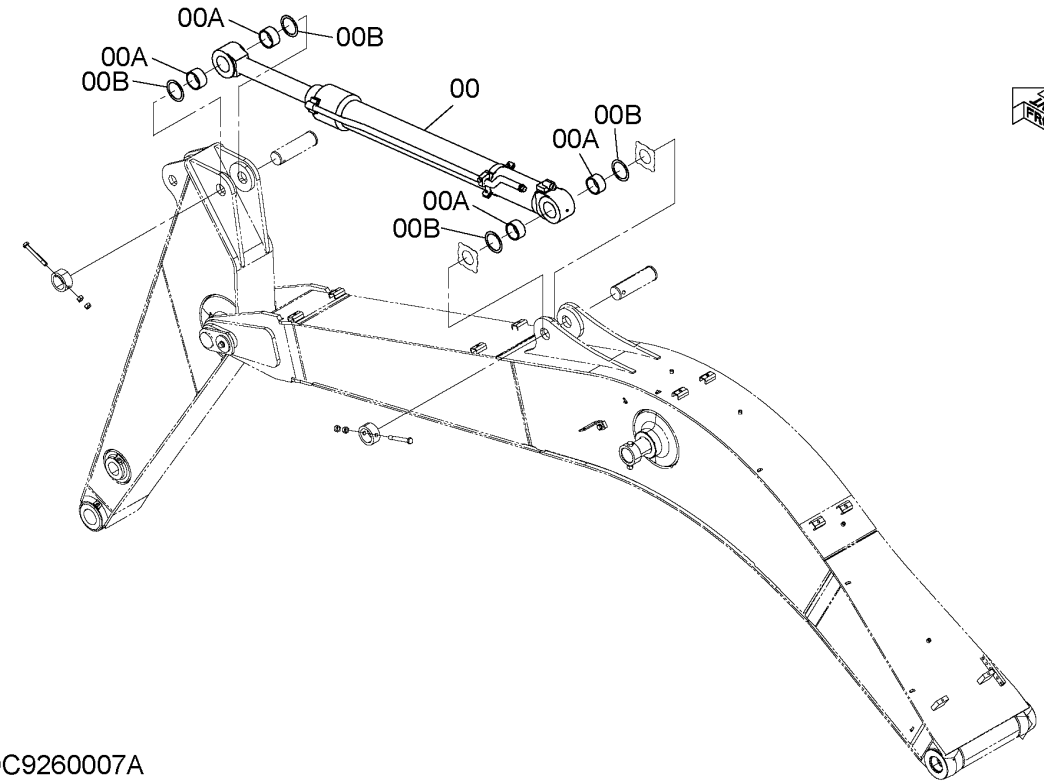

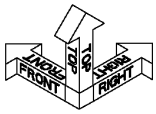

DC9260007A

ITEM 符号	PART NO. 部品番号	PART NAME	部 品 名	Q'TY 数量	S.C サービス コード	SERIAL NO. 適用号機	ICA 互換性	REPLACEABLE PART 代替部品 PART NO. 部品番号	REPLACEABLE PART 代替部品 Q'TY 数量
	9260007	CYL.;ARM	ｼﾘﾝﾀﾞ;ｱｰﾑ	1					
00	4646744	* CYL.;ARM	* ｼﾘﾝﾀﾞ;ｱｰﾑ	1	H				
00A	4352399	** BUSHING	** ﾌﾞｯｼﾝｸﾞ	4					
00B	4067902	** SEAL;DUST	** ｼｰﾙ;ﾀﾞｽﾄ	4					

BUCKET CYLINDER
バケットシリンダ

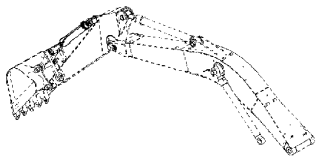

Applicable Model (適用機種):200, 210, H, K, LCN, N
Mark(記号): -
Serial No.(適用号機):<200><210><H><K><LCN><N>:200001-

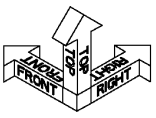

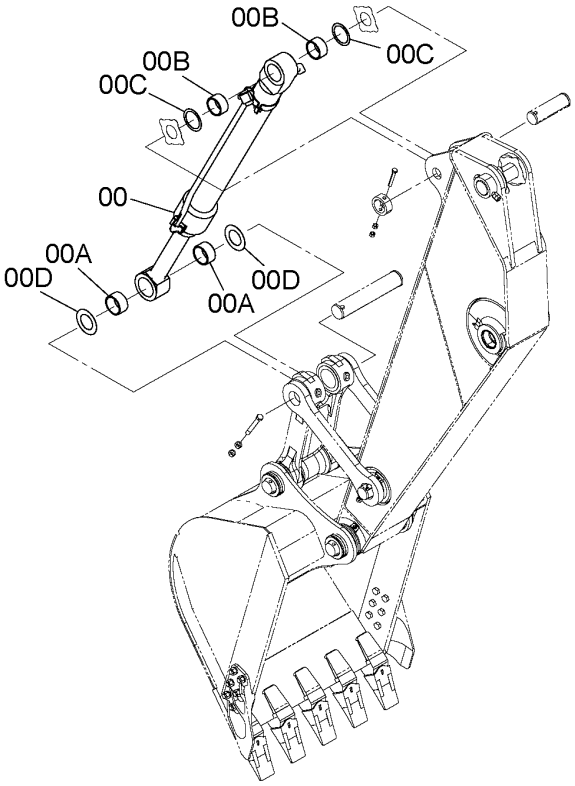

DC9248307A

ITEM 符号	PART NO. 部品番号	PART NAME	部 品 名	Q'TY 数量	S.C サービスコード	SERIAL NO. 適用号機	ICA 互換性	REPLACEABLE PART 代替部品 PART NO. 部品番号	REPLACEABLE PART 代替部品 Q'TY 数量
	9248307	CYL.;BUCKET	シリンダ;バケット	1		-D12/10	Y	9312272	1
00	4629154	* CYL.;BUCKET	* シリンダ;バケット	1	H	-D12/10	Y	4711568	1
00A	4352398	** BUSHING	** ブッシング	2		-D12/10			
00B	4352400	** BUSHING	** ブッシング	2		-D12/10			
00C	4084578	** SEAL;DUST	** シール;ダスト	2		-D12/10			
00D	4067902	** SEAL;DUST	** シール;ダスト	2		-D12/10			
	9312272	CYL.;BUCKET	シリンダ;バケット	1		D12/11-			
00	4711568	* CYL.;BUCKET	* シリンダ;バケット	1	H	D12/11-			
00A	4352398	** BUSHING	** ブッシング	2		D12/11-			
00B	4352400	** BUSHING	** ブッシング	2		D12/11-			
00C	4084578	** SEAL;DUST	** シール;ダスト	2		D12/11-			
00D	4067902	** SEAL;DUST	** シール;ダスト	2		D12/11-			

BUCKET CYLINDER
バケットシリンダ

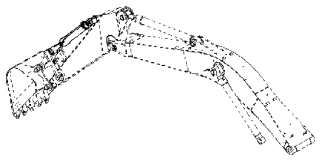

Applicable Model (適用機種):200, 210, H, K, LCN, N
Mark(記号): -
Serial No.(適用号機):<200><210><H><K><LCN><N>:200001-

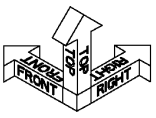

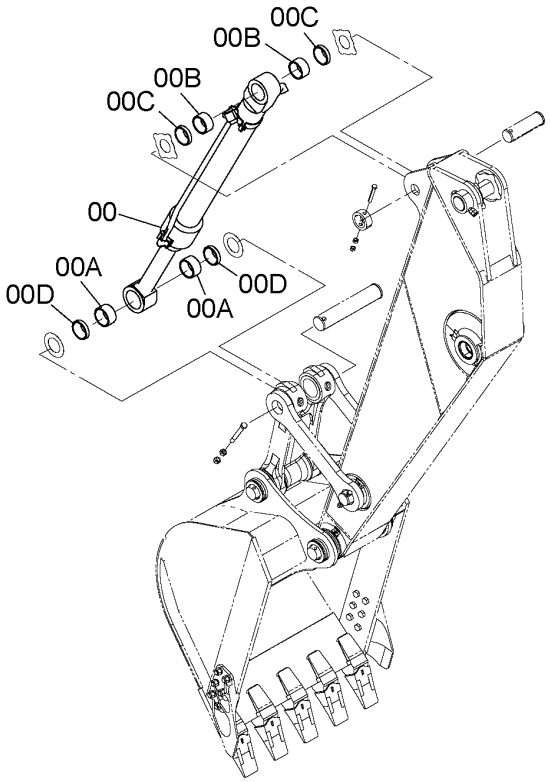

DC9251874B

ITEM 符号	PART NO. 部品番号	PART NAME	部 品 名	Q'TY 数量	S.C サービス コード	SERIAL NO. 適用号機	ICA 互換性	REPLACEABLE PART 代替部品 PART NO. 部品番号	REPLACEABLE PART 代替部品 Q'TY 数量
	9251874	CYL.;BUCKET	ｼﾘﾝﾀﾞ;ﾊﾞｹｯﾄ	1					
00	4638279	* CYL.;BUCKET	* ｼﾘﾝﾀﾞ;ﾊﾞｹｯﾄ	1	H				
00A	4352398	** BUSHING	** ﾌﾞｯｼﾝｸﾞ	2					
00B	4352400	** BUSHING	** ﾌﾞｯｼﾝｸﾞ	2					
00C	4084578	** SEAL;DUST	** ｼｰﾙ;ﾀﾞｽﾄ	2					
00D	4067902	** SEAL;DUST	** ｼｰﾙ;ﾀﾞｽﾄ	2					

BUCKET 0.51m3 (JIS 94)
バケット 0.51m3 (新JIS)

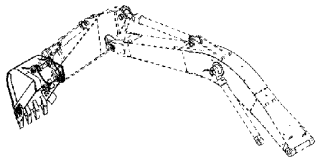

Applicable Model (適用機種):200, 210, H, K, LCN, N
Mark(記号): -
Serial No.(適用号機):<200><210><H><K><LCN><N>:200001-

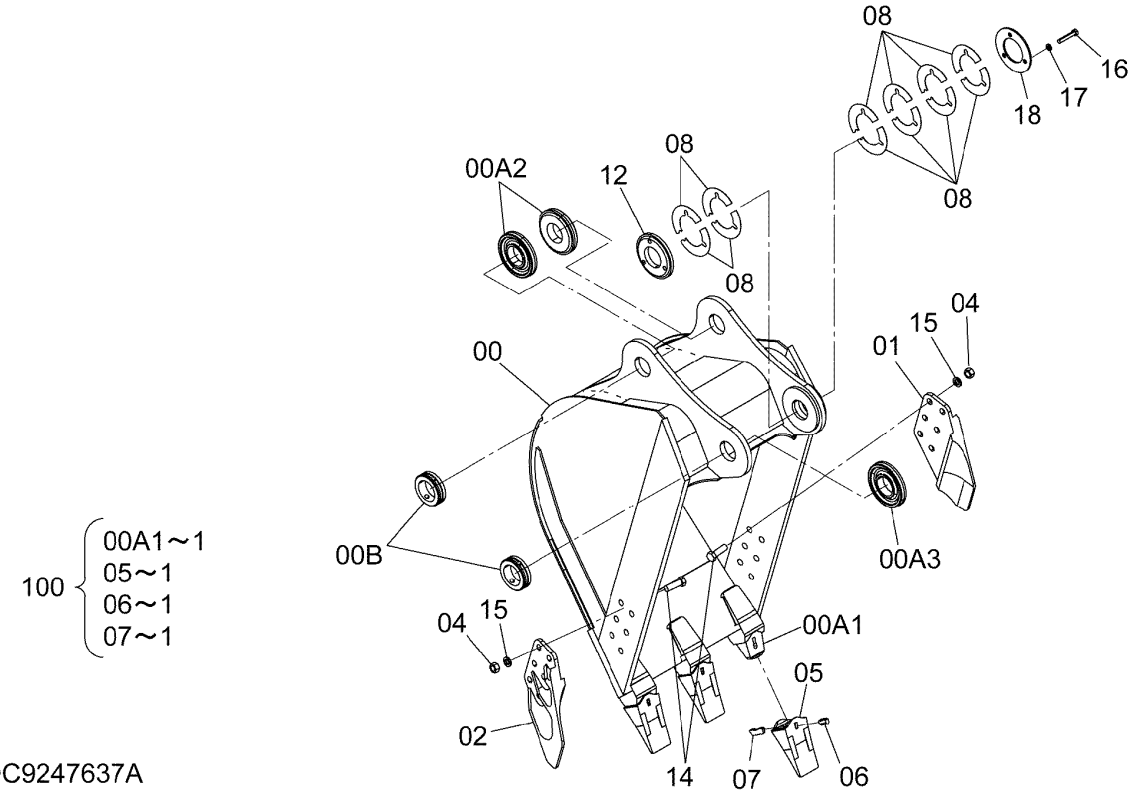

DC9247637A

BUCKET 0.51m3 (JIS 94)
バケット 0.51m3 (新JIS)

Applicable Model (適用機種):200, 210, H, K, LCN, N
Mark(記号): -
Serial No.(適用号機):<200><210><H><K><LCN><N>:200001-

ITEM 符号	PART NO. 部品番号	PART NAME	部 品 名	Q'TY 数量	S.C サービス コード	SERIAL NO. 適用号機	ICA 互換性	REPLACEABLE PART 代替部品 PART NO. 部品番号	REPLACEABLE PART 代替部品 Q'TY 数量
	9247637	BUCKET	バケット	1					
00	8099392	* BUCKET	* バケット	1					
00A	++++++++++	** BUCKET	** バケット	1	D				
00A1	4414271	*** ADAPTER;TOOTH	*** アダプタ;ツース	3	WK				
00A2	4225804	*** BOSS	*** ボス	2	W				
00A3	4445241	*** BOSS	*** ボス	1	W				
00B	4454563	** STOPPER	** ストッパ	2	W				
01	2014503	* CUTTER;SIDE	* カッタ;サイド	1					
02	2014504	* CUTTER;SIDE	* カッタ;サイド	1					
04	J951022	* NUT	* ナット	12					
05	4427919	* POINT;TOOTH	* ポイント;ツース	3	K				
06	4501625	* RUBBER;LOCK	* ラバー;ロック	3	K				
07	4501627	* PIN;LOCK	* ピン;ロック	3	K				
08	4275784	* SHIM (t=1.0mm)	* シム (t=1.0mm)	12	R				
12	4445245	* BOSS	* ボス	1					
14	J932270	* BOLT	* ボルト	12					
15	A590922	* WASHER;SPRING	* ワッシャ;スプリング	12					
16	J901480	* BOLT	* ボルト	3					
17	A590914	* WASHER;SPRING	* ワッシャ;スプリング	3					
18	4275783	* PLATE	* プレート	1					
100	9200867	KIT;POINT	キット;ポイント	3					

BUCKET 0.8m3 (JIS 94)
バケット 0.8m3 (新JIS)

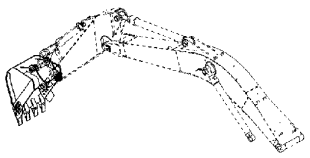

Applicable Model (適用機種):200, 210, H, K, LCN, N
Mark(記号): -
Serial No.(適用号機):<200><210><H><K><LCN><N>:200001-

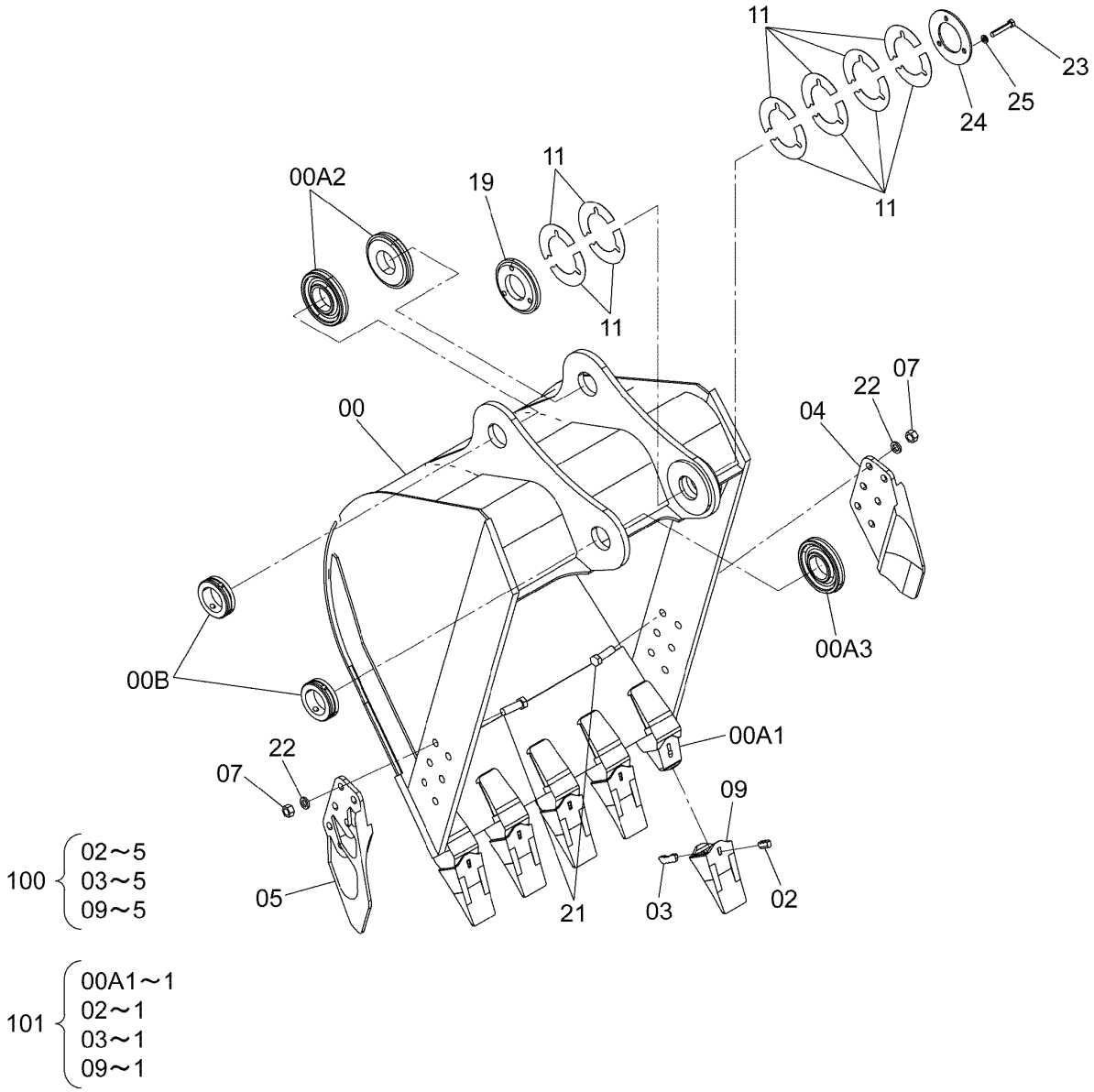

DC9235450A

BUCKET 0.8m3 (JIS 94)
バケット 0.8m3 (新JIS)

Applicable Model (適用機種):200, 210, H, K, LCN, N
Mark(記号): -
Serial No.(適用号機):<200><210><H><K><LCN><N>:200001-

ITEM 符号	PART NO. 部品番号	PART NAME	部 品 名	Q'TY 数量	S.C サービス コード	SERIAL NO. 適用号機	ICA 互換性	REPLACEABLE PART 代替部品 PART NO. 部品番号	REPLACEABLE PART 代替部品 Q'TY 数量
	9235450	BUCKET	バケット	1					
00	8094830	* BUCKET	* バケット	1					
00A	+++++++	** BUCKET	** バケット	1	D				
00A1	4414271	*** ADAPTER;TOOTH	*** アダプタ;ツース	5	WK2				
00A2	4225804	*** BOSS	*** ボス	2	W				
00A3	4445241	*** BOSS	*** ボス	1	W				
00B	4454563	** STOPPER	** ストッパ	2	W				
02	4501625	* RUBBER;LOCK	* ラバー;ロック	5	K1,K2				
03	4501627	* PIN;LOCK	* ピン;ロック	5	K1,K2				
04	2014503	* CUTTER;SIDE	* カッタ;サイド	1					
05	2014504	* CUTTER;SIDE	* カッタ;サイド	1					
07	J951022	* NUT	* ナット	12					
09	4427919	* POINT;TOOTH	* ポイント;ツース	5	K1,K2				
11	4275784	* SHIM (t=1.0mm)	* シム (t=1.0mm)	12	R				
19	4445245	* BOSS	* ボス	1					
21	J932270	* BOLT	* ボルト	12					
22	A590922	* WASHER;SPRING	* ワッシャ;スプリング	12					
23	J901480	* BOLT	* ボルト	3					
24	4275783	* PLATE	* プレート	1					
25	A590914	* WASHER;SPRING	* ワッシャ;スプリング	3					
100	9249619	KIT;POINT	キット;ポイント	1	K1				
101	9200867	KIT;POINT	キット;ポイント	5	K2				

BUCKET 0.8m3 (JIS 94)(SIDE-PIN TOOTH)
バケット 0.8m3 (新JIS)(横ピンツース)

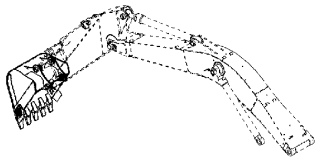

Applicable Model (適用機種):200, 210, H, K, LCN, N
Mark(記号): -
Serial No.(適用号機):<200><210><H><K><LCN><N>:200001-

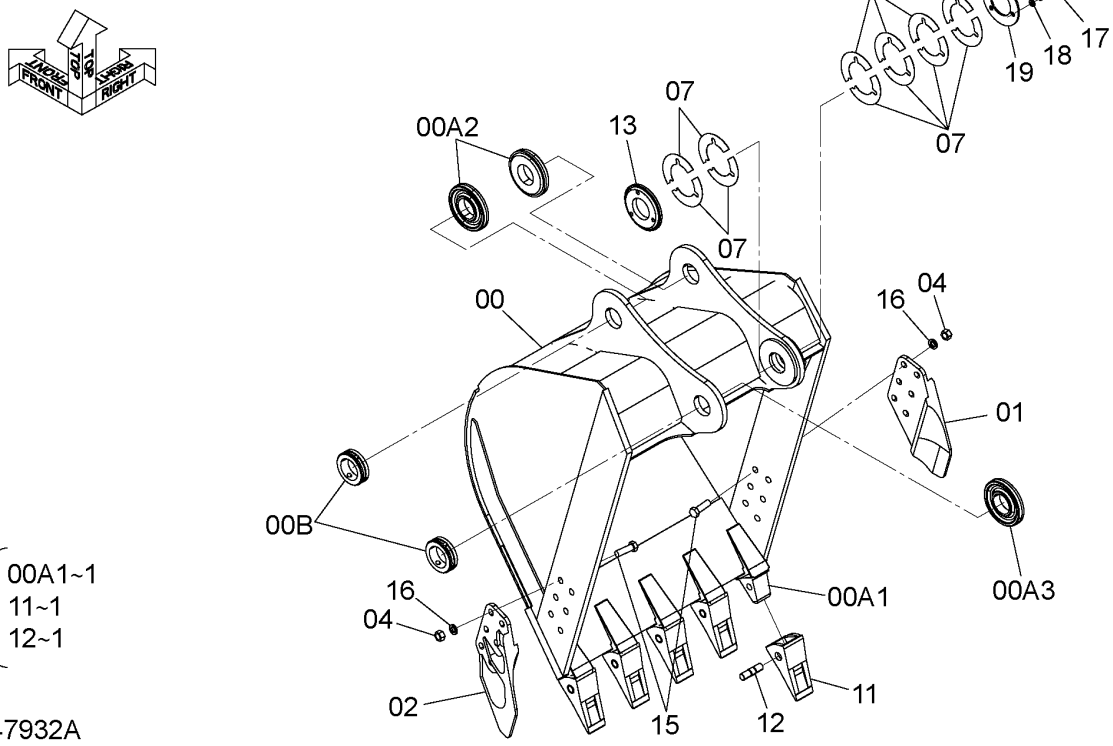

100 { 00A1~1, 11~1, 12~1 }

DC9247932A

BUCKET 0.8m3 (JIS 94)(SIDE-PIN TOOTH)
バケット 0.8m3 (新JIS)(横ピンツース)

Applicable Model (適用機種):200, 210, H, K, LCN, N
Mark(記号): -
Serial No.(適用号機):<200><210><H><K><LCN><N>:200001-

ITEM 符号	PART NO. 部品番号	PART NAME	部 品 名	Q'TY 数量	S.C サービスコード	SERIAL NO. 適用号機	ICA 互換性	REPLACEABLE PART 代替部品 PART NO. 部品番号	REPLACEABLE PART 代替部品 Q'TY 数量
	9247932	BUCKET ASS'Y	バケット アッセン	1					
00	8099501	* BUCKET	* バケット	1					
00A	++++++++++	** BUCKET	** バケット	1	D				
00A1	4363714	*** ADAPTER:TOOTH	*** アダプタ;ツース	5	WK				
00A2	4225804	*** BOSS	*** ボス	2	W				
00A3	4445241	*** BOSS	*** ボス	1	W				
00B	4454563	** STOPPER	** ストッパ	2	W				
01	2014503	* CUTTER;SIDE	* カッタ;サイド	1					
02	2014504	* CUTTER;SIDE	* カッタ;サイド	1					
04	J951022	* NUT	* ナット	12					
07	4275784	* SHIM (t=1.0mm)	* シム (t=1.0mm)	12	R				
11	4364121	* POINT;TOOTH	* ポイント;ツース	5	K				
12	4364125	* PIN	* ピン	5	K				
13	4445245	* BOSS	* ボス	1					
15	J932270	* BOLT	* ボルト	12					
16	A590922	* WASHER;SPRING	* ワッシャ;スプリング	12					
17	J901480	* BOLT	* ボルト	3					
18	A590914	* WASHER;SPRING	* ワッシャ;スプリング	3					
19	4275783	* PLATE	* プレート	1					
100	9200870	KIT;POINT	キット;ポイント	5					

H BUCKET 0.8m3 (JIS 94)
Hバケット 0.8m3 (新JIS)

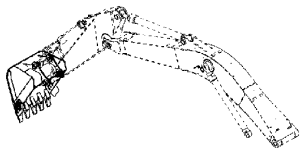

Applicable Model (適用機種):200, 210, H, K, LCN, N
Mark(記号): -
Serial No.(適用号機):<200><210><H><K><LCN><N>:200001-

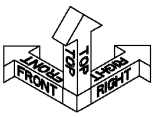

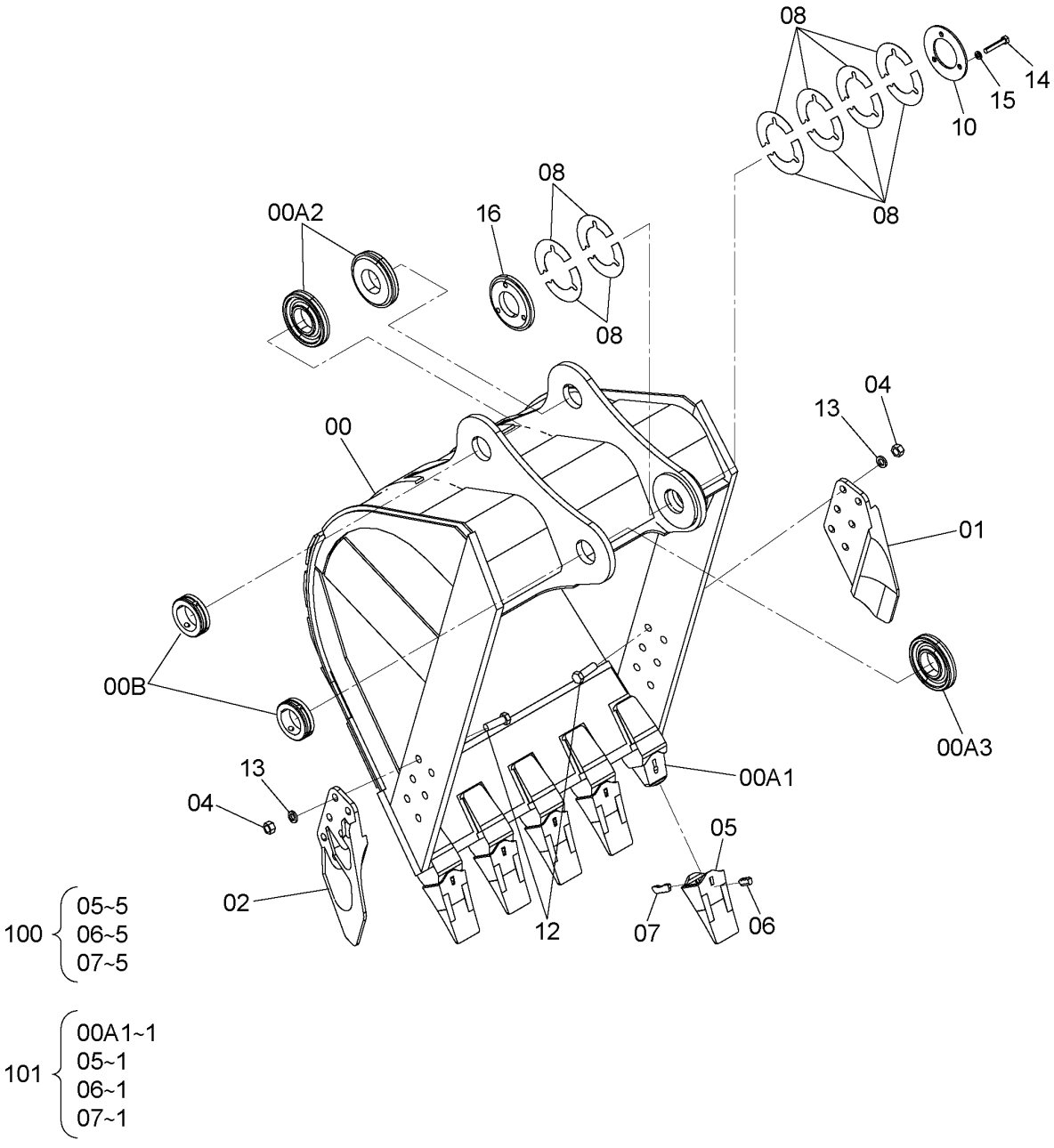

100
- 05~5
- 06~5
- 07~5

101
- 00A1~1
- 05~1
- 06~1
- 07~1

DC9247641A

H BUCKET 0.8m3 (JIS 94)
Hバケット 0.8m3 (新JIS)

Applicable Model (適用機種):200, 210, H, K, LCN, N
Mark(記号): -
Serial No.(適用号機):<200><210><H><K><LCN><N>:200001-

ITEM 符号	PART NO. 部品番号	PART NAME	部 品 名	Q'TY 数量	S.C サービスコード	SERIAL NO. 適用号機	ICA 互換性	REPLACEABLE PART 代替部品 PART NO. 部品番号	REPLACEABLE PART 代替部品 Q'TY 数量
	9247641	BUCKET ASS'Y	バケット アッセン	1					
00	8099396	* BUCKET	* バケット	1					
00A	+++++++	** BUCKET	** バケット	1	D				
00A1	4414271	*** ADAPTER:TOOTH	*** アダプタ;ツース	5	WK2				
00A2	4225804	*** BOSS	*** ボス	2	W				
00A3	4445241	*** BOSS	*** ボス	1	W				
00B	4454563	** STOPPER	** ストッパ	2	W				
01	2014503	* CUTTER;SIDE	* カッタ;サイド	1					
02	2014504	* CUTTER;SIDE	* カッタ;サイド	1					
04	J951022	* NUT	* ナット	12					
05	4427919	* POINT;TOOTH	* ポイント;ツース	5	K1,K2				
06	4501625	* RUBBER;LOCK	* ラバー;ロック	5	K1,K2				
07	4501627	* PIN;LOCK	* ピン;ロック	5	K1,K2				
08	4275784	* SHIM (t=1.0mm)	* シム (t=1.0mm)	12	R				
10	4275783	* PLATE	* プレート	1					
12	J932270	* BOLT	* ボルト	12					
13	A590922	* WASHER;SPRING	* ワッシャ;スプリング	12					
14	J901480	* BOLT	* ボルト	3					
15	A590914	* WASHER;SPRING	* ワッシャ;スプリング	3					
16	4445245	* BOSS	* ボス	1					
100	9249619	KIT;POINT	キット;ポイント	1	K1				
101	9200867	KIT;POINT	キット;ポイント	5	K2				

H BUCKET 0.8m3 (JIS 94)(SIDE-PIN TOOTH)
Hバケット 0.8m3 (新JIS)(横ピンツース)

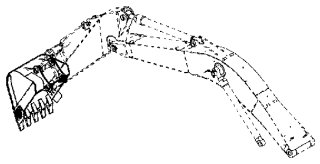

Applicable Model (適用機種):200, 210, H, K, LCN, N
Mark(記号): -
Serial No.(適用号機):<200><210><H><K><LCN><N>:200001-

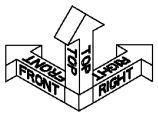

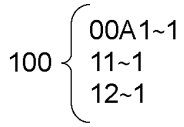

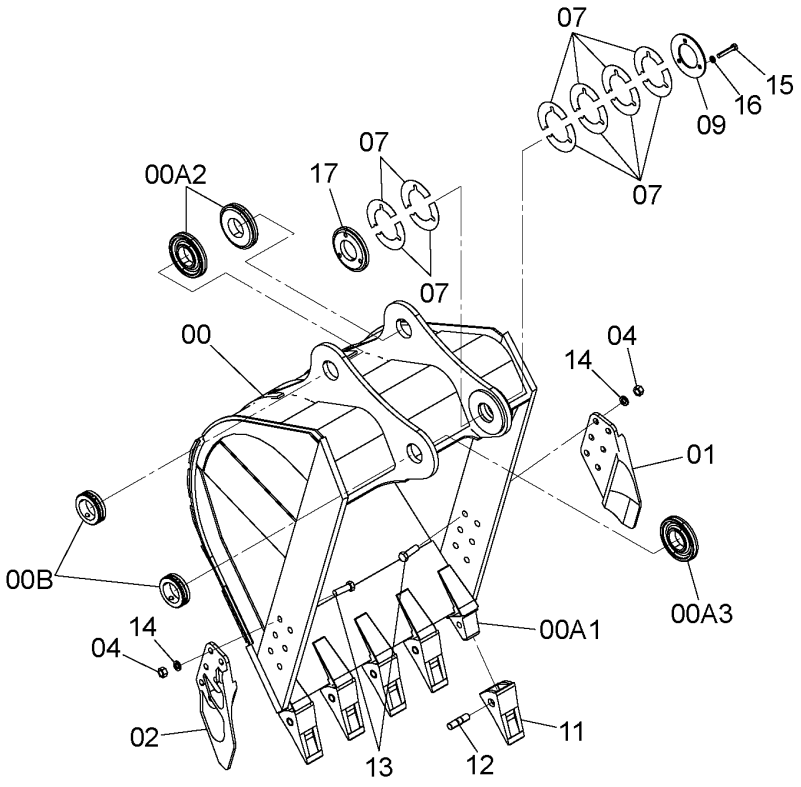

DC9247643A

H BUCKET 0.8m3 (JIS 94)(SIDE-PIN TOOTH)
Hバケット 0.8m3 (新JIS)(横ピンツース)

Applicable Model (適用機種):200, 210, H, K, LCN, N
Mark(記号): -
Serial No.(適用号機):<200><210><H><K><LCN><N>:200001-

ITEM 符号	PART NO. 部品番号	PART NAME	部 品 名	Q'TY 数量	S.C サービス コード	SERIAL NO. 適用号機	ICA 互換性	REPLACEABLE PART 代替部品 PART NO. 部品番号	REPLACEABLE PART 代替部品 Q'TY 数量
	9247643	BUCKET ASS'Y	バケット アッセン	1					
00	8099398	* BUCKET	* バケット	1					
00A	+++++++	** BUCKET	** バケット	1	D				
00A1	4363714	*** ADAPTER:TOOTH	*** アダプタ;ツース	5	WK				
00A2	4225804	*** BOSS	*** ボス	2	W				
00A3	4445241	*** BOSS	*** ボス	1	W				
00B	4454563	** STOPPER	** ストッパ	2	W				
01	2014503	* CUTTER;SIDE	* カッタ;サイド	1					
02	2014504	* CUTTER;SIDE	* カッタ;サイド	1					
04	J951022	* NUT	* ナット	12					
07	4275784	* SHIM (t=1.0mm)	* シム (t=1.0mm)	12	R				
09	4275783	* PLATE	* プレート	1					
11	4364121	* POINT;TOOTH	* ポイント;ツース	5	K				
12	4364125	* PIN	* ピン	5	K				
13	J932270	* BOLT	* ボルト	12					
14	A590922	* WASHER;SPRING	* ワッシャ;スプリング	12					
15	J901480	* BOLT	* ボルト	3					
16	A590914	* WASHER;SPRING	* ワッシャ;スプリング	3					
17	4445245	* BOSS	* ボス	1					
100	9200870	KIT;POINT	キット;ポイント	5					

H BUCKET 0.8m3 (JIS 94)(SUPER V TOOTH)
Hバケット 0.8m3 (新JIS)(スーパーVツース)

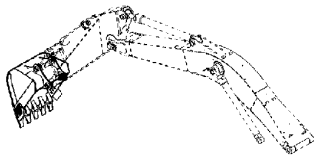

Applicable Model (適用機種):200, 210, H, K, LCN, N
Mark(記号): -
Serial No.(適用号機):<200><210><H><K><LCN><N>:200001-

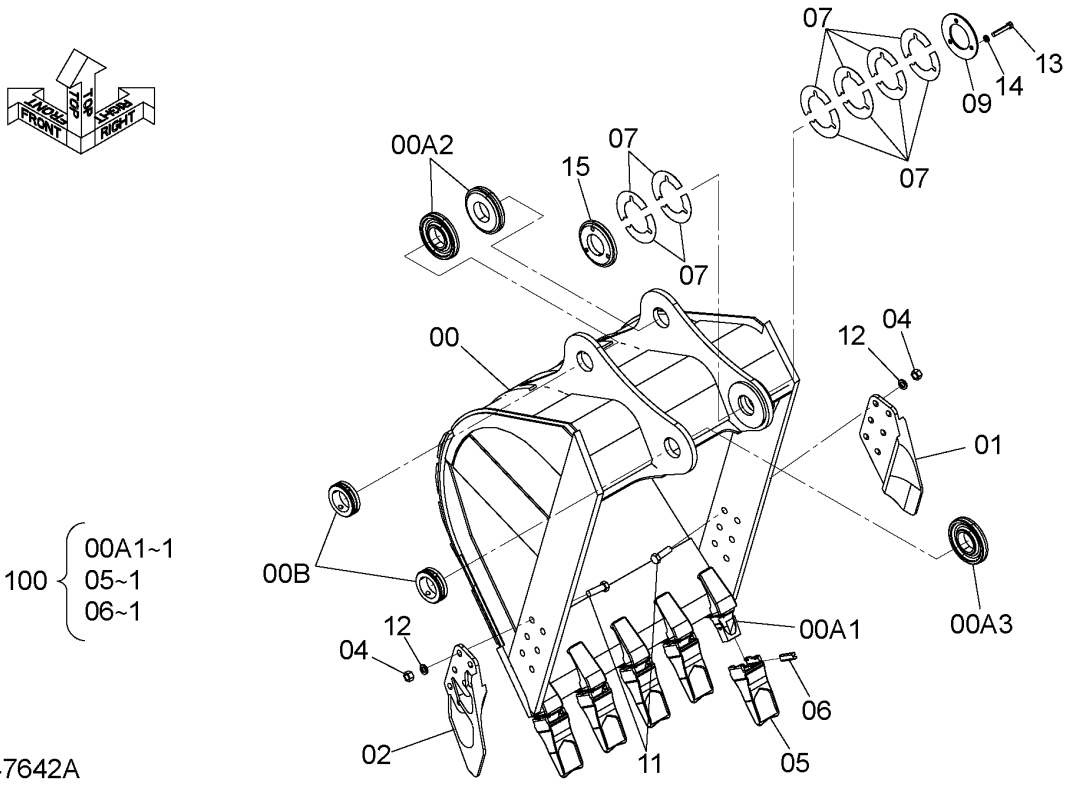

DC9247642A

H BUCKET 0.8m3 (JIS 94)(SUPER V TOOTH)
Hバケット 0.8m3 (新JIS)(スーパーVツース)

Applicable Model (適用機種):200, 210, H, K, LCN, N
Mark(記号): -
Serial No.(適用号機):<200><210><H><K><LCN><N>:200001-

ITEM 符号	PART NO. 部品番号	PART NAME	部 品 名	Q'TY 数量	S.C サービスコード	SERIAL NO. 適用号機	ICA 互換性	REPLACEABLE PART 代替部品 PART NO. 部品番号	REPLACEABLE PART 代替部品 Q'TY 数量
	9247642	BUCKET ASS'Y	バケット アッセン	1					
00	8099397	* BUCKET	* バケット	1					
00A	+++++++	** BUCKET	** バケット	1	D				
00A1	4383046	*** ADAPTER:TOOTH	*** アダプタ;ツース	5	WK				
00A2	4225804	*** BOSS	*** ボス	2	W				
00A3	4445241	*** BOSS	*** ボス	1	W				
00B	4454563	** STOPPER	** ストッパ	2	W				
01	2014503	* CUTTER;SIDE	* カッタ;サイド	1					
02	2014504	* CUTTER;SIDE	* カッタ;サイド	1					
04	J951022	* NUT	* ナット	12					
05	4383048	* POINT;TOOTH	* ポイント;ツース	5	K				
06	4383069	* PIN	* ピン	5	K				
07	4275784	* SHIM (t=1.0mm)	* シム (t=1.0mm)	12	R				
09	4275783	* PLATE	* プレート	1					
11	J932270	* BOLT	* ボルト	12					
12	A590922	* WASHER;SPRING	* ワッシャ;スプリング	12					
13	J901480	* BOLT	* ボルト	3					
14	A590914	* WASHER;SPRING	* ワッシャ;スプリング	3					
15	4445245	* BOSS	* ボス	1					
100	9200869	KIT;POINT	キット;ポイント	5					

K BUCKET 0.8m3 (JIS 94)
Kバケット0.8m3 (新JIS)

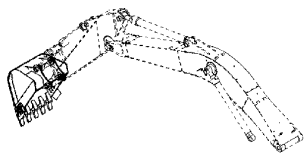

Applicable Model (適用機種):200, 210, H, K, LCN, N
Mark(記号): -
Serial No.(適用号機):<200><210><H><K><LCN><N>:200001-

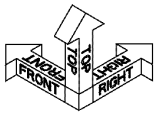

100 { 02~5, 03~5, 09~5 }

101 { 00B~1, 02~1, 03~1, 09~1 }

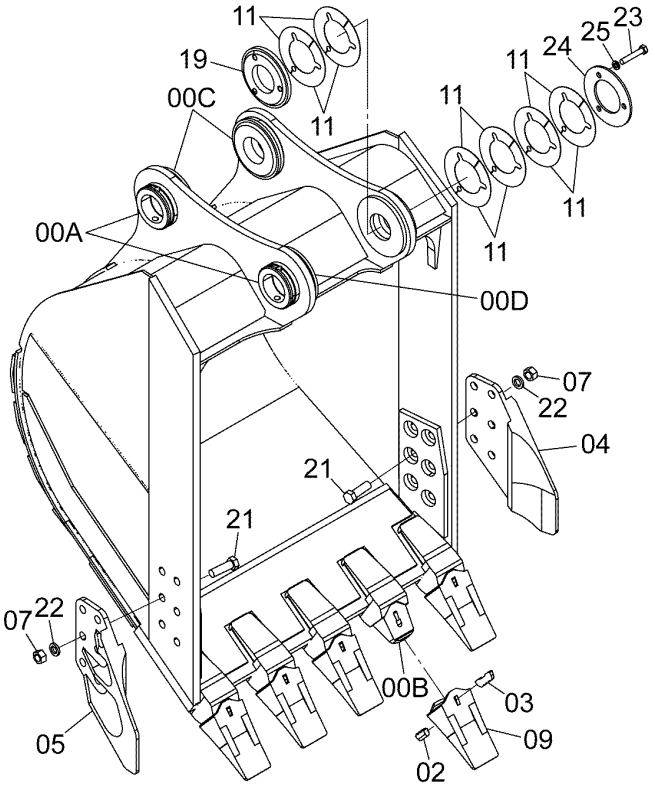

DC9263155A

K BUCKET 0.8m3 (JIS 94)
Kバケット0.8m3 (新JIS)

Applicable Model (適用機種):200, 210, H, K, LCN, N
Mark(記号): -
Serial No.(適用号機):<200><210><H><K><LCN><N>:200001-

ITEM 符号	PART NO. 部品番号	PART NAME	部 品 名	Q'TY 数量	S.C サービスコード	SERIAL NO. 適用号機	ICA 互換性	REPLACEABLE PART 代替部品 PART NO. 部品番号	REPLACEABLE PART 代替部品 Q'TY 数量
	9267563	BUCKET	バケット	1					
00	+++++++	* BUCKET	* バケット	1					
00A	4454563	** STOPPER	** ストッパ	2	W				
00B	4414271	** ADAPTER:TOOTH	** アダプタ;ツース	5	WK2				
00C	4225804	** BOSS	** ボス	2	W				
00D	4445241	** BOSS	** ボス	1	W				
02	4501625	* RUBBER;LOCK	* ラバー;ロック	5	K1,K2				
03	4501627	* PIN;LOCK	* ピン;ロック	5	K1,K2				
04	2014503	* CUTTER;SIDE	* カッタ;サイド	1					
05	2014504	* CUTTER;SIDE	* カッタ;サイド	1					
07	J951022	* NUT	* ナット	12					
09	4427919	* POINT;TOOTH	* ポイント;ツース	5	K1,K2				
11	4275784	* SHIM (t=1.0mm)	* シム (t=1.0mm)	12	R				
19	4445245	* BOSS	* ボス	1					
21	J932270	* BOLT	* ボルト	12					
22	A590922	* WASHER;SPRING	* ワッシャ;スプリング	12					
23	J901480	* BOLT	* ボルト	3					
24	4275783	* PLATE	* プレート	1					
25	A590914	* WASHER;SPRING	* ワッシャ;スプリング	3					
100	9249619	KIT;POINT	キット;ポイント	1	K1				
101	9200867	KIT;POINT	キット;ポイント	5	K2				

BUCKET 0.91m3 (JIS 94)
バケット 0.91m3 (新JIS)

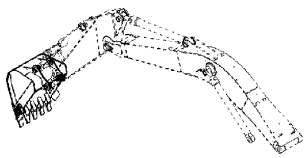

Applicable Model (適用機種):200, 210, H, K, LCN, N
Mark(記号): -
Serial No.(適用号機):<200><210><H><K><LCN><N>:200001-

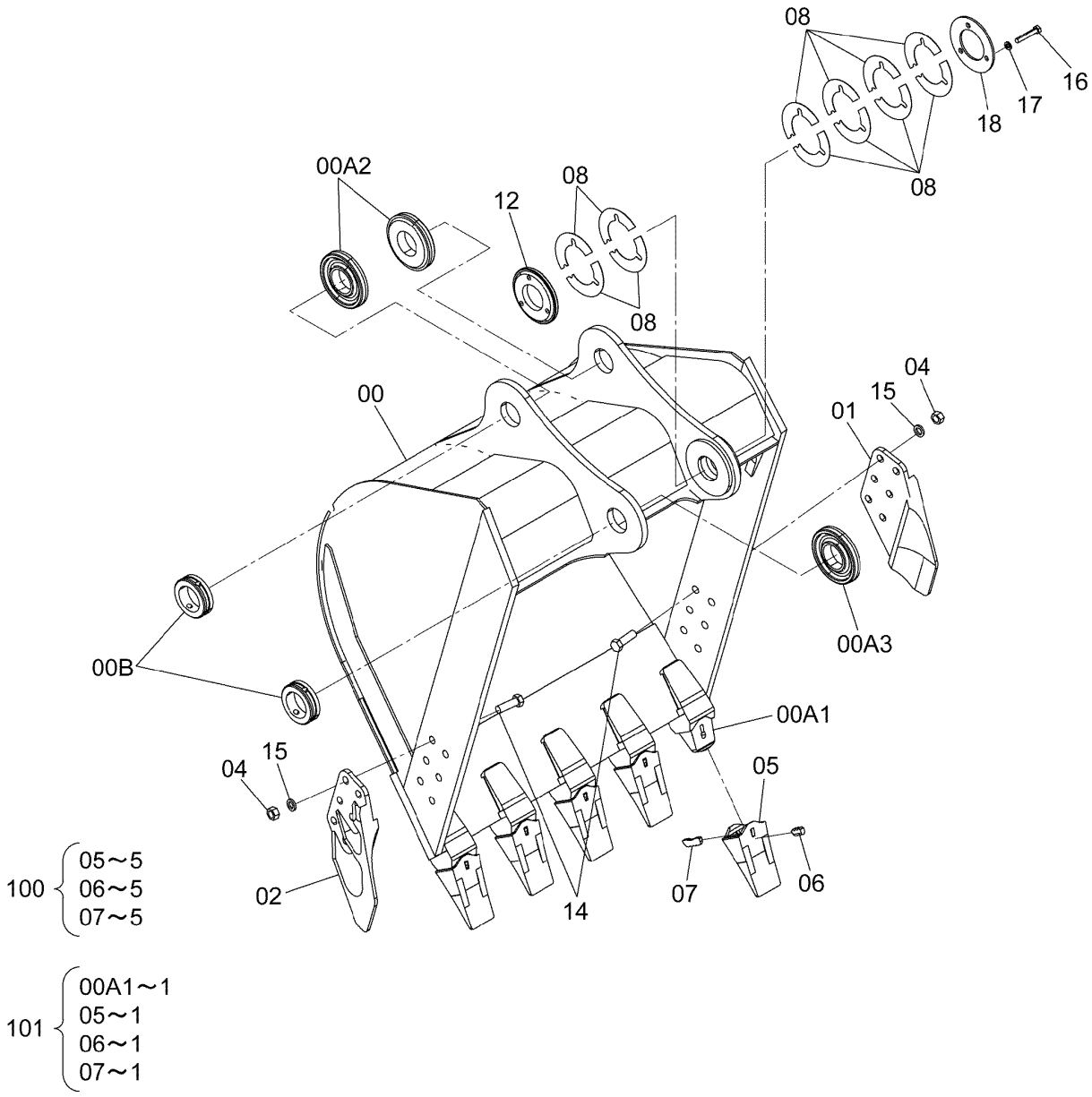

DC9247638A

BUCKET 0.91m3 (JIS 94)
バケット 0.91m3 (新JIS)

Applicable Model (適用機種):200, 210, H, K, LCN, N
Mark(記号): -
Serial No.(適用号機):<200><210><H><K><LCN><N>:200001-

ITEM 符号	PART NO. 部品番号	PART NAME	部 品 名	Q'TY 数量	S.C サービスコード	SERIAL NO. 適用号機	ICA 互換性	REPLACEABLE PART 代替部品 PART NO. 部品番号	REPLACEABLE PART 代替部品 Q'TY 数量
	9247638	BUCKET	バケット	1					
00	8099393	* BUCKET	* バケット	1					
00A	++++++++++	** BUCKET	** バケット	1	D				
00A1	4414271	*** ADAPTER;TOOTH	*** アダプタ;ツース	5	WK2				
00A2	4225804	*** BOSS	*** ボス	2	W				
00A3	4445241	*** BOSS	*** ボス	1	W				
00B	4454563	** STOPPER	** ストッパ	2	W				
01	2014503	* CUTTER;SIDE	* カッタ;サイド	1					
02	2014504	* CUTTER;SIDE	* カッタ;サイド	1					
04	J951022	* NUT	* ナット	12					
05	4427919	* POINT;TOOTH	* ポイント;ツース	5	K1,K2				
06	4501625	* RUBBER;LOCK	* ラバー;ロック	5	K1,K2				
07	4501627	* PIN;LOCK	* ピン;ロック	5	K1,K2				
08	4275784	* SHIM (t=1.0mm)	* シム (t=1.0mm)	12	R				
12	4445245	* BOSS	* ボス	1					
14	J932270	* BOLT	* ボルト	12					
15	A590922	* WASHER;SPRING	* ワッシャ;スプリング	12					
16	J901480	* BOLT	* ボルト	3					
17	A590914	* WASHER;SPRING	* ワッシャ;スプリング	3					
18	4275783	* PLATE	* プレート	1					
100	9249619	KIT;POINT	キット;ポイント	1	K1				
101	9200867	KIT;POINT	キット;ポイント	5	K2				

BUCKET 1.1m3 (JIS 94)
バケット 1.1m3 (新JIS)

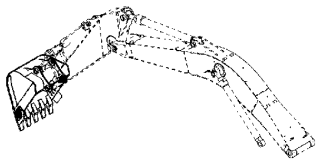

Applicable Model (適用機種):200, 210, H, K, LCN, N
Mark(記号): -
Serial No.(適用号機):<200><210><H><K><LCN><N>:200001-

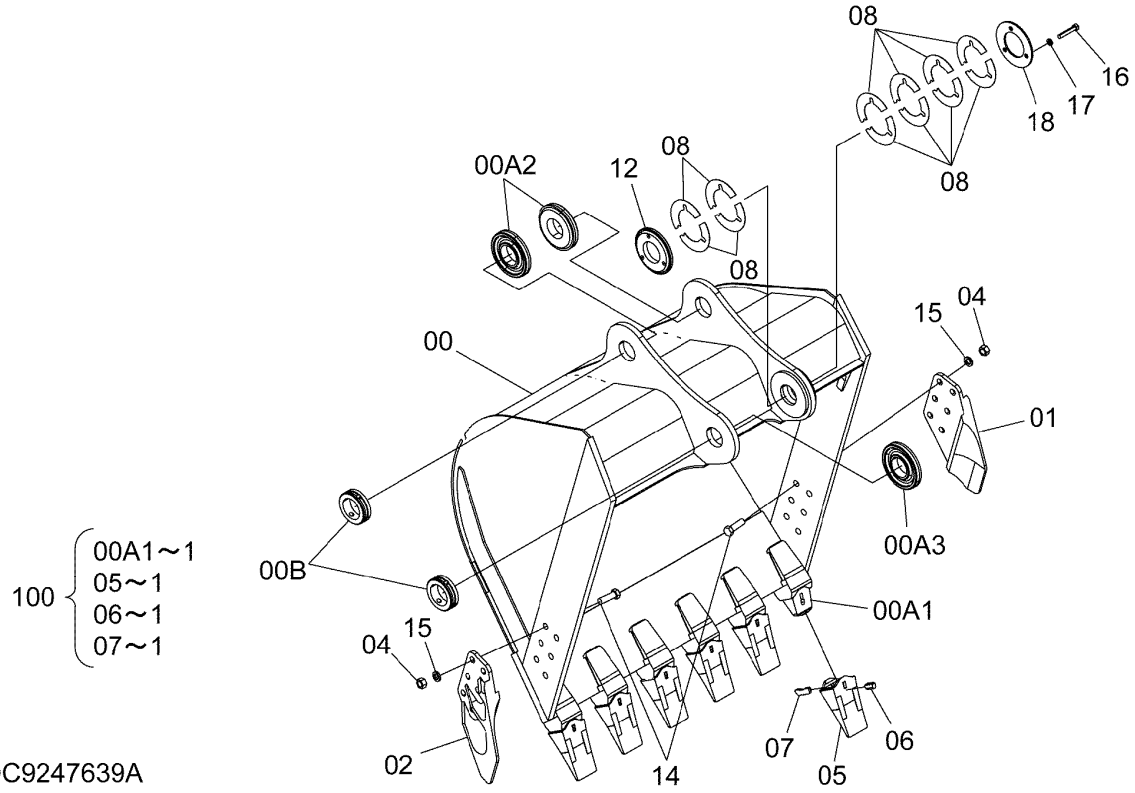

BUCKET 1.1m3 (JIS 94)
バケット 1.1m3 (新JIS)

Applicable Model (適用機種):200, 210, H, K, LCN, N
Mark(記号): -
Serial No.(適用号機):<200><210><H><K><LCN><N>:200001-

ITEM 符号	PART NO. 部品番号	PART NAME	部 品 名	Q'TY 数量	S.C サービスコード	SERIAL NO. 適用号機	ICA 互換性	REPLACEABLE PART 代替部品 PART NO. 部品番号	REPLACEABLE PART 代替部品 Q'TY 数量
	9247639	BUCKET	バケット	1					
00	8099394	* BUCKET	* バケット	1					
00A	++++++++++	** BUCKET	** バケット	1	D				
00A1	4414271	*** ADAPTER;TOOTH	*** アダプタ;ツース	6	WK				
00A2	4225804	*** BOSS	*** ボス	2	W				
00A3	4445241	*** BOSS	*** ボス	1	W				
00B	4454563	** STOPPER	** ストッパ	2	W				
01	2014503	* CUTTER;SIDE	* カッタ;サイド	1					
02	2014504	* CUTTER;SIDE	* カッタ;サイド	1					
04	J951022	* NUT	* ナット	12					
05	4427919	* POINT;TOOTH	* ポイント;ツース	6	K				
06	4501625	* RUBBER;LOCK	* ラバー;ロック	6	K				
07	4501627	* PIN;LOCK	* ピン;ロック	6	K				
08	4275784	* SHIM (t=1.0mm)	* シム (t=1.0mm)	12	R				
12	4445245	* BOSS	* ボス	1					
14	J932270	* BOLT	* ボルト	12					
15	A590922	* WASHER;SPRING	* ワッシャ;スプリング	12					
16	J901480	* BOLT	* ボルト	3					
17	A590914	* WASHER;SPRING	* ワッシャ;スプリング	3					
18	4275783	* PLATE	* プレート	1					
100	9200867	KIT;POINT	キット;ポイント	6					

BUCKET 1.2m3 (JIS 94)
バケット 1.2m3 (新JIS)

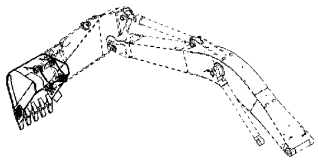

Applicable Model (適用機種):200, 210, H, K, LCN, N
Mark(記号): -
Serial No.(適用号機):<200><210><H><K><LCN><N>:200001-

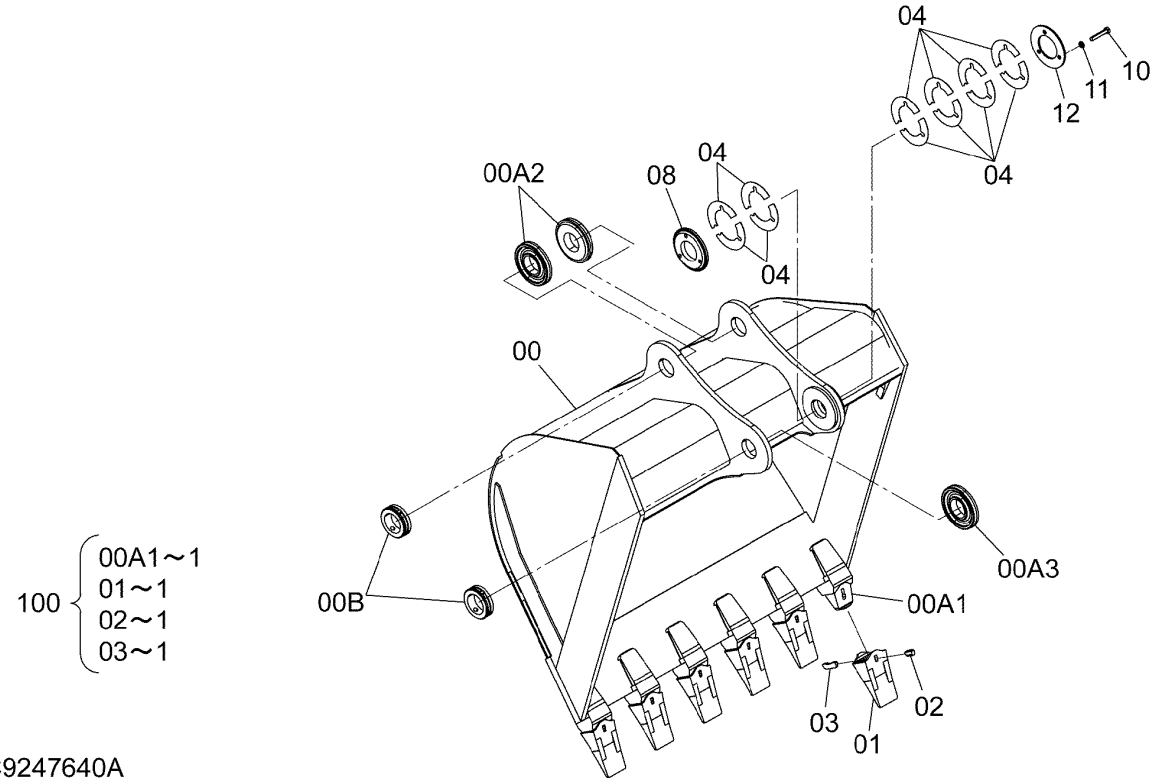

ITEM 符号	PART NO. 部品番号	PART NAME	部 品 名	Q'TY 数量	S.C サービス コード	SERIAL NO. 適用号機	ICA 互換性	REPLACEABLE PART 代替部品 PART NO. 部品番号	REPLACEABLE PART 代替部品 Q'TY 数量
	9247640	BUCKET	バケット	1					
00	8099395	* BUCKET	* バケット	1					
00A	++++++++++	** BUCKET	** バケット	1	D				
00A1	4414271	*** ADAPTER;TOOTH	*** アダプタ;ツース	6	WK				
00A2	4225804	*** BOSS	*** ボス	2	W				
00A3	4445241	*** BOSS	*** ボス	1	W				
00B	4454563	** STOPPER	** ストッパ	2	W				
01	4427919	* POINT;TOOTH	* ポイント;ツース	6	K				
02	4501625	* RUBBER;LOCK	* ラバー;ロック	6	K				
03	4501627	* PIN;LOCK	* ピン;ロック	6	K				
04	4275784	* SHIM (t=1.0mm)	* シム (t=1.0mm)	12	R				
08	4445245	* BOSS	* ボス	1					
10	J901480	* BOLT	* ボルト	3					
11	A590914	* WASHER;SPRING	* ワッシャ;スプリング	3					
12	4275783	* PLATE	* プレート	1					
100	9200867	KIT;POINT	キット;ポイント	6					

RIPPER BUCKET 0.6m3 (JIS 94)
リッパバケット 0.6m3 (新JIS)

Applicable Model (適用機種):200, 210, H, K, LCN, N
Mark(記号): -
Serial No.(適用号機):<200><210><H><K><LCN><N>:200001-

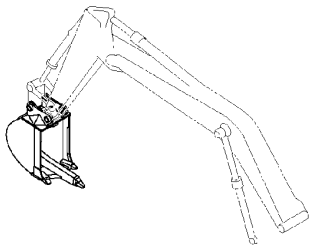

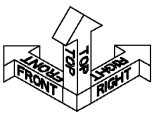

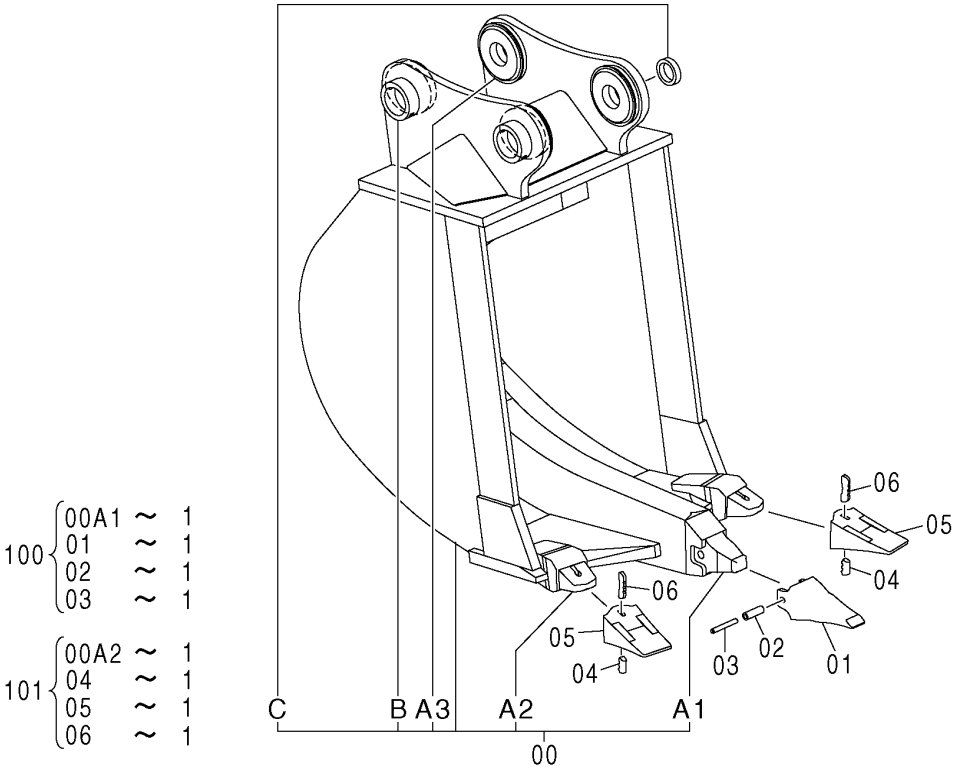

100 { 00A1 ～ 1, 01 ～ 1, 02 ～ 1, 03 ～ 1 }

101 { 00A2 ～ 1, 04 ～ 1, 05 ～ 1, 06 ～ 1 }

DC9202097A

ITEM 符号	PART NO. 部品番号	PART NAME	部 品 名	Q'TY 数量	S.C サービス コード	SERIAL NO. 適用号機	ICA 互換性	REPLACEABLE PART 代替部品 PART NO. 部品番号	REPLACEABLE PART 代替部品 Q'TY 数量
	9202097	BUCKET;RIPPER	バケット;リッパ	1					
00	8084347	* BUCKET;RIPPER	* バケット;リッパ	1					
00A	+++++++	** BUCKET;RIPPER	** バケット;リッパ	1	D				
00A1	971376	*** TOOTH	*** ツース	1	WK1				
00A2	4055657	*** ADAPTER	*** アダプタ	2	WK2				
00A3	4099656	*** BOSS	*** ボス	4	W				
00B	4454563	** STOPPER	** ストッパ	2	W				
00C	4162828	** SPACER	** スペーサ	1	W				
01	971377	* POINT;TOOTH	* ポイント;ツース	1	K1				
02	971379	* BUSHING;RUBBER	* ブッシング;ラバー	1	K1				
03	971378	* PIN	* ピン	1	K1				
04	4501625	* RUBBER;LOCK	* ラバー;ロック	2	K2				
05	4501626	* POINT;TOOTH	* ポイント;ツース	2	K2	-D14/02	Y	4427919	2
05	4427919	* POINT;TOOTH	* ポイント;ツース	2	K2	D14/03-			
06	4501627	* PIN;LOCK	* ピン;ロック	2	K2				
100	9042616	KIT;POINT	キット;ポイント	1	K1				
101	9200868	KIT;POINT	キット;ポイント	2	K2				

ONE-POINT RIPPER
1本爪リッパ

Applicable Model (適用機種):200, 210, H, K, LCN, N
Mark(記号): -
Serial No.(適用号機):<200><210><H><K><LCN><N>:200001-

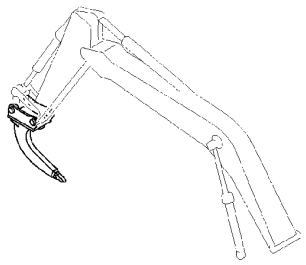

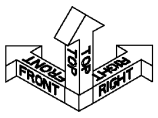

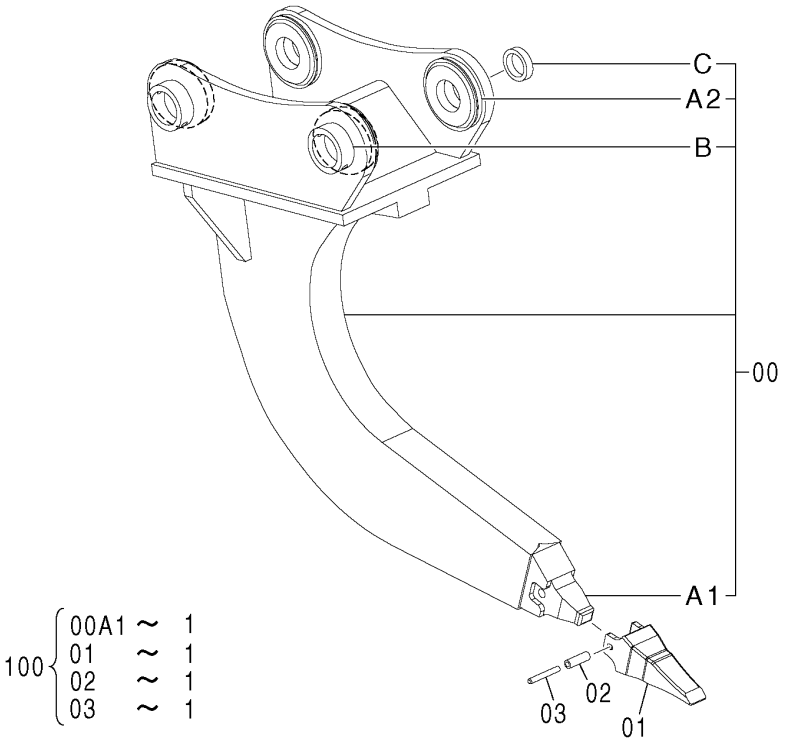

DC9202098A

ITEM 符号	PART NO. 部品番号	PART NAME	部 品 名	Q'TY 数量	S.C サービス コード	SERIAL NO. 適用号機	ICA 互換性	REPLACEABLE PART 代替部品 PART NO. 部品番号	REPLACEABLE PART 代替部品 Q'TY 数量
	9202098	RIPPER ASS'Y	リッパ アッセン	1					
00	8084348	* RIPPER	* リッパ	1					
00A	+++++++	** RIPPER	** リッパ	1	D				
00A1	971376	*** TOOTH	*** ツース	1	WK				
00A2	4099656	*** BOSS	*** ボス	4	W				
00B	4454563	** STOPPER	** ストッパ	2	W				
00C	4162828	** SPACER	** スペーサ	1	W				
01	971377	* POINT;TOOTH	* ポイント;ツース	1	K				
02	971379	* BUSHING;RUBBER	* ブッシング;ラバー	1	K				
03	971378	* PIN	* ピン	1	K				
100	9042616	KIT;POINT	キット;ポイント	1					

SLOPE-FINISHING BLADE
法面バケット

Applicable Model (適用機種):200, 210, H, K, LCN, N
Mark(記号): -
Serial No.(適用号機):<200><210><H><K><LCN><N>:200001-

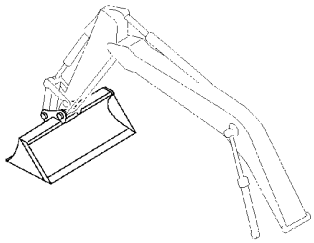

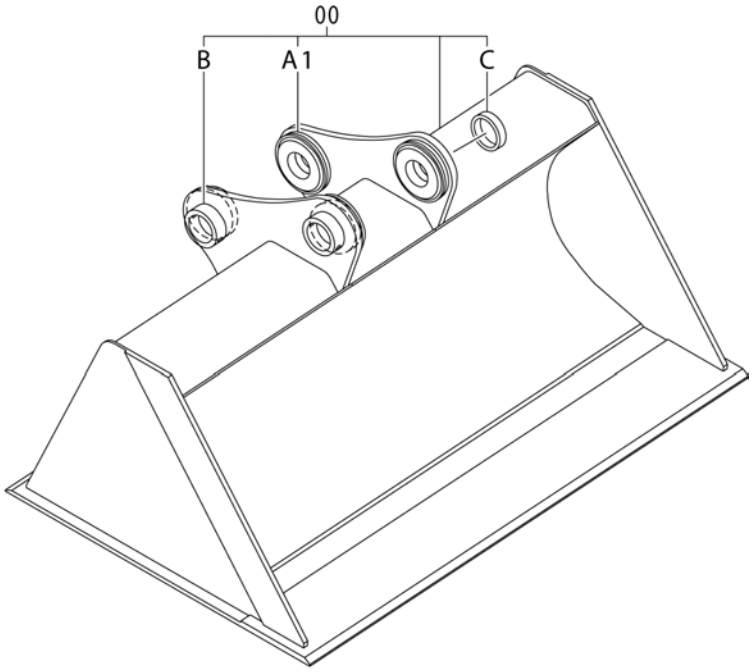

DC9202099_DCD

ITEM 符号	PART NO. 部品番号	PART NAME	部 品 名	Q'TY 数量	S.C サービス コード	SERIAL NO. 適用号機	ICA 互換性	REPLACEABLE PART 代替部品 PART NO. 部品番号	REPLACEABLE PART 代替部品 Q'TY 数量
	9202099	BUCKET ASS'Y	バケット アッセン	1					
00	8084349	* BUCKET	* バケット	1					
00A	+++++++	** BUCKET	** バケット	1	D				
00A1	4225804	*** BOSS	*** ボス	4	W				
00B	4454563	** STOPPER	** ストッパ	2	W				
00C	4162828	** SPACER	** スペーサ	1	W				

V-TYPE BUCKET 0.4m3 (JIS 94)
梯形バケット 0.4m3 (新JIS)

Applicable Model (適用機種):200, 210, H, K, LCN, N
Mark(記号): -
Serial No.(適用号機):<200><210><H><K><LCN><N>:200001-

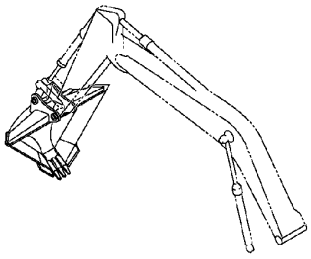

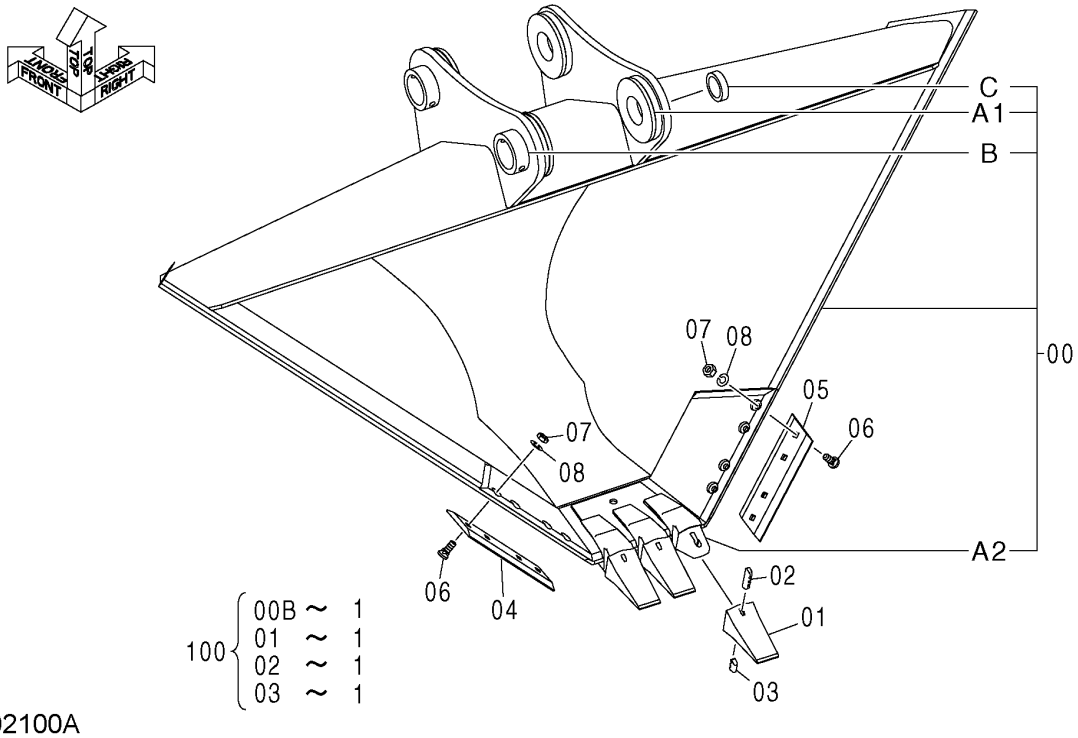

DC9202100A

ITEM 符号	PART NO. 部品番号	PART NAME	部 品 名	Q'TY 数量	S.C サービス コード	SERIAL NO. 適用号機	ICA 互換性	REPLACEABLE PART 代替部品 PART NO. 部品番号	REPLACEABLE PART 代替部品 Q'TY 数量
	9202100	BUCKET; V ASS'Y	バケット;V アッセン						
00	8084350	* BUCKET;V	* バケット;V	1					
00A	+++++++	** BUCKET	** バケット	1	D				
00A1	4096135	*** BOSS	*** ボス	4	W				
00A2	973346	*** ADAPTER	*** アダプタ	3	W				
00B	4454563	** STOPPER	** ストッパ	2	WK				
00C	4162828	** SPACER	** スペーサ	1	W				
01	973347	* POINT;TOOTH	* ポイント;ツース	3	K				
02	963227	* RUBBER;LOCK	* ラバー;ロック	3	K				
03	963229	* PIN;LOCK	* ピン;ロック	3	K				
04	U13921U	* EDGE	* エッジ	1					
05	U13920U	* EDGE	* エッジ	1					
06	452920	* BOLT;PLOW	* ボルト;プラウ	8					
07	A511207	* NUT	* ナット	8					
08	A590912	* WASHER;SPRING	* ワッシャ;スプリング	8					
100	9042618	KIT;POINT	キット;ポイント	1					

CLAMSHELL BUCKET (1)
クラムシェルバケット (1)

Applicable Model (適用機種):200, 210, H, K, LCN, N
Mark(記号): -
Serial No.(適用号機):<200><210><H><K><LCN><N>:200001-

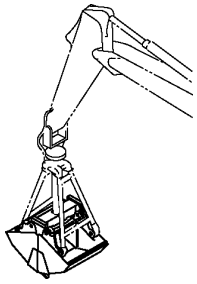

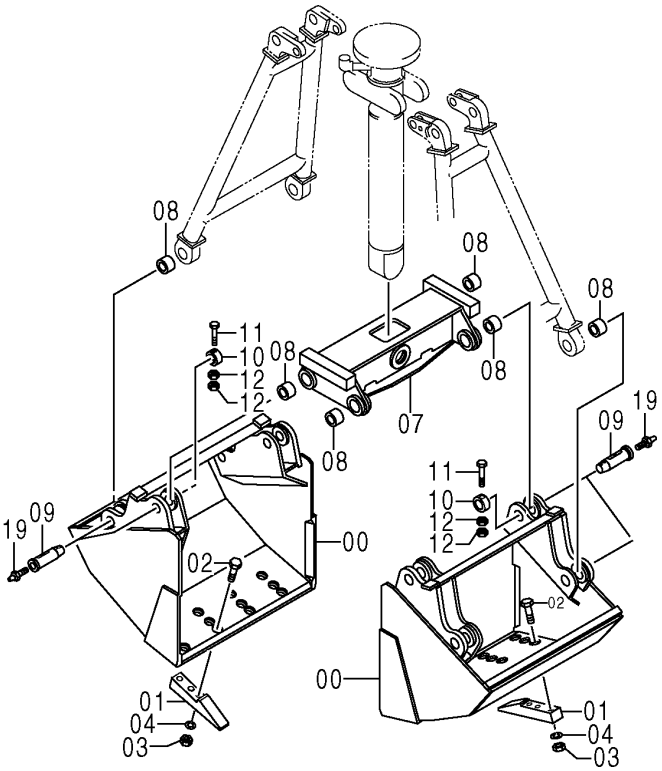

9108296

ITEM 符号	PART NO. 部品番号	PART NAME	部 品 名	Q'TY 数量	S.C サービスコード	SERIAL NO. 適用号機	ICA 互換性	REPLACEABLE PART 代替部品 PART NO. 部品番号	REPLACEABLE PART 代替部品 Q'TY 数量
00	6000928	SHELL	シエル	2					
01	452632	TOOTH	ツース	8					
02	J932280	BOLT	ボルト	24					
03	J951022	NUT	ナット	24					
04	A590922	WASHER;SPRING	ワッシャ;スプリング	24					
07	7001921	FRAME	フレーム	1					
08	443976	BUSHING	ブッシング	8	W				
09	316694	PIN	ピン	8					
10	437303	STOPPER	ストッパ	8	W				
11	J901290	BOLT	ボルト	8					
12	J950012	NUT	ナット	16					
19	J75481	FITTING;GREASE	フィッティング;グリース	8					

CLAMSHELL BUCKET (2)
クラムシェルバケット (2)

Applicable Model (適用機種):200, 210, H, K, LCN, N
Mark(記号): -
Serial No.(適用号機):<200><210><H><K><LCN><N>:200001-

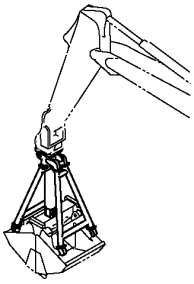

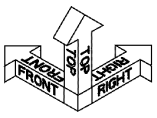

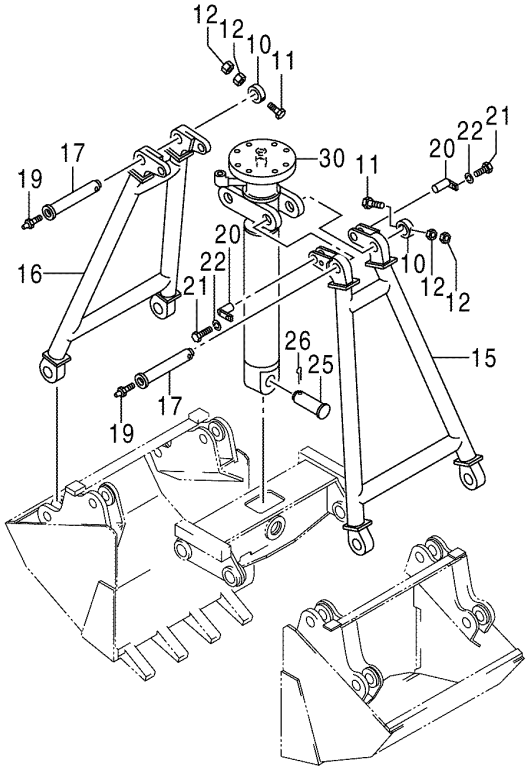

DC9108296A_2

ITEM 符号	PART NO. 部品番号	PART NAME	部 品 名	Q'TY 数量	S.C サービス コード	SERIAL NO. 適用号機	ICA 互換性	REPLACEABLE PART 代替部品 PART NO. 部品番号	REPLACEABLE PART 代替部品 Q'TY 数量
10	437303	STOPPER	ｽﾄｯﾊﾟ	2	W				
11	J901290	BOLT	ﾎﾞﾙﾄ	2					
12	J950012	NUT	ﾅｯﾄ	4					
15	7018708	STAY	ｽﾃｰ	1					
16	7018709	STAY	ｽﾃｰ	1					
17	3014419	PIN	ﾋﾟﾝ	2					
19	J75481	FITTING;GREASE	ﾌｨｯﾃｨﾝｸﾞ;ｸﾞﾘｰｽ	2					
20	995286	PIN	ﾋﾟﾝ	2					
21	J901025	BOLT	ﾎﾞﾙﾄ	2					
22	A590910	WASHER;SPRING	ﾜｯｼｬ;ｽﾌﾟﾘﾝｸﾞ	2					
25	492637	AXLE	ｱｸｽﾙ	1					
26	A768000	PIN;SPLIT	ﾋﾟﾝ;ｽﾌﾟﾘｯﾄ	1					
30	4288743	CYL.	ｼﾘﾝﾀﾞ	1	H				

CLAMSHELL BUCKET (3)
クラムシェルバケット (3)

Applicable Model (適用機種):200, 210, H, K, LCN, N
Mark(記号): -
Serial No.(適用号機):<200><210><H><K><LCN><N>:200001-

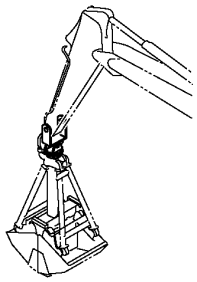

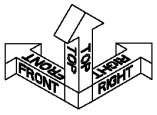

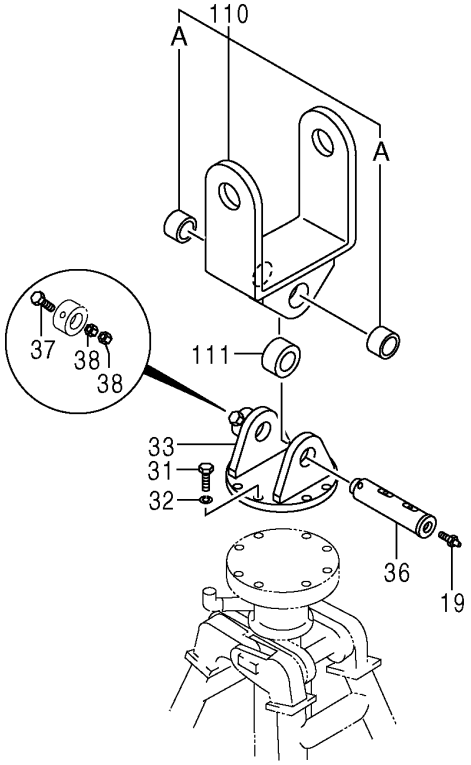

DC9108296A_3

ITEM 符号	PART NO. 部品番号	PART NAME	部 品 名	Q'TY 数量	S.C サービス コード	SERIAL NO. 適用号機	ICA 互換性	REPLACEABLE PART 代替部品 PART NO. 部品番号	REPLACEABLE PART 代替部品 Q'TY 数量
19	J75481	FITTING;GREASE	フィッティング;グリース	1					
31	J242070	BOLT	ボルト	8					
32	A590920	WASHER;SPRING	ワッシャ;スプリング	8					
33	8019759	LINK	リンク	1					
36	3046188	PIN	ピン	1					
37	J931605	BOLT	ボルト	1					
38	J951016	NUT	ナット	2					
110	9087492	LINK (WITH BUSHING)	リンク (ブッシング ツキ)	1					
110A	4244713	* BUSHING	* ブッシング	2					
111	4244714	SPACER	スペーサ	1					

HOSE RUPTURE VALVE PIPING (MONO-BOOM)(ISO SPEC.)
ホースラプチャバルブ配管 (モノブーム)(ISO仕様)

Applicable Model (適用機種):200, 210, H, K
Mark(記号): -
Serial No.(適用号機):<200><210><H><K>:200001-

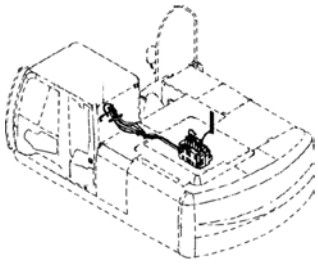

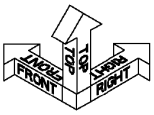

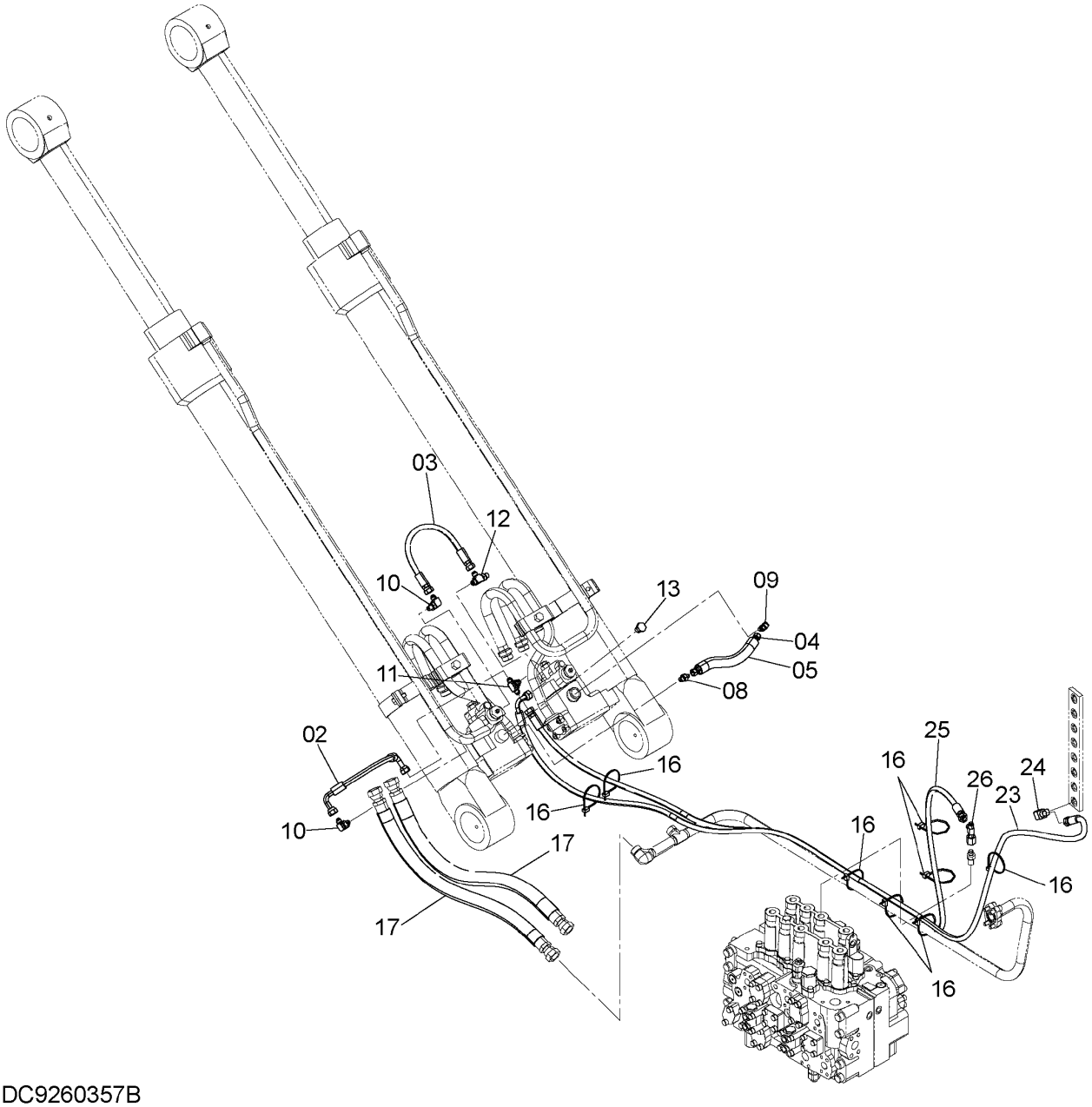

DC9260357B

HOSE RUPTURE VALVE PIPING (MONO-BOOM)(ISO SPEC.)
ホースラプチャバルブ配管 (モノブーム)(ISO仕様)

Applicable Model (適用機種):200, 210, H, K
Mark(記号): -
Serial No.(適用号機):<200><210><H><K>:200001-

ITEM 符号	PART NO. 部品番号	PART NAME	部 品 名	Q'TY 数量	S.C サービスコード	SERIAL NO. 適用号機	ICA 互換性	REPLACEABLE PART 代替部品 PART NO. 部品番号	REPLACEABLE PART 代替部品 Q'TY 数量
02	9190075	HOSE ASS'Y	ホースアッセン	1					
02A	4436269	* HOSE	* ホース	1					
02B	4327293	* TUBE;SPIRAL	* チューブ;スパイラル	1					
03	9190082	HOSE ASS'Y	ホースアッセン	1					
03A	4436267	* HOSE	* ホース	1					
03B	4327293	* TUBE;SPIRAL	* チューブ;スパイラル	1					
04	4436270	HOSE	ホース	1					
05	4436292	PROTECTOR;HOSE	プロテクタ;ホース	1					
08	A852122	ADAPTER;S	アダプタ;S	1					
08A	957366	* O-RING	* Oーリング	1					
09	A852322	ELBOW;S	エルボ;S	1					
09A	957366	* O-RING	* Oーリング	1					
10	A852323	ELBOW;S	エルボ;S	2					
10A	957366	* O-RING	* Oーリング	1					
11	A852523	TEE;S	チー;S	1					
11A	957366	* O-RING	* Oーリング	1					
12	A852423	TEE;S	チー;S	1					
12A	957366	* O-RING	* Oーリング	1					
13	4422953	PLUG	プラグ	1					
13A	4506416	* O-RING	* Oーリング	1					
16	4055312	CLIP;BAND	クリップ;バンド	7					
17	4327294	TUBE;SPIRAL	チューブ;スパイラル	4					
23	9268637	ASSY;HOSE	ホースアッセン	1					
23A	4327293	* TUBE;SPIRAL	* チューブ;スパイラル	6					
23B	4406250	* HOSE	* ホース	1					
24	A852333	ELBOW;S	エルボ;S	1					
24A	4509180	* O-RING	* Oーリング	1					
25	9274606	ASSY;HOSE	ホースアッセン	1					
25A	4666855	* HOSE	* ホース	1					
25B	4327293	* TUBE;SPIRAL	* チューブ;スパイラル	6					
26	4208910	TEE;S	チー;S	1					
26A	4509180	* O-RING	* Oーリング	1					

HOSE RUPTURE VALVE PIPING (MONO-BOOM)(ISO SPEC.)
ホースラプチャバルブ配管 (モノブーム)(ISO仕様)

Applicable Model (適用機種):LCN, N
Mark(記号): -
Serial No.(適用号機):<LCN><N>:200001-

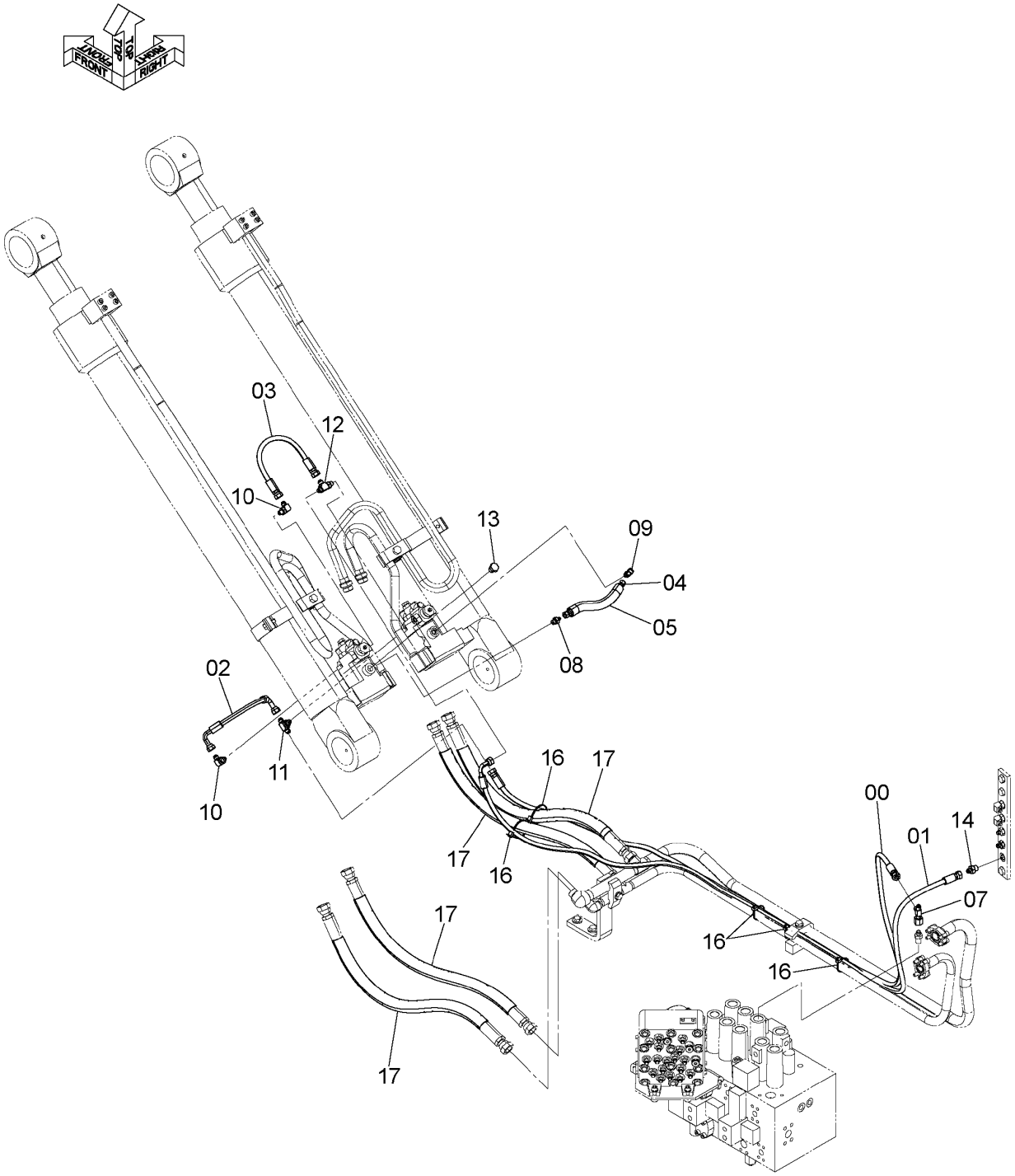

DC9270036

HOSE RUPTURE VALVE PIPING (MONO-BOOM)(ISO SPEC.)
ホースラプチャバルブ配管 (モノブーム)(ISO仕様)

Applicable Model (適用機種):LCN, N
Mark(記号): -
Serial No.(適用号機):<LCN><N>:200001-

ITEM 符号	PART NO. 部品番号	PART NAME	部 品 名	Q'TY 数量	S.C サービスコード	SERIAL NO. 適用号機	ICA 互換性	REPLACEABLE PART 代替部品	
								PART NO. 部品番号	Q'TY 数量
00	9270019	ASSY;HOSE	ホースアッセン	1					
00A	4661490	* HOSE	* ホース	1					
00B	4327293	* TUBE;SPIRAL	* チューブ;スパイラル	6					
01	9268637	ASSY;HOSE	ホースアッセン	1					
01A	4406250	* HOSE	* ホース	1					
01B	4327293	* TUBE;SPIRAL	* チューブ;スパイラル	6					
02	9190075	HOSE ASS'Y	ホースアッセン	1					
02A	4436269	* HOSE	* ホース	1					
02B	4327293	* TUBE;SPIRAL	* チューブ;スパイラル	1					
03	9190082	HOSE ASS'Y	ホースアッセン	1					
03A	4436267	* HOSE	* ホース	1					
03B	4327293	* TUBE;SPIRAL	* チューブ;スパイラル	1					
04	4436270	HOSE	ホース	1					
05	4436292	PROTECTOR;HOSE	プロテクタ;ホース	1					
07	4246672	UNION;M	ユニオン;M	1					
08	A852122	ADAPTER;S	アダプタ;S	1					
08A	957366	* O-RING	* O-リング	1					
09	A852322	ELBOW;S	エルボ;S	1					
09A	957366	* O-RING	* O-リング	1					
10	A852323	ELBOW;S	エルボ;S	2					
10A	957366	* O-RING	* O-リング	1					
11	A852523	TEE;S	チー;S	1					
11A	957366	* O-RING	* O-リング	1					
12	A852423	TEE;S	チー;S	1					
12A	957366	* O-RING	* O-リング	1					
13	4422953	PLUG	プラグ	1					
13A	4506416	* O-RING	* O-リング	1					
14	A852133	ADAPTER;S	アダプタ;S	1					
14A	4509180	* O-RING	* O-リング	1					
16	4055312	CLIP;BAND	クリップ;バンド	5					
17	4327294	TUBE;SPIRAL	チューブ;スパイラル	4					

2P-BOOM
2P-ブーム

Applicable Model (適用機種):210, LCN, N
Mark(記号): -
Serial No.(適用号機):<210><LCN><N>:200001-

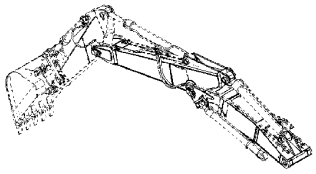

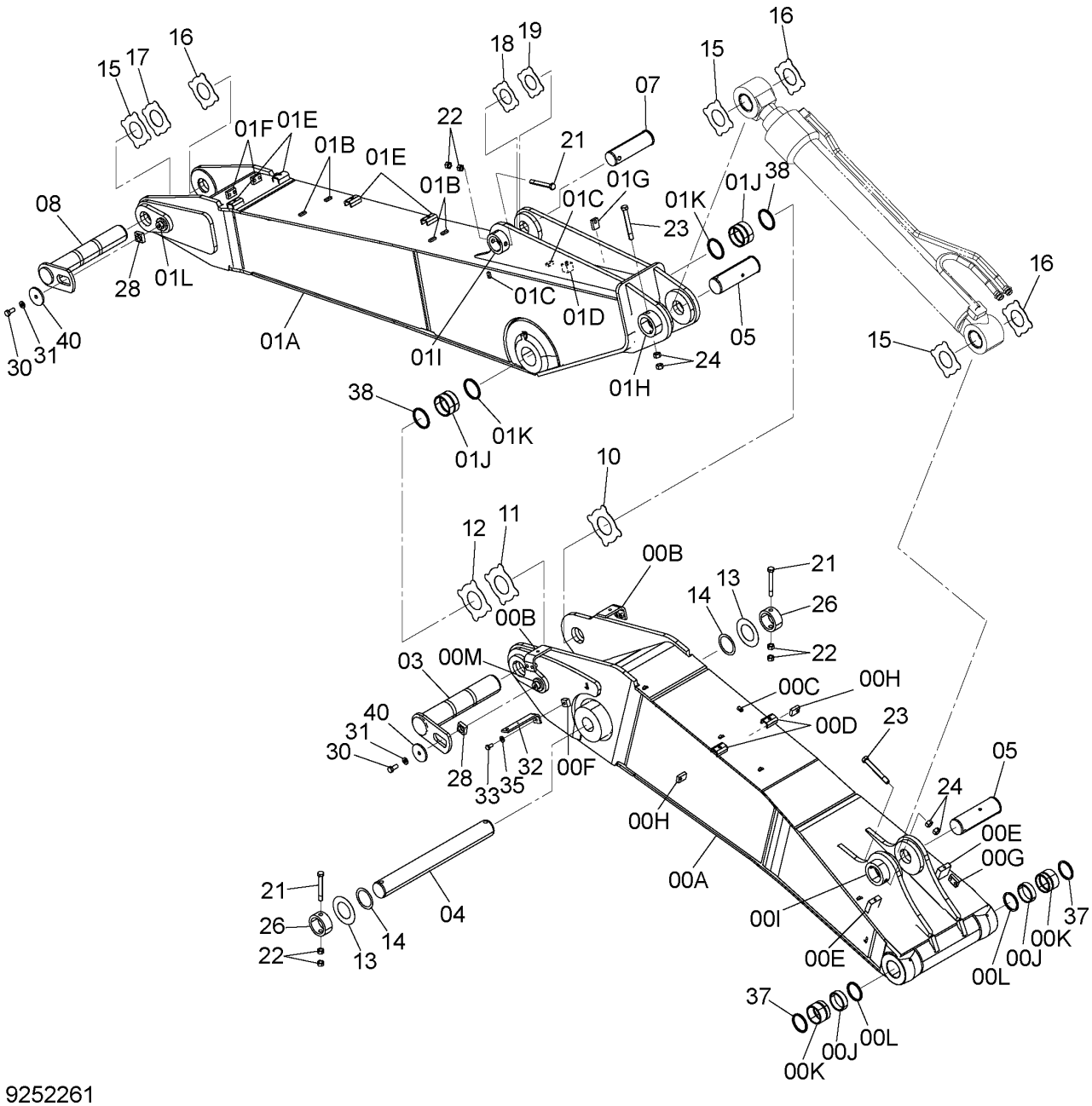

9252261

2P-BOOM
2P-ブーム

Applicable Model (適用機種):210, LCN, N
Mark(記号): -
Serial No.(適用号機):<210><LCN><N>:200001-

ITEM 符号	PART NO. 部品番号	PART NAME	部 品 名	Q'TY 数量	S.C サービスコード	SERIAL NO. 適用号機	ICA 互換性	REPLACEABLE PART 代替部品 PART NO. 部品番号	REPLACEABLE PART 代替部品 Q'TY 数量
00A-M	7047798	BOOM;FIRST	ブーム;ファースト	1					
00A	+++++++	* BOOM;FIRST	* ブーム;ファースト	1	D				
00B	9763823	** BRACKET	** ブラケット	2	W				
00C	455156	** SEAT;SCREW	** シート;スクリュ	1	W				
00D	9765301	** SEAT;SCREW	** シート;スクリュ	2	W				
00E	4647806	** SEAT;SCREW	** シート;スクリュ	2	W				
00F	4644727	** SEAT;SCREW	** シート;スクリュ	1	W				
00G	4218354	** BLOCK	** ブロック	2	W				
00H	4218353	** BLOCK	** ブロック	2	W				
00I	4434956	* STOPPER	* ストッパ	1	W				
00J	4402460	* BUSHING	* ブッシング	2					
00K	4443880	* BUSHING	* ブッシング	2					
00L	4067901	* SEAL;DUST	* シール;ダスト	2					
00M	4426117	* STOPPER	* ストッパ	1	W				
01A-L	7047799	BOOM;SECOND	ブーム;セカンド	1					
01A	+++++++	* BOOM;SECOND	* ブーム;セカンド	1	D				
01B	4401814	** SEAT;SCREW	** シート;スクリュ	4	W				
01C	455156	** SEAT;SCREW	** シート;スクリュ	4	W				
01D	4261442	** BLOCK	** ブロック	1	W				
01E	9765301	** SEAT;SCREW	** シート;スクリュ	4	W				
01F	4218354	** BLOCK	** ブロック	2	W				
01G	4218353	** BLOCK	** ブロック	1	W				
01H	4434956	** STOPPER	** ストッパ	1	W				
01I	4434953	** STOPPER	** ストッパ	1	W				
01J	4443883	** BUSHING	** ブッシング	2					
01K	4074008	** SEAL;DUST	** シール;ダスト	2					
01L	4426117	** STOPPER	** ストッパ	1	W				
03	8088996	PIN	ピン	1					
04	3088574	PIN	ピン	1					
05	3095807	PIN	ピン	2					
07	3088575	PIN	ピン	1					
08	8104522	PIN	ピン	1					
10	4445639	PLATE;THRUST (t=2.0mm)	プレート;スラスト (t=2.0mm)	1	R				
11	4460372	PLATE;THRUST (t=1.5mm)	プレート;スラスト (t=1.5mm)	1	R				
12	4445638	PLATE;THRUST (t=1.0mm)	プレート;スラスト (t=1.0mm)	1	R				
13	4450013	PLATE;THRUST (t=1.0mm)	プレート;スラスト (t=1.0mm)	2	R				
14	4444755	PLATE;THRUST (t=1.0mm)	プレート;スラスト (t=1.0mm)	2	R				
15	4444284	PLATE;THRUST (t=1.0mm)	プレート;スラスト (t=1.0mm)	3	R				
16	4444285	PLATE;THRUST	プレート;スラスト	3	R				

2P-BOOM
2P-ブーム

Applicable Model (適用機種):210, LCN, N
Mark(記号): -
Serial No.(適用号機):<210><LCN><N>:200001-

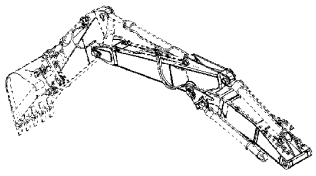

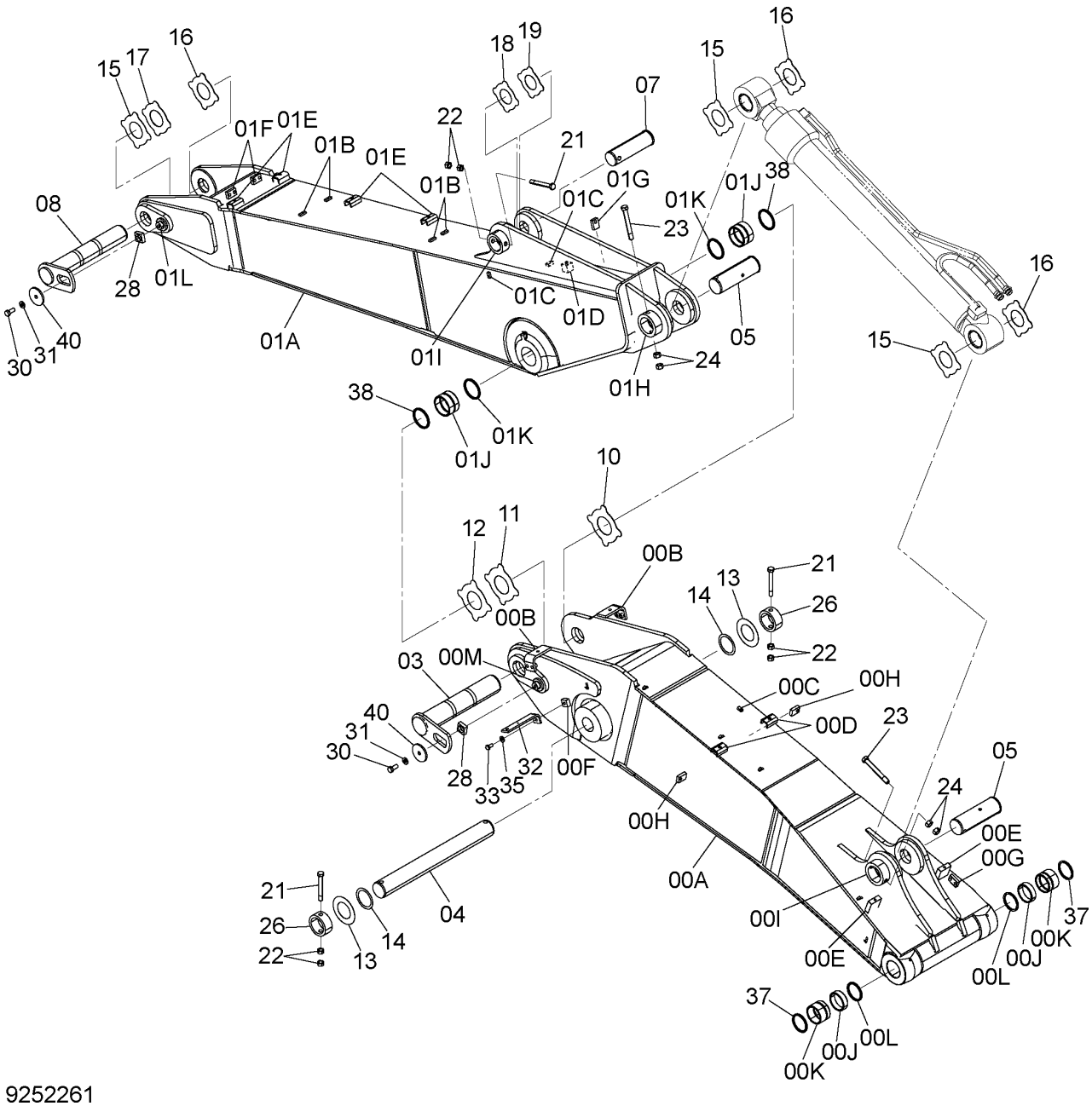

9252261

2P-BOOM
2P-ブーム

Applicable Model (適用機種):210, LCN, N
Mark(記号): -
Serial No.(適用号機):<210><LCN><N>:200001-

ITEM 符号	PART NO. 部品番号	PART NAME	部 品 名	Q'TY 数量	S.C サービス コード	SERIAL NO. 適用号機	ICA 互換性	REPLACEABLE PART 代替部品 PART NO. 部品番号	REPLACEABLE PART 代替部品 Q'TY 数量
		(t=2.0mm)	(t=2.0mm)						
17	4460370	PLATE;THRUST	ﾌﾟﾚｰﾄ;ｽﾗｽﾄ	1	R				
		(t=1.5mm)	(t=1.5mm)						
18	4444286	PLATE;THRUST	ﾌﾟﾚｰﾄ;ｽﾗｽﾄ	1	R				
		(t=1.0mm)	(t=1.0mm)						
19	4444287	PLATE;THRUST	ﾌﾟﾚｰﾄ;ｽﾗｽﾄ	1	R				
		(t=2.0mm)	(t=2.0mm)						
21	4435126	PIN;STOPPER	ﾋﾟﾝ;ｽﾄｯﾊﾟ	3					
22	J950020	NUT	ﾅｯﾄ	6					
23	4435128	PIN;STOPPER	ﾋﾟﾝ;ｽﾄｯﾊﾟ	2					
24	J950022	NUT	ﾅｯﾄ	4					
26	4067720	STOPPER	ｽﾄｯﾊﾟ	2					
28	4424425	BLOCK	ﾌﾞﾛｯｸ	2					
30	J921840	BOLT	ﾎﾞﾙﾄ	2					
31	J222018	WASHER	ﾜｯｼｬ	2					
32	4602796	BRACKET	ﾌﾞﾗｹｯﾄ	1					
33	J901430	BOLT	ﾎﾞﾙﾄ	1					
35	J222014	WASHER	ﾜｯｼｬ	1					
37	4067901	SEAL;DUST	ｼｰﾙ;ﾀﾞｽﾄ	2					
38	4074008	SEAL;DUST	ｼｰﾙ;ﾀﾞｽﾄ	2					
40	4640621	PLATE	ﾌﾟﾚｰﾄ	2					

ARM 2.03m (2P-BOOM)
アーム 2.03m (2P-ブーム)

Applicable Model (適用機種):210, LCN, N
Mark(記号): -
Serial No.(適用号機):<210><LCN><N>:200001-

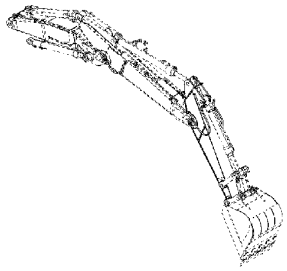

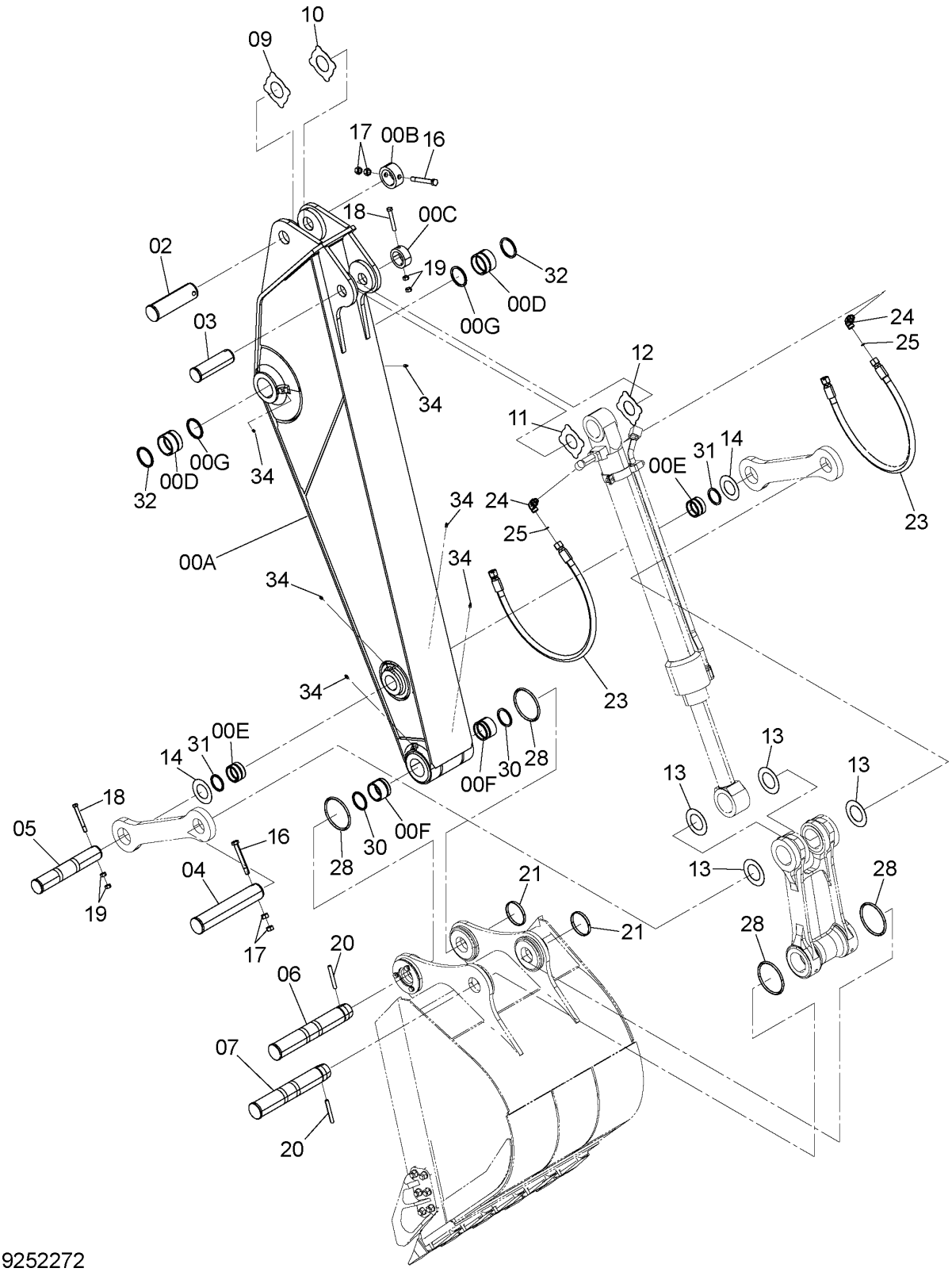

9252272

ARM 2.03m (2P-BOOM)
アーム 2.03m (2P-ブーム)

Applicable Model (適用機種):210, LCN, N
Mark(記号): -
Serial No.(適用号機):<210><LCN><N>:200001-

ITEM 符号	PART NO. 部品番号	PART NAME	部 品 名	Q'TY 数量	S.C サービスコード	SERIAL NO. 適用号機	ICA 互換性	REPLACEABLE PART 代替部品 PART NO. 部品番号	REPLACEABLE PART 代替部品 Q'TY 数量
00	7047800	ARM	アーム	1					
00A	+++++++	* ARM	* アーム	1	D				
00B	4434953	* STOPPER	* ストッパ	1	W				
00C	4435239	* STOPPER	* ストッパ	1	W				
00D	4443881	* BUSHING	* ブッシング	2					
00E	4409122	* BUSHING	* ブッシング	2					
00F	4409178	* BUSHING	* ブッシング	2					
00G	4067901	* SEAL;DUST	* シール;ダスト	2					
02	3088575	PIN	ピン	1					
03	3088578	PIN	ピン	1					
04	3088581	PIN	ピン	1					
05	3088579	PIN	ピン	1					
06	3088577	PIN	ピン	1					
07	3088580	PIN	ピン	1					
09	4444286	PLATE;THRUST	プレート;スラスト	1	R				
		(t=1.0mm)	(t=1.0mm)						
10	4444287	PLATE;THRUST	プレート;スラスト	1	R				
		(t=2.0mm)	(t=2.0mm)						
11	4444288	PLATE;THRUST	プレート;スラスト	1	R				
		(t=1.0mm)	(t=1.0mm)						
12	4444289	PLATE;THRUST	プレート;スラスト	1	R				
		(t=2.0mm)	(t=2.0mm)						
13	4450012	PLATE;THRUST	プレート;スラスト	4	R				
		(t=1.0mm)	(t=1.0mm)						
14	4450011	PLATE;THRUST	プレート;スラスト	2	R				
		(t=1.0mm)	(t=1.0mm)						
16	4435126	PIN;STOPPER	ピン;ストッパ	2					
17	J950020	NUT	ナット	4					
18	4435124	PIN;STOPPER	ピン;ストッパ	2					
19	J950016	NUT	ナット	4					
20	4454560	PIN	ピン	2					
21	4454561	RING	リング	2					
23	4639401	HOSE	ホース	2					
24	A853366	ELBOW;S	エルボ;S	2					
24A	4506424	* O-RING	* O-リング	1					
25	4187308	O-RING	O-リング	2					
28	4089028	O-RING	O-リング	4					
30	4067902	SEAL;DUST	シール;ダスト	2					
31	4084578	SEAL;DUST	シール;ダスト	2					
32	4067901	SEAL;DUST	シール;ダスト	2					
34	J75481	FITTING;GREASE	フィッティング;グリース	6					

FRONT PIPING (2P-BOOM)
フロント配管 (2P-ブーム)

Applicable Model (適用機種):210, LCN, N
Mark(記号): -
Serial No.(適用号機):<210><LCN><N>:200001-

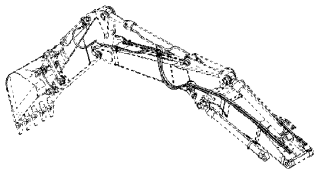

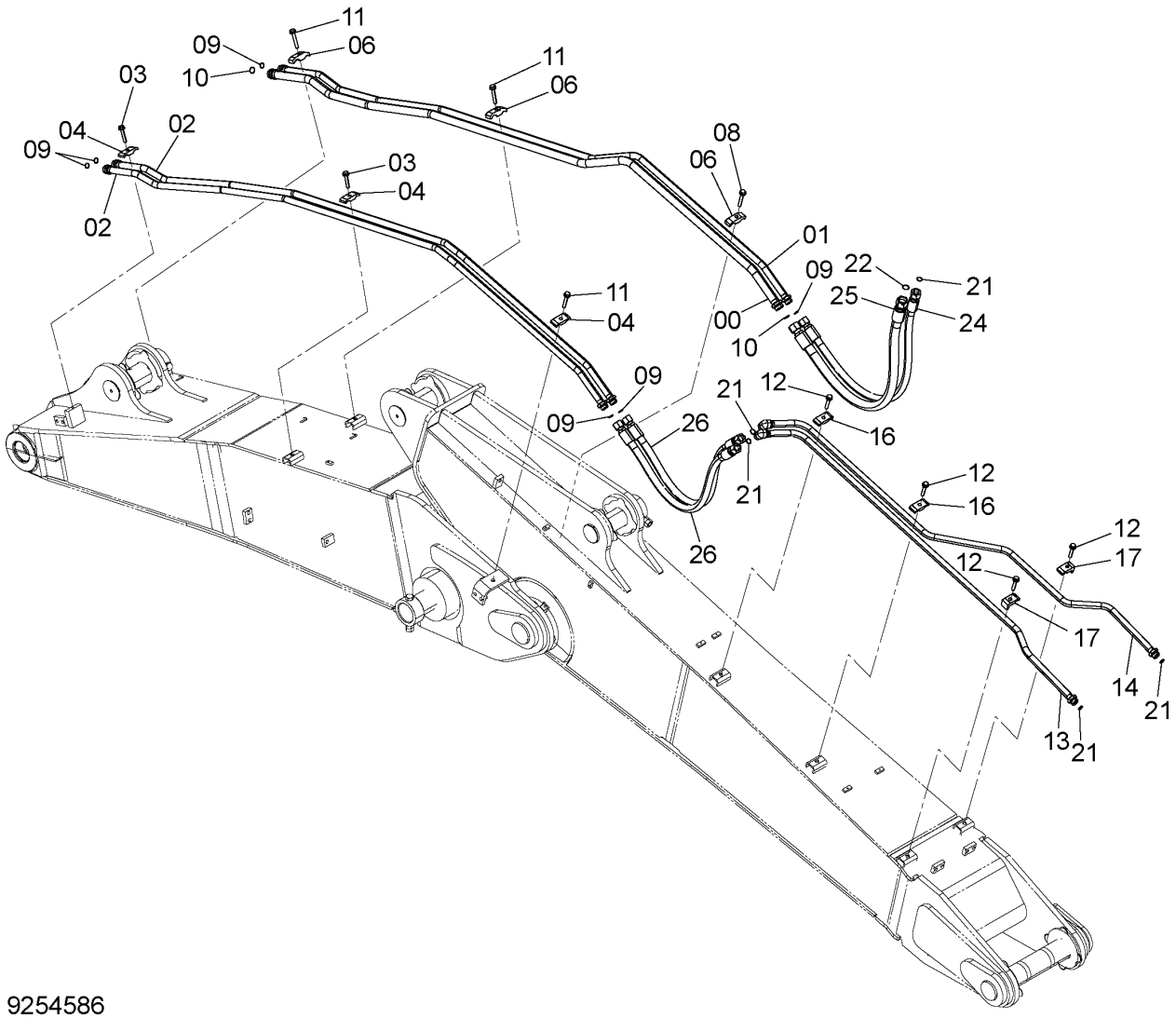

9254586

FRONT PIPING (2P-BOOM)
フロント配管 (2P-ブーム)

Applicable Model (適用機種):210, LCN, N
Mark(記号): -
Serial No.(適用号機):<210><LCN><N>:200001-

ITEM 符号	PART NO. 部品番号	PART NAME	部 品 名	Q'TY 数量	S.C サービスコード	SERIAL NO. 適用号機	ICA 互換性	REPLACEABLE PART 代替部品 PART NO. 部品番号	REPLACEABLE PART 代替部品 Q'TY 数量
00	8102063	PIPE	パイプ	1					
01	8102064	PIPE	パイプ	1					
02	8102065	PIPE	パイプ	2					
03	J271265	BOLT;SEMS	ボルト;セムス	2	D				
03A	J901265	* BOLT	* ボルト	1					
03B	J222012	* WASHER	* ワッシャ	1					
04	4189859	CLAMP;PIPE	クランプ;パイプ	3					
06	4153488	CLAMP;PIPE	クランプ;パイプ	3					
08	J271280	BOLT;SEMS	ボルト;セムス	1	D				
08A	J901280	* BOLT	* ボルト	1					
08B	J222012	* WASHER	* ワッシャ	1					
09	4187308	O-RING	O-リング	6					
10	4187328	O-RING	O-リング	2					
11	J271275	BOLT;SEMS	ボルト;セムス	3	D				
11A	J901275	* BOLT	* ボルト	1					
11B	J222012	* WASHER	* ワッシャ	1					
12	J271265	BOLT;SEMS	ボルト;セムス	4	D				
12A	J901265	* BOLT	* ボルト	1					
12B	J222012	* WASHER	* ワッシャ	1					
13	8102091	PIPE	パイプ	1					
14	8102092	PIPE	パイプ	1					
16	4189859	CLAMP;PIPE	クランプ;パイプ	2					
17	4190126	CLAMP;PIPE	クランプ;パイプ	2					
21	4187308	O-RING	O-リング	5					
22	4187328	O-RING	O-リング	1					
24	4642502	HOSE	ホース	1					
25	4642505	HOSE	ホース	1					
26	4642499	HOSE	ホース	2					

LUBRICATE PIPING (2P-BOOM)
給指配管 (2P-ブーム)

Applicable Model (適用機種):210, LCN, N
Mark(記号): -
Serial No.(適用号機):<210><LCN><N>:200001-

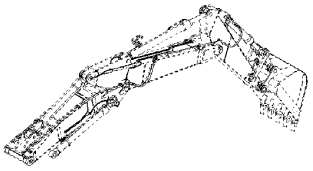

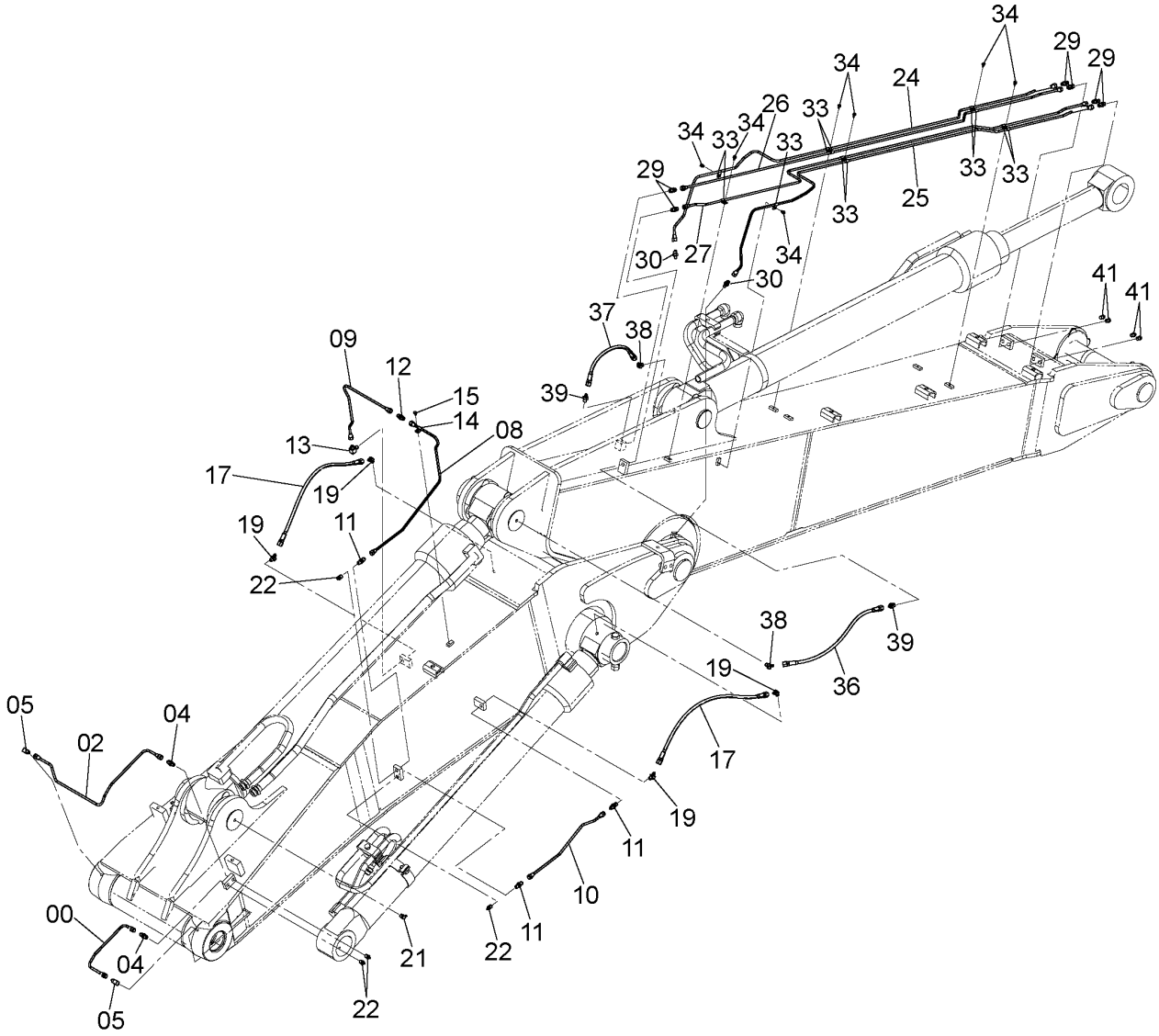

9254635

LUBRICATE PIPING (2P-BOOM)
給指配管 (2P-ブーム)

Applicable Model (適用機種):210, LCN, N
Mark(記号): -
Serial No.(適用号機):<210><LCN><N>:200001-

ITEM 符号	PART NO. 部品番号	PART NAME	部 品 名	Q'TY 数量	S.C サービス コード	SERIAL NO. 適用号機	ICA 互換性	REPLACEABLE PART 代替部品 PART NO. 部品番号	REPLACEABLE PART 代替部品 Q'TY 数量
00	4361000	PIPE	パイプ	1					
02	4655789	PIPE	パイプ	1					
04	4360981	FITTING;PIPE	フイツテイング;パイプ	2					
05	4345297	FITTING;PIPE	フイツテイング;パイプ	2					
08	4619898	PIPE	パイプ	1					
09	4619899	PIPE	パイプ	1					
10	4486371	PIPE	パイプ	1					
11	4360981	FITTING;PIPE	フイツテイング;パイプ	3					
12	4099282	ADAPTER	アダプタ	1					
13	4097666	ELBOW	エルボ	1					
14	4000854	CLIP;PIPE	クリツプ;パイプ	1					
15	J260612	BOLT;SEMS	ボルト;セムス	1	D				
15A	J900612	* BOLT	* ボルト	1					
15B	A590106	* WASHER;PLANE	* ワツシヤ;プレーン	1					
17	4239732	HOSE;NYLON	ホース;ナイロン	2					
19	4154655	ELBOW;S	エルボ;S	4					
21	4148896	FITTING;GREASE	フイツテング;グリース	1					
22	J75482	FITTING;GREASE	フイツテング;グリース	4					
24	2052796	PIPE	パイプ	1					
25	2052797	PIPE	パイプ	1					
26	3106252	PIPE	パイプ	1					
27	3106253	PIPE	パイプ	1					
29	4360981	FITTING;PIPE	フイツテイング;パイプ	6					
30	4018355	ADAPTER	アダプタ	2					
33	4000854	CLIP;PIPE	クリツプ;パイプ	12					
34	J260612	BOLT;SEMS	ボルト;セムス	8	D				
34A	J900612	* BOLT	* ボルト	1					
34B	A590106	* WASHER;PLANE	* ワツシヤ;プレーン	1					
36	4213449	HOSE;NYLON	ホース;ナイロン	1					
37	4244588	HOSE;NYLON	ホース;ナイロン	1					
38	4154655	ELBOW;S	エルボ;S	2					
39	4154651	ADAPTER;S	アダプタ;S	2					
41	J75482	FITTING;GREASE	フイツテング;グリース	4					

BOOM CYLINDER (R)(2P-BOOM)
ブームシリンダ (右)(2P-ブーム)

Applicable Model (適用機種):200, 210, H, K, LCN, N
Mark(記号): -
Serial No.(適用号機):<200><210><H><K><LCN><N>:200001-

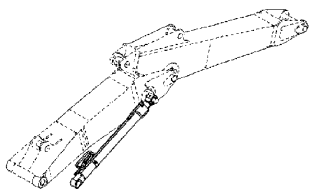

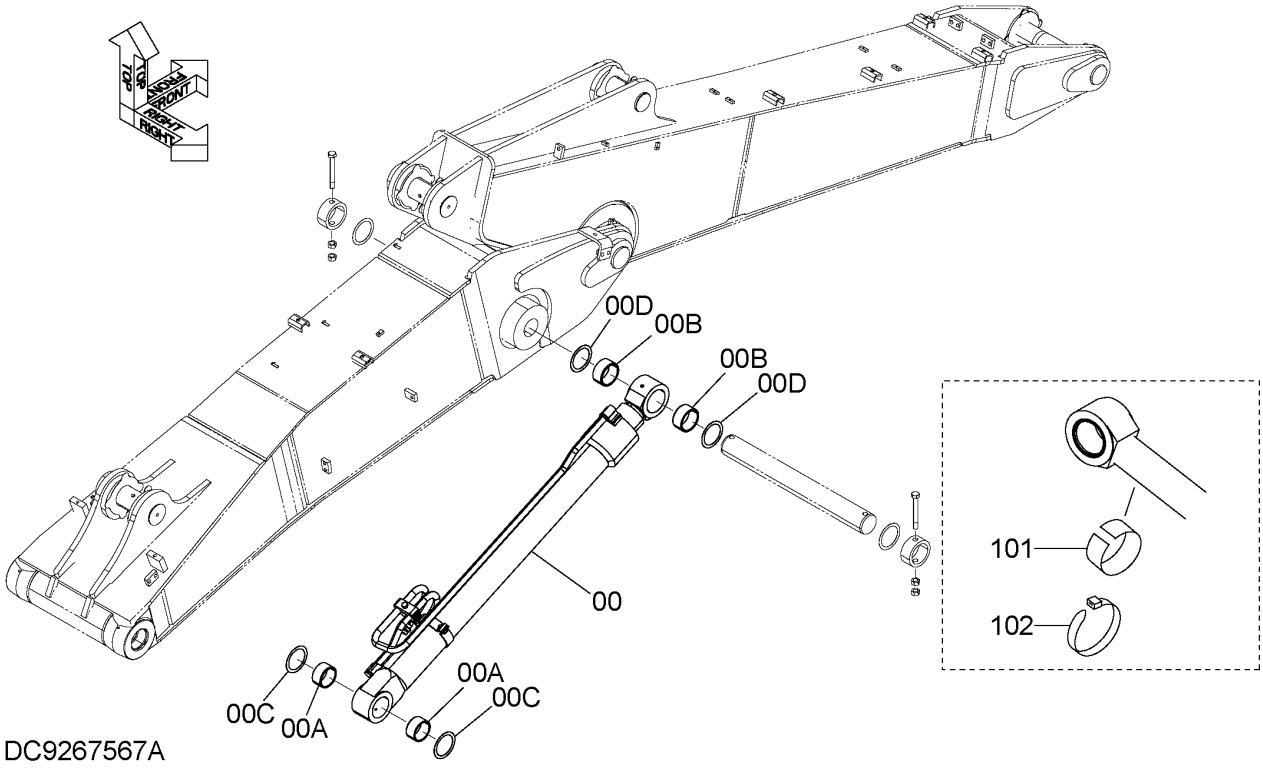

BOOM CYLINDER (R)(2P-BOOM)
ブームシリンダ (右)(2P-ブーム)

Applicable Model (適用機種):200, 210, H, K, LCN, N
Mark(記号): -
Serial No.(適用号機):<200><210><H><K><LCN><N>:200001-

ITEM 符号	PART NO. 部品番号	PART NAME	部 品 名	Q'TY 数量	S.C サービス コード	SERIAL NO. 適用号機	ICA 互換性	REPLACEABLE PART 代替部品 PART NO. 部品番号	REPLACEABLE PART 代替部品 Q'TY 数量
	9267567	CYL.;BOOM	シリンダ;ブーム	1		-200252, 200254-200258 200262-200263 200267			
00	4659037	* CYL.;BOOM	* シリンダ;ブーム	1	H	-200252, 200254-200258 200262-200263 200267			
00A	4352398	** BUSHING	** ブッシング	2		-200252, 200254-200258 200262-200263 200267			
00B	4355875	** BUSHING	** ブッシング	2		-200252, 200254-200258 200262-200263 200267			
00C	4067902	** SEAL;DUST	** シール;ダスト	2		-200252, 200254-200258 200262-200263 200267			
00D	4067901	** SEAL;DUST	** シール;ダスト	2		-200252, 200254-200258 200262-200263 200267			
	9276535	CYL.;BOOM	シリンダ;ブーム	1		200253, 200259-200261 200264-200266 200268-201557			
00	4669057	* CYL.;BOOM	* シリンダ;ブーム	1	H	200253, 200259-200261 200264-200266 200268-201557			
00A	4352398	** BUSHING	** ブッシング	2		200253, 200259-200261 200264-200266 200268-201557			
00B	4355875	** BUSHING	** ブッシング	2		200253, 200259-200261 200264-200266 200268-201557			
00C	4067902	** SEAL;DUST	** シール;ダスト	2		200253, 200259-200261 200264-200266 200268-201557			
00D	4067901	** SEAL;DUST	** シール;ダスト	2		200253,			

BOOM CYLINDER (R)(2P-BOOM)
ブームシリンダ (右)(2P-ブーム)

Applicable Model (適用機種):200, 210, H, K, LCN, N
Mark(記号): -
Serial No.(適用号機):<200><210><H><K><LCN><N>:200001-

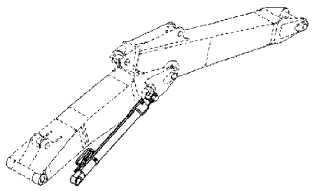

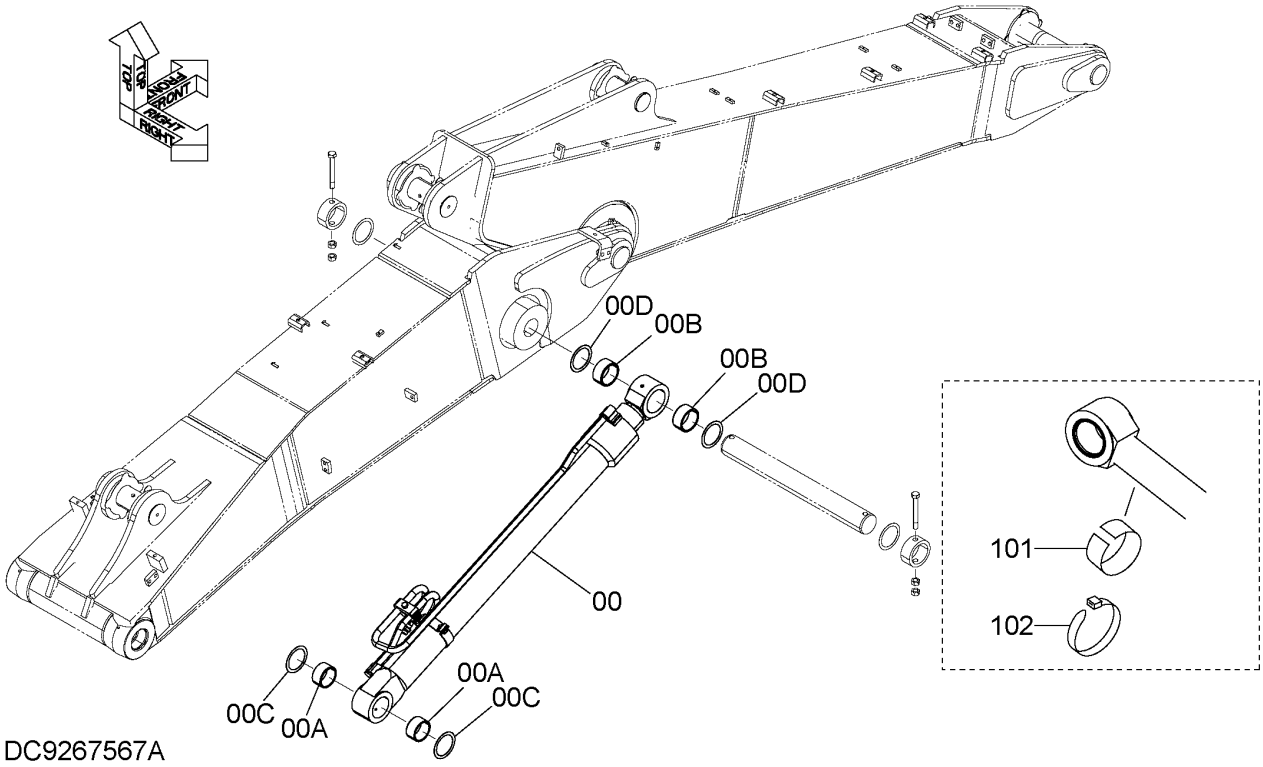

BOOM CYLINDER (R)(2P-BOOM)
ブームシリンダ (右)(2P-ブーム)

Applicable Model (適用機種):200, 210, H, K, LCN, N
Mark(記号): -
Serial No.(適用号機):<200><210><H><K><LCN><N>:200001-

ITEM 符号	PART NO. 部品番号	PART NAME	部 品 名	Q'TY 数量	S.C サービス コード	SERIAL NO. 適用号機	ICA 互換性	REPLACEABLE PART 代替部品 PART NO. 部品番号	REPLACEABLE PART 代替部品 Q'TY 数量
						200259-200261			
						200264-200266			
						200268-201557			
	9280796	CYL.;BOOM	ｼﾘﾝﾀﾞ;ﾌﾞｰﾑ	1		201558-D07/04	I	9286532	1
00	4673605	* CYL.;BOOM	* ｼﾘﾝﾀﾞ;ﾌﾞｰﾑ	1	H	201558-D07/04	I	4679676	1
00A	4352398	** BUSHING	** ﾌﾞｯｼﾝｸﾞ	2		201558-D07/04			
00B	4355875	** BUSHING	** ﾌﾞｯｼﾝｸﾞ	2		201558-D07/04			
00C	4067902	** SEAL;DUST	** ｼｰﾙ;ﾀﾞｽﾄ	2		201558-D07/04			
00D	4067901	** SEAL;DUST	** ｼｰﾙ;ﾀﾞｽﾄ	2		201558-D07/04			
	9286532	CYL.;BOOM	ｼﾘﾝﾀﾞ;ﾌﾞｰﾑ	1		D07/05-			
00	4679676	* CYL.;BOOM	* ｼﾘﾝﾀﾞ;ﾌﾞｰﾑ	1	H	D07/05-			
00A	4352398	** BUSHING	** ﾌﾞｯｼﾝｸﾞ	2		D07/05-			
00B	4355875	** BUSHING	** ﾌﾞｯｼﾝｸﾞ	2		D07/05-			
00C	4067902	** SEAL;DUST	** ｼｰﾙ;ﾀﾞｽﾄ	2		D07/05-			
00D	4067901	** SEAL;DUST	** ｼｰﾙ;ﾀﾞｽﾄ	2		D07/05-			
101	4451668	FELT	ﾌｪﾙﾄ	1					
		(DELIVERY PARTS)	(納車用品)						
102	4167948	CLIP;BAND	ｸﾘｯﾌﾟ;ﾊﾞﾝﾄﾞ	1					
		(DELIVERY PARTS)	(納車用品)						

BOOM CYLINDER (L)(2P-BOOM)
ブームシリンダ (左)(2P-ブーム)

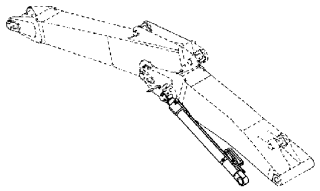

Applicable Model (適用機種):200, 210, H, K, LCN, N
Mark(記号): -
Serial No.(適用号機):<200><210><H><K><LCN><N>:200001-

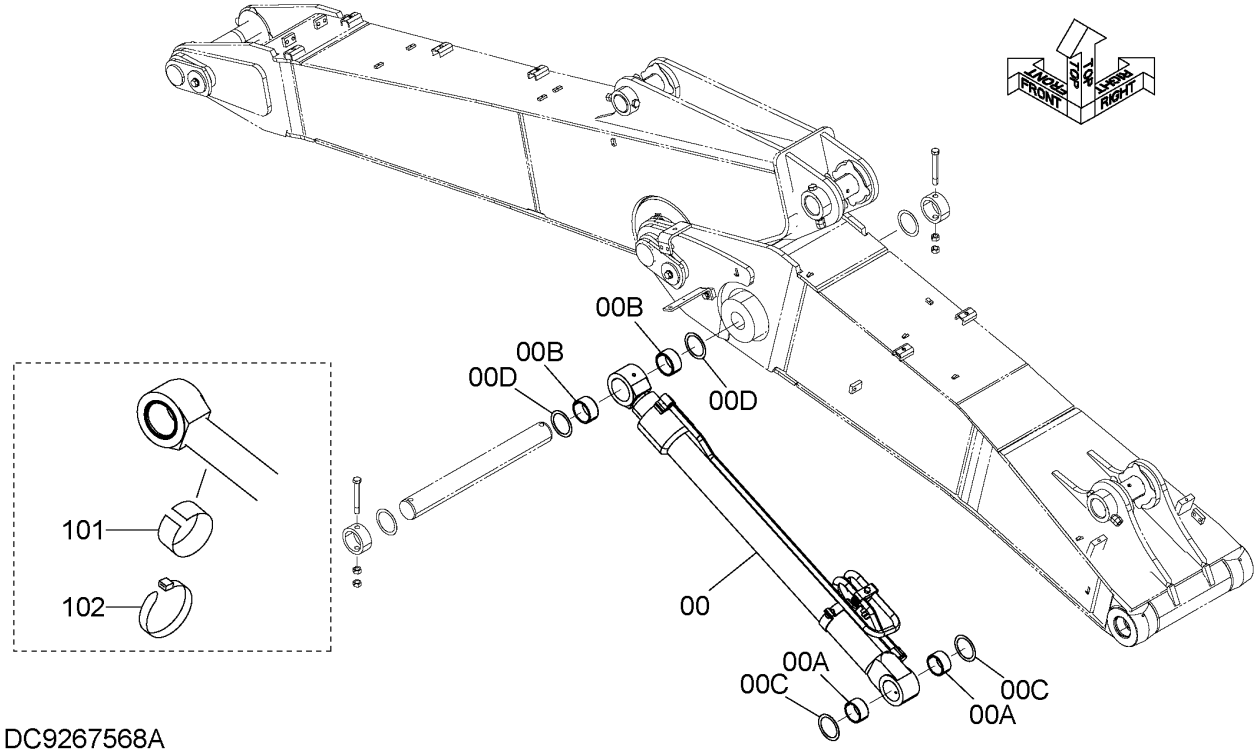

DC9267568A

BOOM CYLINDER (L)(2P-BOOM)
ブームシリンダ (左)(2P-ブーム)

Applicable Model (適用機種):200, 210, H, K, LCN, N
Mark(記号): -
Serial No.(適用号機):<200><210><H><K><LCN><N>:200001-

ITEM 符号	PART NO. 部品番号	PART NAME	部 品 名	Q'TY 数量	S.C サービス コード	SERIAL NO. 適用号機	ICA 互換性	REPLACEABLE PART 代替部品 PART NO. 部品番号	REPLACEABLE PART 代替部品 Q'TY 数量
	9267568	CYL.;BOOM	シリンダ;ブーム	1		-200252, 200254-200258 200262-200263 200267			
00	4659038	* CYL.;BOOM	* シリンダ;ブーム	1	H	-200252, 200254-200258 200262-200263 200267			
00A	4352398	** BUSHING	** ブッシング	2		-200252, 200254-200258 200262-200263 200267			
00B	4355875	** BUSHING	** ブッシング	2		-200252, 200254-200258 200262-200263 200267			
00C	4067902	** SEAL;DUST	** シール;ダスト	2		-200252, 200254-200258 200262-200263 200267			
00D	4067901	** SEAL;DUST	** シール;ダスト	2		-200252, 200254-200258 200262-200263 200267			
	9276536	CYL.;BOOM	シリンダ;ブーム	1		200253, 200259-200261 200264-200266 200268-201557			
00	4669058	* CYL.;BOOM	* シリンダ;ブーム	1	H	200253, 200259-200261 200264-200266 200268-201557			
00A	4352398	** BUSHING	** ブッシング	2		200253, 200259-200261 200264-200266 200268-201557			
00B	4355875	** BUSHING	** ブッシング	2		200253 200259-200261 200264-200266 200268-201557			
00C	4067902	** SEAL;DUST	** シール;ダスト	2		200253 200259-200261 200264-200266 200268-201557			
00D	4067901	** SEAL;DUST	** シール;ダスト	2		200253			

BOOM CYLINDER (L)(2P-BOOM)
ブームシリンダ (左)(2P-ブーム)

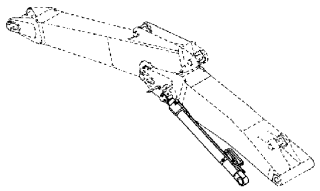

Applicable Model (適用機種):200, 210, H, K, LCN, N
Mark(記号): -
Serial No.(適用号機):<200><210><H><K><LCN><N>:200001-

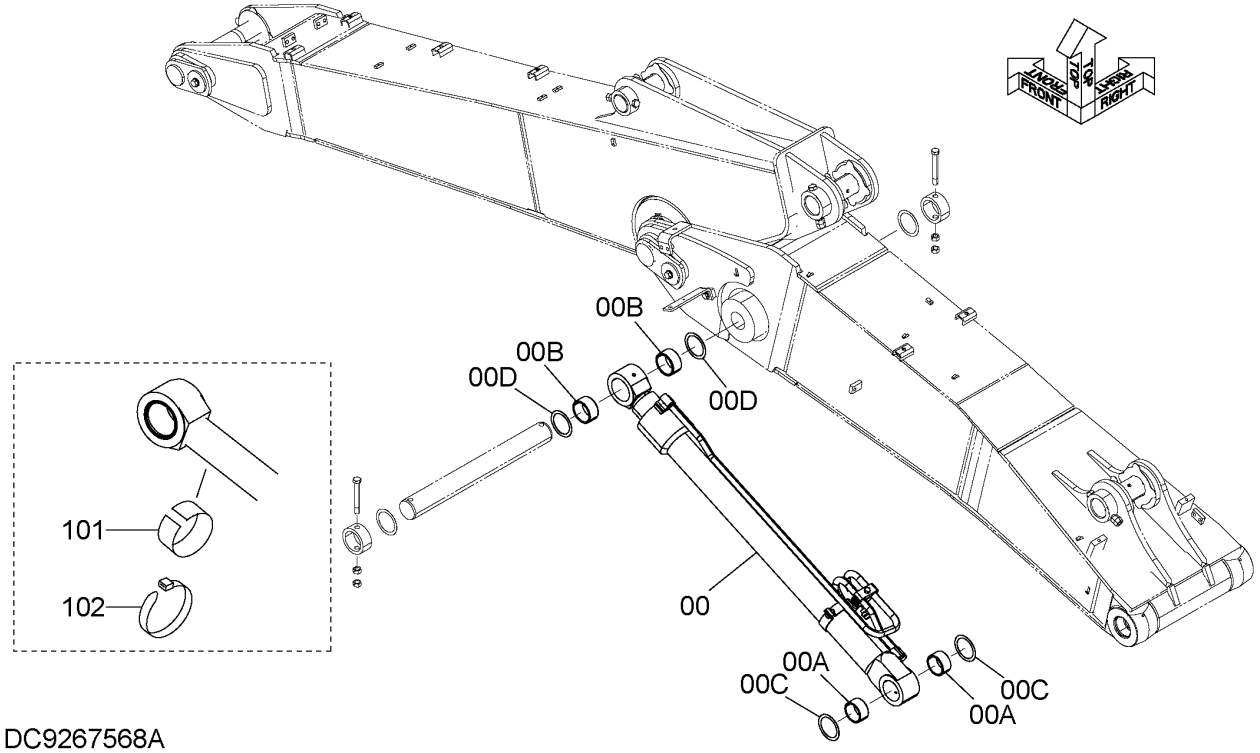

DC9267568A

BOOM CYLINDER (L)(2P-BOOM)
ブームシリンダ (左)(2P-ブーム)

Applicable Model (適用機種):200, 210, H, K, LCN, N
Mark(記号): -
Serial No.(適用号機):<200><210><H><K><LCN><N>:200001-

ITEM 符号	PART NO. 部品番号	PART NAME	部 品 名	Q'TY 数量	S.C サービス コード	SERIAL NO. 適用号機	ICA 互換性	REPLACEABLE PART 代替部品 PART NO. 部品番号	REPLACEABLE PART 代替部品 Q'TY 数量
						200259-200261			
						200264-200266			
						200268-201557			
	9280797	CYL.;BOOM	ｼﾘﾝﾀﾞ;ﾌﾞｰﾑ	1		201558-D07/04	I	9286533	1
00	4673606	* CYL.;BOOM	* ｼﾘﾝﾀﾞ;ﾌﾞｰﾑ	1	H	201558-D07/04	I	4679677	1
00A	4352398	** BUSHING	** ﾌﾞｯｼﾝｸﾞ	2		201558-D07/04			
00B	4355875	** BUSHING	** ﾌﾞｯｼﾝｸﾞ	2		201558-D07/04			
00C	4067902	** SEAL;DUST	** ｼｰﾙ;ﾀﾞｽﾄ	2		201558-D07/04			
00D	4067901	** SEAL;DUST	** ｼｰﾙ;ﾀﾞｽﾄ	2		201558-D07/04			
	9286533	CYL.;BOOM	ｼﾘﾝﾀﾞ;ﾌﾞｰﾑ	1		D07/05-			
00	4679677	* CYL.;BOOM	* ｼﾘﾝﾀﾞ;ﾌﾞｰﾑ	1	H	D07/05-			
00A	4352398	** BUSHING	** ﾌﾞｯｼﾝｸﾞ	2		D07/05-			
00B	4355875	** BUSHING	** ﾌﾞｯｼﾝｸﾞ	2		D07/05-			
00C	4067902	** SEAL;DUST	** ｼｰﾙ;ﾀﾞｽﾄ	2		D07/05-			
00D	4067901	** SEAL;DUST	** ｼｰﾙ;ﾀﾞｽﾄ	2		D07/05-			
101	4451668	FELT	ﾌｪﾙﾄ	1					
		(DELIVERY PARTS)	(納車用品)						
102	4167948	CLIP;BAND	ｸﾘｯﾌﾟ;ﾊﾞﾝﾄﾞ	1					
		(DELIVERY PARTS)	(納車用品)						

BOOM CYLINDER (R)(WITH HOSE RUPTURE VALVE)(2P-BOOM)
ブームシリンダ (右)(ホースラプチャバルブ付)(2P-ブーム)

Applicable Model (適用機種):200, 210, H, K, LCN, N
Mark(記号): -
Serial No.(適用号機):<200><210><H><K><LCN><N>:200001-

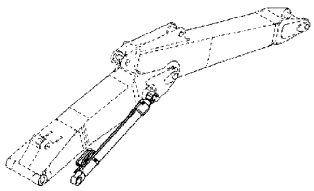

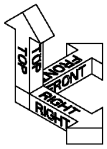

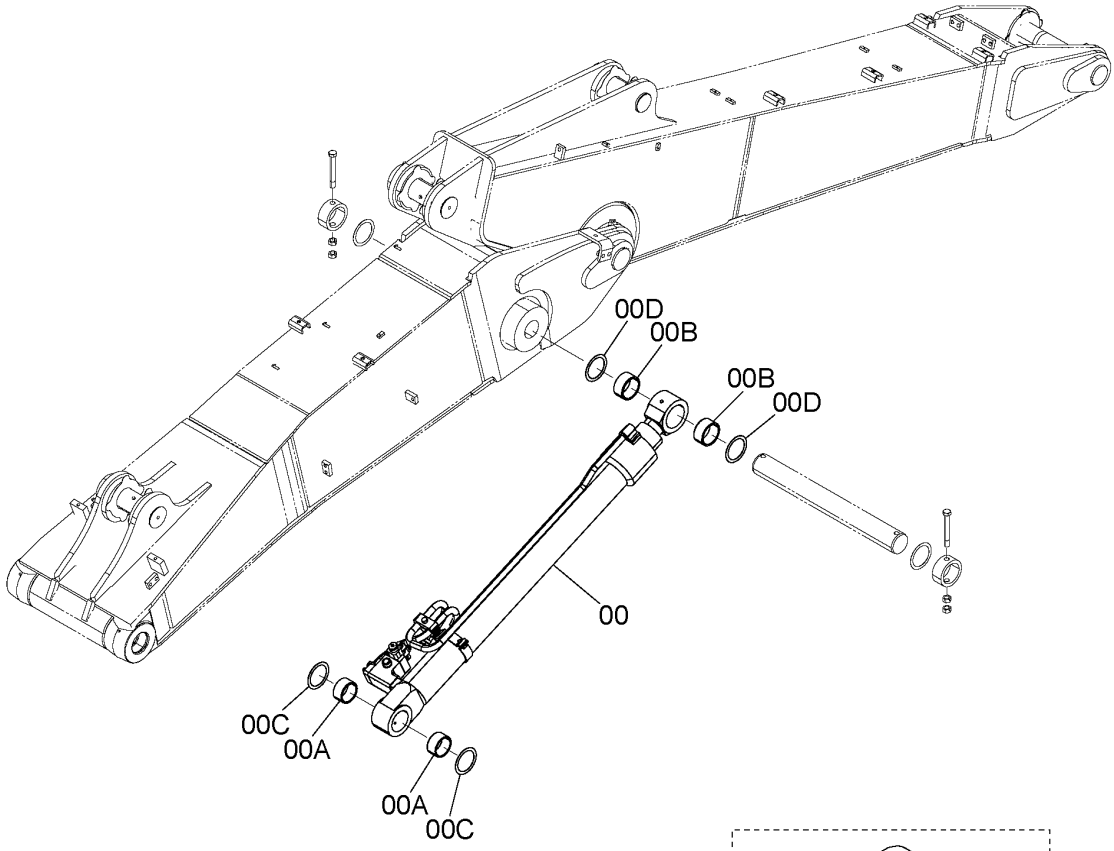

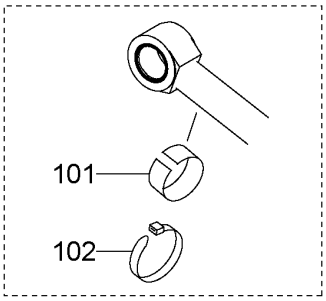

DC9267636A

BOOM CYLINDER (R)(WITH HOSE RUPTURE VALVE)(2P-BOOM)
ブームシリンダ (右)(ホースラプチャバルブ付)(2P-ブーム)

Applicable Model (適用機種):200, 210, H, K, LCN, N
Mark(記号): -
Serial No.(適用号機):<200><210><H><K><LCN><N>:200001-

ITEM 符号	PART NO. 部品番号	PART NAME	部 品 名	Q'TY 数量	S.C サービス コード	SERIAL NO. 適用号機	ICA 互換性	REPLACEABLE PART 代替部品 PART NO. 部品番号	REPLACEABLE PART 代替部品 Q'TY 数量
	9267636	CYL.;BOOM	ｼﾘﾝﾀﾞ;ﾌﾞｰﾑ	1		-200252, 200254-200258 200262-200263 200267			
00	4659078	* CYL.;BOOM	* ｼﾘﾝﾀﾞ;ﾌﾞｰﾑ	1	H	-200252, 200254-200258 200262-200263 200267			
00A	4352398	** BUSHING	** ﾌﾞｯｼﾝｸﾞ	2		-200252, 200254-200258 200262-200263 200267			
00B	4355875	** BUSHING	** ﾌﾞｯｼﾝｸﾞ	2		-200252, 200254-200258 200262-200263 200267			
00C	4067902	** SEAL;DUST	** ｼｰﾙ;ﾀﾞｽﾄ	2		-200252, 200254-200258 200262-200263 200267			
00D	4067901	** SEAL;DUST	** ｼｰﾙ;ﾀﾞｽﾄ	2		-200252, 200254-200258 200262-200263 200267			
	9276537	CYL.;BOOM	ｼﾘﾝﾀﾞ;ﾌﾞｰﾑ	1		200253, 200259-200261 200264-200266 200268-201557			
00	4669071	* CYL.;BOOM	* ｼﾘﾝﾀﾞ;ﾌﾞｰﾑ	1	H	200253, 200259-200261 200264-200266 200268-201557			
00A	4352398	** BUSHING	** ﾌﾞｯｼﾝｸﾞ	2		200253, 200259-200261 200264-200266 200268-201557			
00B	4355875	** BUSHING	** ﾌﾞｯｼﾝｸﾞ	2		200253, 200259-200261 200264-200266 200268-201557			
00C	4067902	** SEAL;DUST	** ｼｰﾙ;ﾀﾞｽﾄ	2		200253, 200259-200261 200264-200266 200268-201557			
00D	4067901	** SEAL;DUST	** ｼｰﾙ;ﾀﾞｽﾄ	2		200253,			

BOOM CYLINDER (R)(WITH HOSE RUPTURE VALVE)(2P-BOOM)
ブームシリンダ (右)(ホースラプチャバルブ付)(2P-ブーム)

Applicable Model (適用機種):200, 210, H, K, LCN, N
Mark(記号): -
Serial No.(適用号機):<200><210><H><K><LCN><N>:200001-

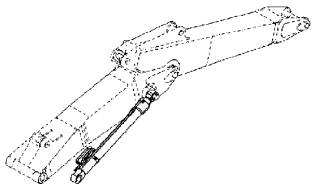

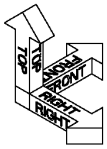

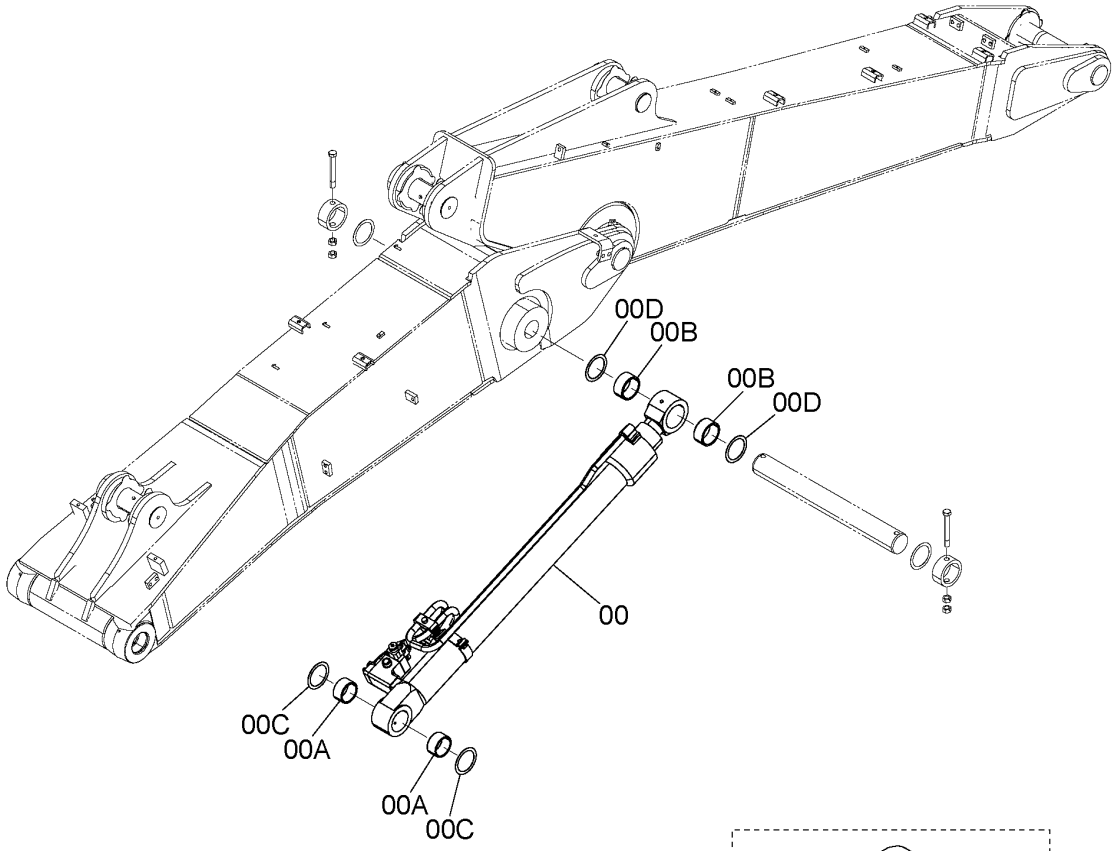

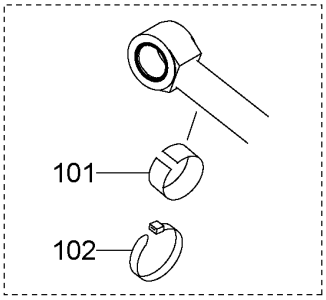

DC9267636A

BOOM CYLINDER (R)(WITH HOSE RUPTURE VALVE)(2P-BOOM)
ブームシリンダ (右)(ホースラプチャバルブ付)(2P-ブーム)

Applicable Model (適用機種):200, 210, H, K, LCN, N
Mark(記号): -
Serial No.(適用号機):<200><210><H><K><LCN><N>:200001-

ITEM 符号	PART NO. 部品番号	PART NAME	部 品 名	Q'TY 数量	S.C サービス コード	SERIAL NO. 適用号機	ICA 互換性	REPLACEABLE PART 代替部品 PART NO. 部品番号	REPLACEABLE PART 代替部品 Q'TY 数量
						200259-200261			
						200264-200266			
						200268-201557			
	9280798	CYL.;BOOM	ｼﾘﾝﾀﾞ;ﾌﾞｰﾑ	1		201558-D07/04	I	9286534	1
00	4673607	* CYL.;BOOM	* ｼﾘﾝﾀﾞ;ﾌﾞｰﾑ	1	H	201558-D07/04	I	4679678	1
00A	4352398	** BUSHING	** ﾌﾞｯｼﾝｸﾞ	2		201558-D07/04			
00B	4355875	** BUSHING	** ﾌﾞｯｼﾝｸﾞ	2		201558-D07/04			
00C	4067902	** SEAL;DUST	** ｼｰﾙ;ﾀﾞｽﾄ	2		201558-D07/04			
00D	4067901	** SEAL;DUST	** ｼｰﾙ;ﾀﾞｽﾄ	2		201558-D07/04			
	9286534	CYL.;BOOM	ｼﾘﾝﾀﾞ;ﾌﾞｰﾑ	1		D07/05-			
00	4679678	* CYL.;BOOM	* ｼﾘﾝﾀﾞ;ﾌﾞｰﾑ	1	H	D07/05-			
00A	4352398	** BUSHING	** ﾌﾞｯｼﾝｸﾞ	2		D07/05-			
00B	4355875	** BUSHING	** ﾌﾞｯｼﾝｸﾞ	2		D07/05-			
00C	4067902	** SEAL;DUST	** ｼｰﾙ;ﾀﾞｽﾄ	2		D07/05-			
00D	4067901	** SEAL;DUST	** ｼｰﾙ;ﾀﾞｽﾄ	2		D07/05-			
101	4451668	FELT	ﾌｪﾙﾄ	1					
		(DELIVERY PARTS)	(納車用品)						
102	4167948	CLIP;BAND	ｸﾘｯﾌﾟ;ﾊﾞﾝﾄﾞ	1					
		(DELIVERY PARTS)	(納車用品)						

BOOM CYLINDER (L)(WITH HOSE RUPTURE VALVE)(2P-BOOM)
ブームシリンダ (左)(ホースラプチャバルブ付)(2P-ブーム)

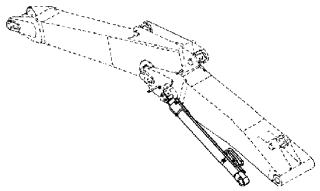

Applicable Model (適用機種):200, 210, H, K, LCN, N
Mark(記号): -
Serial No.(適用号機):<200><210><H><K><LCN><N>:200001-

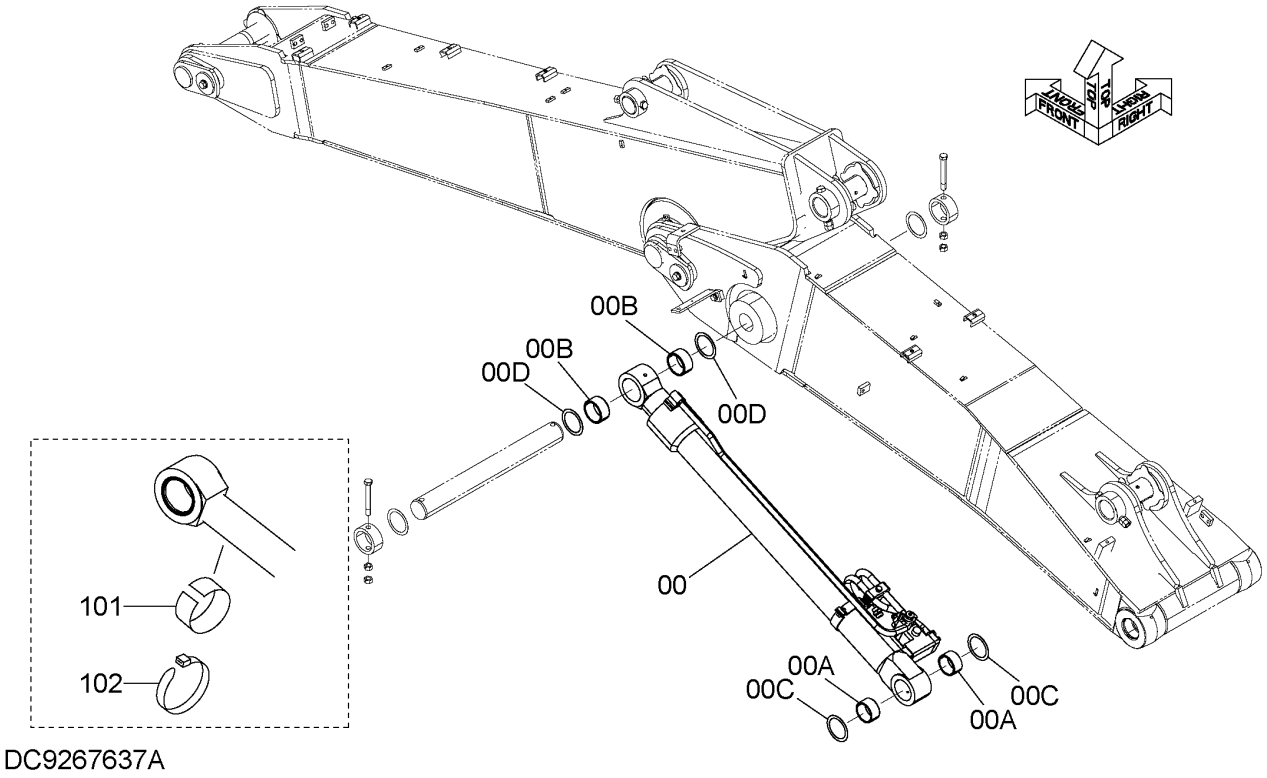

DC9267637A

BOOM CYLINDER (L)(WITH HOSE RUPTURE VALVE)(2P-BOOM)
ブームシリンダ (左)(ホースラプチャバルブ付)(2P-ブーム)

Applicable Model (適用機種):200, 210, H, K, LCN, N
Mark(記号): -
Serial No.(適用号機):<200><210><H><K><LCN><N>:200001-

ITEM 符号	PART NO. 部品番号	PART NAME	部 品 名	Q'TY 数量	S.C サービス コード	SERIAL NO. 適用号機	ICA 互換性	REPLACEABLE PART 代替部品 PART NO. 部品番号	REPLACEABLE PART 代替部品 Q'TY 数量
	9267637	CYL.;BOOM	ｼﾘﾝﾀﾞ;ﾌﾞｰﾑ	1		-200252, 200254-200258 200262-200263 200267			
00	4659079	* CYL.;BOOM	* ｼﾘﾝﾀﾞ;ﾌﾞｰﾑ	1	H	-200252, 200254-200258 200262-200263 200267			
00A	4352398	** BUSHING	** ﾌﾞｯｼﾝｸﾞ	2		-200252, 200254-200258 200262-200263 200267			
00B	4355875	** BUSHING	** ﾌﾞｯｼﾝｸﾞ	2		-200252, 200254-200258 200262-200263 200267			
00C	4067902	** SEAL;DUST	** ｼｰﾙ;ﾀﾞｽﾄ	2		-200252, 200254-200258 200262-200263 200267			
00D	4067901	** SEAL;DUST	** ｼｰﾙ;ﾀﾞｽﾄ	2		-200252, 200254-200258 200262-200263 200267			
	9276538	CYL.;BOOM	ｼﾘﾝﾀﾞ;ﾌﾞｰﾑ	1		200253, 200259-200261 200264-200266 200268-201557			
00	4669065	* CYL.;BOOM	* ｼﾘﾝﾀﾞ;ﾌﾞｰﾑ	1	H	200253, 200259-200261 200264-200266 200268-201557			
00A	4352398	** BUSHING	** ﾌﾞｯｼﾝｸﾞ	2		200253, 200259-200261 200264-200266 200268-201557			
00B	4355875	** BUSHING	** ﾌﾞｯｼﾝｸﾞ	2		200253, 200259-200261 200264-200266 200268-201557			
00C	4067902	** SEAL;DUST	** ｼｰﾙ;ﾀﾞｽﾄ	2		200253, 200259-200261 200264-200266 200268-201557			
00D	4067901	** SEAL;DUST	** ｼｰﾙ;ﾀﾞｽﾄ	2		200253,			

BOOM CYLINDER (L)(WITH HOSE RUPTURE VALVE)(2P-BOOM)
ブームシリンダ (左)(ホースラプチャバルブ付)(2P-ブーム)

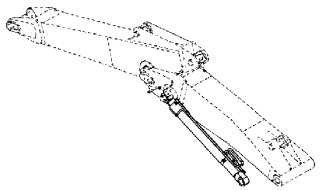

Applicable Model (適用機種):200, 210, H, K, LCN, N
Mark(記号): -
Serial No.(適用号機):<200><210><H><K><LCN><N>:200001-

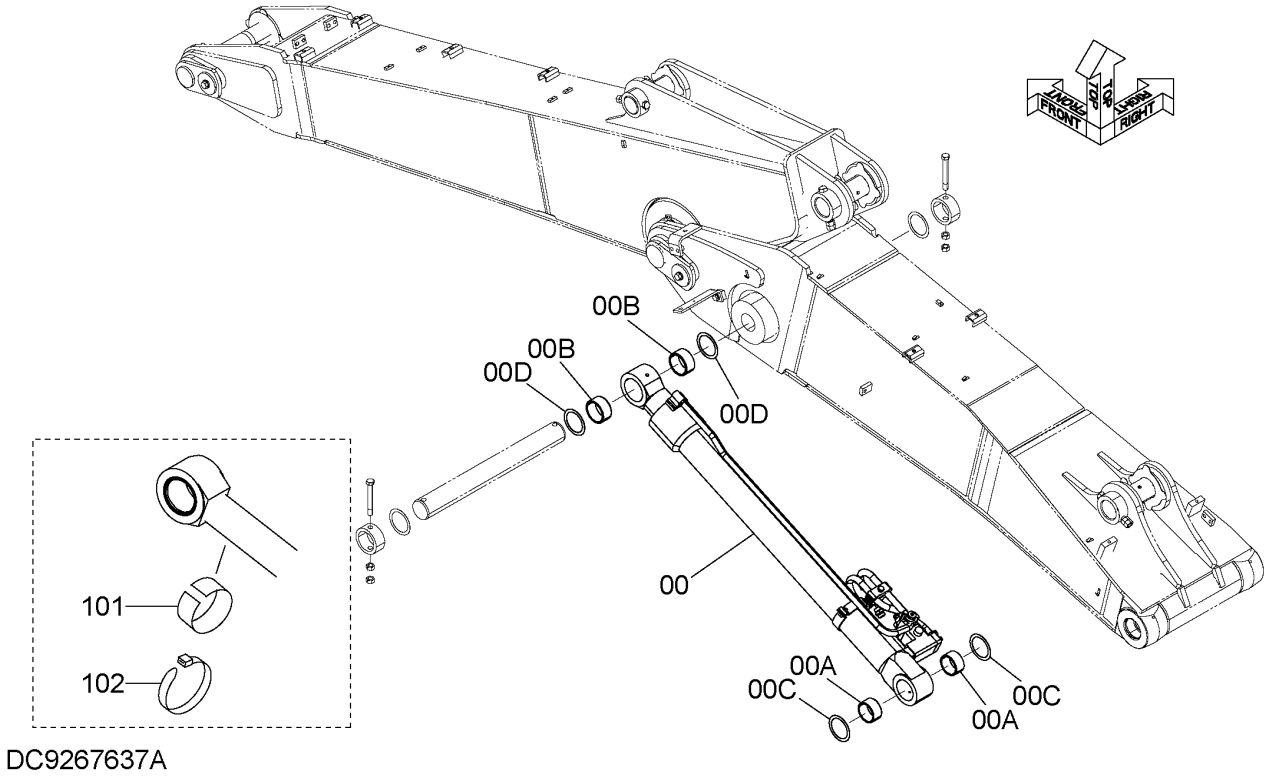

DC9267637A

BOOM CYLINDER (L)(WITH HOSE RUPTURE VALVE)(2P-BOOM)
ブームシリンダ (左)(ホースラプチャバルブ付)(2P-ブーム)

Applicable Model (適用機種):200, 210, H, K, LCN, N
Mark(記号): -
Serial No.(適用号機):<200><210><H><K><LCN><N>:200001-

ITEM 符号	PART NO. 部品番号	PART NAME	部 品 名	Q'TY 数量	S.C サービスコード	SERIAL NO. 適用号機	ICA 互換性	REPLACEABLE PART 代替部品 PART NO. 部品番号	REPLACEABLE PART 代替部品 Q'TY 数量
						200259-200261			
						200264-200266			
						200268-201557			
	9280799	CYL.;BOOM	ｼﾘﾝﾀﾞ;ﾌﾞｰﾑ	1		201558-D07/04	I	9286535	1
00	4673608	* CYL.;BOOM	* ｼﾘﾝﾀﾞ;ﾌﾞｰﾑ	1	H	201558-D07/04	I	4679679	1
00A	4352398	** BUSHING	** ﾌﾞｯｼﾝｸﾞ	2		201558-D07/04			
00B	4355875	** BUSHING	** ﾌﾞｯｼﾝｸﾞ	2		201558-D07/04			
00C	4067902	** SEAL;DUST	** ｼｰﾙ;ﾀﾞｽﾄ	2		201558-D07/04			
00D	4067901	** SEAL;DUST	** ｼｰﾙ;ﾀﾞｽﾄ	2		201558-D07/04			
	9286535	CYL.;BOOM	ｼﾘﾝﾀﾞ;ﾌﾞｰﾑ	1		D07/05-			
00	4679679	* CYL.;BOOM	* ｼﾘﾝﾀﾞ;ﾌﾞｰﾑ	1	H	D07/05-			
00A	4352398	** BUSHING	** ﾌﾞｯｼﾝｸﾞ	2		D07/05-			
00B	4355875	** BUSHING	** ﾌﾞｯｼﾝｸﾞ	2		D07/05-			
00C	4067902	** SEAL;DUST	** ｼｰﾙ;ﾀﾞｽﾄ	2		D07/05-			
00D	4067901	** SEAL;DUST	** ｼｰﾙ;ﾀﾞｽﾄ	2		D07/05-			
101	4451668	FELT	ﾌｪﾙﾄ	1					
102	4167948	CLIP;BAND	ｸﾘｯﾌﾟ;ﾊﾞﾝﾄﾞ	1					

ARM CYLINDER (2P-BOOM)
アームシリンダ (2P-ブーム)

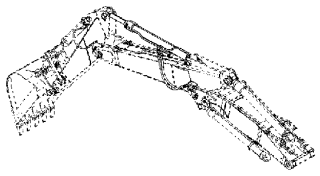

Applicable Model (適用機種):200, 210, H, K, LCN, N
Mark(記号): -
Serial No.(適用号機):<200><210><H><K><LCN><N>:200001-

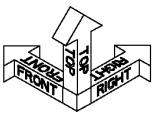

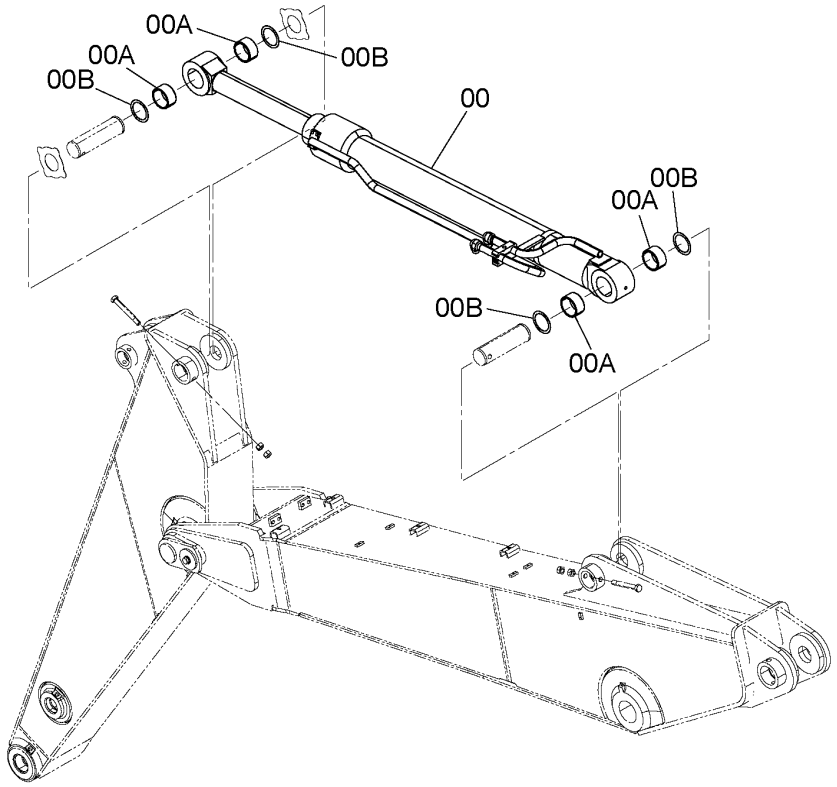

DC9252292A

ITEM 符号	PART NO. 部品番号	PART NAME	部 品 名	Q'TY 数量	S.C サービス コード	SERIAL NO. 適用号機	ICA 互換性	REPLACEABLE PART 代替部品 PART NO. 部品番号	REPLACEABLE PART 代替部品 Q'TY 数量
	9252292	CYL.;ARM	シリンダ;アーム	1			Y	YA60007024	1
00	4639465	* CYL.;ARM	* シリンダ;アーム	1	H		Y	YA00001750	1
00A	4352399	** BUSHING	** ブッシング	4					
00B	4067902	** SEAL;DUST	** シール;ダスト	4					
	YA60007024	CYL.;ARM	シリンダ;アーム	1					
00	YA00001750	* CYL.;ARM	* シリンダ;アーム	1	SH				
00A	4352399	** BUSHING	** ブッシング	4					
00B	4067902	** SEAL;DUST	** シール;ダスト	4					

ARM CYLINDER (WITH HOSE RUPTURE VALVE)(2P-BOOM)
アームシリンダ (ホースラプチャバルブ付)(2P-ブーム)

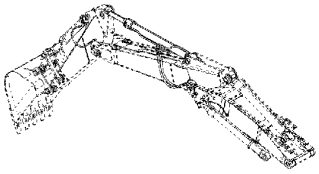

Applicable Model (適用機種):200, 210, H, K, LCN, N
Mark(記号): -
Serial No.(適用号機):<200><210><H><K><LCN><N>:200001-

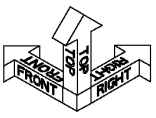

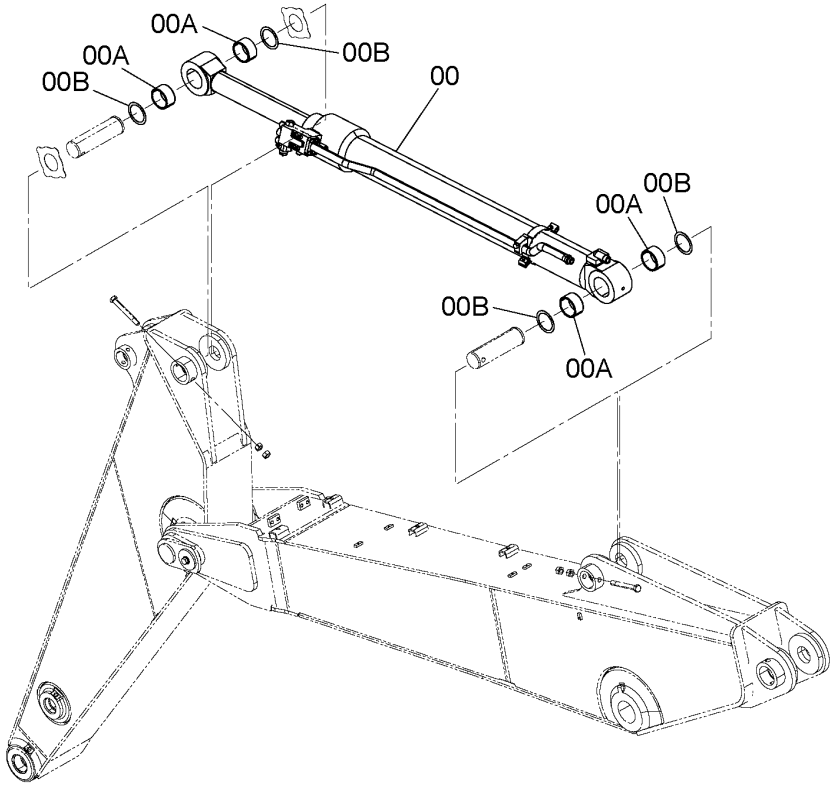

DC9266506A

ITEM 符号	PART NO. 部品番号	PART NAME	部 品 名	Q'TY 数量	S.C サービス コード	SERIAL NO. 適用号機	ICA 互換性	REPLACEABLE PART 代替部品 PART NO. 部品番号	REPLACEABLE PART 代替部品 Q'TY 数量
	9266506	CYL.;ARM	ｼﾘﾝﾀﾞ;ｱｰﾑ	1					
00	4646745	* CYL.;ARM	* ｼﾘﾝﾀﾞ;ｱｰﾑ	1	H				
00A	4352399	** BUSHING	** ﾌﾞｯｼﾝｸﾞ	4					
00B	4067902	** SEAL;DUST	** ｼｰﾙ;ﾀﾞｽﾄ	4					

POSITIONING CYLINDER
ポジショニングシリンダ

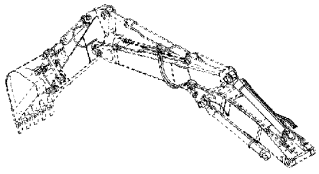

Applicable Model (適用機種):200, 210, H, K, LCN, N
Mark(記号): -
Serial No.(適用号機):<200><210><H><K><LCN><N>:200001-

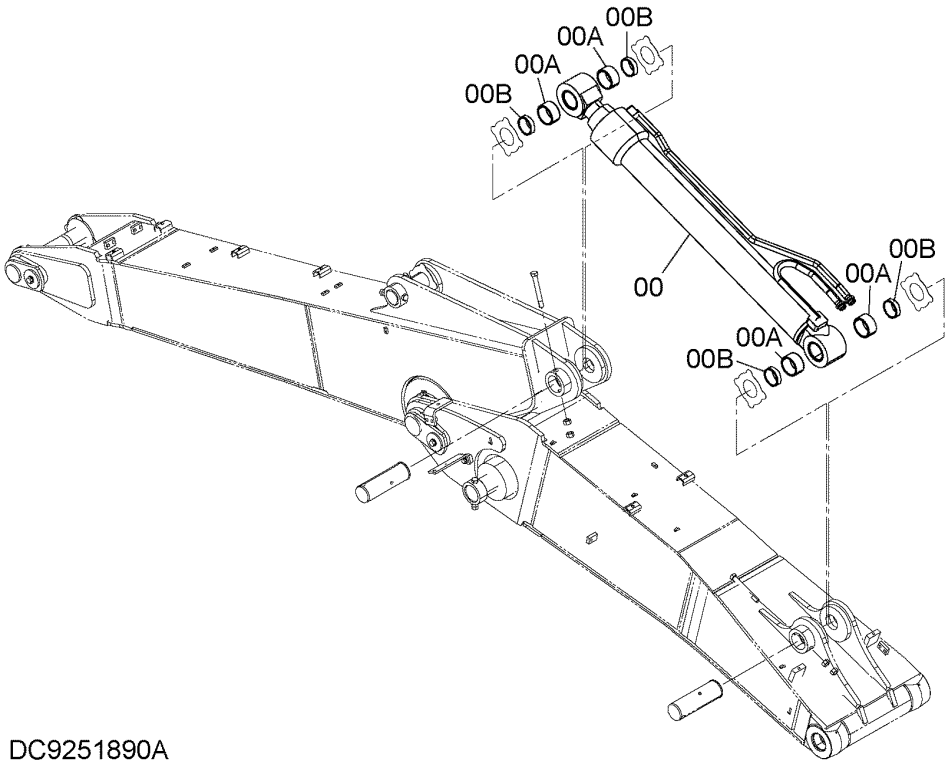

DC9251890A

ITEM 符号	PART NO. 部品番号	PART NAME	部 品 名	Q'TY 数量	S.C サービス コード	SERIAL NO. 適用号機	ICA 互換性	REPLACEABLE PART 代替部品 PART NO. 部品番号	REPLACEABLE PART 代替部品 Q'TY 数量
	9251890	CYL.	シリンダ	1					
00	4638699	* CYL.	* シリンダ	1	H				
00A	4397790	** BUSHING	** ブッシング	4					
00B	4067901	** SEAL;DUST	** シール;ダスト	4					

POSITIONING CYLINDER (WITH HOSE RUPTURE VALVE)
ポジショニングシリンダ (ホースラプチャバルブ付)

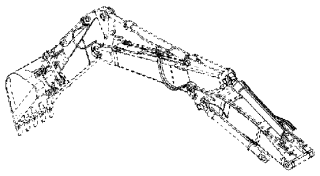

Applicable Model (適用機種):200, 210, H, K, LCN, N
Mark(記号): -
Serial No.(適用号機):<200><210><H><K><LCN><N>:200001-

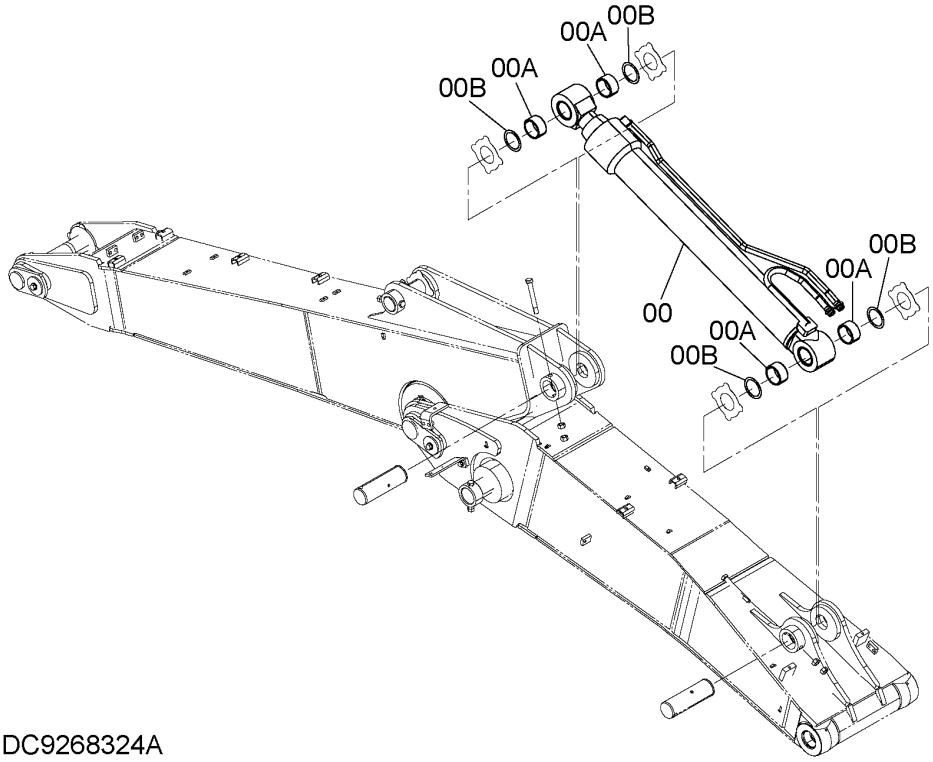

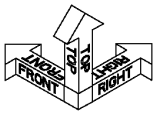

DC9268324A

ITEM 符号	PART NO. 部品番号	PART NAME	部 品 名	Q'TY 数量	S.C サービス コード	SERIAL NO. 適用号機	ICA 互換性	REPLACEABLE PART 代替部品 PART NO. 部品番号	REPLACEABLE PART 代替部品 Q'TY 数量
	9268324	CYL.	シリンダ	1					
00	4657728	* CYL.	* シリンダ	1	H				
00A	4397790	** BUSHING	** ブッシング	4					
00B	4067901	** SEAL;DUST	** シール;ダスト	4					

MAIN PIPING (2P-BOOM)
メイン配管 (2P-ブーム)

Applicable Model (適用機種):LCN, LCN_EU, N, N_EU
Mark(記号): -
Serial No.(適用号機):<LCN><N>:200001-, <LCN_EU><N_EU>:600001-

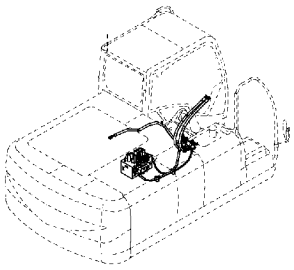

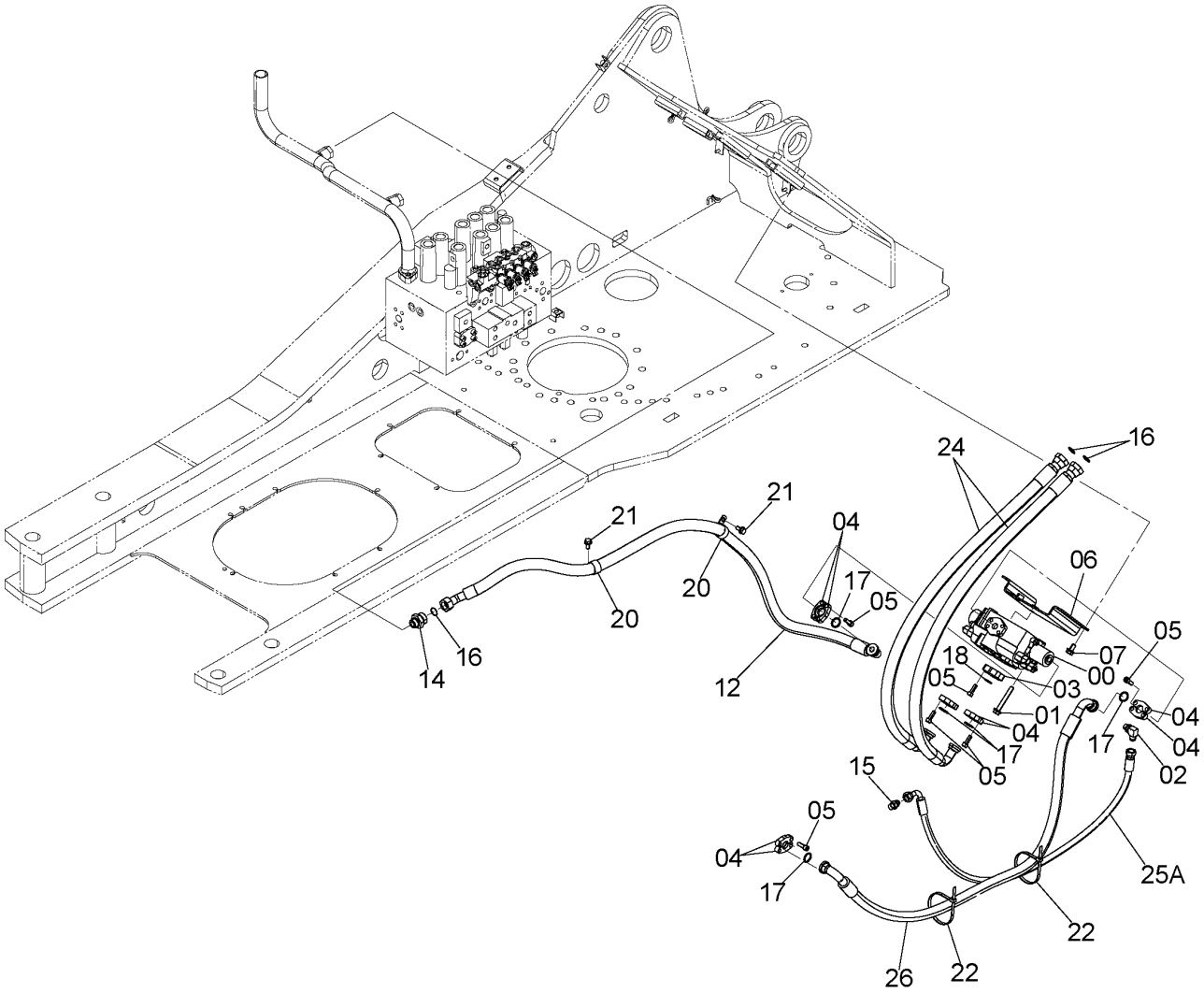

9262175

MAIN PIPING (2P-BOOM)
メイン配管 (2P-ブーム)

Applicable Model (適用機種):LCN, LCN_EU, N, N_EU
Mark(記号): -
Serial No.(適用号機):<LCN><N>:200001-, <LCN_EU><N_EU>:600001-

ITEM 符号	PART NO. 部品番号	PART NAME	部 品 名	Q'TY 数量	S.C サービス コード	SERIAL NO. 適用号機	ICA 互換性	REPLACEABLE PART 代替部品 PART NO. 部品番号	REPLACEABLE PART 代替部品 Q'TY 数量
00	4602026	VALVE;CONTROL	バルブ;コントロール	1	H				
01	J271290	BOLT;SEMS	ボルト;セムス	3	D				
01A	J901290	* BOLT	* ボルト	1					
01B	J222012	* WASHER	* ワッシャ	1					
02	A852334	ELBOW;S	エルボ;S	1					
02A	4509180	* O-RING	* Oーリング	1					
03	2046512	PLATE	プレート	1					
04	986910	FLANGE;SPLIT	フランジ;スプリット	10					
05	J781030	BOLT;SOCKET	ボルト;ソケット	24					
06	8101592	BRACKET	ブラケット	1					
07	J271225	BOLT;SEMS	ボルト;セムス	4	D				
07A	J901225	* BOLT	* ボルト	1					
07B	J222012	* WASHER	* ワッシャ	1					
12	9270731	HOSE ASS'Y	ホース アッセン	1					
12A	4652238	* HOSE	* ホース	1					
12B	4327294	* PROTECTOR	* プロテクタ	4					
14	A853168	ADAPTER;S	アダプタ;S	1					
14A	4506424	* O-RING	* Oーリング	1					
15	A852134	ADAPTER;S	アダプタ;S	1					
15A	4509180	* O-RING	* Oーリング	1					
16	4187328	O-RING	Oーリング	3					
17	971489	O-RING	Oーリング	5					
18	4314064	O-RING	Oーリング	1					
20	4190264	CLIP	クリップ	2					
21	J271025	BOLT;SEMS	ボルト;セムス	2	D				
21A	J901025	* BOLT	* ボルト	1					
21B	J222010	* WASHER	* ワッシャ	1					
22	4121859	CLIP;BAND	クリップ;バンド	2					
24	9267109	HOSE ASS'Y	ホース アッセン	2					
24A	4658569	* HOSE	* ホース	1					
24B	4327294	* PROTECTOR	* プロテクタ	4					
25	9227007	HOSE ASS'Y	ホース アッセン	1					
25A	4602374	* HOSE	* ホース	1					
25B	4327294	* PROTECTOR	* プロテクタ	3					
26	9274192	HOSE ASS'Y	ホース アッセン	1					
26A	4643959	* HOSE	* ホース	1					
26B	4327294	* PROTECTOR	* プロテクタ	5					

PILOT PIPING (2P-BOOM)
パイロット配管 (2P-ブーム)

Applicable Model (適用機種):LCN, LCN_EU, N, N_EU
Mark(記号): -
Serial No.(適用号機):<LCN><N>:200001-, <LCN_EU><N_EU>:600001-

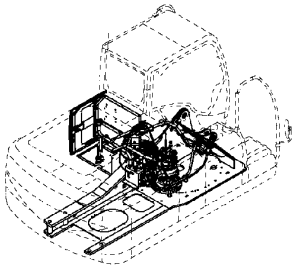

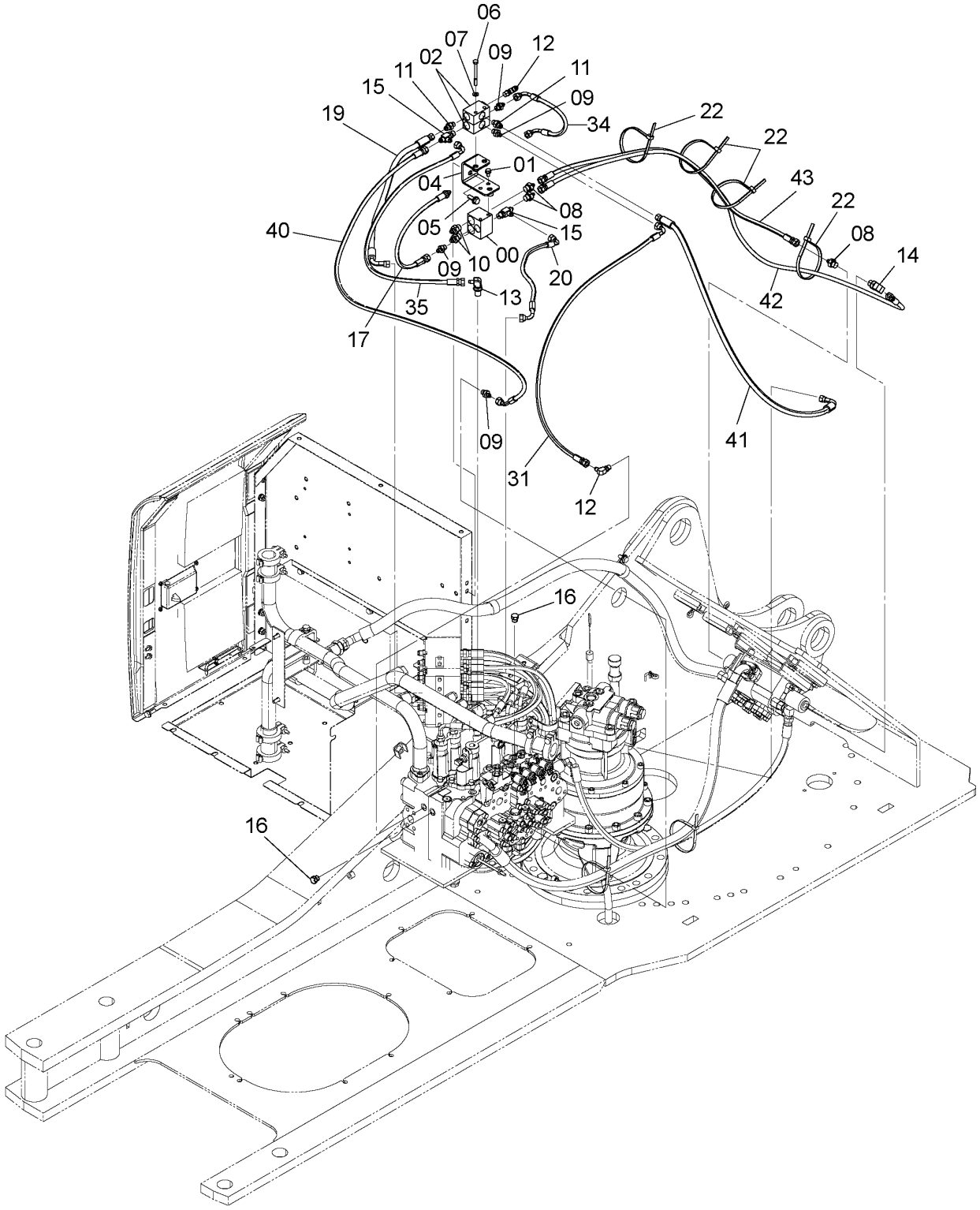

9262176

PILOT PIPING (2P-BOOM)
パイロット配管 (2P-ブーム)

Applicable Model (適用機種):LCN, LCN_EU, N, N_EU
Mark(記号): -
Serial No.(適用号機):<LCN><N>:200001-, <LCN_EU><N_EU>:600001-

ITEM 符号	PART NO. 部品番号	PART NAME	部 品 名	Q'TY 数量	S.C サービスコード	SERIAL NO. 適用号機	ICA 互換性	REPLACEABLE PART 代替部品	
								PART NO. 部品番号	Q'TY 数量
00	4330230	VALVE;SHUTTLE	ﾊﾞﾙﾌﾞ;ｼｬﾄﾙ	1	H				
01	J260816	BOLT;SEMS	ﾎﾞﾙﾄ;ｾﾑｽ	2	D				
01A	J900816	* BOLT	* ﾎﾞﾙﾄ	1					
01B	A590108	* WASHER;PLANE	* ﾜｯｼｬ;ﾌﾟﾚｰﾝ	1					
02	4203447	VALVE;SHUTTLE	ﾊﾞﾙﾌﾞ;ｼｬﾄﾙ	2	H				
04	8102803	BRACKET	ﾌﾞﾗｹｯﾄ	1					
05	J271030	BOLT;SEMS	ﾎﾞﾙﾄ;ｾﾑｽ	2	D				
05A	J901030	* BOLT	* ﾎﾞﾙﾄ	1					
05B	J222010	* WASHER	* ﾜｯｼｬ	1					
06	J900880	BOLT	ﾎﾞﾙﾄ	2					
07	A590108	WASHER;PLANE	ﾜｯｼｬ;ﾌﾟﾚｰﾝ	2					
08	A852132	ADAPTER;S	ｱﾀﾞﾌﾟﾀ;S	3					
08A	4509180	* O-RING	* O-ﾘﾝｸﾞ	1					
09	A852122	ADAPTER;S	ｱﾀﾞﾌﾟﾀ;S	4					
09A	957366	* O-RING	* O-ﾘﾝｸﾞ	1					
10	A852133	ADAPTER;S	ｱﾀﾞﾌﾟﾀ;S	2					
10A	4509180	* O-RING	* O-ﾘﾝｸﾞ	1					
11	A852123	ADAPTER;S	ｱﾀﾞﾌﾟﾀ;S	2					
11A	957366	* O-RING	* O-ﾘﾝｸﾞ	1					
12	A852322	ELBOW;S	ｴﾙﾎﾞ;S	2					
12A	957366	* O-RING	* O-ﾘﾝｸﾞ	1					
13	4351281	ELBOW;S	ｴﾙﾎﾞ;S	1					
13A	4509180	* O-RING	* O-ﾘﾝｸﾞ	1					
14	A852332	ELBOW;S	ｴﾙﾎﾞ;S	1					
14A	4509180	* O-RING	* O-ﾘﾝｸﾞ	1					
15	A852422	TEE;S	ﾁｰ;S	2					
15A	957366	* O-RING	* O-ﾘﾝｸﾞ	1					
16	A885002	PLUG	ﾌﾟﾗｸﾞ	2					
16A	957366	* O-RING	* O-ﾘﾝｸﾞ	1					
17	4442219	HOSE	ﾎｰｽ	1					
19	4648478	HOSE	ﾎｰｽ	1					
20	4658696	HOSE	ﾎｰｽ	1					
22	4121859	CLIP;BAND	ｸﾘｯﾌﾟ;ﾊﾞﾝﾄﾞ	4					
31	4651891	HOSE	ﾎｰｽ	1					
34	4650567	HOSE	ﾎｰｽ	1					
35	4651890	HOSE	ﾎｰｽ	1					
40	4663798	HOSE	ﾎｰｽ	1					
41	9274189	HOSE ASS'Y	ﾎｰｽ ｱｯｾﾝ	1					
41A	4437738	* HOSE	* ﾎｰｽ	1					
41B	4327293	* PROTECTOR	* ﾌﾟﾛﾃｸﾀ	2					
42	9274190	HOSE ASS'Y	ﾎｰｽ ｱｯｾﾝ	1					
42A	4663797	* HOSE	* ﾎｰｽ	1					
42B	4327293	* PROTECTOR	* ﾌﾟﾛﾃｸﾀ	3					
43	9274191	HOSE ASS'Y	ﾎｰｽ ｱｯｾﾝ	1					
43A	4663796	* HOSE	* ﾎｰｽ	1					

PILOT PIPING (2P-BOOM)
パイロット配管 (2P-ブーム)

Applicable Model (適用機種):LCN, LCN_EU, N, N_EU
Mark(記号): -
Serial No.(適用号機):<LCN><N>:200001-, <LCN_EU><N_EU>:600001-

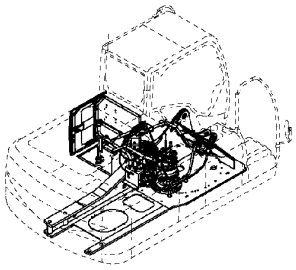

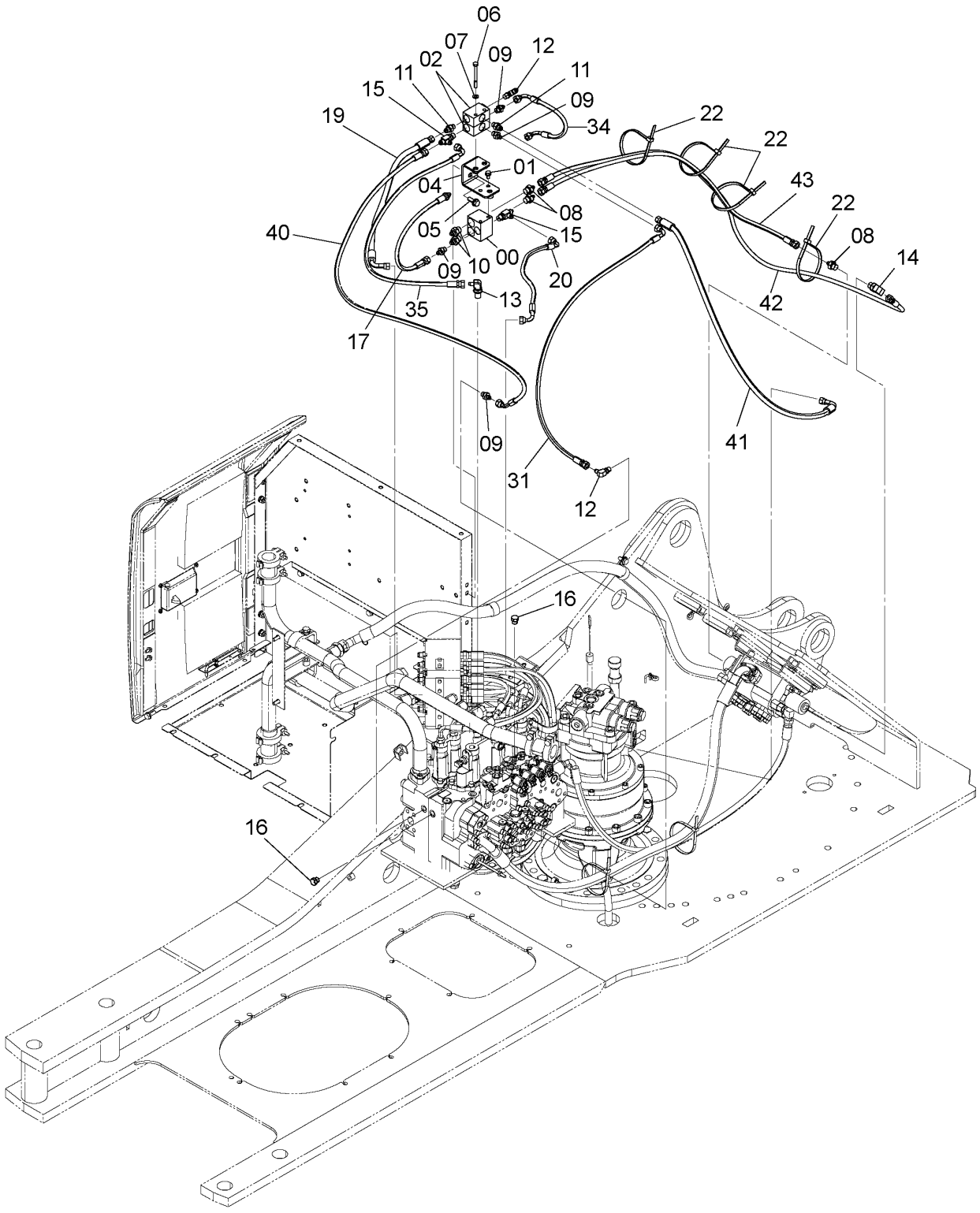

9262176

PILOT PIPING (2P-BOOM)
パイロット配管 (2P-ブーム)

Applicable Model (適用機種):LCN, LCN_EU, N, N_EU
Mark(記号): -
Serial No.(適用号機):<LCN><N>:200001-, <LCN_EU><N_EU>:600001-

ITEM 符号	PART NO. 部品番号	PART NAME	部 品 名	Q'TY 数量	S.C サービスコード	SERIAL NO. 適用号機	ICA 互換性	REPLACEABLE PART 代替部品 PART NO. 部品番号	REPLACEABLE PART 代替部品 Q'TY 数量
43B	4327293	* PROTECTOR	* プロテクタ	2					

PILOT PIPING (WITH FLOW RATE SELECTOR)(2P-BOOM)
パイロット配管 (2速切替付)(2P-ブーム)

Applicable Model (適用機種): -
Mark(記号): -
Serial No.(適用号機):<200><210><H><K><LCN><N>:200001-,
<210_EU><LCN_EU><N_EU>:600001-

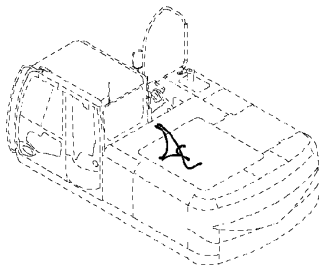

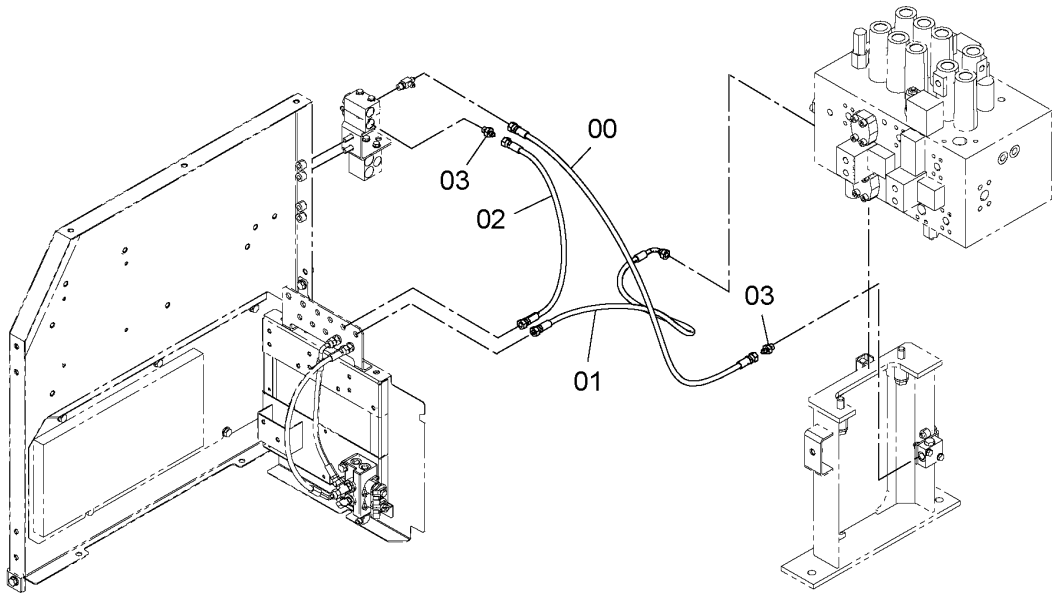

9288451

ITEM 符号	PART NO. 部品番号	PART NAME	部 品 名	Q'TY 数量	S.C サービス コード	SERIAL NO. 適用号機	ICA 互換性	REPLACEABLE PART 代替部品 PART NO. 部品番号	REPLACEABLE PART 代替部品 Q'TY 数量
00	4269805	HOSE	ホース	1					
01	4682082	HOSE	ホース	1					
02	4437282	HOSE	ホース	1					
03	A852122	ADAPTER;S	アダプタ;S	2					
03A	957366	* O-RING	* Oリング	1					

M E M O

CONTROL PEDAL (2P-BOOM)
操作ペダル (2P-ブーム)

Applicable Model (適用機種): -
Mark(記号): -
Serial No.(適用号機):<200><210><H><K><LCN><N>:200001-,
<210_EU><LCN_EU><N_EU>:600001-

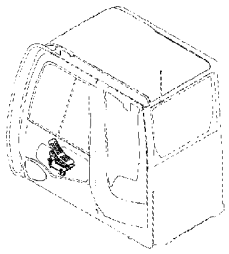

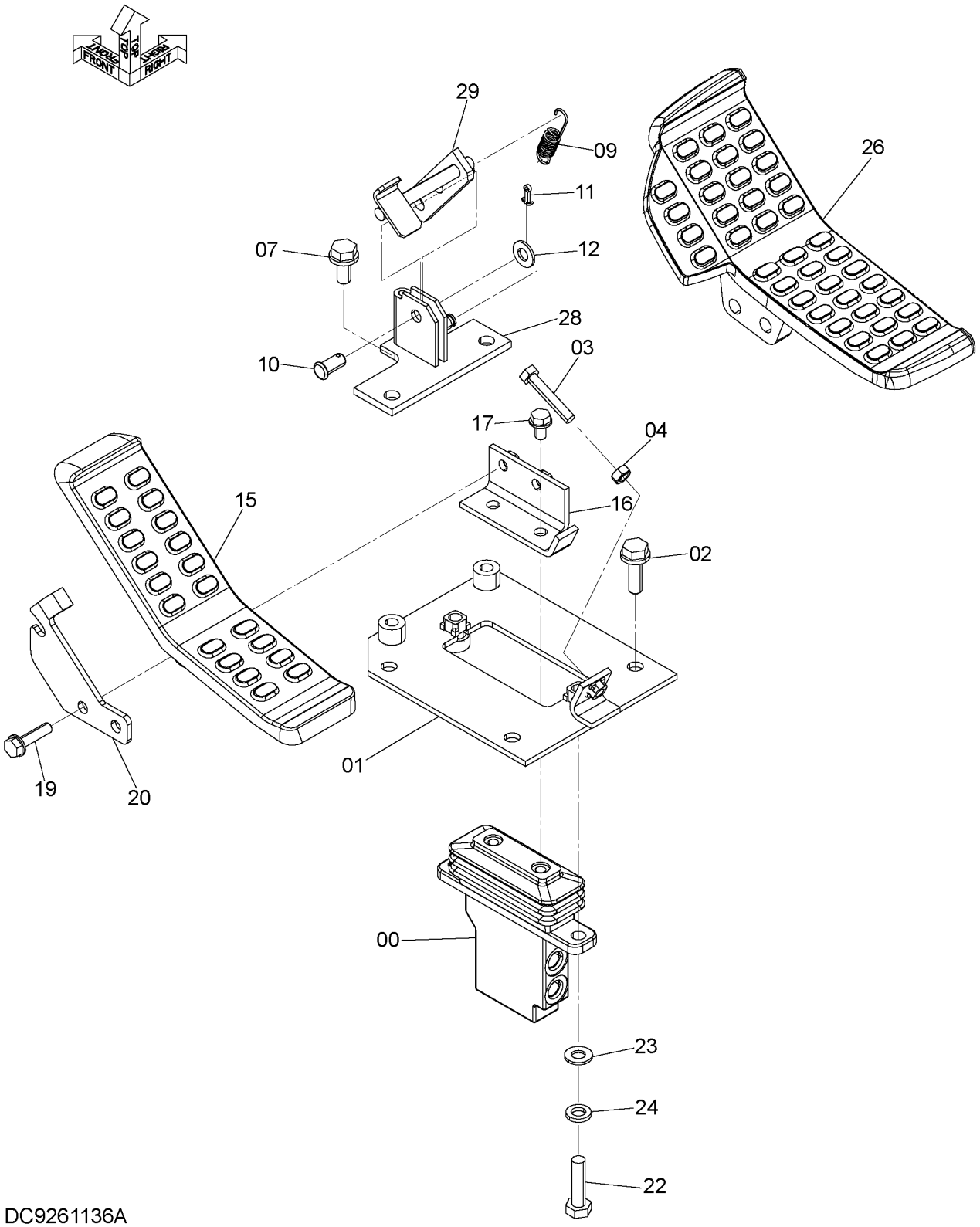

DC9261136A

CONTROL PEDAL (2P-BOOM)
操作ペダル (2P-ブーム)

Applicable Model (適用機種): -
Mark(記号): -
Serial No.(適用号機):<200><210><H><K><LCN><N>:200001-, <210_EU><LCN_EU><N_EU>:600001-

ITEM 符号	PART NO. 部品番号	PART NAME	部 品 名	Q'TY 数量	S.C サービスコード	SERIAL NO. 適用号機	ICA 互換性	REPLACEABLE PART 代替部品 PART NO. 部品番号	Q'TY 数量
00	9219244	VALVE;PILOT	バルブ;パイロット	1	H				
01	8104230	BRACKET	ブラケット	1					
02	J271035	BOLT;SEMS	ボルト;セムス	3	D				
02A	J901035	* BOLT	* ボルト	1					
02B	J222010	* WASHER;PLANE	* ワッシャ;プレーン	1					
03	4317640	BOLT	ボルト	1					
04	M500807	NUT	ナット	1					
07	J271025	BOLT;SEMS	ボルト;セムス	2	D				
07A	J901025	* BOLT	* ボルト	1					
07B	J222010	* WASHER;PLANE	* ワッシャ;プレーン	1					
09	4279604	SPRING	スプリング	1					
10	4287795	PIN	ピン	1					
11	A763016	PIN;SPLIT	ピン;スプリット	1					
12	A590110	WASHER;PLANE	ワッシャ;プレーン	1					
15	1033219	PEDAL	ペダル	1					
16	9765823	BRACKET	ブラケット	1					
17	J260816	BOLT;SEMS	ボルト;セムス	2	D				
17A	J900816	* BOLT	* ボルト	1					
17B	A590108	* WASHER;PLANE	* ワッシャ;プレーン	1					
19	J260835	BOLT;SEMS	ボルト;セムス	2	D				
19A	J900835	* BOLT	* ボルト	1					
19B	A590108	* WASHER;PLANE	* ワッシャ;プレーン	1					
20	4651233	PLATE	プレート	1		-D06/10	T	4660756	1
								9766876	1
								9766167	1
20	4660756	PLATE	プレート	1		D06/11-			
22	J901040	BOLT	ボルト	2					
23	A590110	WASHER;PLANE	ワッシャ;プレーン	2					
24	A590910	WASHER;SPRING	ワッシャ;スプリング	2					
26	3107562	PEDAL;(L)	ペダル;(L)	1					
28	9765822	BRACKET	ブラケット	1		-D06/10	T	9766876	1
								9766167	1
								4660456	1
28	9766876	BRACKET	ブラケット	1		D06/11-			
29	9765824	STOPPER	ストッパ	1		-D06/10	T	9766167	1
								9766876	1
								4660756	1
29	9766167	STOPPER	ストッパ	1		D06/11-			

HOSE RUPTURE VALVE PIPING (1)(ARM)(ISO SPEC.)(2P-BOOM)
ホースラプチャバルブ配管 (1)(アーム)(ISO仕様)(2P-ブーム)

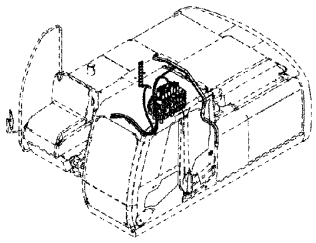

Applicable Model (適用機種):200, 210, H, K, LCN, N
Mark(記号): -
Serial No.(適用号機):<200><210><H><K><LCN><N>:200001-

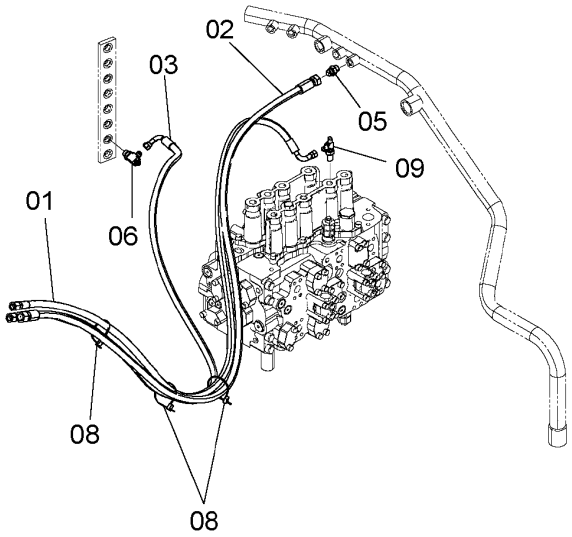

DC9266033B

ITEM 符号	PART NO. 部品番号	PART NAME	部 品 名	Q'TY 数量	S.C サービス コード	SERIAL NO. 適用号機	ICA 互換性	REPLACEABLE PART 代替部品 PART NO. 部品番号	REPLACEABLE PART 代替部品 Q'TY 数量
01	9275769	HOSE ASS'Y	ホース アッセン	1					
01A	4668449	* HOSE	* ホース	1					
01B	4327293	* PROTECTOR	* プロテクタ	5					
02	9233034	HOSE ASS'Y	ホース アッセン	1					
02A	4450714	* HOSE	* ホース	1					
02B	4327293	* PROTECTOR	* プロテクタ	3					
03	9275804	HOSE ASS'Y	ホース アッセン	1					
03A	4668538	* HOSE	* ホース	1					
03B	4327293	* PROTECTOR	* プロテクタ	5					
05	A852134	ADAPTER;S	アダプタ;S	1					
05A	4509180	* O-RING	* Oリング	1					
06	A852433	TEE;S	チー;S	1					
06A	4509180	* O-RING	* Oリング	1					
08	4055312	CLIP;BAND	クリップ;バンド	3					
09	4208910	TEE;S	チー;S	1					
09A	4509180	* O-RING	* Oリング	1					

M E M O

HOSE RUPTURE VALVE PIPING (2)(ARM)(ISO SPEC.)(2P-BOOM)
ホースラプチャバルブ配管 (2)(アーム)(ISO仕様)(2P-ブーム)

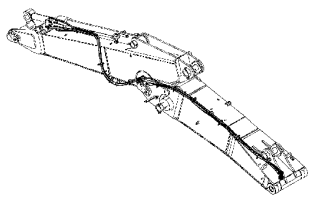

Applicable Model (適用機種):200, 210, H, K, LCN, N
Mark(記号): -
Serial No.(適用号機):<200><210><H><K><LCN><N>:200001-

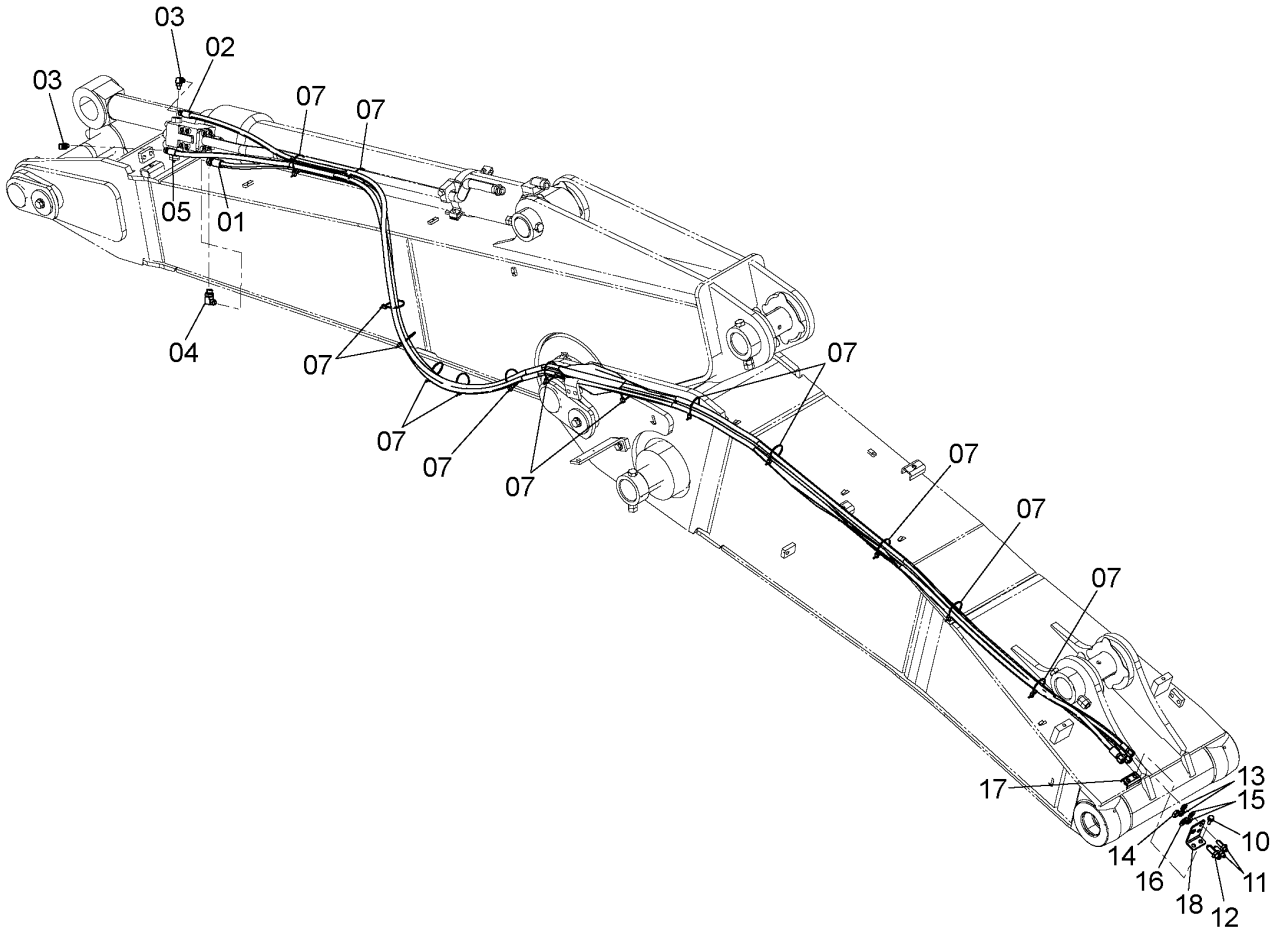

DC9266034B

HOSE RUPTURE VALVE PIPING (2)(ARM)(ISO SPEC.)(2P-BOOM)
ホースラプチャバルブ配管 (2)(アーム)(ISO仕様)(2P-ブーム)

Applicable Model (適用機種):200, 210, H, K, LCN, N
Mark(記号): -
Serial No.(適用号機):<200><210><H><K><LCN><N>:200001-

ITEM 符号	PART NO. 部品番号	PART NAME	部 品 名	Q'TY 数量	S.C サービス コード	SERIAL NO. 適用号機	ICA 互換性	REPLACEABLE PART 代替部品 PART NO. 部品番号	REPLACEABLE PART 代替部品 Q'TY 数量
01	9264044	ASSY;HOSE	ホースアッセン	1					
01A	4654234	* HOSE	* ホース	1					
01B	4327293	* PROTECTOR	* プロテクタ	10					
02	9270834	ASSY;HOSE	ホースアッセン	1					
02A	4662519	* HOSE	* ホース	1					
02B	4327293	* PROTECTOR	* プロテクタ	10					
03	A852323	ELBOW;S	エルボ;S	2					
03A	957366	* O-RING	* Oーリング	1					
04	A852344	ELBOW;S	エルボ;S	1					
04A	4506418	* O-RING	* Oーリング	1					
05	9270833	ASSY;HOSE	ホースアッセン	1					
05A	4662518	* HOSE	* ホース	1					
05B	4327293	* PROTECTOR	* プロテクタ	10					
07	4055312	CLIP;BAND	クリップ;バンド	14					
10	J271030	BOLT;SEMS	ボルト;セムス	2	D				
10A	J901030	* BOLT	* ボルト	1					
10B	J222010	* WASHER	* ワッシャ	1					
11	4202532	ADAPTER;S	アダプタ;S	2					
12	4315207	ADAPTER;S	アダプタ;S	1					
13	4202531	NUT	ナット	2					
14	4316589	NUT	ナット	1					
15	A590116	WASHER;PLANE	ワッシャ;プレーン	2					
16	A590120	WASHER;PLANE	ワッシャ;プレーン	1					
17	9764238	SEAT;SCREW	シート;スクリュ	1	W				
18	4677061	BRACKET	ブラケット	1					

HOSE RUPTURE VALVE PIPING (POSITIONING)(ISO SPEC.)(2P-BOOM)
ホースラプチャバルブ配管 (ポジショニング)(ISO仕様)(2P-ブーム)

Applicable Model (適用機種):200, 210, H, K, LCN, N
Mark(記号): -
Serial No.(適用号機):<200><210><H><K><LCN><N>:200001-

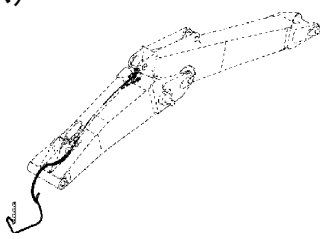

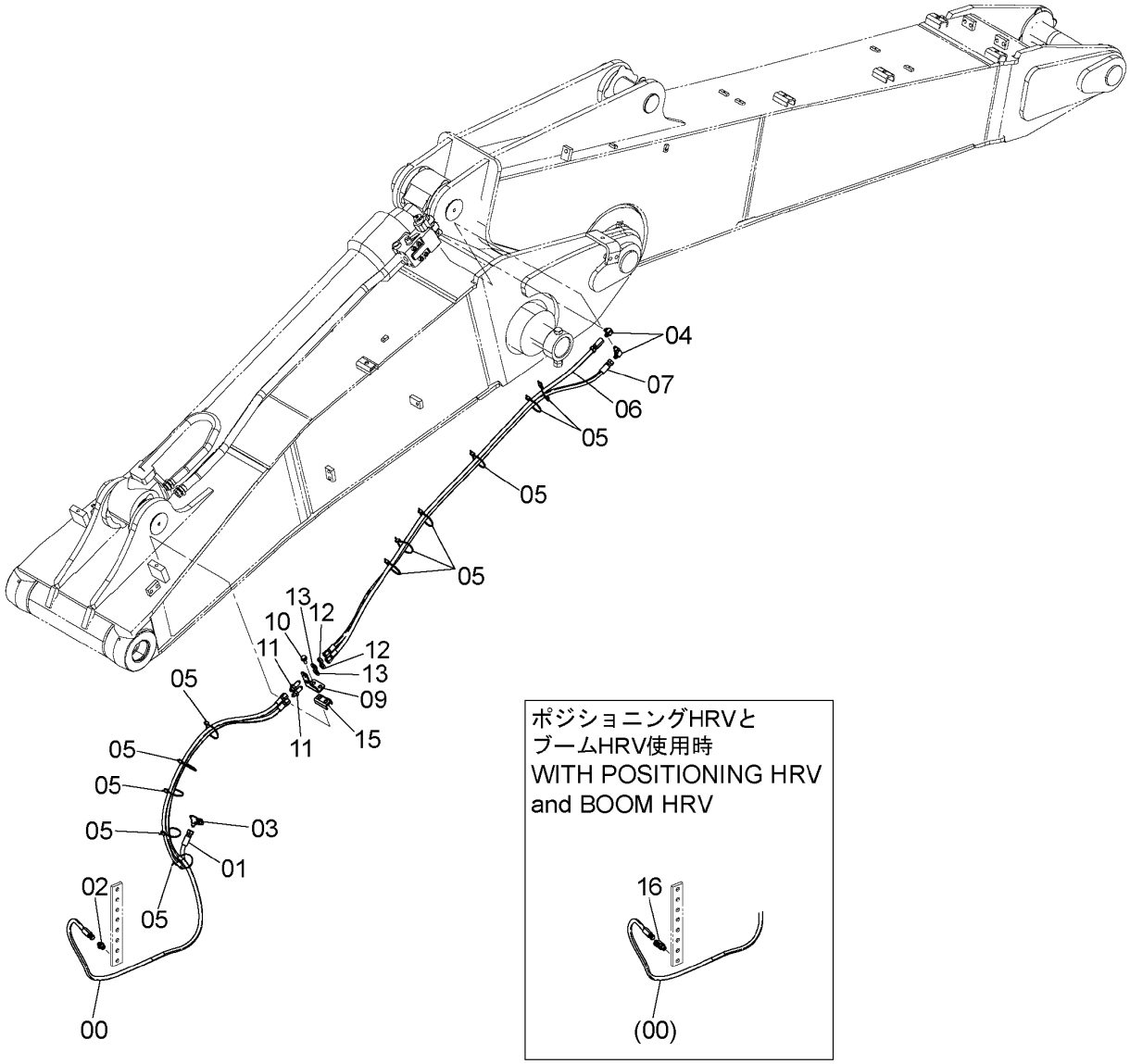

DC9269646A

HOSE RUPTURE VALVE PIPING (POSITIONING)(ISO SPEC.)(2P-BOOM)
ホースラプチャバルブ配管 (ポジショニング)(ISO仕様)(2P-ブーム)

Applicable Model (適用機種):200, 210, H, K, LCN, N
Mark(記号): -
Serial No.(適用号機):<200><210><H><K><LCN><N>:200001-

ITEM 符号	PART NO. 部品番号	PART NAME	部 品 名	Q'TY 数量	S.C サービスコード	SERIAL NO. 適用号機	ICA 互換性	REPLACEABLE PART 代替部品 PART NO. 部品番号	REPLACEABLE PART 代替部品 Q'TY 数量
00	9269645	HOSE ASS'Y	ホース アッセン	1					
00A	4655941	* HOSE	* ホース	1					
00B	4327293	* PROTECTOR	* プロテクタ	5					
01	9269644	HOSE ASS'Y	ホース アッセン	1					
01A	4655940	* HOSE	* ホース	1					
01B	4327293	* PROTECTOR	* プロテクタ	3					
02	A852133	ADAPTER;S	アダプタ;S	1					
02A	4509180	* O-RING	* Oーリング	1					
03	4239713	TEE;S	チー;S	1					
03A	4509180	* O-RING	* Oーリング	1					
04	A852323	ELBOW;S	エルボ;S	2					
04A	957366	* O-RING	* Oーリング	1					
05	4055312	CLIP;BAND	クリップ;バンド	11					
06	9265929	HOSE ASS'Y	ホース アッセン	1					
06A	4478029	* HOSE	* ホース	1					
06B	4327293	* PROTECTOR	* プロテクタ	3					
07	9254432	HOSE ASS'Y	ホース アッセン	1					
07A	4476953	* HOSE	* ホース	1					
07B	4327293	* PROTECTOR	* プロテクタ	2					
09	4656151	BRACKET	ブラケット	1					
10	J271030	BOLT;SEMS	ボルト;セムス	2	D				
10A	J901030	* BOLT	* ボルト	1					
10B	J222010	* WASHER	* ワッシャ	1					
11	4202532	ADAPTER;S	アダプタ;S	2					
12	4202531	NUT	ナット	2					
13	A590116	WASHER;PLANE	ワッシャ;プレーン	2					
15	9764238	SEAT;SCREW	シート;スクリュ	1	W				
16	A852433	TEE;S	チー;S	1					
16A	4509180	* O-RING	* Oーリング	1					

BREAKER, CRUSHER PIPING (1)(MAIN)
ブレーカ、クラッシャ配管 (1)(メイン)

Applicable Model (適用機種):200, 210, 210_EU, H, K
Mark(記号): -
Serial No.(適用号機):<200><210><H><K>:200001-203837, <200_EU>:600001-600849

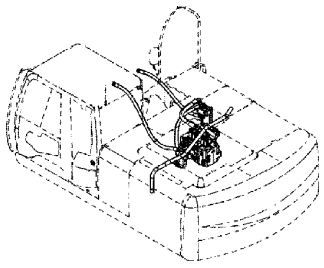

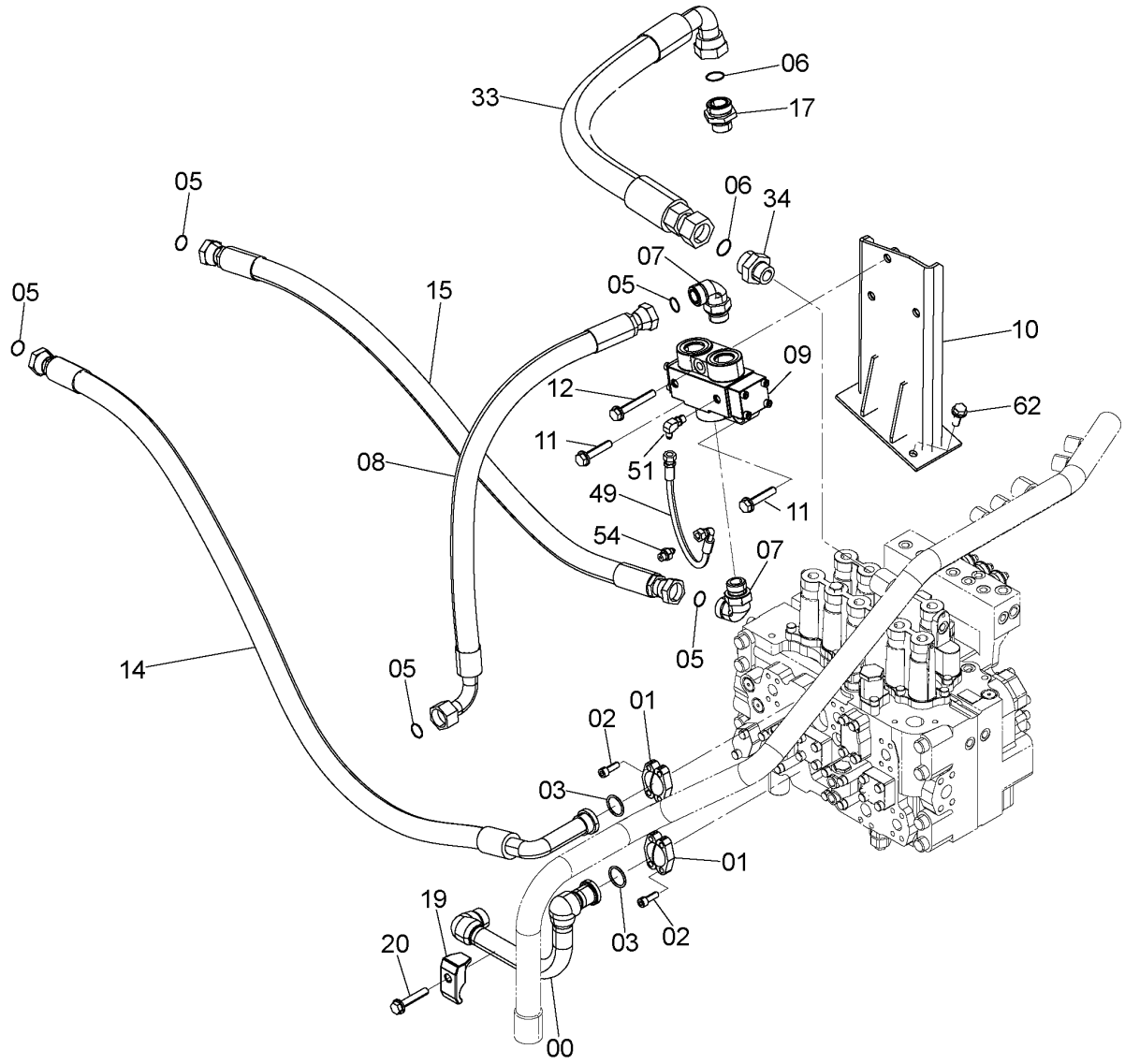

9262659A_1

BREAKER, CRUSHER PIPING (1)(MAIN)
ブレーカ、クラッシャ配管 (1)(メイン)

Applicable Model (適用機種):200, 210, 210_EU, H, K
Mark(記号): -
Serial No.(適用号機):<200><210><H><K>:200001-203837, <200_EU>:600001-600849

ITEM 符号	PART NO. 部品番号	PART NAME	部 品 名	Q'TY 数量	S.C サービスコード	SERIAL NO. 適用号機	ICA 互換性	REPLACEABLE PART 代替部品 PART NO. 部品番号	REPLACEABLE PART 代替部品 Q'TY 数量
00	8100955	PIPE	パイプ	1					
01	962453	FLANGE;SPLIT	フランジ;スプリット	4					
02	J781030	BOLT;SOCKET	ボルト;ソケット	8					
03	966993	O-RING	O-リング	2					
05	4187328	O-RING	O-リング	5					
06	4187329	O-RING	O-リング	2					
07	A853388	ELBOW;S	エルボ;S	2					
07A	4506429	* O-RING	* O-リング	1					
08	4308148	HOSE	ホース	1					
09	4626057	VALVE;SELECTOR	バルブ;セレクタ	1					
10	8100958	BRACKET	ブラケット	1					
11	J271265	BOLT;SEMS	ボルト;セムス	2	D				
11A	J901265	* BOLT	* ボルト	1					
11B	J222012	* WASHER	* ワッシャ	1					
12	J271290	BOLT;SEMS	ボルト;セムス	1	D				
12A	J901290	* BOLT	* ボルト	1					
12B	J222012	* WASHER	* ワッシャ	1					
14	9263210	HOSE ASS'Y	ホース アッセン	1					
14A	4638014	* HOSE	* ホース	1					
14B	4327294	* TUBE;SPIRAL	* チューブ;スパイラル	3					
15	9154207	HOSE ASS'Y	ホースアッセン	1					
15A	4275675	* HOSE	* ホース	1					
15B	4327294	* TUBE;SPIRAL	* チューブ;スパイラル	3					
17	4205196	ADAPTER;S	アダプタ;S	1					
17A	4506429	* O-RING	* O-リング	1					
19	4190127	CLAMP;PIPE	クランプ;パイプ	1					
20	J271270	BOLT;SEMS	ボルト;セムス	1	D				
20A	J901270	* BOLT	* ボルト	1					
20B	J222012	* WASHER	* ワッシャ	1					
33	4648391	HOSE	ホース	1					
34	A853180	ADAPTER;S	アダプタ;S	1					
34A	4506429	* O-RING	* O-リング	1					
49	4470393	HOSE	ホース	1					
51	A852322	ELBOW;S	エルボ;S	1					
51A	957366	* O-RING	* O-リング	1					
54	A852122	ADAPTER;S	アダプタ;S	1					
54A	957366	* O-RING	* O-リング	1					
62	J271235	BOLT;SEMS	ボルト;セムス	3	D				
62A	J901235	* BOLT	* ボルト	1					
62B	J222012	* WASHER	* ワッシャ	1					

BREAKER, CRUSHER PIPING (1)(MAIN)
ブレーカ、クラッシャ配管 (1)(メイン)

Applicable Model (適用機種):200, 210, 210_EU, H, K
Mark(記号): -
Serial No.(適用号機):<200><210><H><K>:203838-, <210_EU>:600850-

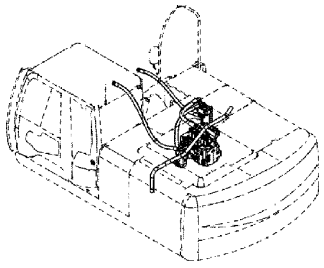

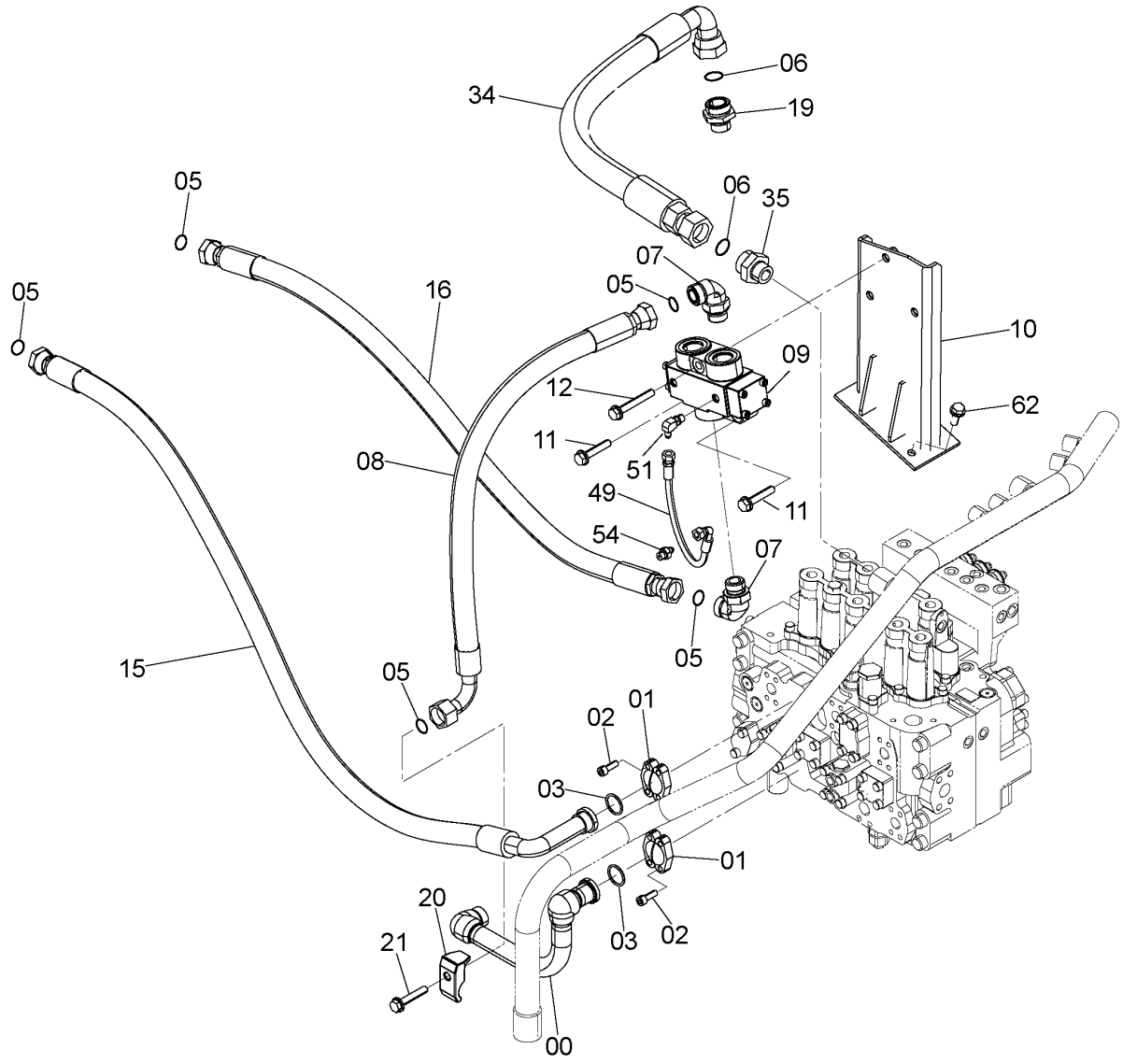

9272527_1

BREAKER, CRUSHER PIPING (1)(MAIN)
ブレーカ、クラッシャ配管 (1)(メイン)

Applicable Model (適用機種):200, 210, 210_EU, H, K
Mark(記号): -
Serial No.(適用号機):<200><210><H><K>:203838-, <210_EU>:600850-

ITEM 符号	PART NO. 部品番号	PART NAME	部 品 名	Q'TY 数量	S.C サービスコード	SERIAL NO. 適用号機	ICA 互換性	REPLACEABLE PART 代替部品 PART NO. 部品番号	REPLACEABLE PART 代替部品 Q'TY 数量
00	8100955	PIPE	パイプ	1					
01	962453	FLANGE;SPLIT	フランジ;スプリット	4					
02	J781030	BOLT;SOCKET	ボルト;ソケット	8					
03	966993	O-RING	O-リング	2					
05	4187328	O-RING	O-リング	5					
06	4187329	O-RING	O-リング	2					
07	A853388	ELBOW;S	エルボ;S	2					
07A	4506429	* O-RING	* O-リング	1					
08	4308148	HOSE	ホース	1					
09	4626057	VALVE;SELECTOR	バルブ;セレクタ	1					
10	8100958	BRACKET	ブラケット	1					
11	J271265	BOLT;SEMS	ボルト;セムス	2	D				
11A	J901265	* BOLT	* ボルト	1					
11B	J222012	* WASHER	* ワッシャ	1					
12	J271290	BOLT;SEMS	ボルト;セムス	1	D				
12A	J901290	* BOLT	* ボルト	1					
12B	J222012	* WASHER	* ワッシャ	1					
15	9263210	HOSE ASS'Y	ホース アッセン	1					
15A	4638014	* HOSE	* ホース	1					
15B	4327294	* PROTECTOR	* プロテクタ	3					
16	9154207	HOSE ASS'Y	ホース アッセン	1					
16A	4275675	* HOSE	* ホース	1					
16B	4327294	* PROTECTOR	* プロテクタ	3					
19	4205196	ADAPTER;S	アダプタ;S	1					
19A	4506429	* O-RING	* O-リング	1					
20	4190127	CLAMP;PIPE	クランプ;パイプ	1					
21	J271270	BOLT;SEMS	ボルト;セムス	1	D				
21A	J901270	* BOLT	* ボルト	1					
21B	J222012	* WASHER	* ワッシャ	1					
34	4648391	HOSE	ホース	1					
35	A853180	ADAPTER;S	アダプタ;S	1					
35A	4506429	* O-RING	* O-リング	1					
49	4470393	HOSE	ホース	1					
51	A852322	ELBOW;S	エルボ;S	1					
51A	957366	* O-RING	* O-リング	1					
54	A852122	ADAPTER;S	アダプタ;S	1					
54A	957366	* O-RING	* O-リング	1					
62	J271235	BOLT;SEMS	ボルト;セムス	3	D				
62A	J901235	* BOLT	* ボルト	1					
62B	J222012	* WASHER	* ワッシャ	1					

BREAKER, CRUSHER PIPING (1)(MAIN)
ブレーカ、クラッシャ配管 (1)(メイン)

Applicable Model (適用機種):LCN, LCN_EU, N, N_EU
Mark(記号): -
Serial No.(適用号機):<LCN><N>:200001-211463, <LCN_EU><N_EU>:600001-600849

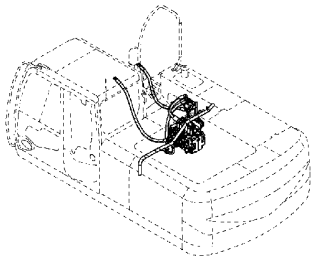

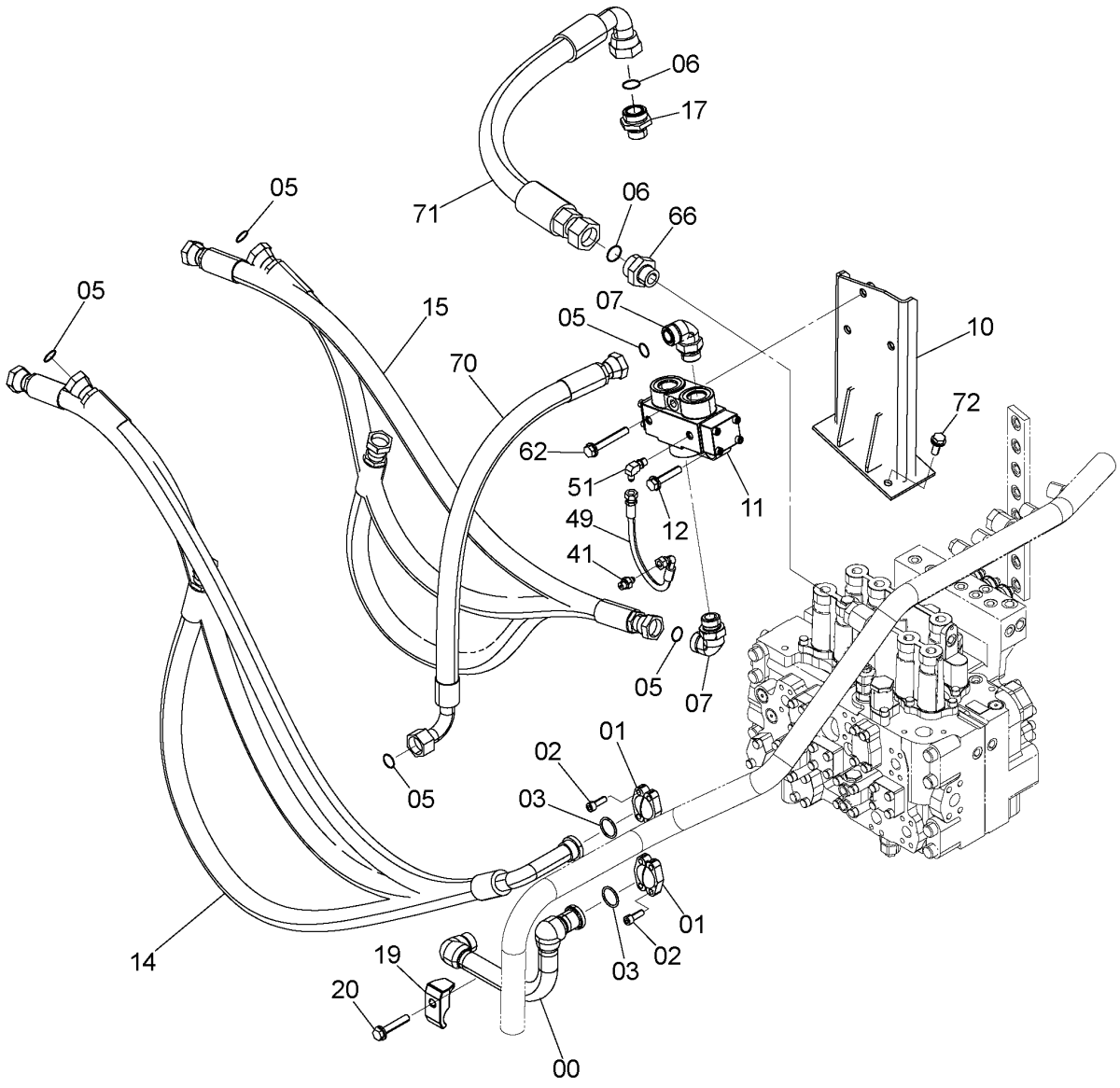

9264341-1

BREAKER, CRUSHER PIPING (1)(MAIN)
ブレーカ、クラッシャ配管 (1)(メイン)

Applicable Model (適用機種):LCN, LCN_EU, N, N_EU
Mark(記号): -
Serial No.(適用号機):<LCN><N>:200001-211463, <LCN_EU><N_EU>:600001-600849

ITEM 符号	PART NO. 部品番号	PART NAME	部 品 名	Q'TY 数量	S.C サービス コード	SERIAL NO. 適用号機	ICA 互換性	REPLACEABLE PART 代替部品 PART NO. 部品番号	REPLACEABLE PART 代替部品 Q'TY 数量
00	8100955	PIPE	パイプ	1					
01	962453	FLANGE;SPLIT	フランジ;スプリット	4					
02	J781030	BOLT;SOCKET	ボルト;ソケット	8					
03	966993	O-RING	O-リング	2					
05	4187328	O-RING	O-リング	5					
06	4187329	O-RING	O-リング	2					
07	A853388	ELBOW;S	エルボ;S	2					
07A	4506429	* O-RING	* O-リング	1					
10	8100958	BRACKET	ブラケット	1					
11	4626057	VALVE;SELECTOR	バルブ;セレクタ	1					
12	J271265	BOLT;SEMS	ボルト;セムス	2	D				
12A	J901265	* BOLT	* ボルト	1					
12B	J222012	* WASHER	* ワッシャ	1					
14	9263970	HOSE ASS'Y	ホース アッセン	1					
14A	4641282	* HOSE	* ホース	1					
14B	4327294	* PROTECTOR	* プロテクタ	1					
15	9227798	ホースアッセン	ホースアッセン	1					
15A	4250888	* HOSE	* ホース	1					
15B	4327294	* PROTECTOR	* プロテクタ	4					
17	4205196	ADAPTER;S	アダプタ;S	1					
17A	4506429	* O-RING	* O-リング	1					
19	4190127	CLAMP;PIPE	クランプ;パイプ	1					
20	J271270	BOLT;SEMS	ボルト;セムス	1	D				
20A	J901270	* BOLT	* ボルト	1					
20B	J222012	* WASHER	* ワッシャ	1					
41	A852122	ADAPTER;S	アダプタ;S	1					
41A	957366	* O-RING	* O-リング	1					
49	4470393	HOSE	ホース	1					
51	A852322	ELBOW;S	エルボ;S	1					
51A	957366	* O-RING	* O-リング	1					
62	J271290	BOLT;SEMS	ボルト;セムス	1	D				
62A	J901290	* BOLT	* ボルト	1					
62B	J222012	* WASHER	* ワッシャ	1					
66	A853180	ADAPTER;S	アダプタ;S	1					
66A	4506429	* O-RING	* O-リング	1					
70	4308148	HOSE	ホース	1					
71	4647672	HOSE	ホース	1					
72	J271235	BOLT;SEMS	ボルト;セムス	3	D				
72A	J901235	* BOLT	* ボルト	1					
72B	J222012	* WASHER	* ワッシャ	1					

BREAKER, CRUSHER PIPING (1)(MAIN)
ブレーカ、クラッシャ配管 (1)(メイン)

Applicable Model (適用機種):LCN, LCN_EU, N, N_EU
Mark(記号): -
Serial No.(適用号機):<LCN><N>:211464-, <LCN_EU><N_EU>:600850-

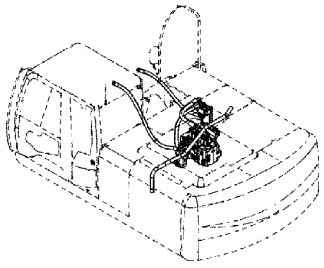

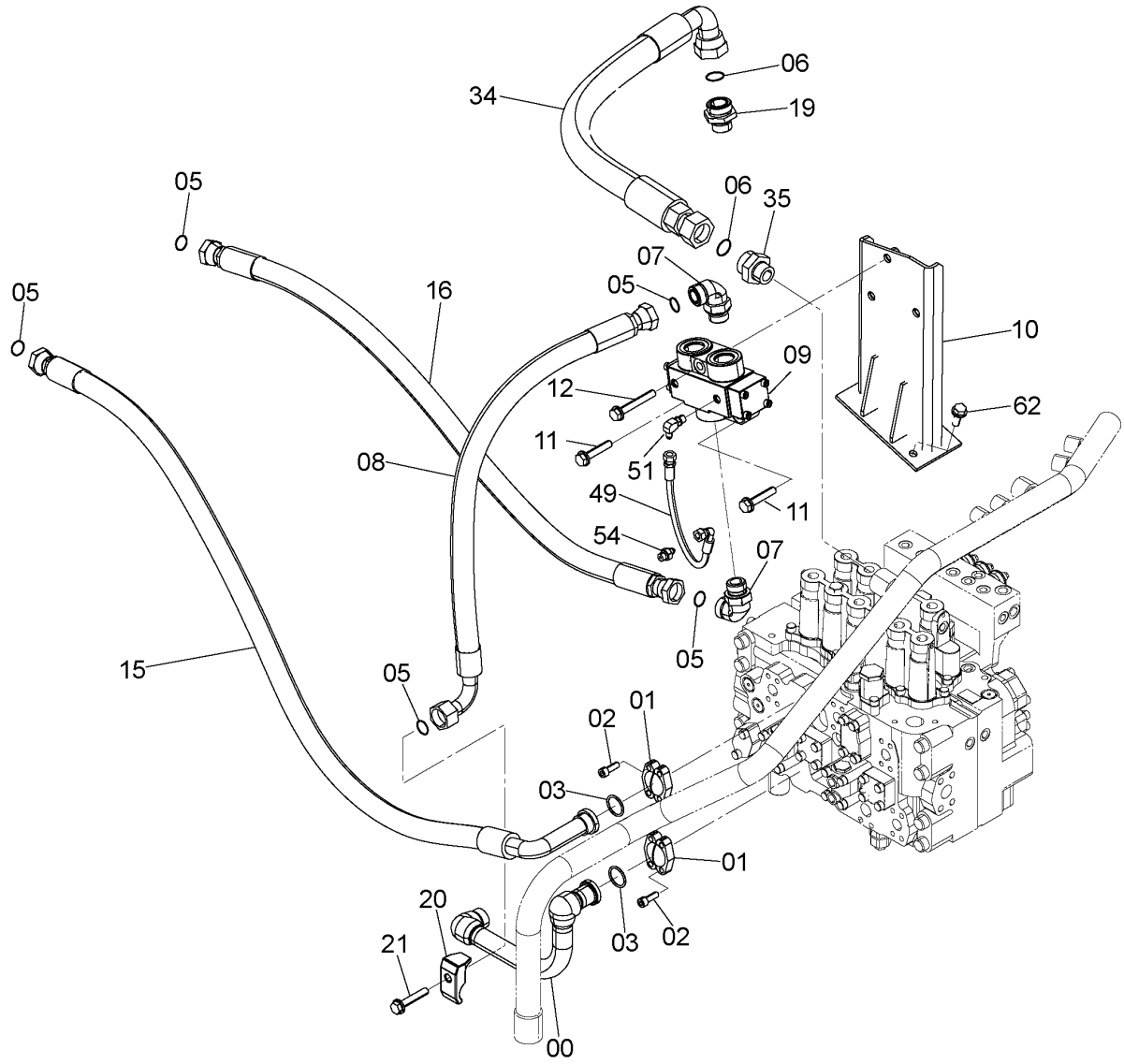

9287816_1

BREAKER, CRUSHER PIPING (1)(MAIN)
ブレーカ、クラッシャ配管 (1)(メイン)

Applicable Model (適用機種):LCN, LCN_EU, N, N_EU
Mark(記号): -
Serial No.(適用号機):<LCN><N>:211464-, <LCN_EU><N_EU>:600850-

ITEM 符号	PART NO. 部品番号	PART NAME	部 品 名	Q'TY 数量	S.C サービスコード	SERIAL NO. 適用号機	ICA 互換性	REPLACEABLE PART 代替部品 PART NO. 部品番号	REPLACEABLE PART 代替部品 Q'TY 数量
00	8100955	PIPE	パイプ	1					
01	962453	FLANGE;SPLIT	フランジ;スプリット	4					
02	J781030	BOLT;SOCKET	ボルト;ソケット	8					
03	966993	O-RING	O-リング	2					
05	4187328	O-RING	O-リング	5					
06	4187329	O-RING	O-リング	2					
07	A853388	ELBOW;S	エルボ;S	2					
07A	4506429	* O-RING	* O-リング	1					
08	4308148	HOSE	ホース	1					
09	4626057	VALVE;SELECTOR	バルブ;セレクタ	1					
10	8100958	BRACKET	ブラケット	1					
11	J271265	BOLT;SEMS	ボルト;セムス	2	D				
11A	J901265	* BOLT	* ボルト	1					
11B	J222012	* WASHER	* ワッシャ	1					
12	J271290	BOLT;SEMS	ボルト;セムス	1	D				
12A	J901290	* BOLT	* ボルト	1					
12B	J222012	* WASHER	* ワッシャ	1					
15	9263970	HOSE ASS'Y	ホース アッセン	1					
15A	4641282	* HOSE	* ホース	1					
15B	4327294	* PROTECTOR	* プロテクタ	3					
16	9227798	HOSE ASS'Y	ホース アッセン	1					
16A	4250888	* HOSE	* ホース	1					
16B	4327294	* PROTECTOR	* プロテクタ	4					
19	4205196	ADAPTER;S	アダプタ;S	1					
19A	4506429	* O-RING	* O-リング	1					
20	4190127	CLAMP;PIPE	クランプ;パイプ	1					
21	J271270	BOLT;SEMS	ボルト;セムス	1	D				
21A	J901270	* BOLT	* ボルト	1					
21B	J222012	* WASHER	* ワッシャ	1					
34	4647672	HOSE	ホース	1					
35	A853180	ADAPTER;S	アダプタ;S	1					
35A	4506429	* O-RING	* O-リング	1					
49	4470393	HOSE	ホース	1					
51	A852322	ELBOW;S	エルボ;S	1					
51A	957366	* O-RING	* O-リング	1					
54	A852122	ADAPTER;S	アダプタ;S	1					
54A	957366	* O-RING	* O-リング	1					
62	J271235	BOLT;SEMS	ボルト;セムス	3	D				
62A	J901235	* BOLT	* ボルト	1					
62B	J222012	* WASHER	* ワッシャ	1					

BREAKER, CRUSHER PIPING (2)(MAIN)
ブレーカ、クラッシャ配管 (2)(メイン)

Applicable Model (適用機種):200, 210, 210_EU, H, K
Mark(記号): -
Serial No.(適用号機):<200><210><H><K>:200001-203837, <210_EU>:600001-600849

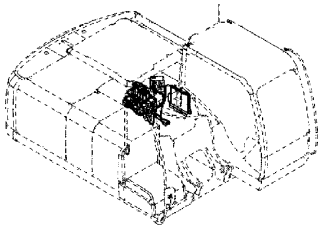

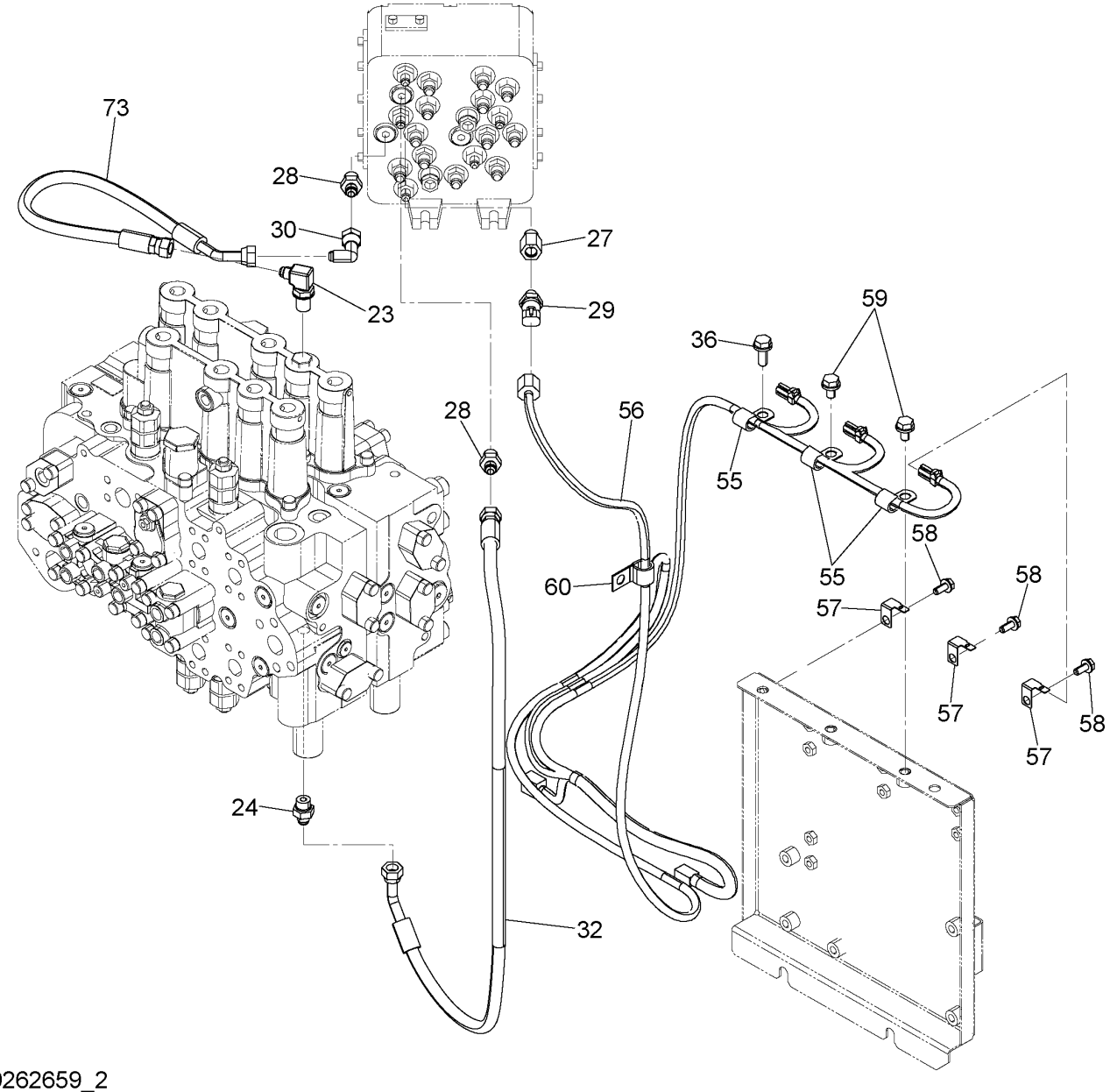

9262659_2

BREAKER, CRUSHER PIPING (2)(MAIN)
ブレーカ、クラッシャ配管 (2)(メイン)

Applicable Model (適用機種):200, 210, 210_EU, H, K
Mark(記号): -
Serial No.(適用号機):<200><210><H><K>:200001-203837, <210_EU>:600001-600849

ITEM 符号	PART NO. 部品番号	PART NAME	部 品 名	Q'TY 数量	S.C サービス コード	SERIAL NO. 適用号機	ICA 互換性	REPLACEABLE PART 代替部品 PART NO. 部品番号	REPLACEABLE PART 代替部品 Q'TY 数量
23	4208913	ELBOW;S	エルボ;S	1					
23A	4509180	* O-RING	* Oリング	1					
24	A852133	ADAPTER;S	アダプタ;S	1					
24A	4509180	* O-RING	* Oリング	1					
27	4263446	REDUCER;S	レジュース;S	1					
27A	4509180	* O-RING	* Oリング	1					
28	A852133	ADAPTER;S	アダプタ;S	2					
28A	4509180	* O-RING	* Oリング	1					
29	4436535	SENSOR;PRES.	センサ;プレッシャ	1					
29A	957366	* O-RING	* Oリング	1					
30	4239976	UNION;S	ユニオン;S	1					
32	4654406	HOSE	ホース	1					
36	J271030	BOLT;SEMS	ボルト;セムス	1	D				
36A	J901030	* BOLT	* ボルト	1					
36B	J222010	* WASHER	* ワッシャ	1					
55	4190275	CLIP	クリップ	3					
56	3106815	HARNESS;WIRE	ハーネス;ワイヤ	1					
57	4257159	BRACKET	ブラケット	3					
58	J260820	BOLT;SEMS	ボルト;セムス	3	D				
58A	J900820	* BOLT	* ボルト	1					
58B	A590108	* WASHER;PLANE	* ワッシャ;プレーン	1					
59	J271020	BOLT;SEMS	ボルト;セムス	2	D				
59A	J901020	* BOLT	* ボルト	1					
59B	J222010	* WASHER	* ワッシャ	1					
60	4190273	CLIP	クリップ	1					
73	4453063	HOSE	ホース	1					

BREAKER, CRUSHER PIPING (2)(MAIN)
ブレーカ、クラッシャ配管 (2)(メイン)

Applicable Model (適用機種):200, 210, 210_EU, H, K
Mark(記号): -
Serial No.(適用号機):<200><210><H><K>:203838-, <210_UE>:600850-

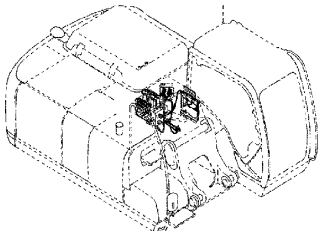

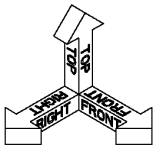

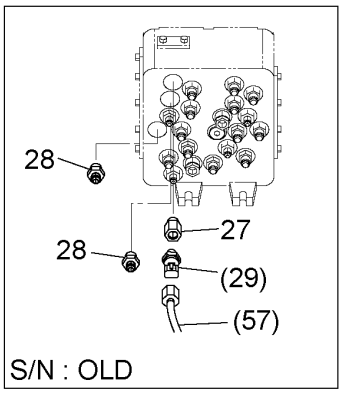

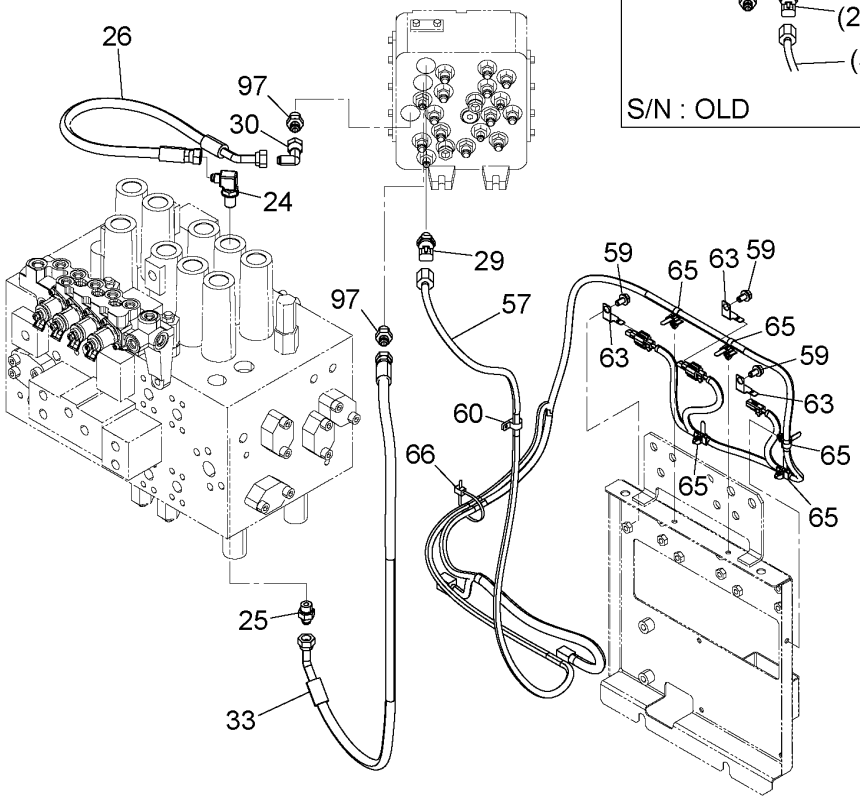

DC9272527A_2

BREAKER, CRUSHER PIPING (2)(MAIN)
ブレーカ、クラッシャ配管 (2)(メイン)

Applicable Model (適用機種):200, 210, 210_EU, H, K
Mark(記号): -
Serial No.(適用号機):<200><210><H><K>:203838-, <210_UE>:600850-

ITEM 符号	PART NO. 部品番号	PART NAME	部 品 名	Q'TY 数量	S.C サービス コード	SERIAL NO. 適用号機	ICA 互換性	REPLACEABLE PART 代替部品 PART NO. 部品番号	REPLACEABLE PART 代替部品 Q'TY 数量
24	4208913	ELBOW;S	エルボ;S	1					
24A	4509180	* O-RING	* Oリング	1					
25	A852133	ADAPTER;S	アダプタ;S	1					
25A	4509180	* O-RING	* Oリング	1					
26	4453063	HOSE	ホース	1					
27	4263446	REDUCER;S	レジューサ;S	1		200,210,H,K: -211456 210_EU: -602303			
27A	4509180	* O-RING	* Oリング	1		200,210,H,K: -211456 210_EU: -602303			
28	A852133	ADAPTER;S	アダプタ;S	2		200,210,H,K: -211456 210_EU: -602303			
28A	4509180	* O-RING	* Oリング	1		200,210,H,K: -211456 210_EU: -602303			
29	4436535	SENSOR;PRES.	センサ;プレッシャ	1					
29A	957366	* O-RING	* Oリング	1					
30	4239976	UNION;S	ユニオン;S	1					
33	4654406	HOSE	ホース	1					
57	3111812	HARNESS;WIRE	ハーネス;ワイヤ	1					
59	J260820	BOLT;SEMS	ボルト;セムス	3	D				
59A	J900820	* BOLT	* ボルト	1					
59B	A590108	* WASHER;PLANE	* ワッシャ;プレーン	1					
60	4190273	CLIP	クリップ	1					
63	4683654	BRACKET	ブラケット	3					
65	4254600	CLIP	クリップ	5					
66	4055312	CLIP;BAND	クリップ;バンド	1					
97	A852123	ADAPTER;S	アダプタ;S	2		200,210,H,K: 211457- 210_EU: 602304-			
97A	957366	* O-RING	* Oリング	1		200,210,H,K: 211457- 210_EU: 602304-			

BREAKER, CRUSHER PIPING (2)(MAIN)
ブレーカ、クラッシャ配管 (2)(メイン)

Applicable Model (適用機種):LCN, LCN_EU, N, N_EU
Mark(記号): -
Serial No.(適用号機):<LCN><N>:200001-211463, <LCN_EU><N_EU>:600001-600849

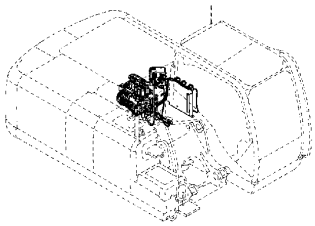

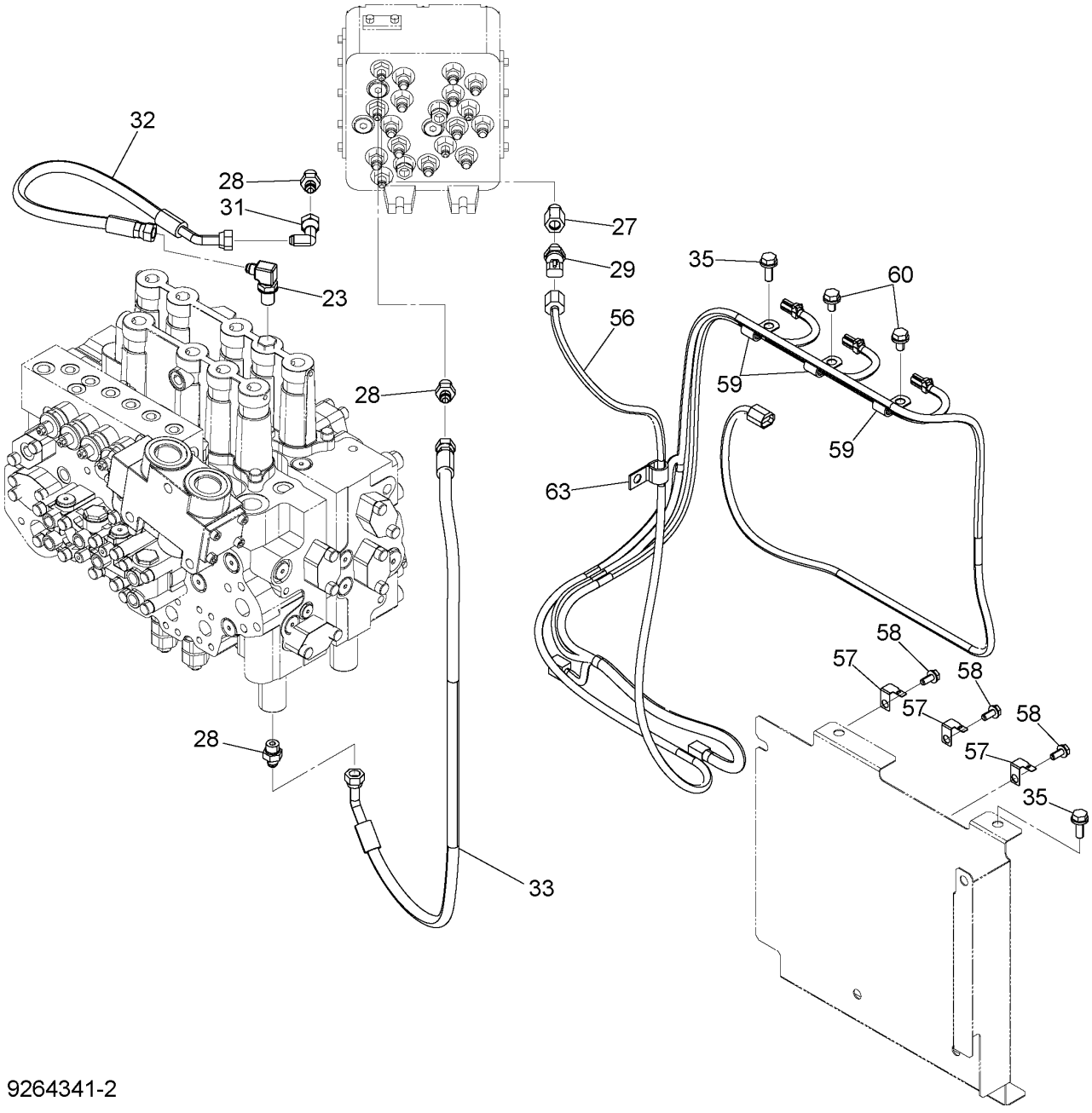

9264341-2

BREAKER, CRUSHER PIPING (2)(MAIN)
ブレーカ、クラッシャ配管 (2)(メイン)

Applicable Model (適用機種):LCN, LCN_EU, N, N_EU
Mark(記号): -
Serial No.(適用号機):<LCN><N>:200001-211463, <LCN_EU><N_EU>:600001-600849

ITEM 符号	PART NO. 部品番号	PART NAME	部 品 名	Q'TY 数量	S.C サービスコード	SERIAL NO. 適用号機	ICA 互換性	REPLACEABLE PART 代替部品 PART NO. 部品番号	REPLACEABLE PART 代替部品 Q'TY 数量
23	4208913	ELBOW;S	エルボ;S	1					
23A	4509180	* O-RING	* Oリング	1					
27	4263446	REDUCER;S	レジュサ;S	1					
27A	4509180	* O-RING	* Oリング	1					
28	A852133	ADAPTER;S	アダプタ;S	3					
28A	4509180	* O-RING	* Oリング	1					
29	4436535	SENSOR;PRES.	センサ;プレッシヤ	1					
29A	957366	* O-RING	* Oリング	1					
31	4239976	UNION;S	ユニオン;S	1					
32	4453063	HOSE	ホース	1					
33	4654406	HOSE	ホース	1					
35	J271030	BOLT;SEMS	ボルト;セムス	2	D				
35A	J901030	* BOLT	* ボルト	1					
35B	J222010	* WASHER	* ワッシヤ	1					
56	3106815	HARNESS;WIRE	ハーネス;ワイヤ	1					
57	4257159	BRACKET	ブラケット	3					
58	J260820	BOLT;SEMS	ボルト;セムス	3	D				
58A	J900820	* BOLT	* ボルト	1					
58B	A590108	* WASHER;PLANE	* ワッシヤ;プレーン	1					
59	4190275	CLIP	クリップ	3					
60	J271020	BOLT;SEMS	ボルト;セムス	2	D				
60A	J901020	* BOLT	* ボルト	1					
60B	J222010	* WASHER	* ワッシヤ	1					
63	4190273	CLIP	クリップ	1					

BREAKER, CRUSHER PIPING (2)(MAIN)
ブレーカ、クラッシャ配管 (2)(メイン)

Applicable Model (適用機種):LCN, LCN_EU, N, N_EU
Mark(記号): -
Serial No.(適用号機):<LCN><N>:211464-, <LCN_EU><N_EU>:600850-

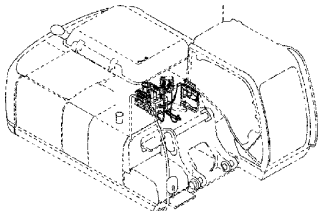

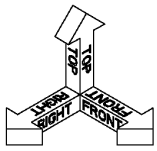

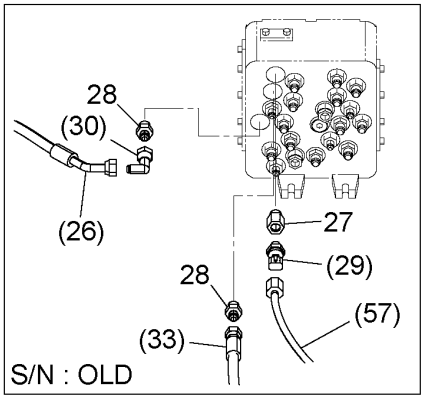

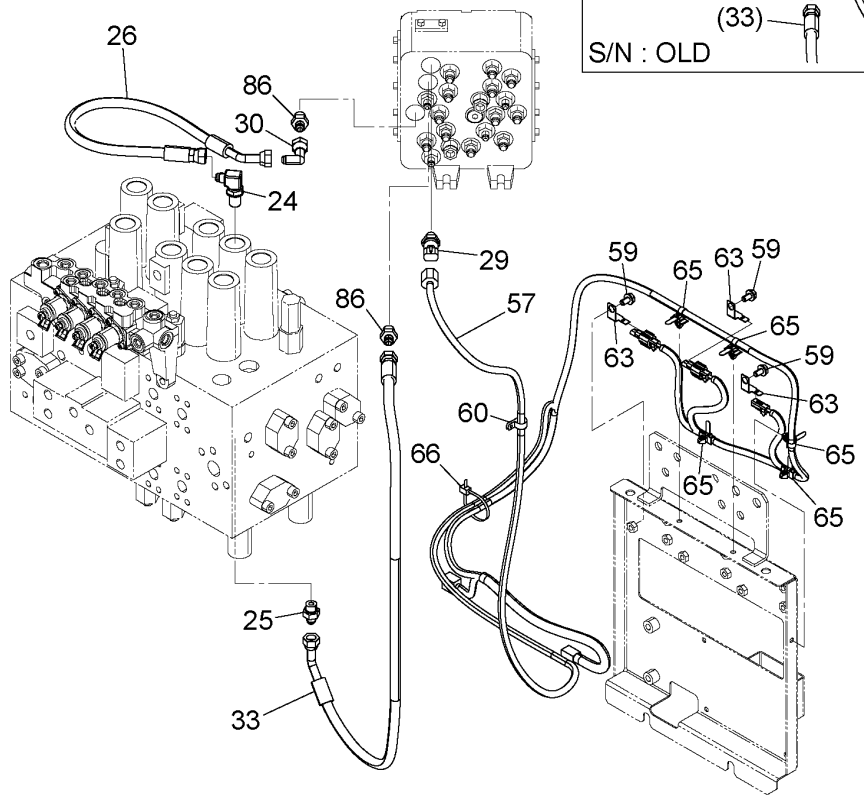

DC9287816A_2

BREAKER, CRUSHER PIPING (2)(MAIN)
ブレーカ、クラッシャ配管 (2)(メイン)

Applicable Model (適用機種):LCN, LCN_EU, N, N_EU
Mark(記号): -
Serial No.(適用号機):<LCN><N>:211464-, <LCN_EU><N_EU>:600850-

ITEM 符号	PART NO. 部品番号	PART NAME	部 品 名	Q'TY 数量	S.C サービス コード	SERIAL NO. 適用号機	ICA 互換性	REPLACEABLE PART 代替部品 PART NO. 部品番号	REPLACEABLE PART 代替部品 Q'TY 数量
24	4208913	ELBOW;S	エルボ;S	1					
24A	4509180	* O-RING	* Oリング	1					
25	A852133	ADAPTER;S	アダプタ;S	1					
25A	4509180	* O-RING	* Oリング	1					
26	4453063	HOSE	ホース	1					
27	4263446	REDUCER;S	レジューサ;S	2		-D09/08			
27A	4509180	* O-RING	* Oリング	1		-D09/08			
28	A852133	ADAPTER;S	アダプタ;S	2		-D09/08			
28A	4509180	* O-RING	* Oリング	1		-D09/08			
29	4436535	SENSOR;PRES.	センサ;プレッシャ	1					
29A	957366	* O-RING	* Oリング	1					
30	4239976	UNION;S	ユニオン;S	1					
33	4654406	HOSE	ホース	1					
57	3111812	HARNESS;WIRE	ハーネス;ワイヤ	1					
59	J260820	BOLT;SEMS	ボルト;セムス	3	D				
59A	J900820	* BOLT	* ボルト	1					
59B	A590108	* WASHER;PLANE	* ワッシャ;プレーン	1					
60	4190273	CLIP	クリップ	1					
63	4683654	BRACKET	ブラケット	3					
65	4254600	CLIP;BAND	クリップ;バンド	5					
66	4055312	CLIP;BAND	クリップ;バンド	1					
86	A852123	ADAPTER;S	アダプタ;S	2		D09/09-			
86A	957366	* O-RING	* Oリング	1		D09/09-			

BREAKER, CRUSHER PIPING (3)(MAIN)
ブレーカ、クラッシャ配管 (3)(メイン)

Applicable Model (適用機種):200, 210, 210_EU, H, K
Mark(記号): -
Serial No.(適用号機):<200><210><H><K>:200001-203837, <210_EU>:600001-600849

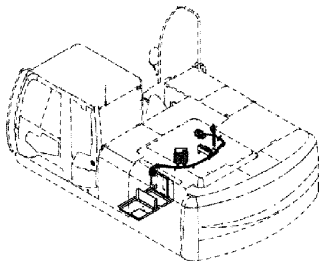

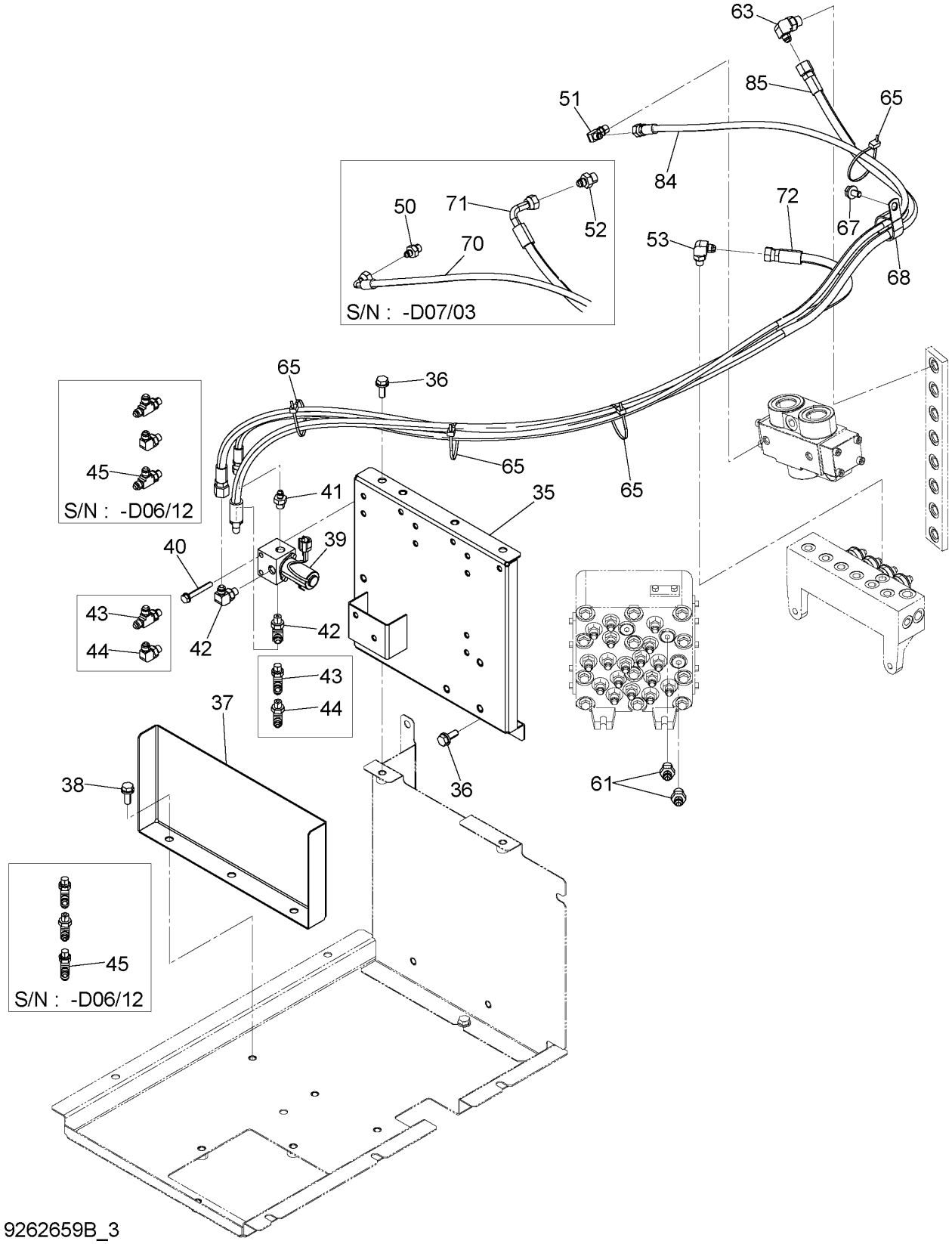

BREAKER, CRUSHER PIPING (3)(MAIN)
ブレーカ、クラッシャ配管 (3)(メイン)

Applicable Model (適用機種):200, 210, 210_EU, H, K
Mark(記号): -
Serial No.(適用号機):<200><210><H><K>:200001-203837, <210_EU>:600001-600849

ITEM 符号	PART NO. 部品番号	PART NAME	部 品 名	Q'TY 数量	S.C サービスコード	SERIAL NO. 適用号機	ICA 互換性	REPLACEABLE PART 代替部品 PART NO. 部品番号	REPLACEABLE PART 代替部品 Q'TY 数量
35	7049580	BRACKET	ブラケット	1					
36	J271030	BOLT;SEMS	ボルト;セムス	3	D				
36A	J901030	* BOLT	* ボルト	1					
36B	J222010	* WASHER	* ワッシャ	1					
37	4645331	COVER	カバー	1					
38	J271030	BOLT;SEMS	ボルト;セムス	3	D				
38A	J901030	* BOLT	* ボルト	1					
38B	J222010	* WASHER	* ワッシャ	1					
39	4261289	VALVE;SOLENOID	バルブ;ソレノイド	1	H				
40	J260860	BOLT;SEMS	ボルト;セムス	2	D				
40A	J900860	* BOLT	* ボルト	1					
40B	A590108	* WASHER;PLANE	* ワッシャ;プレーン	1					
41	A852122	ADAPTER;S	アダプタ;S	1					
41A	957366	* O-RING	* Oーリング	1					
42	A852323	ELBOW;S	エルボ;S	2					
42A	957366	* O-RING	* Oーリング	1					
43	4479162	TEE;S	チー;S	2					
43A	957366	* O-RING	* Oーリング	1					
44	4293950	ELBOW;S	エルボ;S	2					
44A	957366	* O-RING	* Oーリング	1					
45	4344050	TEE;S	チー;S	2		-D06/12			
45A	957366	* O-RING	* Oーリング	1		-D06/12			
50	A852122	ADAPTER;S	アダプタ;S	1		-D07/03			
50A	957366	* O-RING	* Oーリング	1		-D07/03			
51	A852322	ELBOW;S	エルボ;S	1		D07/04-			
51A	957366	* O-RING	* Oーリング	1		D07/04-			
52	A852133	ADAPTER;S	アダプタ;S	1		-D07/03			
52A	4509180	* O-RING	* Oーリング	1		-D07/03			
53	A852323	ELBOW;S	エルボ;S	1					
53A	957366	* O-RING	* Oーリング	1					
61	A852133	ADAPTER;S	アダプタ;S	2					
61A	4509180	* O-RING	* Oーリング	1					
63	A852333	ELBOW;S	エルボ;S	1		D07/04-			
63A	4509180	* O-RING	* Oーリング	1		D07/04-			
65	4055312	CLIP;BAND	クリップ;バンド	4					
67	J271020	BOLT;SEMS	ボルト;セムス	1	D				
67A	J901020	* BOLT	* ボルト	1					
67B	J222010	* WASHER	* ワッシャ	1					
68	4190291	CLIP	クリップ	1					
70	4654640	HOSE	ホース	1		-D07/03	T	4681488	1
71	4647882	HOSE	ホース	1		-D07/03	T	A852322 4660285 A852333	1 1 1
72	4655785	HOSE	ホース	1					
84	4681488	HOSE	ホース	1		D07/04-			

BREAKER, CRUSHER PIPING (3)(MAIN)
ブレーカ、クラッシャ配管 (3)(メイン)

Applicable Model (適用機種):200, 210, 210_EU, H, K
Mark(記号): -
Serial No.(適用号機):<200><210><H><K>:200001-203837, <210_EU>:600001-600849

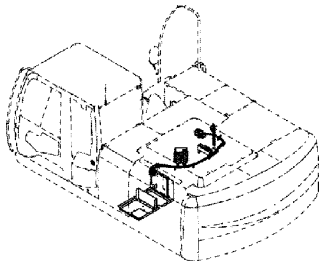

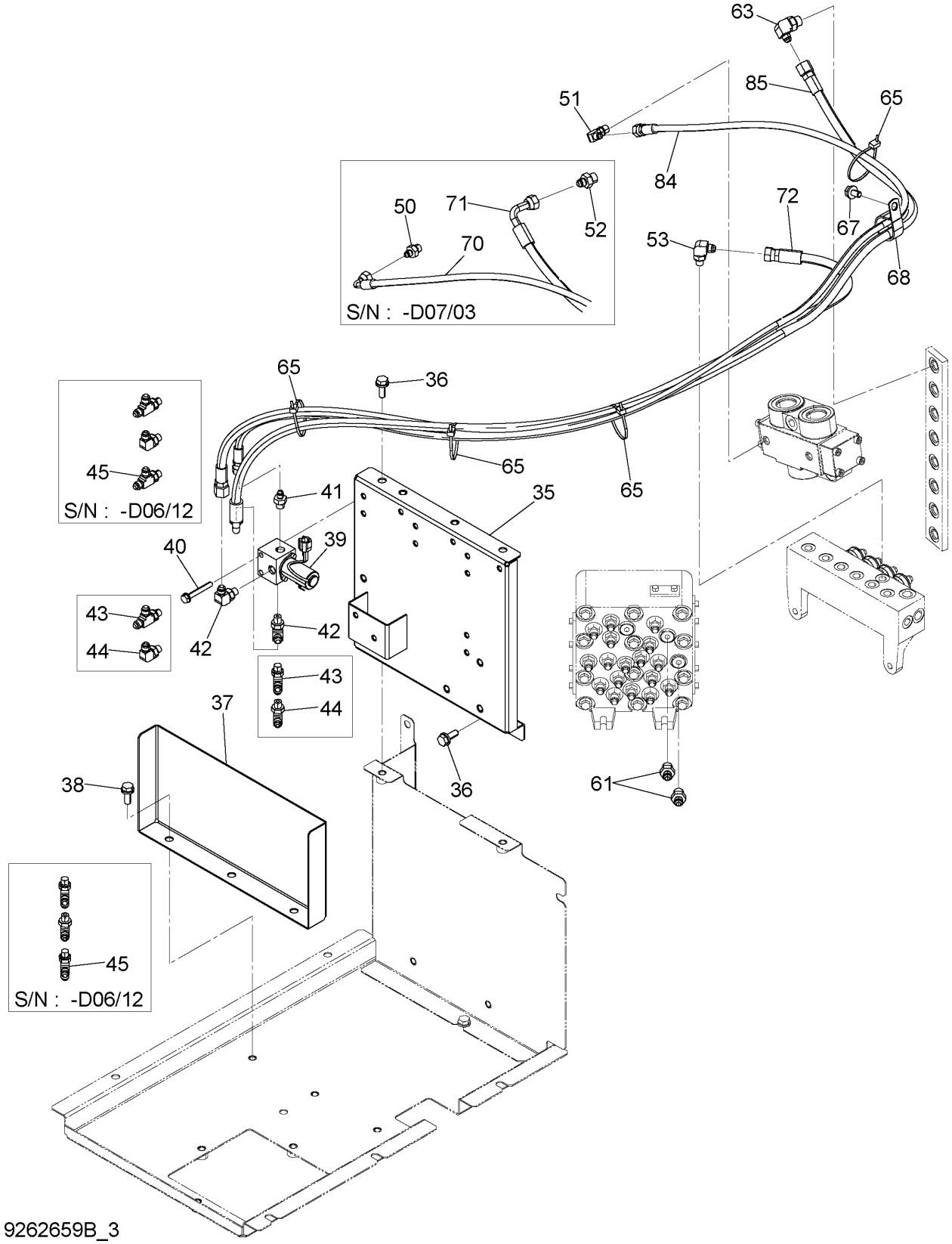

BREAKER, CRUSHER PIPING (3)(MAIN)
ブレーカ、クラッシャ配管 (3)(メイン)

Applicable Model (適用機種):200, 210, 210_EU, H, K
Mark(記号): -
Serial No.(適用号機):<200><210><H><K>:200001-203837, <210_EU>:600001-600849

ITEM 符号	PART NO. 部品番号	PART NAME	部 品 名	Q'TY 数量	S.C サービス コード	SERIAL NO. 適用号機	ICA 互換性	REPLACEABLE PART 代替部品 PART NO. 部品番号	REPLACEABLE PART 代替部品 Q'TY 数量
85	4660285	HOSE	ホース	1		D07/04-			

BREAKER, CRUSHER PIPING (3)(MAIN)
ブレーカ、クラッシャ配管 (3)(メイン)

Applicable Model (適用機種):200, 210, 210_EU, H, K
Mark(記号): -
Serial No.(適用号機):<200><210><H><K>:203838-, <210_EU>:600850-

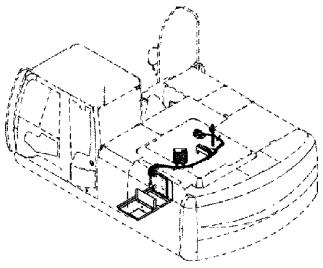

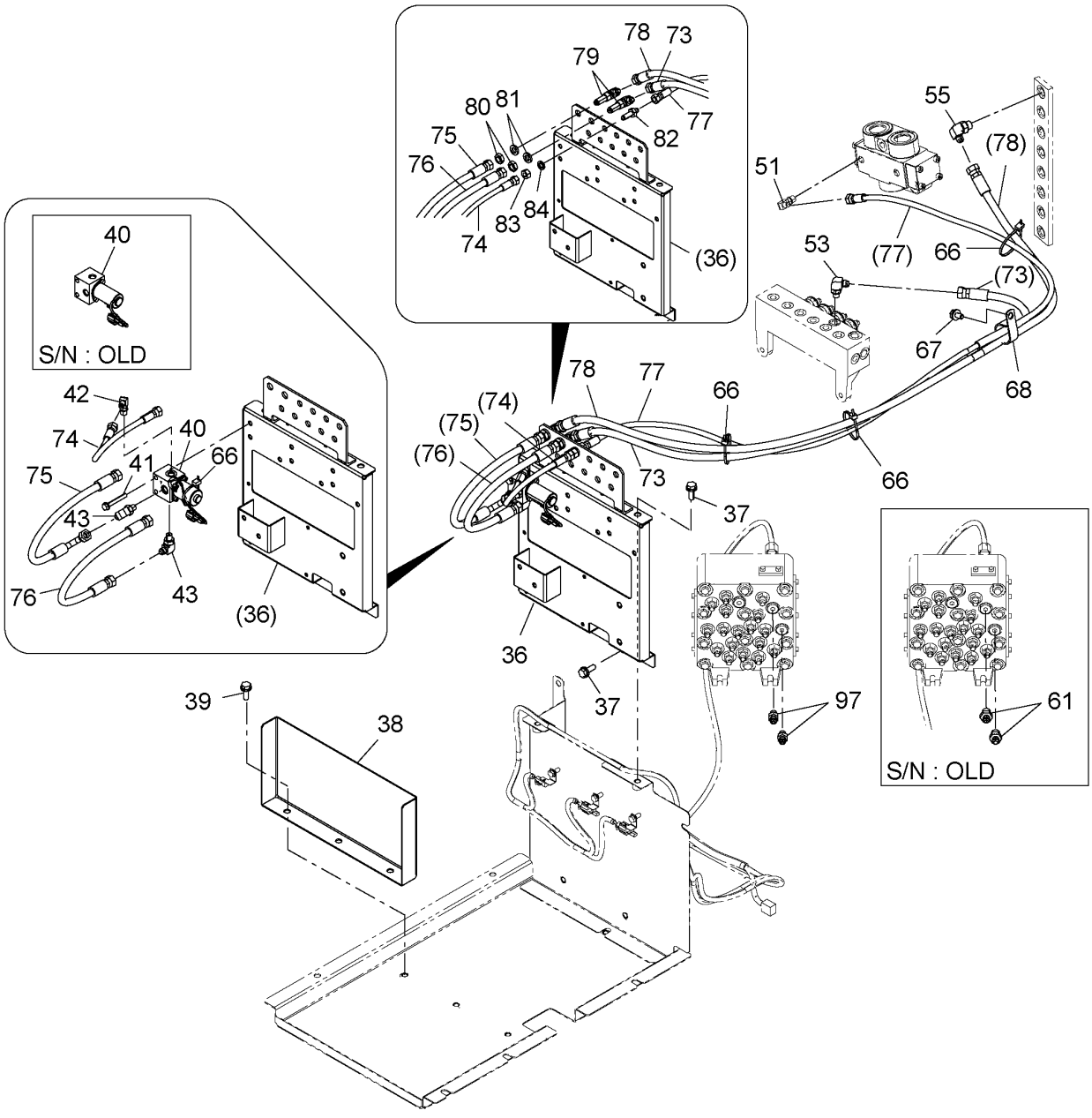

DC9272527A_3

BREAKER, CRUSHER PIPING (3)(MAIN)
ブレーカ、クラッシャ配管 (3)(メイン)

Applicable Model (適用機種):200, 210, 210_EU, H, K
Mark(記号): -
Serial No.(適用号機):<200><210><H><K>:203838-, <210_EU>:600850-

ITEM 符号	PART NO. 部品番号	PART NAME	部 品 名	Q'TY 数量	S.C サービスコード	SERIAL NO. 適用号機	ICA 互換性	REPLACEABLE PART 代替部品 PART NO. 部品番号	REPLACEABLE PART 代替部品 Q'TY 数量
36	7053797	BRACKET	ブラケット	1					
37	J271030	BOLT;SEMS	ボルト;セムス	4	D				
37A	J901030	* BOLT	* ボルト	1					
37B	J222010	* WASHER	* ワッシャ	1					
38	4645331	COVER	カバー	1					
39	J271030	BOLT;SEMS	ボルト;セムス	3	D				
39A	J901030	* BOLT	* ボルト	1					
39B	J222010	* WASHER	* ワッシャ	1					
40	4261289	VALVE;SOLENOID	バルブ;ソレノイド	1	H	-D11/08	T	4729022	1
								4055312	1
40	4729022	VALVE;SOLENOID	バルブ;ソレノイド	1	H	D11/09-			
41	J260860	BOLT;SEMS	ボルト;セムス	2	D				
41A	J900860	* BOLT	* ボルト	1					
41B	A590108	* WASHER;PLANE	* ワッシャ;プレーン	1					
42	A852322	ELBOW;S	エルボ;S	1					
42A	957366	* O-RING	* O-リング	1					
43	A852323	ELBOW;S	エルボ;S	2					
43A	957366	* O-RING	* O-リング	1					
51	A852322	ELBOW;S	エルボ;S	1					
51A	957366	* O-RING	* O-リング	1					
53	A852323	ELBOW;S	エルボ;S	1					
53A	957366	* O-RING	* O-リング	1					
55	A852333	ELBOW;S	エルボ;S	1					
55A	4509180	* O-RING	* O-リング	1					
61	A852133	ADAPTER;S	アダプタ;S	2		-D09/08			
61A	4509180	* O-RING	* O-リング	1		-D09/08			
66	4055312	CLIP;BAND	クリップ;バンド	3		-D11/08			
66	4055312	CLIP;BAND	クリップ;バンド	5		D11/09-			
67	J271020	BOLT;SEMS	ボルト;セムス	1	D				
67A	J901020	* BOLT	* ボルト	1					
67B	J222010	* WASHER	* ワッシャ	1					
68	4190291	CLIP	クリップ	1					
73	4432639	HOSE	ホース	1					
74	4678896	HOSE	ホース	1					
75	4678894	HOSE	ホース	1					
76	4678895	HOSE	ホース	1					
77	4664123	HOSE	ホース	1					
78	4670735	HOSE	ホース	1					
79	4285863	ELBOW;S	エルボ;S	2					
80	4202531	NUT	ナット	2					
81	A590914	WASHER;SPRING	ワッシャ;スプリング	2					
82	4248117	ADAPTER;S	アダプタ;S	1					
83	4209198	NUT	ナット	1					
84	A590912	WASHER;SPRING	ワッシャ;スプリング	1					
97	A852123	ADAPTER;S	アダプタ;S	2		D09/09-			

BREAKER, CRUSHER PIPING (3)(MAIN)
ブレーカ、クラッシャ配管 (3)(メイン)

Applicable Model (適用機種):200, 210, 210_EU, H, K
Mark(記号): -
Serial No.(適用号機):<200><210><H><K>:203838-, <210_EU>:600850-

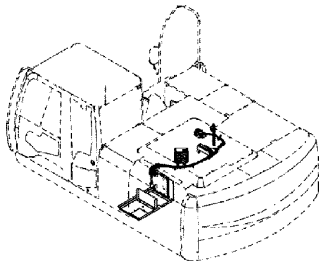

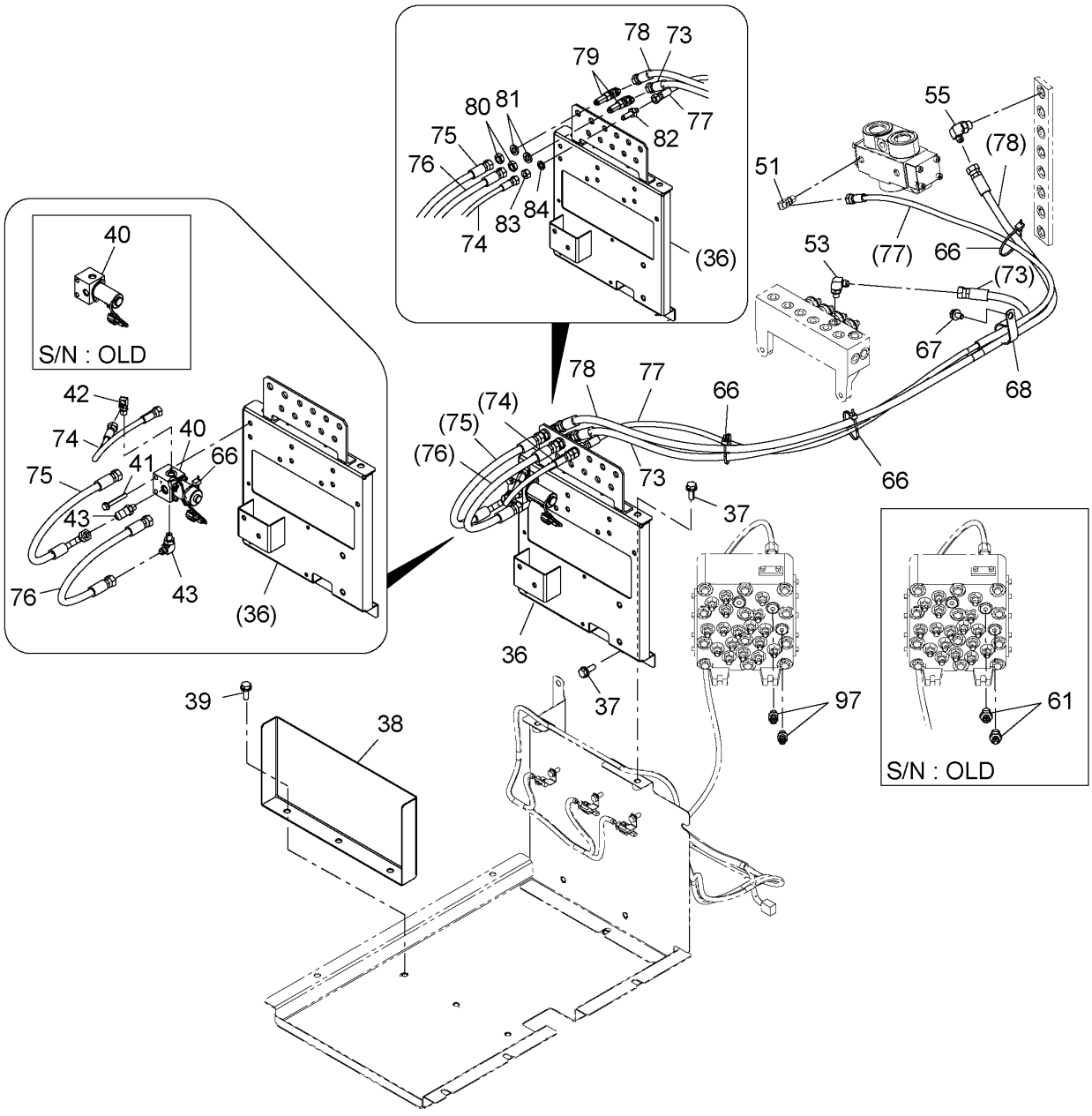

DC9272527A_3

BREAKER, CRUSHER PIPING (3)(MAIN)
ブレーカ、クラッシャ配管 (3)(メイン)

Applicable Model (適用機種):200, 210, 210_EU, H, K
Mark(記号): -
Serial No.(適用号機):<200><210><H><K>:203838-, <210_EU>:600850-

ITEM 符号	PART NO. 部品番号	PART NAME	部 品 名	Q'TY 数量	S.C サービス コード	SERIAL NO. 適用号機	ICA 互換性	REPLACEABLE PART 代替部品 PART NO. 部品番号	REPLACEABLE PART 代替部品 Q'TY 数量
97A	957366	* O-RING	* O-リング	1		D09/09-			

BREAKER, CRUSHER PIPING (3)(MAIN)
ブレーカ、クラッシャ配管 (3)(メイン)

Applicable Model (適用機種):LCN, LCN_EU, N, N_EU
Mark(記号): -
Serial No.(適用号機):<LCN><N>:200001-211463, <LCN_EU><N_EU>:600001-600849

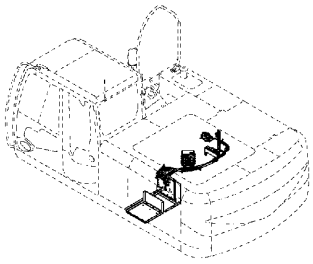

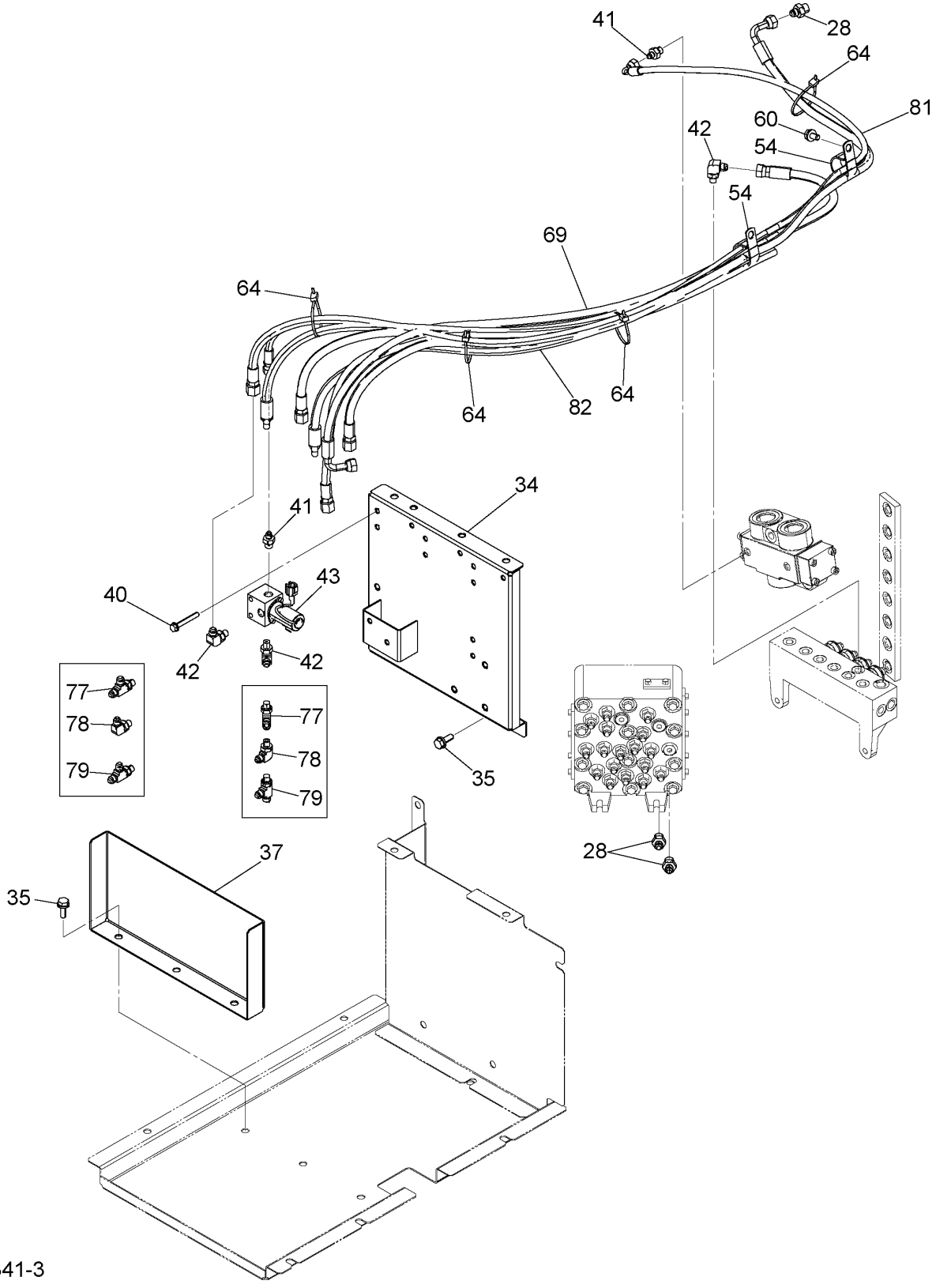

9264341-3

BREAKER, CRUSHER PIPING (3)(MAIN)
ブレーカ、クラッシャ配管 (3)(メイン)

Applicable Model (適用機種):LCN, LCN_EU, N, N_EU
Mark(記号): -
Serial No.(適用号機):<LCN><N>:200001-211463, <LCN_EU><N_EU>:600001-600849

ITEM 符号	PART NO. 部品番号	PART NAME	部 品 名	Q'TY 数量	S.C サービスコード	SERIAL NO. 適用号機	ICA 互換性	REPLACEABLE PART 代替部品 PART NO. 部品番号	REPLACEABLE PART 代替部品 Q'TY 数量
28	A852133	ADAPTER;S	アダプタ;S	3					
28A	4509180	* O-RING	* Oリング	1					
34	7049580	BRACKET	ブラケット	1					
35	J271030	BOLT;SEMS	ボルト;セムス	5	D				
35A	J901030	* BOLT	* ボルト	1					
35B	J222010	* WASHER	* ワッシャ	1					
37	4645331	COVER	カバー	1					
40	J260860	BOLT;SEMS	ボルト;セムス	2	D				
40A	J900860	* BOLT	* ボルト	1					
40B	A590108	* WASHER;PLANE	* ワッシャ;プレーン	1					
41	A852122	ADAPTER;S	アダプタ;S	2					
41A	957366	* O-RING	* Oリング	1					
42	A852323	ELBOW;S	エルボ;S	3					
42A	957366	* O-RING	* Oリング	1					
43	4261289	VALVE;SOL	バルブ;ソレノイド	1	H				
54	4190291	CLIP	クリップ	1					
60	J271020	BOLT;SEMS	ボルト;セムス	1	D				
60A	J901020	* BOLT	* ボルト	1					
60B	J222010	* WASHER	* ワッシャ	1					
64	4055312	CLIP;BAND	クリップ;バンド	4					
69	4655785	HOSE	ホース	1					
77	4479162	TEE;S	チー;S	2					
77A	957366	* O-RING	* Oリング	1					
78	4293950	ELBOW;S	エルボ;S	2					
78A	957366	* O-RING	* Oリング	1					
79	4344050	TEE;S	チー;S	2					
79A	957366	* O-RING	* Oリング	1					
81	4668461	HOSE	ホース	1					
82	4668721	HOSE	ホース	1					

BREAKER, CRUSHER PIPING (3)(MAIN)
ブレーカ、クラッシャ配管 (3)(メイン)

Applicable Model (適用機種):LCN, LCN_EU, N, N_EU
Mark(記号): -
Serial No.(適用号機):<LCN><N>:211464-, <LCN_EU><N_EU>:600850-

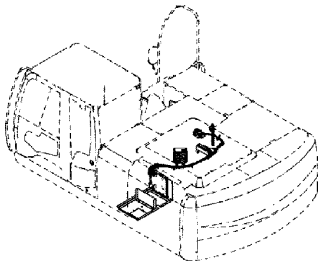

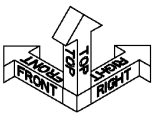

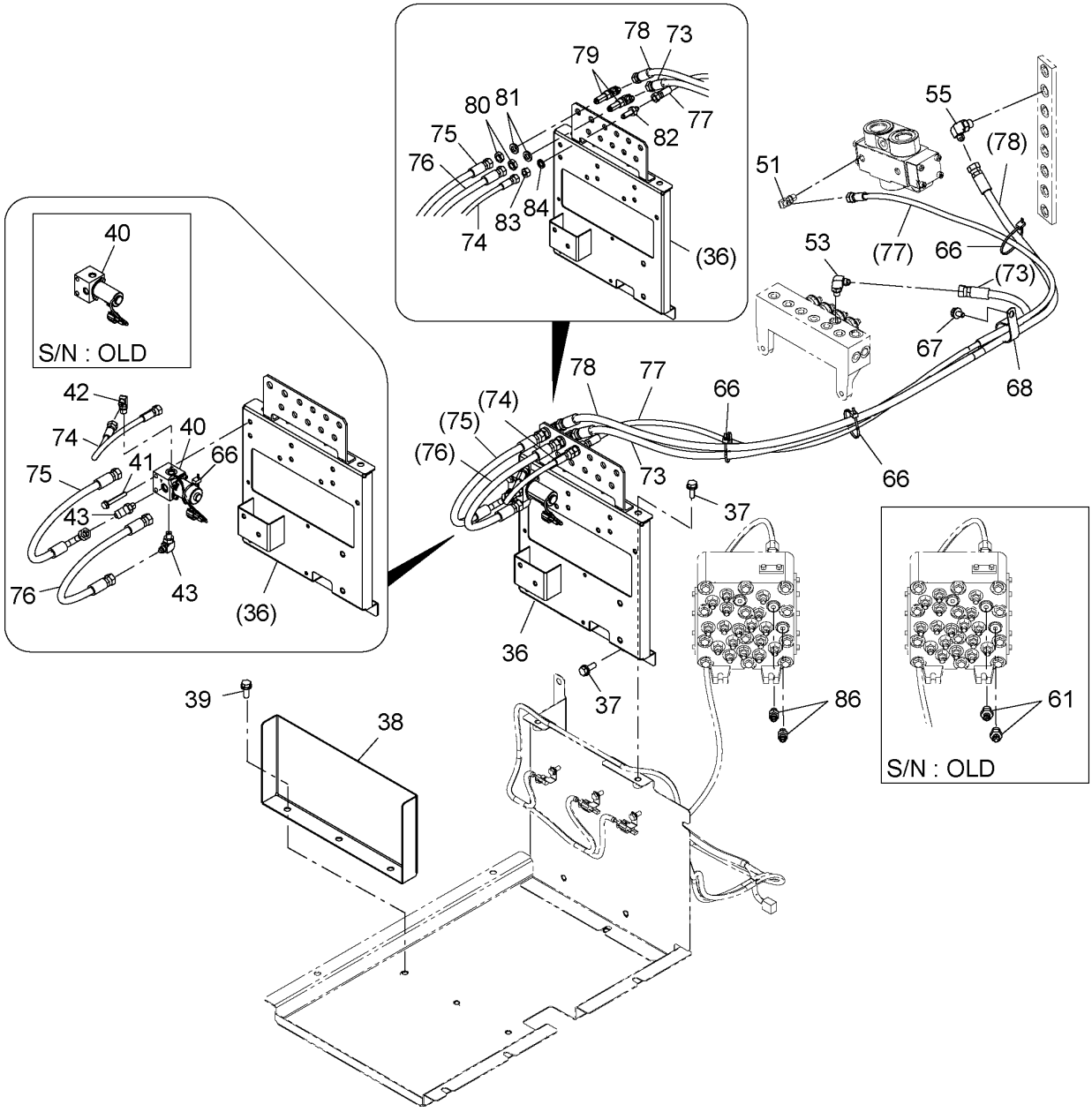

DC9287816B_3

BREAKER, CRUSHER PIPING (3)(MAIN)
ブレーカ、クラッシャ配管 (3)(メイン)

Applicable Model (適用機種):LCN, LCN_EU, N, N_EU
Mark(記号): -
Serial No.(適用号機):<LCN><N>:211464-, <LCN_EU><N_EU>:600850-

ITEM 符号	PART NO. 部品番号	PART NAME	部 品 名	Q'TY 数量	S.C サービスコード	SERIAL NO. 適用号機	ICA 互換性	REPLACEABLE PART 代替部品 PART NO. 部品番号	Q'TY 数量
36	7053797	BRACKET	ブラケット	1					
37	J271030	BOLT;SEMS	ボルト;セムス	4	D				
37A	J901030	* BOLT	* ボルト	1					
37B	J222010	* WASHER	* ワッシャ	1					
38	4645331	COVER	カバー	1					
39	J271030	BOLT;SEMS	ボルト;セムス	3	D				
39A	J901030	* BOLT	* ボルト	1					
39B	J222010	* WASHER	* ワッシャ	1					
40	4261289	VALVE;SOLENOID	バルブ;ソレノイド	1	H	-D11/01	T	4729022	1
								4055312	1
40	4729022	VALVE;SOLENOID	バルブ;ソレノイド	1	H	D11/02-			
41	J260860	BOLT;SEMS	ボルト;セムス	2	D				
41A	J900860	* BOLT	* ボルト	1					
41B	A590108	* WASHER;PLANE	* ワッシャ;プレーン	1					
42	A852322	ELBOW;S	エルボ;S	1					
42A	957366	* O-RING	* O-リング	1					
43	A852323	ELBOW;S	エルボ;S	2					
43A	957366	* O-RING	* O-リング	1					
51	A852322	ELBOW;S	エルボ;S	1					
51A	957366	* O-RING	* O-リング	1					
53	A852323	ELBOW;S	エルボ;S	1					
53A	957366	* O-RING	* O-リング	1					
55	A852333	ELBOW;S	エルボ;S	1					
55A	4509180	* O-RING	* O-リング	1					
61	A852133	ADAPTER;S	アダプタ;S	2		-D09/08			
61A	4509180	* O-RING	* O-リング	1		-D09/08			
66	4055312	CLIP;BAND	クリップ;バンド	3		-D11/01			
66	4055312	CLIP;BAND	クリップ;バンド	4		D11/02-			
67	J271020	BOLT;SEMS	ボルト;セムス	1	D				
67A	J901020	* BOLT	* ボルト	1					
67B	J222010	* WASHER	* ワッシャ	1					
68	4190291	CLIP	クリップ	1					
73	4432639	HOSE	ホース	1					
74	4678896	HOSE	ホース	1					
75	4678894	HOSE	ホース	1					
76	4678895	HOSE	ホース	1					
77	4664123	HOSE	ホース	1					
78	4670735	HOSE	ホース	1					
79	4285863	ELBOW;S	エルボ;S	2					
80	4202531	NUT	ナット	2					
81	A590914	WASHER;SPRING	ワッシャ;スプリング	2					
82	4248117	ADAPTER;S	アダプタ;S	1					
83	4209198	NUT	ナット	1					
84	A590912	WASHER;SPRING	ワッシャ;スプリング	1					
86	A852123	ADAPTER;S	アダプタ;S	2		D09/09-			

BREAKER, CRUSHER PIPING (3)(MAIN)
ブレーカ、クラッシャ配管 (3)(メイン)

Applicable Model (適用機種):LCN, LCN_EU, N, N_EU
Mark(記号): -
Serial No.(適用号機):<LCN><N>:211464-, <LCN_EU><N_EU>:600850-

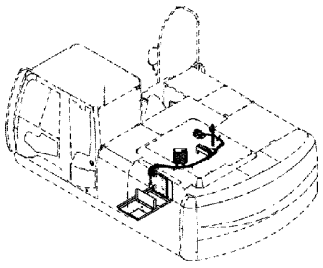

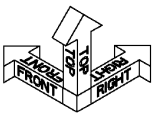

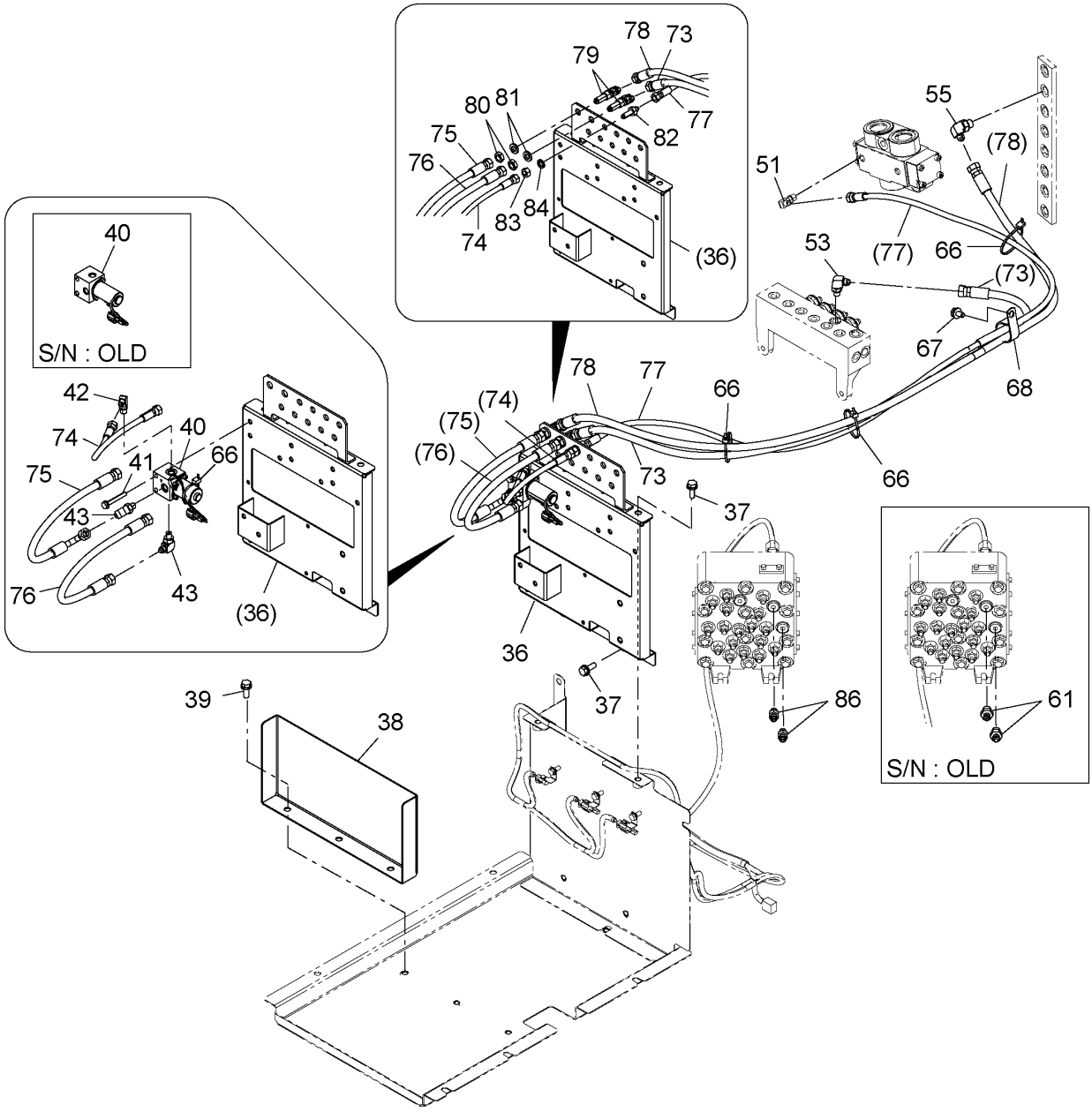

DC9287816B_3

BREAKER, CRUSHER PIPING (3)(MAIN)
ブレーカ、クラッシャ配管 (3)(メイン)

Applicable Model (適用機種):LCN, LCN_EU, N, N_EU
Mark(記号): -
Serial No.(適用号機):<LCN><N>:211464-, <LCN_EU><N_EU>:600850-

ITEM 符号	PART NO. 部品番号	PART NAME	部 品 名	Q'TY 数量	S.C サービスコード	SERIAL NO. 適用号機	ICA 互換性	REPLACEABLE PART 代替部品 PART NO. 部品番号	REPLACEABLE PART 代替部品 Q'TY 数量
86A	957366	* O-RING	* O-リング	1		D09/09-			

BREAKER, CRUSHER PIPING (PILOT)
ブレーカ、クラッシャ配管（パイロット）

Applicable Model (適用機種): -
Mark(記号): -
Serial No.(適用号機):<200><210><H><K><LCN><N>:200001-,
<210_EU><LCN_EU><N_EU>:600001-

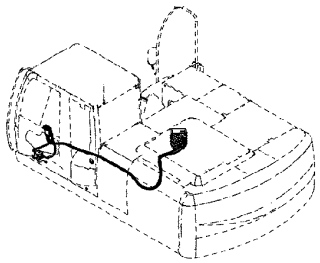

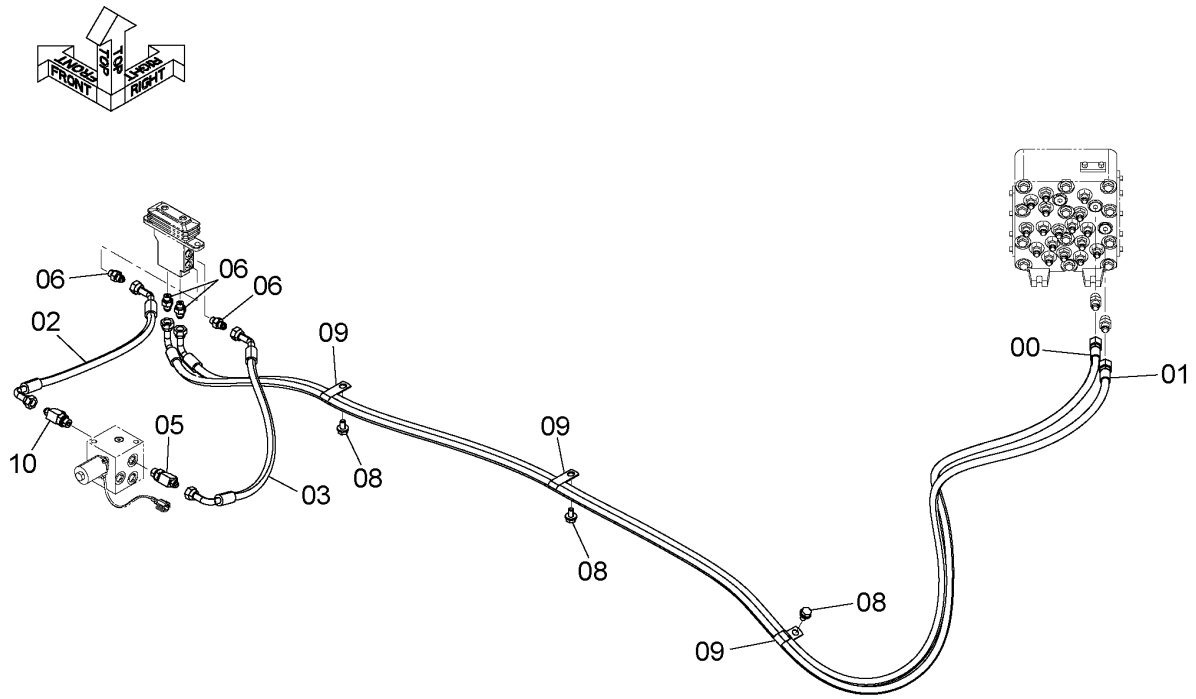

DC9262626B

ITEM 符号	PART NO. 部品番号	PART NAME	部 品 名	Q'TY 数量	S.C サービスコード	SERIAL NO. 適用号機	ICA 互換性	REPLACEABLE PART 代替部品 PART NO. 部品番号	REPLACEABLE PART 代替部品 Q'TY 数量
00	4652483	HOSE	ホース	1					
01	4652484	HOSE	ホース	1					
02	4648204	HOSE	ホース	1					
03	4648205	HOSE	ホース	1					
05	A852433	TEE;S	チー;S	2		-D09/11			
05	A852433	TEE;S	チー;S	1		D09/12-			
05A	4509180	* O-RING	* Oリング	1					
06	A852123	ADAPTER;S	アダプタ;S	4					
06A	957366	* O-RING	* Oリング	1					
08	J271020	BOLT;SEMS	ボルト;セムス	3	D				
08A	J901020	* BOLT	* ボルト	1					
08B	J222010	* WASHER	* ワッシャ	1					
09	4190292	CLIP	クリップ	3		-D06/08	I	4190282	3
09	4190282	CLIP	クリップ	3		D06/09-			
10	4367031	FILTER	フィルタ	1		D09/12-			
10A	4509180	* O-RING	* Oリング	1		D09/12-			

M E M O

CONTROL PEDAL (BREAKER, CRUSHER)
操作ペダル（ブレーカ、クラッシャ）

Applicable Model (適用機種): -
Mark(記号): -
Serial No.(適用号機):<200><210><H><K><LCN><N>:200001-,
<210_EU><LCN_EU><N_EU>:600001-

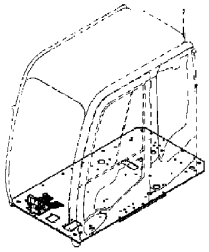

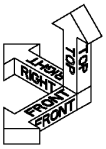

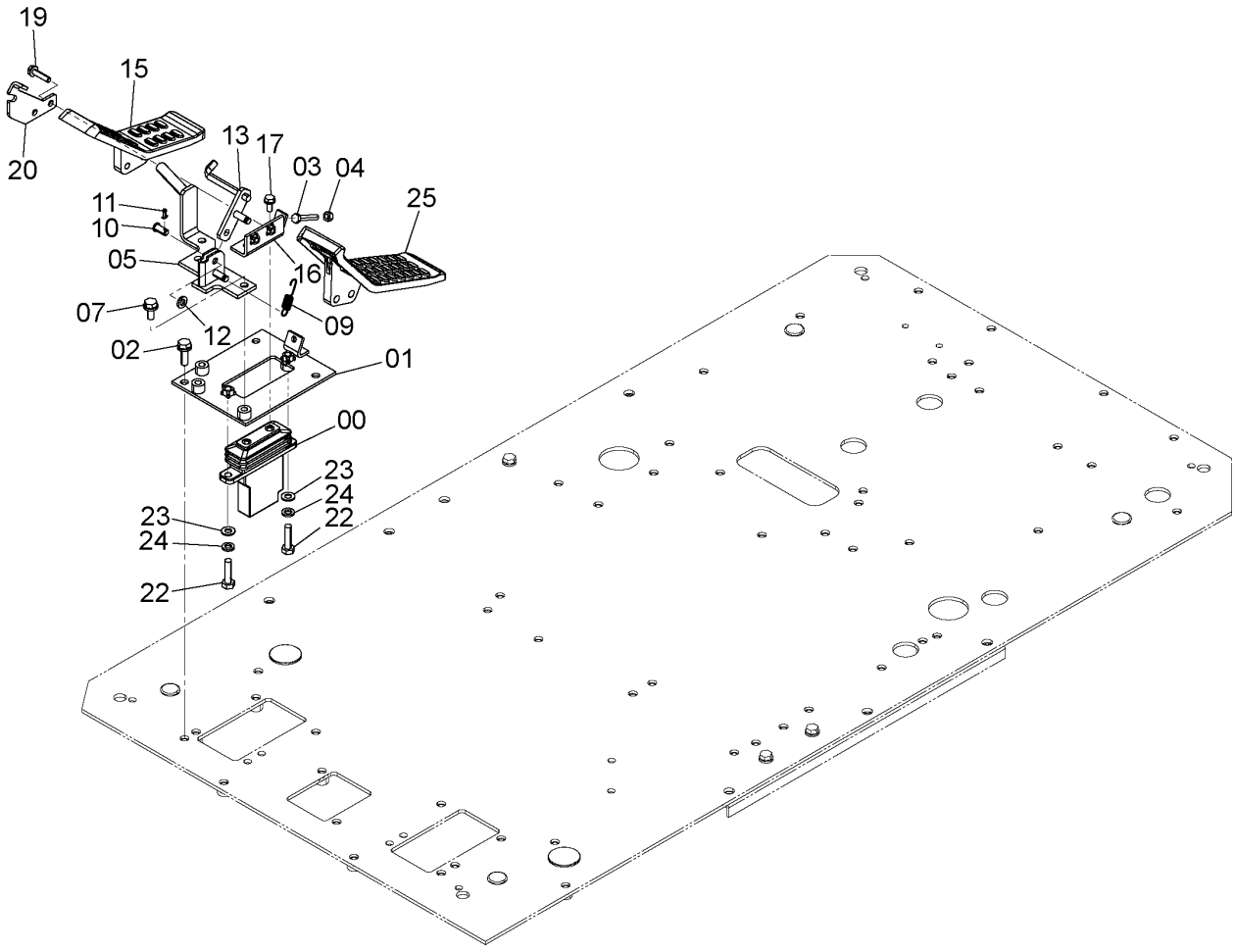

DC9261030A

CONTROL PEDAL (BREAKER, CRUSHER)
操作ペダル（ブレーカ、クラッシャ）

Applicable Model (適用機種): -
Mark(記号): -
Serial No.(適用号機):<200><210><H><K><LCN><N>:200001-, <210_EU><LCN_EU><N_EU>:600001-

ITEM 符号	PART NO. 部品番号	PART NAME	部 品 名	Q'TY 数量	S.C サービスコード	SERIAL NO. 適用号機	ICA 互換性	REPLACEABLE PART 代替部品 PART NO. 部品番号	Q'TY 数量
00	9219244	VALVE;PILOT	バルブ;パイロット	1	H				
01	8101299	BRACKET	ブラケット	1					
02	J271035	BOLT;SEMS	ボルト;セムス	3	D				
02A	J901035	* BOLT	* ボルト	1					
02B	J222010	* WASHER;PLANE	* ワッシャ;プレーン	1					
03	4317640	BOLT	ボルト	1					
04	M500807	NUT	ナット	1					
05	8101451	BRACKET	ブラケット	1		-D06/10	T	8106893	1
								9766166	1
								4660755	1
05	8106893	BRACKET	ブラケット	1		D06/11-			
07	J271025	BOLT;SEMS	ボルト;セムス	3	D				
07A	J901025	* BOLT	* ボルト	1					
07B	J222010	* WASHER;PLANE	* ワッシャ;プレーン	1					
09	4279604	SPRING	スプリング	1					
10	4287795	PIN	ピン	1					
11	A763016	PIN;SPLIT	ピン;スプリット	1					
12	A590110	WASHER;PLANE	ワッシャ;プレーン	1					
13	9765444	STOPPER	ストッパ	1		-D06/10	T	9766166	1
								8106893	1
								4660755	1
13	9766166	STOPPER	ストッパ	1		D06/11-			
15	1033219	PEDAL	ペダル	1					
16	9765447	BRACKET	ブラケット	1					
17	J260816	BOLT;SEMS	ボルト;セムス	2	D				
17A	J900816	* BOLT	* ボルト	1					
17B	A590108	* WASHER;PLANE	* ワッシャ;プレーン	1					
19	J260835	BOLT;SEMS	ボルト;セムス	2	D				
19A	J900835	* BOLT	* ボルト	1					
19B	A590108	* WASHER;PLANE	* ワッシャ;プレーン	1					
20	4647334	PLATE	プレート	1		-D06/10	T	4660755	1
								8106893	1
								9766166	1
20	4660755	PLATE	プレート	1		D06/11-			
22	J901040	BOLT	ボルト	2					
23	A590110	WASHER;PLANE	ワッシャ;プレーン	2					
24	A590910	WASHER;SPRING	ワッシャ;スプリング	2					
25	3106855	PEDAL;(R)	ペダル;(R)	1					

BREAKER, CRUSHER PIPING (MONO-BOOM)
ブレーカ、クラッシャ配管（モノブーム）

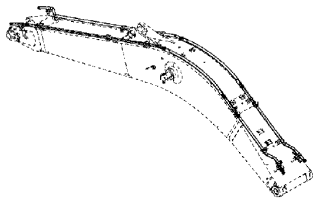

Applicable Model (適用機種):200, 210, H, K, LCN, N
Mark(記号): -
Serial No.(適用号機):<200><210><H><K><LCN><N>:200001-

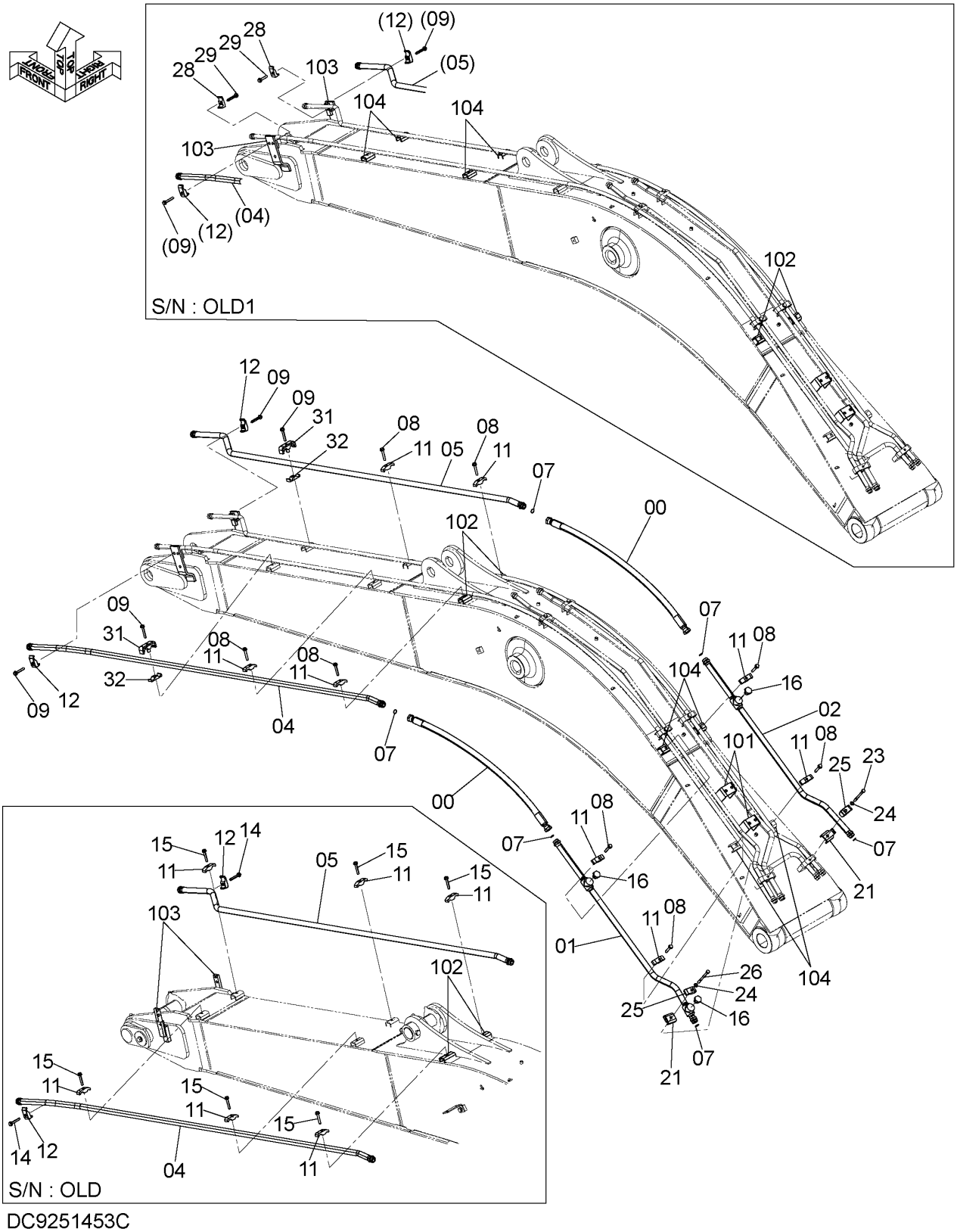

DC9251453C

BREAKER, CRUSHER PIPING (MONO-BOOM)
ブレーカ、クラッシャ配管（モノブーム）

Applicable Model (適用機種):200, 210, H, K, LCN, N
Mark(記号): -
Serial No.(適用号機):<200><210><H><K><LCN><N>:200001-

ITEM 符号	PART NO. 部品番号	PART NAME	部 品 名	Q'TY 数量	S.C サービス コード	SERIAL NO. 適用号機	ICA 互換性	REPLACEABLE PART 代替部品 PART NO. 部品番号	REPLACEABLE PART 代替部品 Q'TY 数量
00	4649213	HOSE	ホース	2					
01	8101300	PIPE	パイプ	1					
02	8101301	PIPE	パイプ	1					
04	8082052	PIPE	パイプ	1					
05	8082053	PIPE	パイプ	1					
07	4187328	O-RING	O-リング	6					
08	4657481	BOLT;SEMS	ボルト;セムス	8	D	D08/11-			
08A	J901275	* BOLT	* ボルト	1		D08/11-			
08B	J222012	* WASHER	* ワッシャ	1		D08/11-			
09	4661581	BOLT;SEMS	ボルト;セムス	4	D	D08/11-			
09A	J901280	* BOLT	* ボルト	1		D08/11-			
09B	J222012	* WASHER	* ワッシャ	1		D08/11-			
11	4153488	CLAMP;PIPE	クランプ;パイプ	10		-D08/10			
11	4153488	CLAMP;PIPE	クランプ;パイプ	8		D08/11-			
12	4190127	CLAMP;PIPE	クランプ;パイプ	2					
14	J271280	BOLT;SEMS	ボルト;セムス	2	D	-D08/10	Y	4661581	4
14A	J901280	* BOLT	* ボルト	1		-D08/10			
14B	J222012	* WASHER	* ワッシャ	1		-D08/10			
15	J271275	BOLT;SEMS	ボルト;セムス	10	D	-D08/10	Y	4657481	8
15A	J901275	* BOLT	* ボルト	1		-D08/10			
15B	J222012	* WASHER	* ワッシャ	1		-D08/10			
16	A885008	PLUG	プラグ	3					
16A	4506429	* O-RING	* O-リング	1					
21	9764772	BRACKET	ブラケット	2					
23	J901208	BOLT	ボルト	1					
24	A590112	WASHER;PLANE	ワッシャ;プレーン	2					
25	4190127	CLAMP;PIPE	クランプ;パイプ	2					
26	J901210	BOLT	ボルト	1					
28	4190126	CLAMP;PIPE	クランプ;パイプ	2		[OLD1] D08/11-D09/10			
29	4661579	BOLT;SEMS	ボルト;セムス	2	D	[OLD1] D08/11-D09/10			
29A	J901265	* BOLT	* ボルト	1		[OLD1] D08/11-D09/10			
29B	J222012	* WASHER	* ワッシャ	1		[OLD1] D08/11-D09/10			
31	4285725	CLAMP;PIPE	クランプ;パイプ	2		D08/11-			
32	4285724	RUBBER	ラバー	2		D08/11-			
101	9765007	SEAT;SCREW	シート;スクリュ	2	W				
102	9765301	SEAT;SCREW	シート;スクリュ	2	W	-D08/11			
102	9765301	SEAT;SCREW	シート;スクリュ	4	W	[OLD1] D08/10-D09/09			
102	9765301	SEAT;SCREW	シート;スクリュ	2	W	D09/11-			
103	9765303	BRACKET	ブラケット	2	W	[OLD1] D08/10-D09/09	I	8118420	2

BREAKER, CRUSHER PIPING (MONO-BOOM)
ブレーカ、クラッシャ配管（モノブーム）

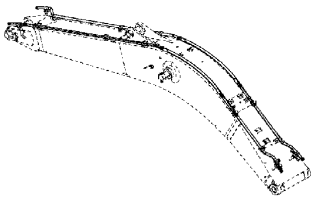

Applicable Model (適用機種):200, 210, H, K, LCN, N
Mark(記号): -
Serial No.(適用号機):<200><210><H><K><LCN><N>:200001-

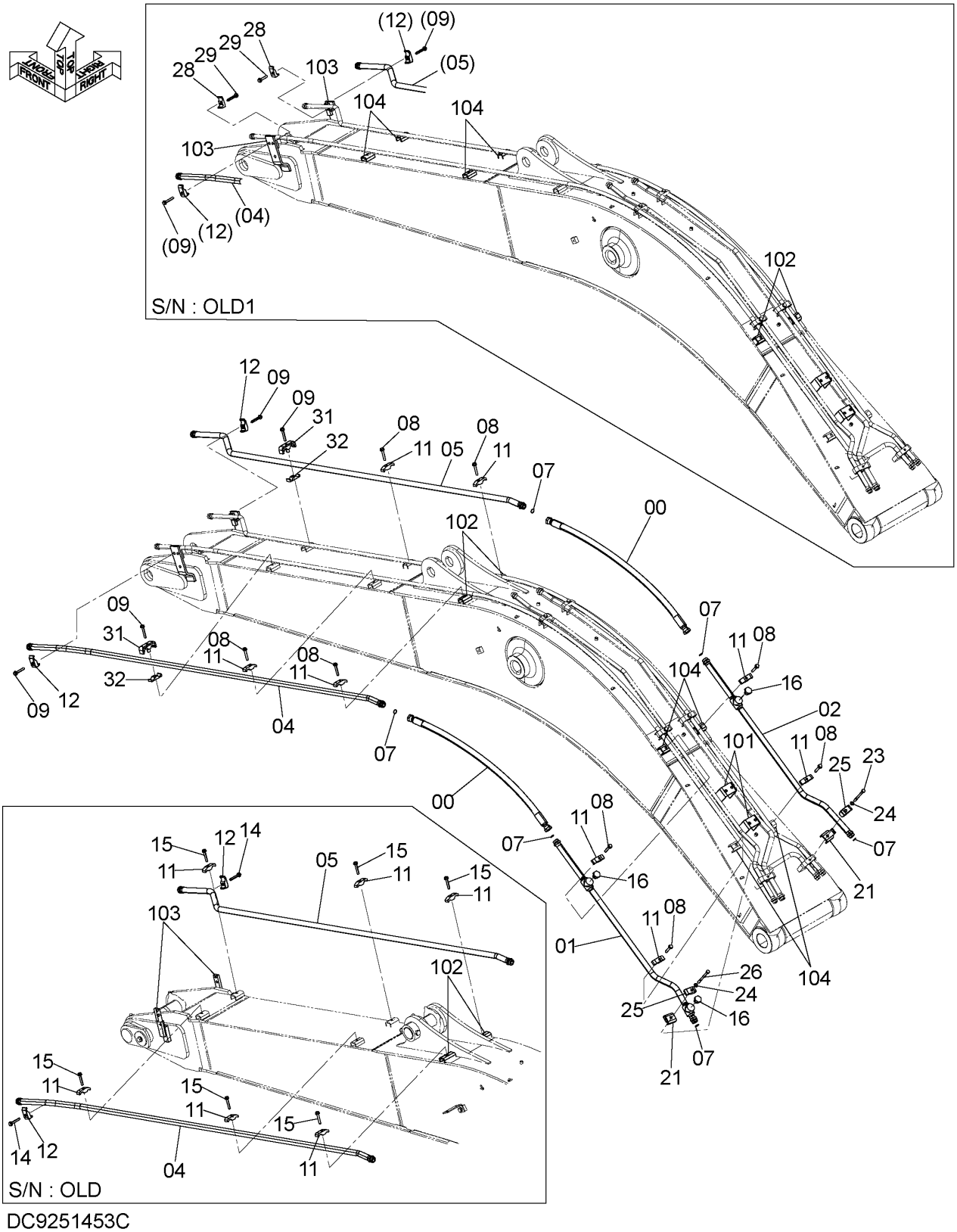

DC9251453C

BREAKER, CRUSHER PIPING (MONO-BOOM)
ブレーカ、クラッシャ配管（モノブーム）

Applicable Model (適用機種):200, 210, H, K, LCN, N
Mark(記号): -
Serial No.(適用号機):<200><210><H><K><LCN><N>:200001-

ITEM 符号	PART NO. 部品番号	PART NAME	部 品 名	Q'TY 数量	S.C サービス コード	SERIAL NO. 適用号機	ICA 互換性	REPLACEABLE PART 代替部品 PART NO. 部品番号	REPLACEABLE PART 代替部品 Q'TY 数量
103	8118420	BRACKET	ブラケット	2	W	[OLD1]-D09/10			
104	9765653	SEAT;SCREW	シート;スクリュ	4	W				

BREAKER, CRUSHER PIPING (MONO-BOOM)
ブレーカ、クラッシャ配管（モノブーム）

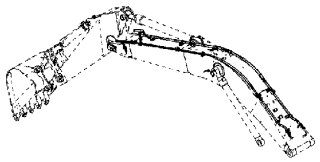

Applicable Model (適用機種):210, LCN, N
Mark(記号): -
Serial No.(適用号機):<210><LCN><N>:200001-

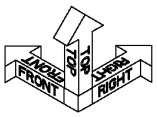

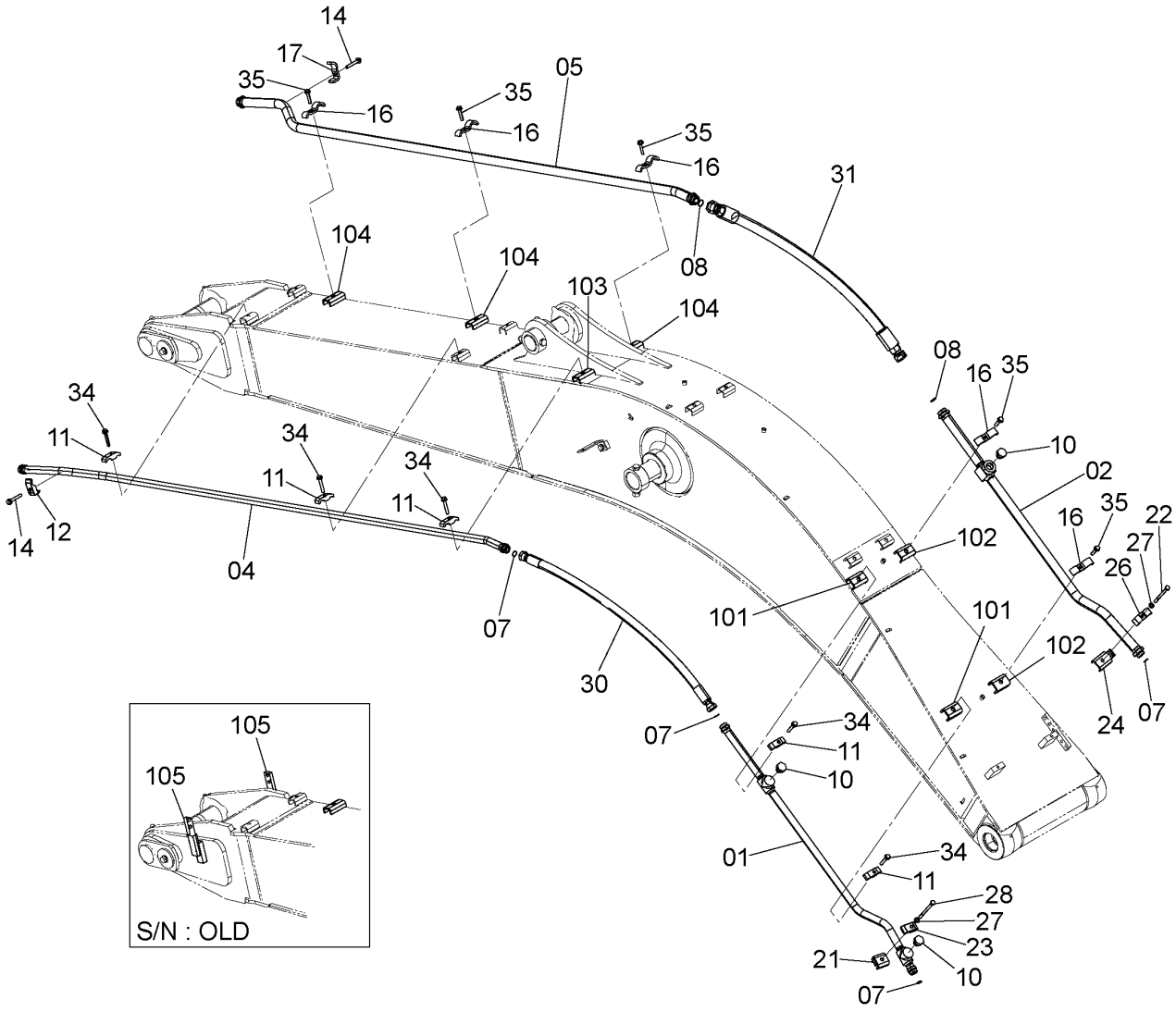

DC9251454B

BREAKER, CRUSHER PIPING (MONO-BOOM)
ブレーカ、クラッシャ配管（モノブーム）

Applicable Model (適用機種):210, LCN, N
Mark(記号): -
Serial No.(適用号機):<210><LCN><N>:200001-

ITEM 符号	PART NO. 部品番号	PART NAME	部 品 名	Q'TY 数量	S.C サービスコード	SERIAL NO. 適用号機	ICA 互換性	REPLACEABLE PART 代替部品 PART NO. 部品番号	REPLACEABLE PART 代替部品 Q'TY 数量
01	8101300	PIPE	パイプ	1					
02	8101302	PIPE	パイプ	1					
04	8082052	PIPE	パイプ	1					
05	8089788	PIPE	パイプ	1					
07	4187328	O-RING	Oーリング	4					
08	4187329	O-RING	Oーリング	2					
10	A885008	PLUG	プラグ	3					
10A	4506429	* O-RING	* Oーリング	1					
11	4153488	CLAMP;PIPE	クランプ;パイプ	5					
12	4190127	CLAMP;PIPE	クランプ;パイプ	1					
14	J271280	BOLT;SEMS	ボルト;セムス	2	D				
14A	J901280	* BOLT	* ボルト	1					
14B	J222012	* WASHER	* ワッシャ	1					
16	4280387	CLAMP	クランプ	5					
17	4053698	CLAMP;PIPE	クランプ;パイプ	1					
21	9764772	BRACKET	ブラケット	1					
22	J901208	BOLT	ボルト	1					
23	4190127	CLAMP;PIPE	クランプ;パイプ	1					
24	9765086	BRACKET	ブラケット	1					
26	4053698	CLAMP;PIPE	クランプ;パイプ	1					
27	A590112	WASHER;PLANE	ワッシャ;プレーン	2					
28	J901210	BOLT	ボルト	1					
30	4649213	HOSE	ホース	1					
31	4640918	HOSE	ホース	1					
34	J271275	BOLT;SEMS	ボルト;セムス	5	D				
34A	J901275	* BOLT	* ボルト	1					
34B	J222012	* WASHER	* ワッシャ	1					
35	J271260	BOLT;SEMS	ボルト;セムス	5	D				
35A	J901260	* BOLT	* ボルト	1					
35B	J222012	* WASHER	* ワッシャ	1					
101	9765653	SEAT;SCREW	シート;スクリュ	2	W				
102	9765682	SEAT;SCREW	シート;スクリュ	2	W				
103	9765301	SEAT;SCREW	シート;スクリュ	1	W				
104	9764929	SEAT;SCREW	シート;スクリュ	3	W				
105	9765303	BRACKET	ブラケット	2	W	-D09/10			

BREAKER, CRUSHER PIPING (2P-BOOM)
ブレーカ、クラッシャ配管 (2P-ブーム)

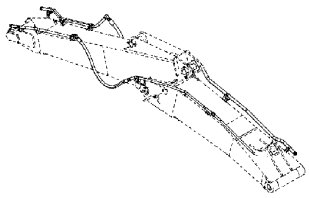

Applicable Model (適用機種):LCN, N
Mark(記号): -
Serial No.(適用号機):<LCN><N>:200001-

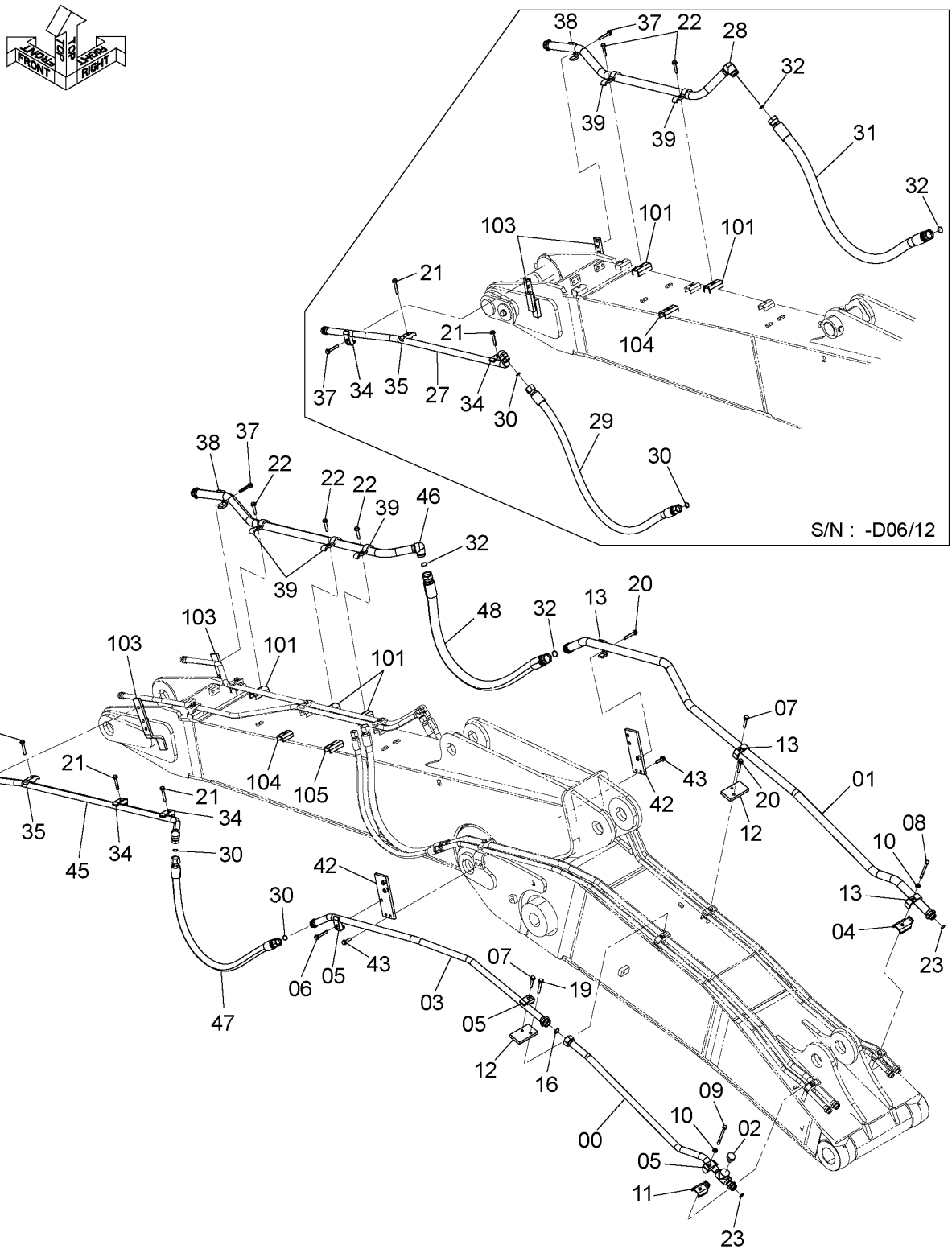

DC9254705B

BREAKER, CRUSHER PIPING (2P-BOOM)
ブレーカ、クラッシャ配管 (2P-ブーム)

Applicable Model (適用機種):LCN, N
Mark(記号): -
Serial No.(適用号機):<LCN><N>:200001-

ITEM 符号	PART NO. 部品番号	PART NAME	部 品 名	Q'TY 数量	S.C サービス コード	SERIAL NO. 適用号機	ICA 互換性	REPLACEABLE PART 代替部品 PART NO. 部品番号	REPLACEABLE PART 代替部品 Q'TY 数量
00	8102111	PIPE	パイプ	1					
01	8102112	PIPE	パイプ	1					
02	A885008	PLUG	プラグ	1					
02A	4506429	* O-RING	* Oーリング	1					
03	8105086	PIPE	パイプ	1					
04	9765086	BRACKET	ブラケット	1					
05	4190127	CLAMP;PIPE	クランプ;パイプ	3					
06	J271280	BOLT;SEMS	ボルト;セムス	1	D				
06A	J901280	* BOLT	* ボルト	1					
06B	J222012	* WASHER	* ワッシャ	1					
07	J271270	BOLT;SEMS	ボルト;セムス	2	D				
07A	J901270	* BOLT	* ボルト	1					
07B	J222012	* WASHER	* ワッシャ	1					
08	J901206	BOLT	ボルト	1					
09	J901208	BOLT	ボルト	1					
10	J222012	WASHER	ワッシャ	2					
11	9764772	BRACKET	ブラケット	1					
12	4601862	BRACKET	ブラケット	2					
13	4053698	CLAMP;PIPE	クランプ;パイプ	3					
16	4187329	O-RING	Oーリング	1					
19	J271290	BOLT;SEMS	ボルト;セムス	1	D				
19A	J901290	* BOLT	* ボルト	1					
19B	J222012	* WASHER	* ワッシャ	1					
20	J271280	BOLT;SEMS	ボルト;セムス	2	D				
20A	J901280	* BOLT	* ボルト	1					
20B	J222012	* WASHER	* ワッシャ	1					
21	J271275	BOLT;SEMS	ボルト;セムス	2	D	-D06/12			
21A	J901275	* BOLT	* ボルト	1					
21B	J222012	* WASHER	* ワッシャ	1					
21	J271275	BOLT;SEMS	ボルト;セムス	3	D	D07/01-			
21A	J901275	* BOLT	* ボルト	1					
21B	J222012	* WASHER	* ワッシャ	1					
22	J271260	BOLT;SEMS	ボルト;セムス	2	D	-D06/12			
22A	J901260	* BOLT	* ボルト	1					
22B	J222012	* WASHER	* ワッシャ	1					
22	J271260	BOLT;SEMS	ボルト;セムス	3	D	D07/01-			
22A	J901260	* BOLT	* ボルト	1					
22B	J222012	* WASHER	* ワッシャ	1					
23	4187328	O-RING	Oーリング	2					
27	8102113	PIPE	パイプ	1		-D06/12			
28	8102114	PIPE	パイプ	1		-D06/12			
29	4642621	HOSE	ホース	1		-D06/12			
30	4187328	O-RING	Oーリング	2					
31	4642622	HOSE	ホース	1		-D06/12			
32	4187329	O-RING	Oーリング	2					

BREAKER, CRUSHER PIPING (2P-BOOM)
ブレーカ、クラッシャ配管 (2P-ブーム)

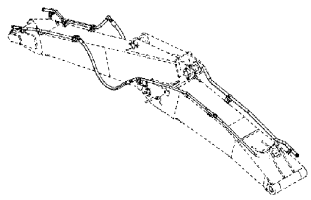

Applicable Model (適用機種):LCN, N
Mark(記号): -
Serial No.(適用号機):<LCN><N>:200001-

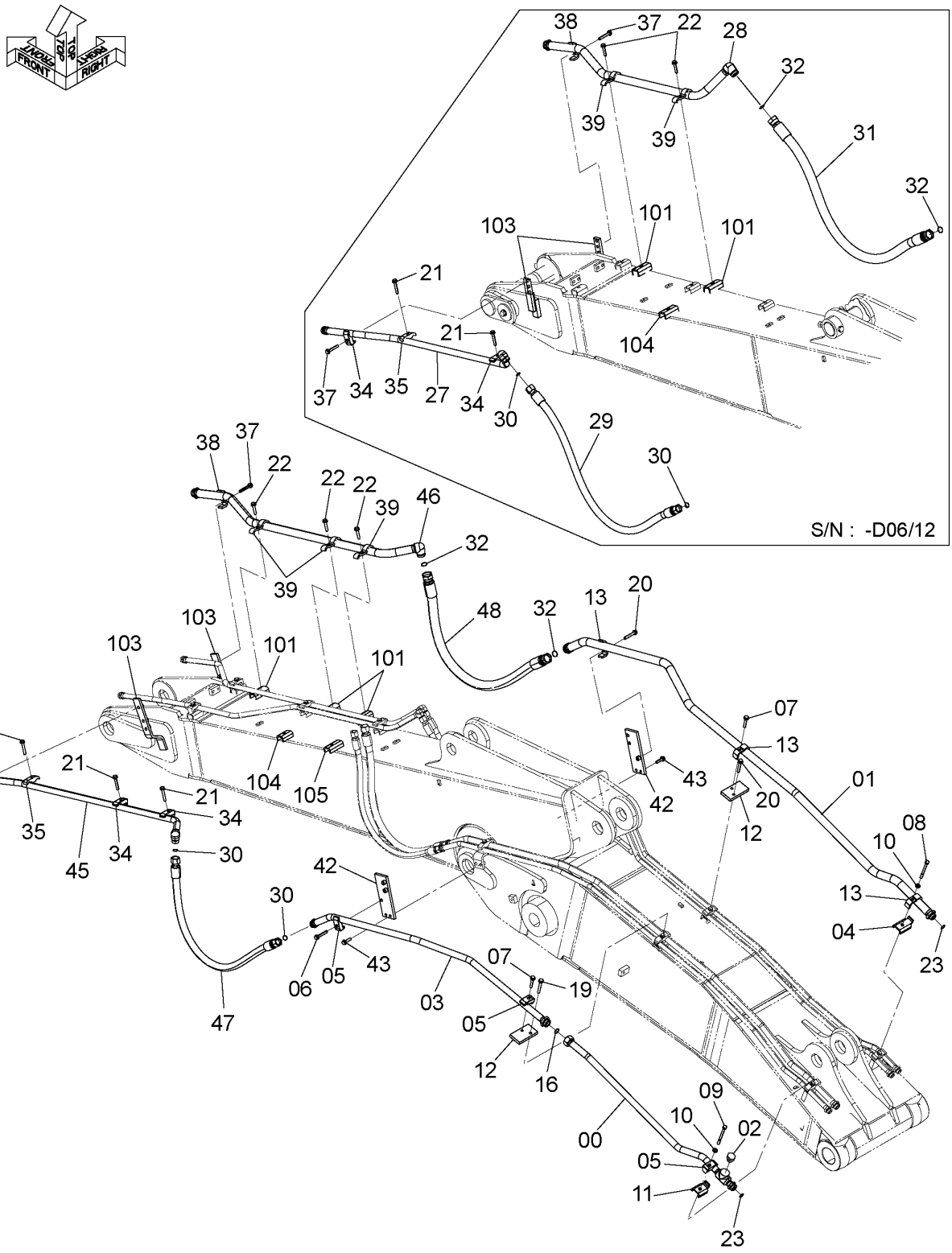

DC9254705B

BREAKER, CRUSHER PIPING (2P-BOOM)
ブレーカ、クラッシャ配管 (2P-ブーム)

Applicable Model (適用機種):LCN, N
Mark(記号): -
Serial No.(適用号機):<LCN><N>:200001-

ITEM 符号	PART NO. 部品番号	PART NAME	部 品 名	Q'TY 数量	S.C サービス コード	SERIAL NO. 適用号機	ICA 互換性	REPLACEABLE PART 代替部品 PART NO. 部品番号	REPLACEABLE PART 代替部品 Q'TY 数量
34	4190127	CLAMP;PIPE	ｸﾗﾝﾌﾟ;ﾊﾟｲﾌﾟ	2		-D06/12			
34	4190127	CLAMP;PIPE	ｸﾗﾝﾌﾟ;ﾊﾟｲﾌﾟ	3		D07/01-			
35	4153488	CLAMP;PIPE	ｸﾗﾝﾌﾟ;ﾊﾟｲﾌﾟ	1					
37	J271280	BOLT;SEMS	ﾎﾞﾙﾄ;ｾﾑｽ	2	D				
37A	J901280	* BOLT	* ﾎﾞﾙﾄ	1					
37B	J222012	* WASHER	* ﾜｯｼｬ	1					
38	4053698	CLAMP;PIPE	ｸﾗﾝﾌﾟ;ﾊﾟｲﾌﾟ	1					
39	4280387	CLAMP	ｸﾗﾝﾌﾟ	2		-D06/12			
39	4280387	CLAMP	ｸﾗﾝﾌﾟ	3		D07/01-			
42	9765000	BRACKET	ﾌﾞﾗｹｯﾄ	2					
43	J271250	BOLT;SEMS	ﾎﾞﾙﾄ;ｾﾑｽ	4	D				
43A	J901250	* BOLT	* ﾎﾞﾙﾄ	1					
43B	J222012	* WASHER	* ﾜｯｼｬ	1					
45	8110120	PIPE	ﾊﾟｲﾌﾟ	1		D07/01-			
46	8110784	PIPE	ﾊﾟｲﾌﾟ	1		D07/01-			
47	4628902	HOSE	ﾎｰｽ	1		D07/01-			
48	4648275	HOSE	ﾎｰｽ	1		D07/01-			
101	9764929	SEAT;SCREW	ｼｰﾄ;ｽｸﾘｭ	2	W	-D06/12			
101	9764929	SEAT;SCREW	ｼｰﾄ;ｽｸﾘｭ	3	W	D07/01-			
103	9765001	BRACKET	ﾌﾞﾗｹｯﾄ	2	W				
104	9765301	SEAT;SCREW	ｼｰﾄ;ｽｸﾘｭ	1	W				
105	9768729	SEAT;SCREW	ｼｰﾄ;ｽｸﾘｭ	1	W	D07/01-			

BREAKER, CRUSHER PIPING (2.42m ARM)
ブレーカ、クラッシャ配管 (2.42mアーム)

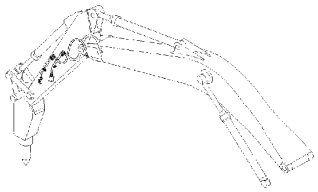

Applicable Model (適用機種):200, 210, H, K, LCN, N
Mark(記号): -
Serial No.(適用号機):<200><210><H><K><LCN><N>:200001-

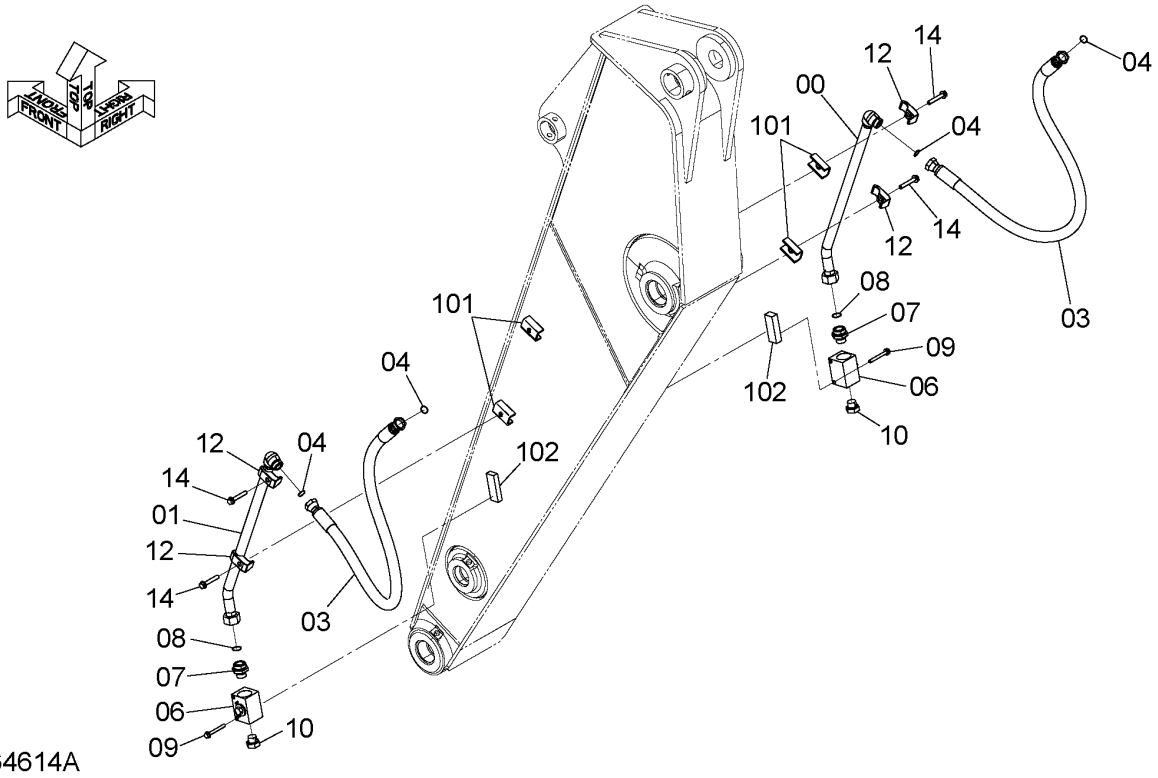

BREAKER, CRUSHER PIPING (2.42m ARM)
ブレーカ、クラッシャ配管 (2.42mアーム)

Applicable Model (適用機種):200, 210, H, K, LCN, N
Mark(記号): -
Serial No.(適用号機):<200><210><H><K><LCN><N>:200001-

ITEM 符号	PART NO. 部品番号	PART NAME	部 品 名	Q'TY 数量	S.C サービス コード	SERIAL NO. 適用号機	ICA 互換性	REPLACEABLE PART 代替部品 PART NO. 部品番号	REPLACEABLE PART 代替部品 Q'TY 数量
00	8087257	PIPE	パイプ	1					
01	8087377	PIPE	パイプ	1					
03	4628902	HOSE	ホース	2					
04	4187328	O-RING	O-リング	4					
06	4447675	VALVE;STOP	バルブ;ストップ	2	H				
07	4205196	ADAPTER;S	アダプタ;S	2					
07A	4506429	* O-RING	* O-リング	1					
08	4187329	O-RING	O-リング	2					
09	J271085	BOLT;SEMS	ボルト;セムス	4	D				
09A	J901085	* BOLT	* ボルト	1					
09B	J222010	* WASHER	* ワッシャ	1					
10	A885008	PLUG	プラグ	2					
10A	4506429	* O-RING	* O-リング	1					
12	4190127	CLAMP;PIPE	クランプ;パイプ	4					
14	J271275	BOLT;SEMS	ボルト;セムス	4	D	-D08/10	Y	4657481	4
14A	J901275	* BOLT	* ボルト	1		-D08/10			
14B	J222012	* WASHER	* ワッシャ	1		-D08/10			
14	4657481	BOLT;SEMS	ボルト;セムス	4	D	D08/11-			
14A	J901275	* BOLT	* ボルト	1		D08/11-			
14B	J222012	* WASHER	* ワッシャ	1		D08/11-			
101	9763817	SEAT;SCREW	シート;スクリュ	4	W				
102	4429829	SEAT;SCREW	シート;スクリュ	2	W				

BREAKER, CRUSHER PIPING (2.91m ARM)
ブレーカ、クラッシャ配管 (2.91mアーム)

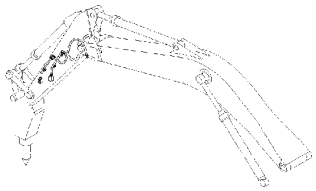

Applicable Model (適用機種):200, 210, H, K, LCN, N
Mark(記号): -
Serial No.(適用号機):<200><210><H><K><LCN><N>:200001-

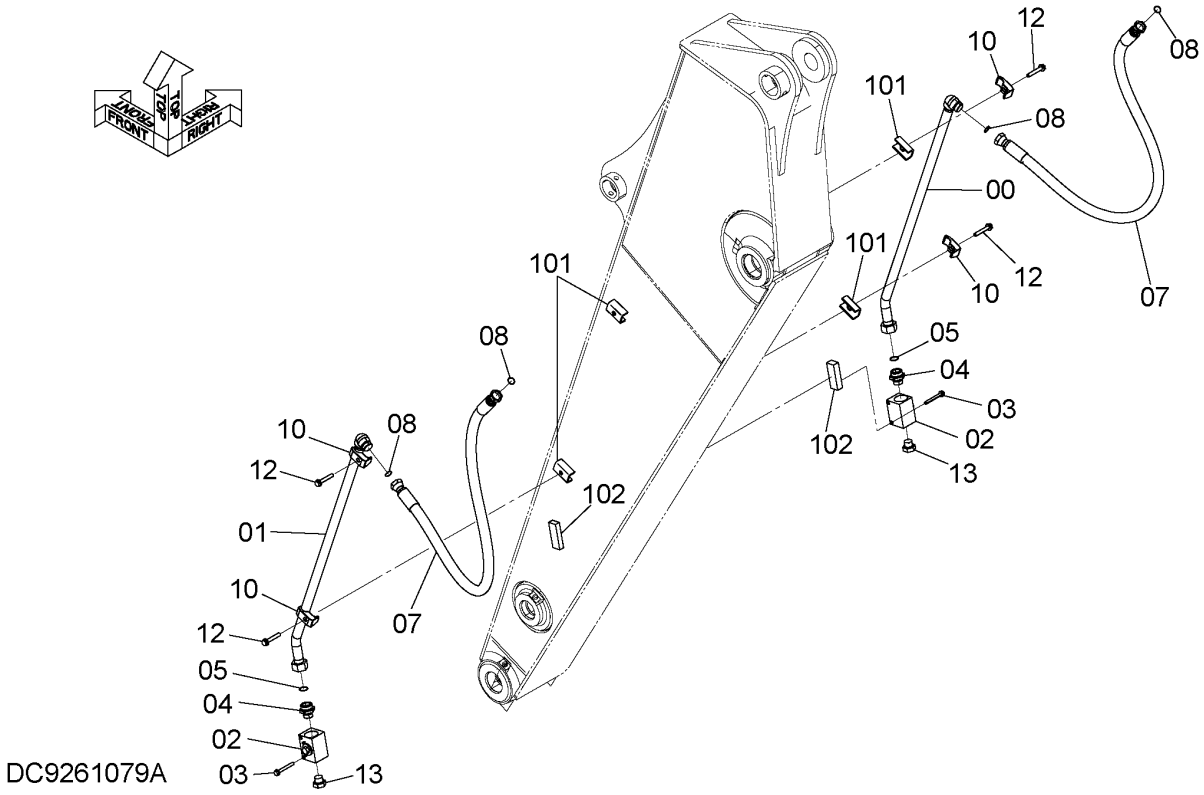

DC9261079A

BREAKER, CRUSHER PIPING (2.91m ARM)
ブレーカ、クラッシャ配管 (2.91mアーム)

Applicable Model (適用機種):200, 210, H, K, LCN, N
Mark(記号): -
Serial No.(適用号機):<200><210><H><K><LCN><N>:200001-

ITEM 符号	PART NO. 部品番号	PART NAME	部 品 名	Q'TY 数量	S.C サービス コード	SERIAL NO. 適用号機	ICA 互換性	REPLACEABLE PART 代替部品 PART NO. 部品番号	REPLACEABLE PART 代替部品 Q'TY 数量
00	8084097	PIPE	パイプ	1					
01	8083882	PIPE	パイプ	1					
02	4447675	VALVE;STOP	バルブ;ストップ	2	H				
03	J271085	BOLT;SEMS	ボルト;セムス	4	D				
03A	J901085	* BOLT	* ボルト	1					
03B	J222010	* WASHER	* ワッシャ	1					
04	4205196	ADAPTER;S	アダプタ;S	2					
04A	4506429	* O-RING	* Oーリング	1					
05	4187329	O-RING	Oーリング	2					
07	4628902	HOSE	ホース	2					
08	4187328	O-RING	Oーリング	4					
10	4190127	CLAMP;PIPE	クランプ;パイプ	4					
12	J271275	BOLT;SEMS	ボルト;セムス	4	D	-D08/10	Y	4657481	4
12A	J901275	* BOLT	* ボルト	1		-D08/10			
12B	J222012	* WASHER	* ワッシャ	1		-D08/10			
12	4657481	BOLT;SEMS	ボルト;セムス	4	D	D08/11-			
12A	J901275	* BOLT	* ボルト	1		D08/11-			
12B	J222012	* WASHER	* ワッシャ	1		D08/11-			
13	A885008	PLUG	プラグ	2					
13A	4506429	* O-RING	* Oーリング	1					
101	9763817	SEAT;SCREW	シート;スクリュ	4	W				
102	4429829	SEAT;SCREW	シート;スクリュ	2	W				

BREAKER, CRUSHER PIPING (2.03m ARM)
ブレーカ、クラッシャ配管 (2.03mアーム)

Applicable Model (適用機種):210, LCN, N
Mark(記号): -
Serial No.(適用号機):<210><LCN><N>:200001-

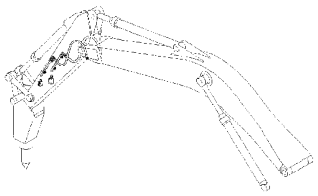

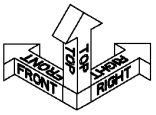

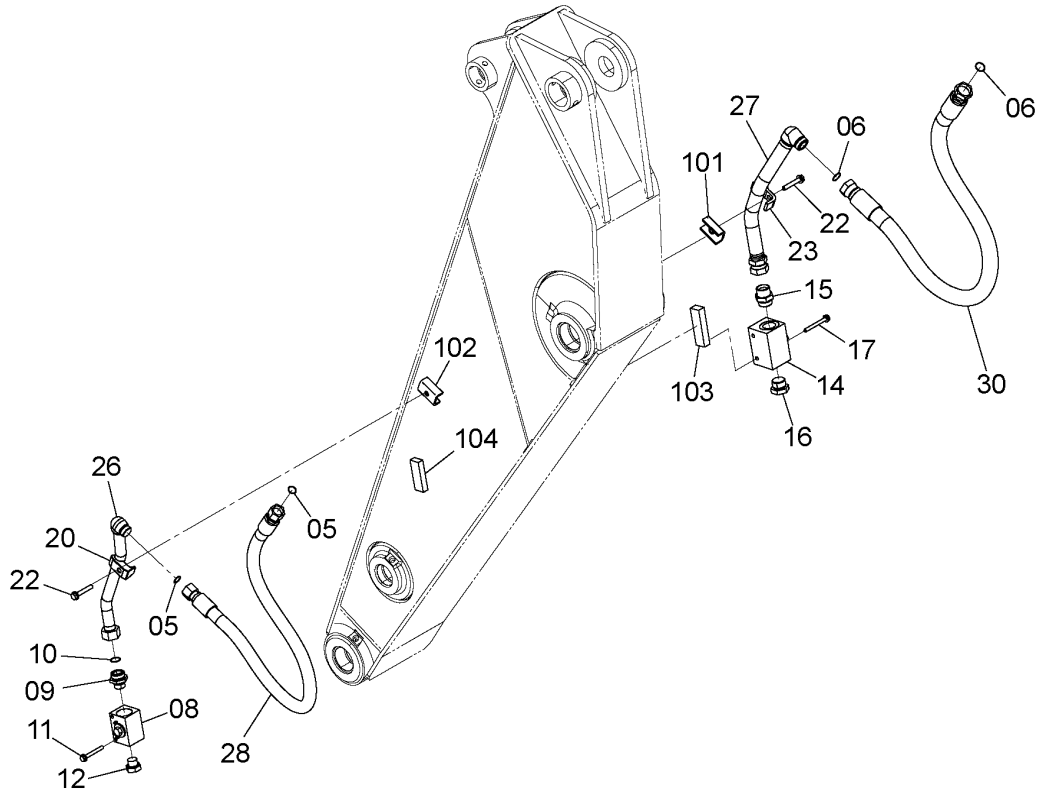

DC9257530A

BREAKER, CRUSHER PIPING (2.03m ARM)
ブレーカ、クラッシャ配管 (2.03mアーム)

Applicable Model (適用機種):210, LCN, N
Mark(記号): -
Serial No.(適用号機):<210><LCN><N>:200001-

ITEM 符号	PART NO. 部品番号	PART NAME	部 品 名	Q'TY 数量	S.C サービス コード	SERIAL NO. 適用号機	ICA 互換性	REPLACEABLE PART 代替部品 PART NO. 部品番号	REPLACEABLE PART 代替部品 Q'TY 数量
05	4187328	O-RING	O-リング	2					
06	4187329	O-RING	O-リング	2					
08	4447675	VALVE;STOP	バルブ;ストップ	1	H				
09	4205196	ADAPTER;S	アダプタ;S	1					
09A	4506429	* O-RING	* O-リング	1					
10	4187329	O-RING	O-リング	1					
11	J271085	BOLT;SEMS	ボルト;セムス	2	D				
11A	J901085	* BOLT	* ボルト	1					
11B	J222010	* WASHER	* ワッシャ	1					
12	A885008	PLUG	プラグ	1					
12A	4506429	* O-RING	* O-リング	1					
14	4475437	VALVE;STOP	バルブ;ストップ	1					
15	4042035	ADAPTER;S	アダプタ;S	1					
15A	970860	* O-RING	* O-リング	1					
16	A885000	PLUG	プラグ	1					
16A	970860	* O-RING	* O-リング	1					
17	J271095	BOLT;SEMS	ボルト;セムス	2	D				
17A	J901095	* BOLT	* ボルト	1					
17B	J222010	* WASHER	* ワッシャ	1					
20	4190127	CLAMP;PIPE	クランプ;パイプ	1					
22	J271275	BOLT;SEMS	ボルト;セムス	2	D				
22A	J901275	* BOLT	* ボルト	1					
22B	J222012	* WASHER	* ワッシャ	1					
23	4053698	CLAMP;PIPE	クランプ;パイプ	1					
26	9765704	PIPE	パイプ	1					
27	9765705	PIPE	パイプ	1					
28	4628902	HOSE	ホース	1					
30	4648275	HOSE	ホース	1					
101	9765104	SEAT;SCREW	シート;スクリュ	1	W				
102	9763817	SEAT;SCREW	シート;スクリュ	1	W				
103	4434246	SEAT;SCREW	シート;スクリュ	1	W				
104	4429829	SEAT;SCREW	シート;スクリュ	1	W				

BREAKER, CRUSHER PIPING (2.42m ARM)
ブレーカ、クラッシャ配管 (2.42mアーム)

Applicable Model (適用機種):210, LCN, N
Mark(記号): -
Serial No.(適用号機):<210><LCN><N>:200001-

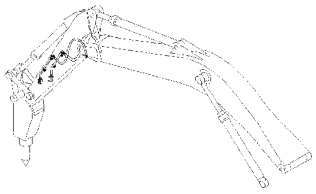

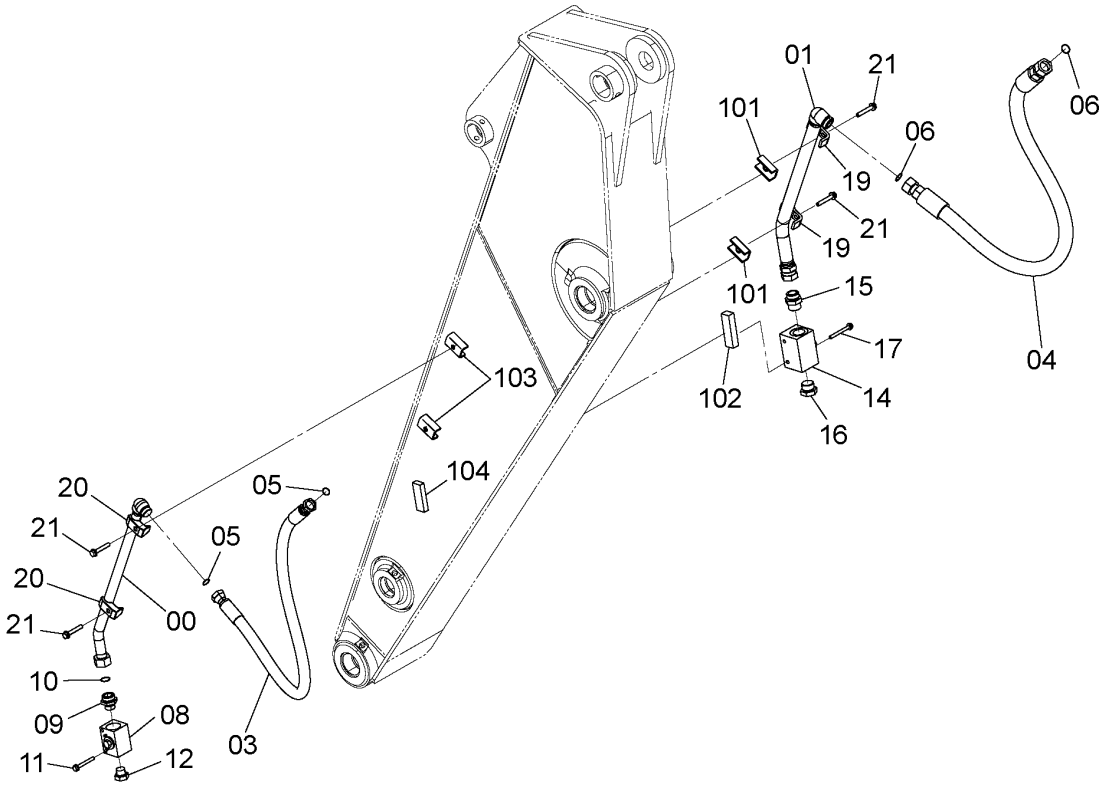

9260880

BREAKER, CRUSHER PIPING (2.42m ARM)
ブレーカ、クラッシャ配管 (2.42mアーム)

Applicable Model (適用機種):210, LCN, N
Mark(記号): -
Serial No.(適用号機):<210><LCN><N>:200001-

ITEM 符号	PART NO. 部品番号	PART NAME	部 品 名	Q'TY 数量	S.C サービス コード	SERIAL NO. 適用号機	ICA 互換性	REPLACEABLE PART 代替部品 PART NO. 部品番号	REPLACEABLE PART 代替部品 Q'TY 数量
00	8085661	PIPE	パイプ	1					
01	9760319	PIPE	パイプ	1					
03	4628902	HOSE	ホース	1					
04	4642622	HOSE	ホース	1					
05	4187328	O-RING	Oーリング	2					
06	4187329	O-RING	Oーリング	2					
08	4447675	VALVE;STOP	バルブ;ストップ	1	H				
09	4205196	ADAPTER;S	アダプタ;S	1					
09A	4506429	* O-RING	* Oーリング	1					
10	4187329	O-RING	Oーリング	1					
11	J271085	BOLT;SEMS	ボルト;セムス	2	D				
11A	J901085	* BOLT	* ボルト	1					
11B	J222010	* WASHER	* ワッシャ	1					
12	A885008	PLUG	プラグ	1					
12A	4506429	* O-RING	* Oーリング	1					
14	4475437	VALVE;STOP	バルブ;ストップ	1					
15	4042035	ADAPTER;S	アダプタ;S	1					
15A	970860	* O-RING	* Oーリング	1					
16	A885000	PLUG	プラグ	1					
16A	970860	* O-RING	* Oーリング	1					
17	J271095	BOLT;SEMS	ボルト;セムス	2	D				
17A	J901095	* BOLT	* ボルト	1					
17B	J222010	* WASHER	* ワッシャ	1					
19	4053698	CLAMP;PIPE	クランプ;パイプ	2					
20	4190127	CLAMP;PIPE	クランプ;パイプ	2					
21	J271275	BOLT;SEMS	ボルト;セムス	4	D				
21A	J901275	* BOLT	* ボルト	1					
21B	J222012	* WASHER	* ワッシャ	1					
101	9765104	SEAT;SCREW	シート;スクリュ	2	W				
102	4434246	SEAT;SCREW	シート;スクリュ	1	W				
103	9763817	SEAT;SCREW	シート;スクリュ	2	W				
104	4429829	SEAT;SCREW	シート;スクリュ	1	W				

BREAKER, CRUSHER PIPING (2.91m ARM)
ブレーカ、クラッシャ配管 (2.91mアーム)

Applicable Model (適用機種):210, LCN, N
Mark(記号): -
Serial No.(適用号機):<210><LCN><N>:200001-

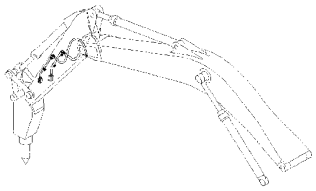

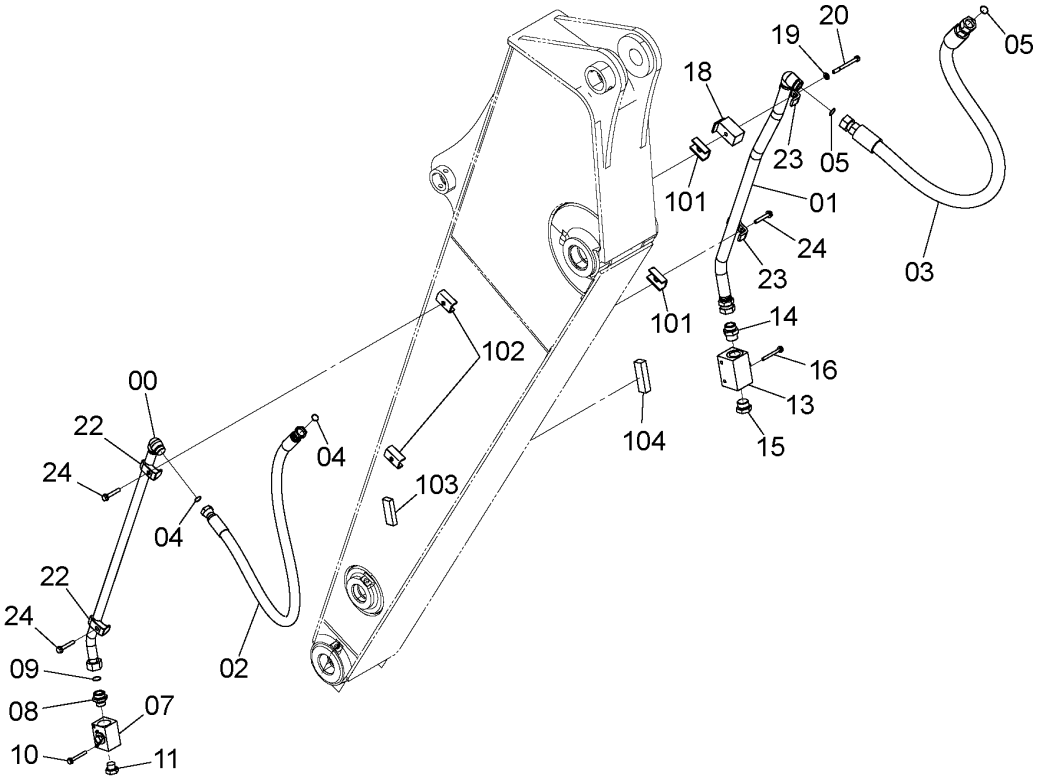

9261070

BREAKER, CRUSHER PIPING (2.91m ARM)
ブレーカ、クラッシャ配管 (2.91mアーム)

Applicable Model (適用機種):210, LCN, N
Mark(記号): -
Serial No.(適用号機):<210><LCN><N>:200001-

ITEM 符号	PART NO. 部品番号	PART NAME	部 品 名	Q'TY 数量	S.C サービスコード	SERIAL NO. 適用号機	ICA 互換性	REPLACEABLE PART 代替部品 PART NO. 部品番号	REPLACEABLE PART 代替部品 Q'TY 数量
00	8083882	PIPE	パイプ	1					
01	8099403	PIPE	パイプ	1					
02	4628902	HOSE	ホース	1					
03	4642622	HOSE	ホース	1					
04	4187328	O-RING	Oーリング	2					
05	4187329	O-RING	Oーリング	2					
07	4447675	VALVE;STOP	バルブ;ストップ	1	H				
08	4205196	ADAPTER;S	アダプタ;S	1					
08A	4506429	* O-RING	* Oーリング	1					
09	4187329	O-RING	Oーリング	1					
10	J271085	BOLT;SEMS	ボルト;セムス	2	D				
10A	J901085	* BOLT	* ボルト	1					
10B	J222010	* WASHER	* ワッシャ	1					
11	A885008	PLUG	プラグ	1					
11A	4506429	* O-RING	* Oーリング	1					
13	4475437	VALVE;STOP	バルブ;ストップ	1					
14	4042035	ADAPTER;S	アダプタ;S	1					
14A	970860	* O-RING	* Oーリング	1					
15	A885000	PLUG	プラグ	1					
15A	970860	* O-RING	* Oーリング	1					
16	J271095	BOLT;SEMS	ボルト;セムス	2	D				
16A	J901095	* BOLT	* ボルト	1					
16B	J222010	* WASHER	* ワッシャ	1					
18	9763892	SPACER	スペーサ	1					
19	J222012	WASHER	ワッシャ	1					
20	J901205	BOLT	ボルト	1					
22	4190127	CLAMP;PIPE	クランプ;パイプ	2					
23	4053698	CLAMP;PIPE	クランプ;パイプ	2					
24	J271275	BOLT;SEMS	ボルト;セムス	3	D				
24A	J901275	* BOLT	* ボルト	1					
24B	J222012	* WASHER	* ワッシャ	1					
101	9765104	SEAT;SCREW	シート;スクリュ	2	W				
102	9763817	SEAT;SCREW	シート;スクリュ	2	W				
103	4429829	SEAT;SCREW	シート;スクリュ	1	W				
104	4434246	SEAT;SCREW	シート;スクリュ	1	W				

NPK BREAKER PIPING
NPKブレーカ配管

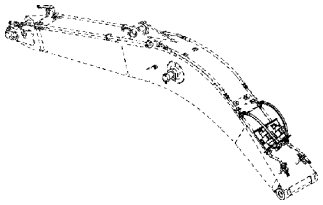

Applicable Model (適用機種):200, 210, H, K, LCN, N
Mark(記号): -
Serial No.(適用号機):<200><210><H><K><LCN><N>:200001-

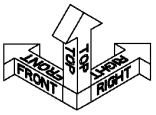

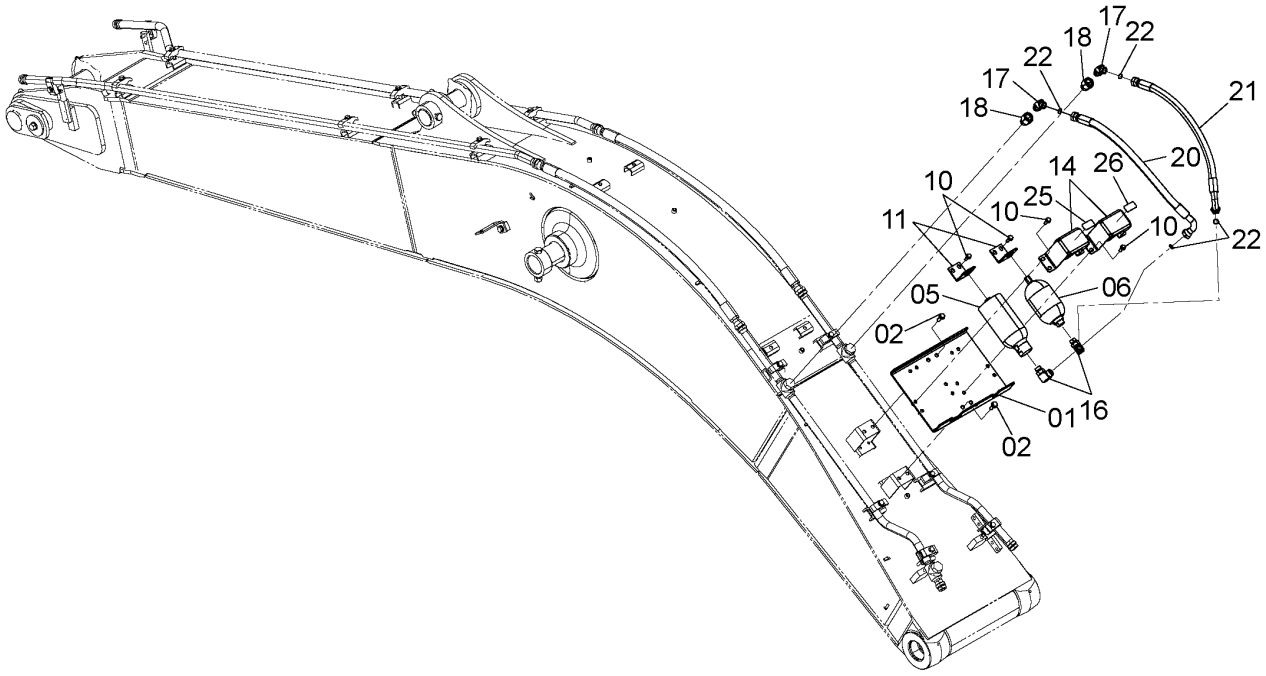

DC9271287A

NPK BREAKER PIPING
NPKブレーカ配管

Applicable Model (適用機種):200, 210, H, K, LCN, N
Mark(記号): -
Serial No.(適用号機):<200><210><H><K><LCN><N>:200001-

ITEM 符号	PART NO. 部品番号	PART NAME	部 品 名	Q'TY 数量	S.C サービスコード	SERIAL NO. 適用号機	ICA 互換性	REPLACEABLE PART 代替部品 PART NO. 部品番号	REPLACEABLE PART 代替部品 Q'TY 数量
01	8107540	BRACKET	ブラケット	1					
02	J271240	BOLT;SEMS	ボルト;セムス	4	D				
02A	J901240	* BOLT	* ボルト	1					
02B	J222012	* WASHER	* ワッシャ	1					
05	4461979	ACCUMULATOR	アキュムレータ	1					
06	4642459	ACCUMULATOR	アキュムレータ	1					
10	J271035	BOLT;SEMS	ボルト;セムス	12	D				
10A	J901035	* BOLT	* ボルト	1					
10B	J222010	* WASHER	* ワッシャ	1					
11	4662468	BRACKET	ブラケット	2					
14	8120140	COVER	カバー	2					
16	A853366	ELBOW;S	エルボ;S	2					
16A	4506424	* O-RING	* Oーリング	1					
17	A853266	ELBOW;S	エルボ;S	2					
17A	4506424	* O-RING	* Oーリング	1					
18	4263448	REDUCER;S	レジューサ;S	2					
18A	4506429	* O-RING	* Oーリング	1					
20	4613641	HOSE	ホース	1					
21	4635649	HOSE	ホース	1					
22	4187308	O-RING	Oーリング	4					
25	4464935	NAME-PLATE	ネームプレート	1					
26	4644714	NAME-PLATE	ネームプレート	1					

HSB BREAKER PIPING
HSBブレーカ配管

Applicable Model (適用機種):200, 210, H, K, LCN, N
Mark(記号): -
Serial No.(適用号機):<200><210><H><K><LCN><N>:200001-

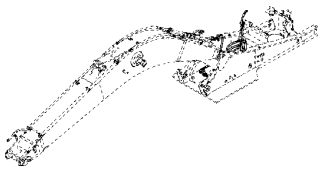

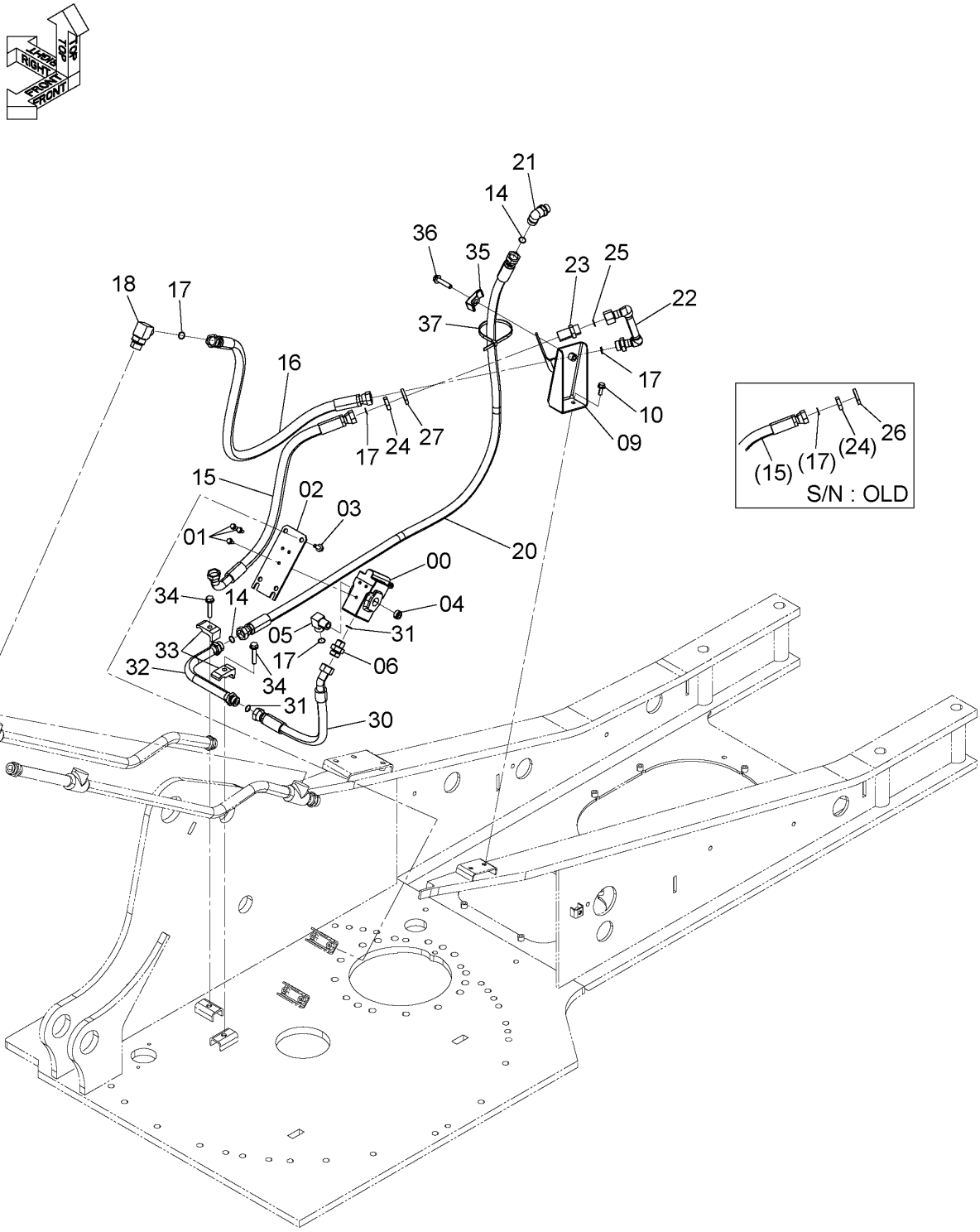

DC9270634A

HSB BREAKER PIPING
HSBブレーカ配管

Applicable Model (適用機種):200, 210, H, K, LCN, N
Mark(記号): -
Serial No.(適用号機):<200><210><H><K><LCN><N>:200001-

ITEM 符号	PART NO. 部品番号	PART NAME	部 品 名	Q'TY 数量	S.C サービスコード	SERIAL NO. 適用号機	ICA 互換性	REPLACEABLE PART 代替部品 PART NO. 部品番号	REPLACEABLE PART 代替部品 Q'TY 数量
00	4209158	VALVE;RELIEF	バルブ;リリーフ	1					
01	J260820	BOLT;SEMS	ボルト;セムス	3	D				
01A	J900820	* BOLT	* ボルト	1					
01B	A590108	* WASHER;PLANE	* ワッシャ;プレーン	1					
02	4638241	BRACKET	ブラケット	1					
03	J271030	BOLT;SEMS	ボルト;セムス	4	D				
03A	J901030	* BOLT	* ボルト	1					
03B	J222010	* WASHER	* ワッシャ	1					
04	94-2014	PLUG	プラグ	1					
05	4272267	ELBOW;S	エルボ;S	1					
06	4208967	ADAPTER;S	アダプタ;S	1					
09	8107337	BRACKET	ブラケット	1					
10	J271030	BOLT;SEMS	ボルト;セムス	2	D				
10A	J901030	* BOLT	* ボルト	1					
10B	J222010	* WASHER	* ワッシャ	1					
14	4187308	O-RING	O-リング	2					
15	9270635	HOSE ASS'Y	ホース アッセン	1					
15A	4635649	* HOSE	* ホース	1					
15B	4446406	* PROTECTOR	* プロテクタ	1					
16	9266703	ASSY;HOSE	アッシ;ホース	1					
16A	4649408	* HOSE	* ホース	1					
16B	4446406	* PROTECTOR	* プロテクタ	2					
17	4187308	O-RING	O-リング	4					
18	A853386	ELBOW;S	エルボ;S	1					
18A	4506429	* O-RING	* O-リング	1					
20	9272063	ASSY;HOSE	ホースアッセン	1					
20A	4664035	* HOSE	* ホース	1					
20B	4446406	* PROTECTOR	* プロテクタ	3					
21	A853366	ELBOW;S	エルボ;S	1					
21A	4506424	* O-RING	* O-リング	1					
22	9767039	PIPE	パイプ	1					
23	4257877	ADAPTER;S	アダプタ;S	1					
24	4257876	NUT	ナット	1					
25	4187308	O-RING	O-リング	1					
26	A590930	WASHER;SPRING	ワッシャ;スプリング	1		-D06/08			
27	J222030	WASHER	ワッシャ	1		D06/08-			
30	4274569	HOSE	ホース	1					
31	4187308	O-RING	O-リング	2					
32	9764956	PIPE	パイプ	1					
33	4190126	CLAMP;PIPE	クランプ;パイプ	2					
34	J271265	BOLT;SEMS	ボルト;セムス	2	D				
34A	J901265	* BOLT	* ボルト	1					
34B	J222012	* WASHER	* ワッシャ	1					
35	4190125	CLAMP;PIPE	クランプ;パイプ	1					
36	J271260	BOLT;SEMS	ボルト;セムス	1	D				

HSB BREAKER PIPING
HSBブレーカ配管

Applicable Model (適用機種):200, 210, H, K, LCN, N
Mark(記号): -
Serial No.(適用号機):<200><210><H><K><LCN><N>:200001-

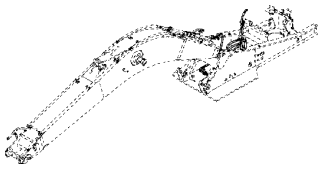

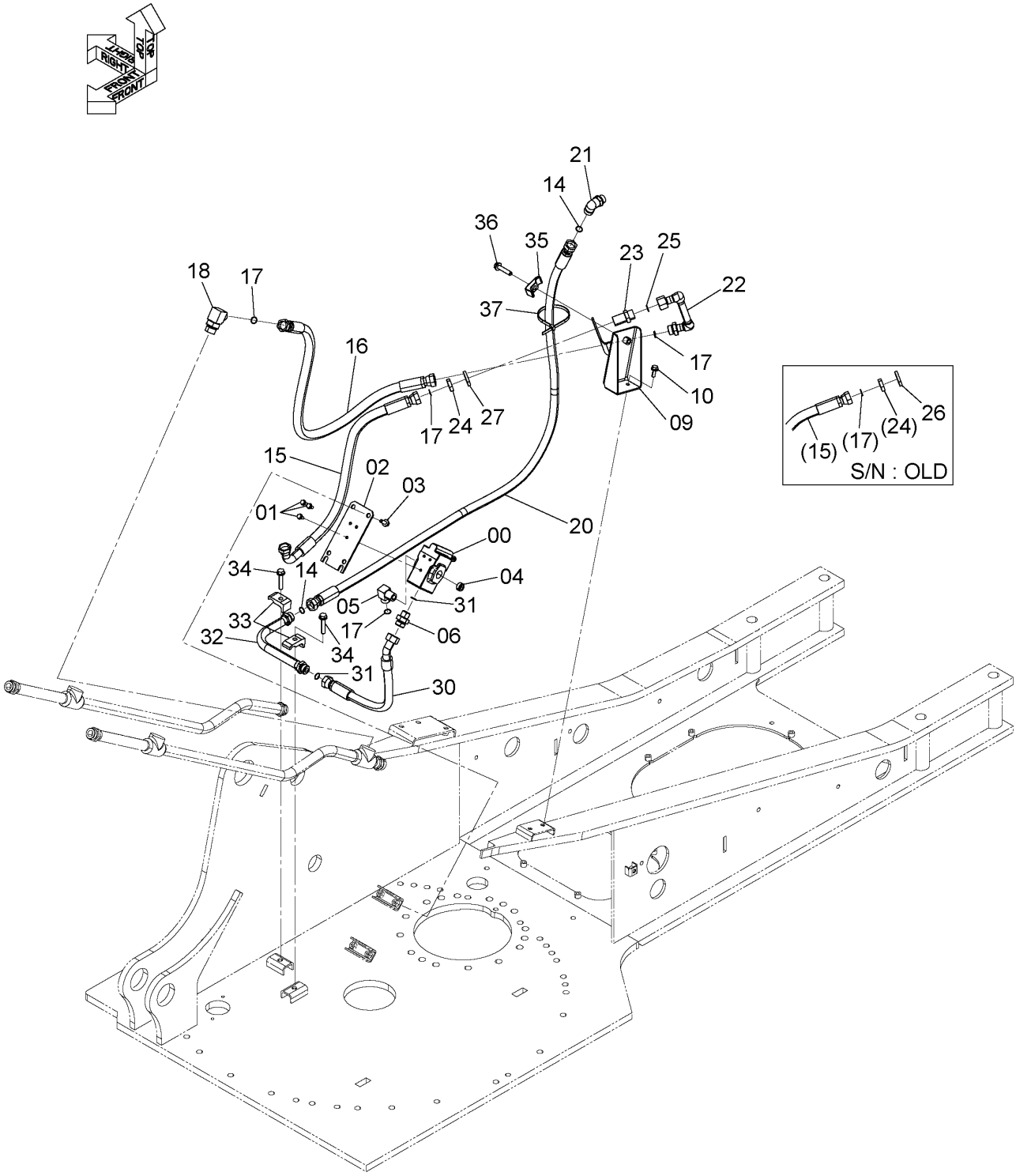

DC9270634A

HSB BREAKER PIPING
HSBブレーカ配管

Applicable Model (適用機種):200, 210, H, K, LCN, N
Mark(記号): -
Serial No.(適用号機):<200><210><H><K><LCN><N>:200001-

ITEM 符号	PART NO. 部品番号	PART NAME	部 品 名	Q'TY 数量	S.C サービスコード	SERIAL NO. 適用号機	ICA 互換性	REPLACEABLE PART 代替部品 PART NO. 部品番号	REPLACEABLE PART 代替部品 Q'TY 数量
36A	J901260	* BOLT	* ボルト	1					
36B	J222012	* WASHER	* ワッシャ	1					
37	4121859	CLIP;BAND	クリップ;バンド	1					

RELIEF VALVE
リリーフバルブ

Applicable Model (適用機種): -
Mark(記号): -
Serial No.(適用号機):<200><210><H><K><LCN><N>:200001-,
<210_EU><LCN_EU><N_EU>:600001-

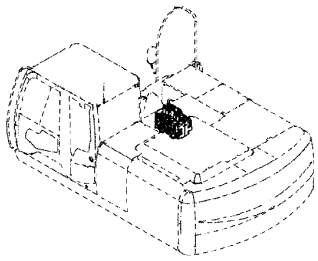

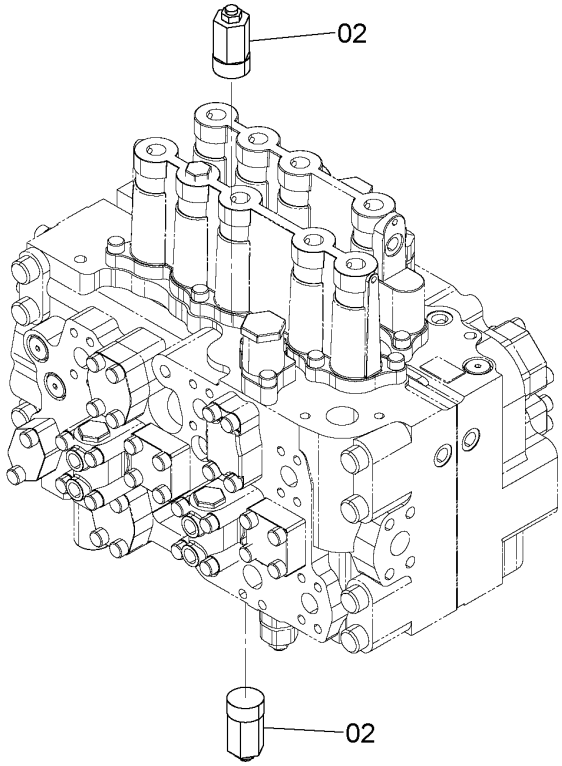

9150780

ITEM 符号	PART NO. 部品番号	PART NAME	部 品 名	Q'TY 数量	S.C サービス コード	SERIAL NO. 適用号機	ICA 互換性	REPLACEABLE PART 代替部品 PART NO. 部品番号	REPLACEABLE PART 代替部品 Q'TY 数量
02	4309832	VALVE;RELIEF	バルブ;リリーフ	2					

M E M O

NPK COMMON PIPING (1)
NPK共用配管 (1)

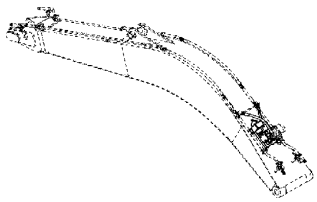

Applicable Model (適用機種):200, 210, H, K, LCN, N
Mark(記号): -
Serial No.(適用号機):<200><210><H><K><LCN><N>:200001-D07/03

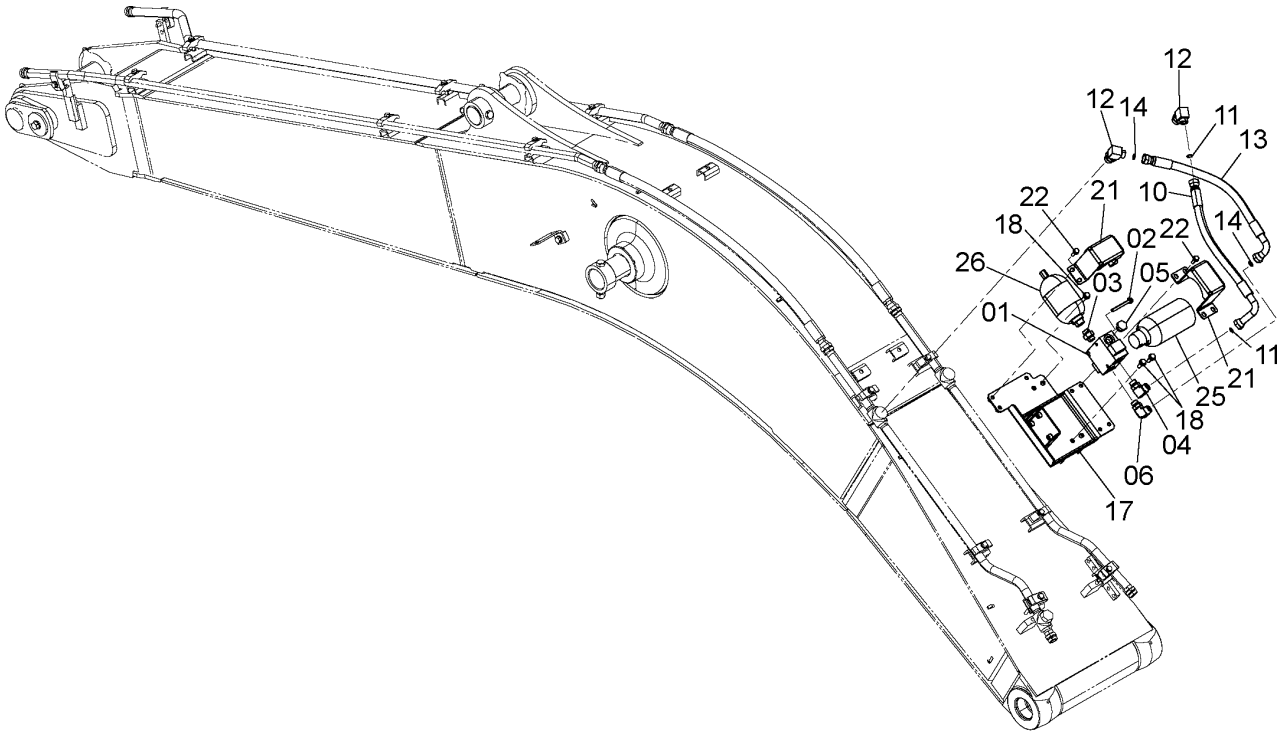

9262668_1

NPK COMMON PIPING (1)
NPK共用配管 (1)

Applicable Model (適用機種):200, 210, H, K, LCN, N
Mark(記号): -
Serial No.(適用号機):<200><210><H><K><LCN><N>:200001-D07/03

ITEM 符号	PART NO. 部品番号	PART NAME	部 品 名	Q'TY 数量	S.C サービス コード	SERIAL NO. 適用号機	ICA 互換性	REPLACEABLE PART 代替部品 PART NO. 部品番号	REPLACEABLE PART 代替部品 Q'TY 数量
01	4629740	VALVE;STOP	バルブ;ストップ	1					
02	J271000	BOLT;SEMS	ボルト;セムス	3	D				
02A	J901000	* BOLT	* ボルト	1					
02B	J222010	* WASHER	* ワッシャ	1					
03	4224932	ADAPTER;S	アダプタ;S	2					
03A	4506424	* O-RING	* Oーリング	2					
04	A853366	ELBOW;S	エルボ;S	1					
04A	4506424	* O-RING	* Oーリング	1					
05	A885006	PLUG	プラグ	1					
05A	4506424	* O-RING	* Oーリング	1					
06	4322739	ELBOW;S	エルボ;S	1					
06A	4506424	* O-RING	* Oーリング	1					
10	4642849	HOSE	ホース	1					
11	4187308	O-RING	Oーリング	2					
12	A853386	ELBOW;S	エルボ;S	2					
12A	4506429	* O-RING	* Oーリング	1					
13	4642848	HOSE	ホース	1					
14	4187308	O-RING	Oーリング	2					
17	7049356	BRACKET	ブラケット	1					
18	J271240	BOLT;SEMS	ボルト;セムス	4	D				
18A	J901240	* BOLT	* ボルト	1					
18B	J222012	* WASHER	* ワッシャ	1					
21	4633736	COVER	カバー	2					
22	J271035	BOLT;SEMS	ボルト;セムス	7	D				
22A	J901035	* BOLT	* ボルト	1					
22B	J222010	* WASHER	* ワッシャ	1					
25	4461979	ACCUMULATOR	アキュムレータ	1					
26	4642459	ACCUMULATOR	アキュムレータ	1					

NPK COMMON PIPING (1)
NPK共用配管 (1)

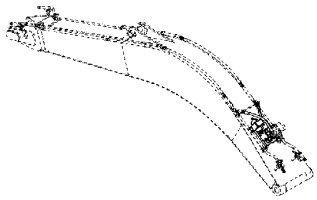

Applicable Model (適用機種):200, 210, H, K, LCN, N
Mark(記号): -
Serial No.(適用号機):<200><210><H><K><LCN><N>:D07/04-

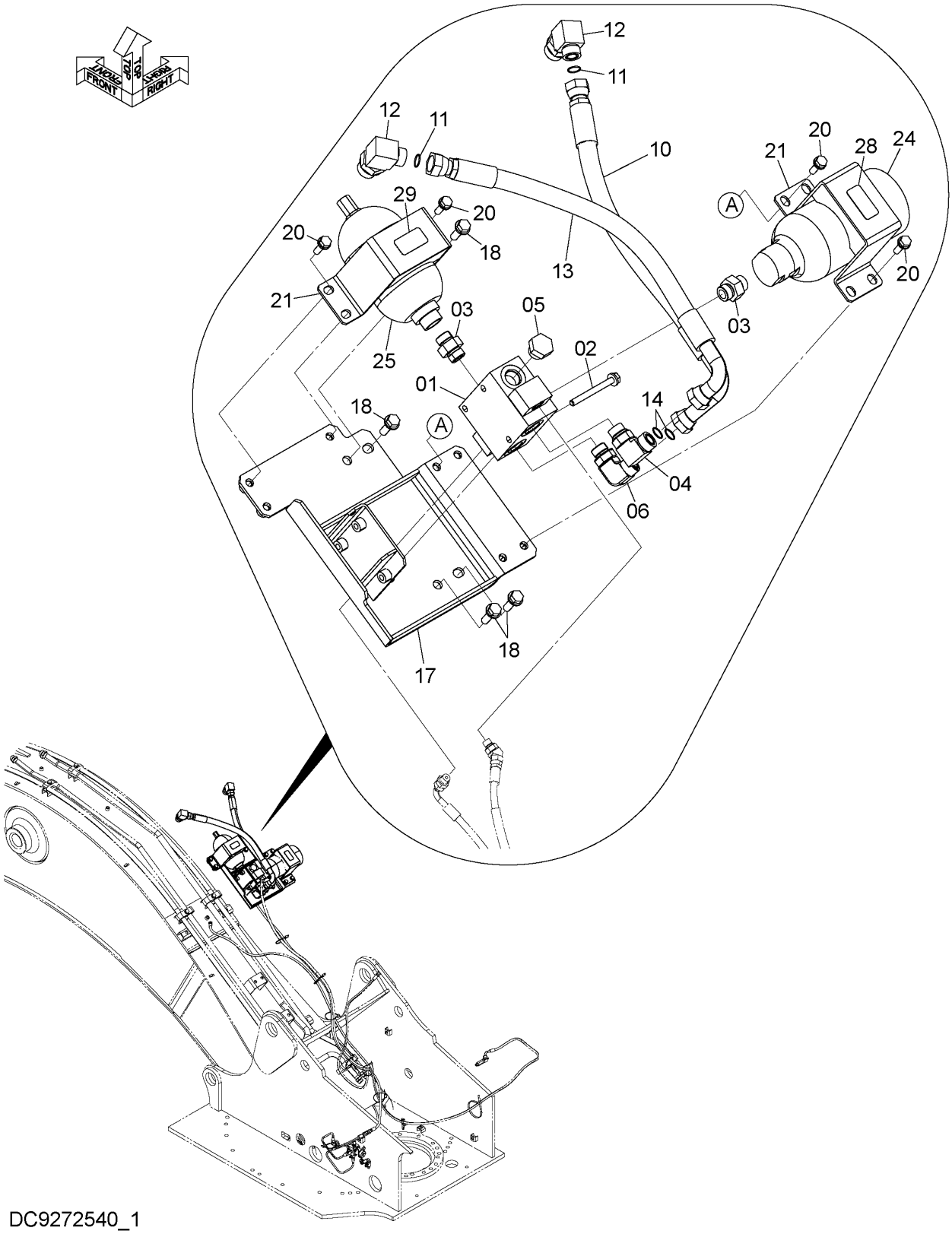

DC9272540_1

NPK COMMON PIPING (1)
NPK共用配管 (1)

Applicable Model (適用機種):200, 210, H, K, LCN, N
Mark(記号): -
Serial No.(適用号機):<200><210><H><K><LCN><N>:D07/04-

ITEM 符号	PART NO. 部品番号	PART NAME	部 品 名	Q'TY 数量	S.C サービス コード	SERIAL NO. 適用号機	ICA 互換性	REPLACEABLE PART 代替部品 PART NO. 部品番号	REPLACEABLE PART 代替部品 Q'TY 数量
01	4629740	VALVE;STOP	バルブ;ストップ	1					
02	J271000	BOLT;SEMS	ボルト;セムス	3	D				
02A	J901000	* BOLT	* ボルト	1					
02B	J222010	* WASHER	* ワッシャ	1					
03	4224932	ADAPTER;S	アダプタ;S	2					
03A	4506424	* O-RING	* O-リング	2					
04	A853366	ELBOW;S	エルボ;S	1					
04A	4506424	* O-RING	* O-リング	1					
05	A885006	PLUG	プラグ	1					
05A	4506424	* O-RING	* O-リング	1					
06	4322739	ELBOW;S	エルボ;S	1					
06A	4506424	* O-RING	* O-リング	1					
10	4642849	HOSE	ホース	1					
11	4187308	O-RING	O-リング	2					
12	A853386	ELBOW;S	エルボ;S	2					
12A	4506429	* O-RING	* O-リング	1					
13	4642848	HOSE	ホース	1					
14	4187308	O-RING	O-リング	2					
17	7049356	BRACKET	ブラケット	1					
18	J271240	BOLT;SEMS	ボルト;セムス	4	D				
18A	J901240	* BOLT	* ボルト	1					
18B	J222012	* WASHER	* ワッシャ	1					
20	J271035	BOLT;SEMS	ボルト;セムス	7	D				
20A	J901035	* BOLT	* ボルト	1					
20B	J222010	* WASHER	* ワッシャ	1					
21	8120140	COVER	カバー	2					
24	4461979	ACCUMULATOR	アキュムレータ	1					
25	4642459	ACCUMULATOR	アキュムレータ	1					
28	4464935	NAME-PLATE	ネームプレート	1					
29	4644714	NAME-PLATE	ネームプレート	1					

NPK COMMON PIPING (2)
NPK共用配管 (2)

Applicable Model (適用機種):200, 210, H, K, LCN, N
Mark(記号): -
Serial No.(適用号機):<200><210><H><K><LCN><N>:200001-D07/03

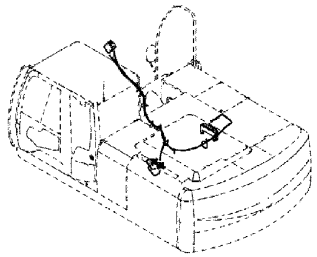

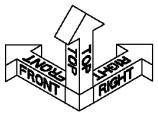

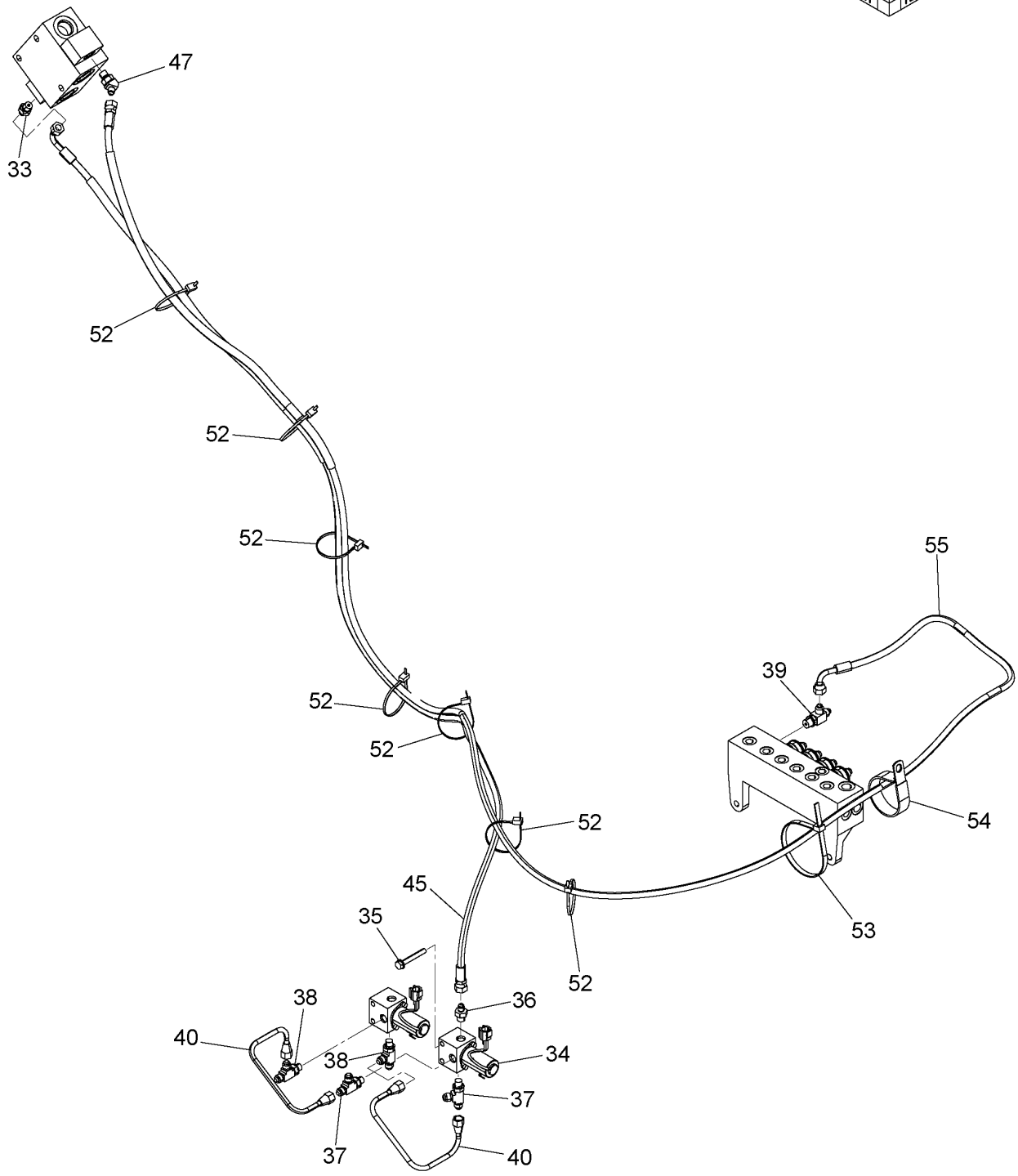

DC9262668A_2

NPK COMMON PIPING (2)
NPK共用配管 (2)

Applicable Model (適用機種):200, 210, H, K, LCN, N
Mark(記号): -
Serial No.(適用号機):<200><210><H><K><LCN><N>:200001-D07/03

ITEM 符号	PART NO. 部品番号	PART NAME	部 品 名	Q'TY 数量	S.C サービス コード	SERIAL NO. 適用号機	ICA 互換性	REPLACEABLE PART 代替部品 PART NO. 部品番号	REPLACEABLE PART 代替部品 Q'TY 数量
33	A852122	ADAPTER;S	ｱﾀﾞﾌﾟﾀ;S	1					
33A	957366	* O-RING	* O-ﾘﾝｸﾞ	1					
34	4261289	VALVE;SOL	ﾊﾞﾙﾌﾞ;ｿﾚﾉｲﾄﾞ	1	H				
35	J260860	BOLT;SEMS	ﾎﾞﾙﾄ;ｾﾑｽ	2	D				
35A	J900860	* BOLT	* ﾎﾞﾙﾄ	1					
35B	A590108	* WASHER;PLANE	* ﾜｯｼｬ;ﾌﾟﾚｰﾝ	1					
36	A852122	ADAPTER;S	ｱﾀﾞﾌﾟﾀ;S	1					
36A	957366	* O-RING	* O-ﾘﾝｸﾞ	1					
37	4479162	TEE;S	ﾁｰ;S	2					
37A	957366	* O-RING	* O-ﾘﾝｸﾞ	1					
38	4344050	TEE;S	ﾁｰ;S	2					
38A	957366	* O-RING	* O-ﾘﾝｸﾞ	1					
39	A852422	TEE;S	ﾁｰ;S	1					
39A	957366	* O-RING	* O-ﾘﾝｸﾞ	1					
40	3104881	PIPE	ﾊﾟｲﾌﾟ	2					
45	9265203	ASSY;HOSE	ﾎｰｽｱｯｾﾝ	1		-D06/09	I	9274626	1
45A	4655744	* HOSE	* ﾎｰｽ	1		-D06/09			
45B	4327293	* PROTECTOR	* ﾌﾟﾛﾃｸﾀ	3		-D06/09			
45	9274626	ASSY;HOSE	ﾎｰｽｱｯｾﾝ	1		D06/10-			
45A	4666920	* HOSE	* ﾎｰｽ	1		D06/10-			
45B	4327293	* PROTECTOR	* ﾌﾟﾛﾃｸﾀ	4		D06/10-			
47	A852222	ELBOW;S	ｴﾙﾎﾞ;S	1					
47A	957366	* O-RING	* O-ﾘﾝｸﾞ	1					
52	4055312	CLIP;BAND	ｸﾘｯﾌﾟ;ﾊﾞﾝﾄﾞ	7					
53	4121859	CLIP;BAND	ｸﾘｯﾌﾟ;ﾊﾞﾝﾄﾞ	1					
54	4204136	CLIP	ｸﾘｯﾌﾟ	1					
55	9269705	ASSY;HOSE	ﾎｰｽｱｯｾﾝ	1					
55A	4654025	* HOSE	* ﾎｰｽ	1					
55B	4327293	* PROTECTOR	* ﾌﾟﾛﾃｸﾀ	4					

NPK COMMON PIPING (2)
NPK共用配管 (2)

Applicable Model (適用機種):200, 210, H, K, LCN, N
Mark(記号): -
Serial No.(適用号機):<200><210><H><K><LCN><N>:D07/04-

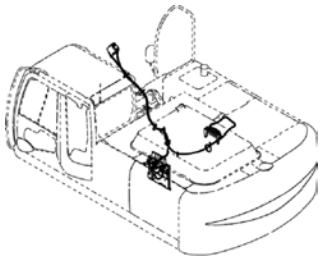

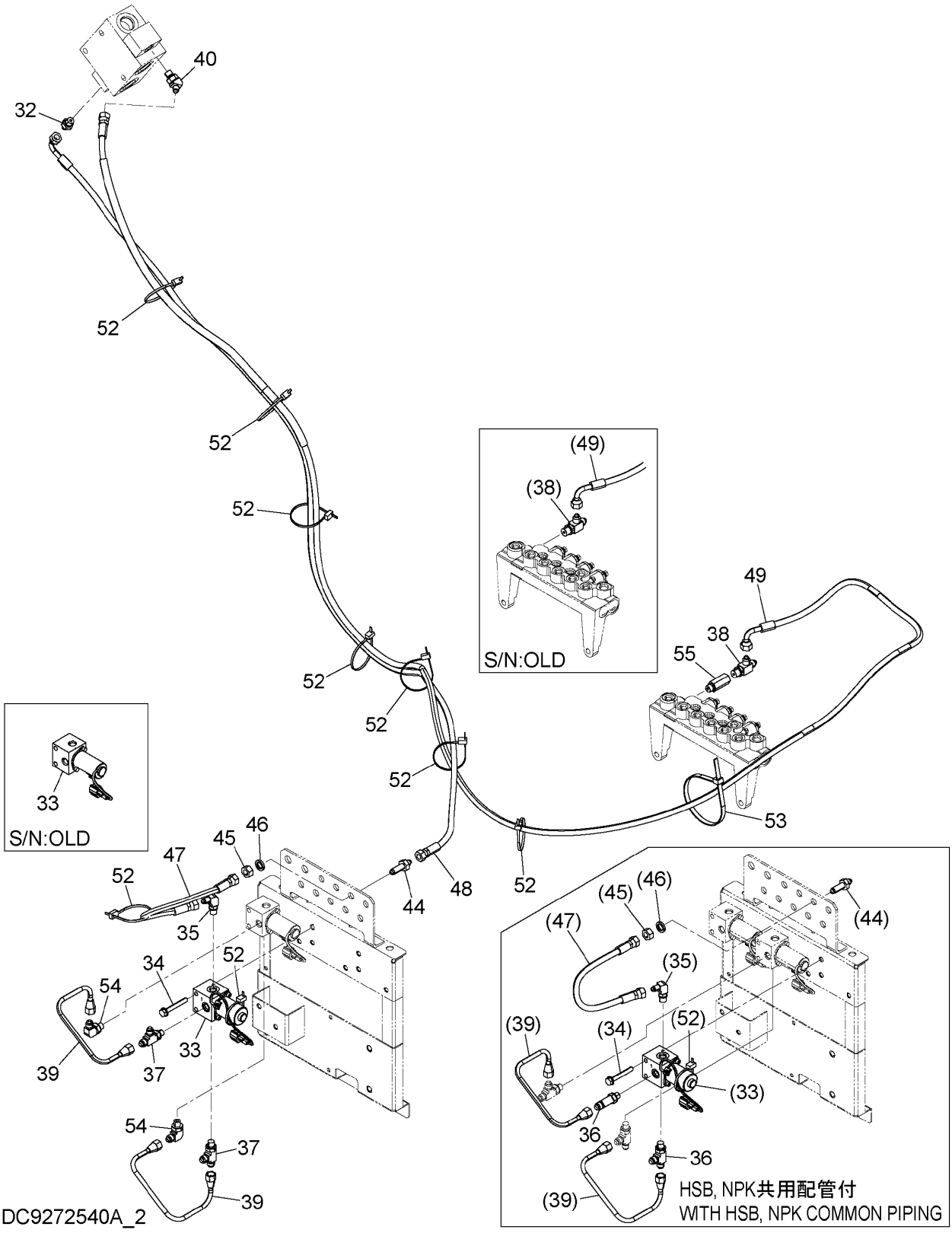

NPK COMMON PIPING (2)
NPK共用配管 (2)

Applicable Model (適用機種):200, 210, H, K, LCN, N
Mark(記号): -
Serial No.(適用号機):<200><210><H><K><LCN><N>:D07/04-

ITEM 符号	PART NO. 部品番号	PART NAME	部 品 名	Q'TY 数量	S.C サービスコード	SERIAL NO. 適用号機	ICA 互換性	REPLACEABLE PART 代替部品 PART NO. 部品番号	REPLACEABLE PART 代替部品 Q'TY 数量
32	A852122	ADAPTER;S	ｱﾀﾞﾌﾟﾀ;S	1					
32A	957366	* O-RING	* Oﾘﾝｸﾞ	1					
33	4261289	VALVE;SOLENOID	ﾊﾞﾙﾌﾞ;ｿﾚﾉｲﾄﾞ	1	H	-D10/06	Y	4729022	1
33	4729022	VALVE;SOLENOID	ﾊﾞﾙﾌﾞ;ｿﾚﾉｲﾄﾞ	1	H	D10/07-			
34	J260860	BOLT;SEMS	ﾎﾞﾙﾄ;ｾﾑｽ	2	D				
34A	J900860	* BOLT	* ﾎﾞﾙﾄ	1					
34B	A590108	* WASHER;PLANE	* ﾜｯｼｬ;ﾌﾟﾚｰﾝ	1					
35	A852322	ELBOW;S	ｴﾙﾎﾞ;S	1					
35A	957366	* O-RING	* Oﾘﾝｸﾞ	1					
36	4479162	TEE;S	ﾁｰ;S	2					
		(WITH HSB,NPK COMMON PIPING)							
		(HSB,NPK共用配管付)							
36A	957366	* O-RING	* Oﾘﾝｸﾞ	1					
37	4344050	TEE;S	ﾁｰ;S	2					
		(WITH NPK COMMON PIPING)							
		(NPK共用配管付)							
37A	957366	* O-RING	* Oﾘﾝｸﾞ	1					
38	A852422	TEE;S	ﾁｰ;S	1					
38A	957366	* O-RING	* Oﾘﾝｸﾞ	1					
39	3104881	PIPE	ﾊﾟｲﾌﾟ	2					
40	A852222	ELBOW;S	ｴﾙﾎﾞ;S	1					
40A	957366	* O-RING	* Oﾘﾝｸﾞ	1					
44	4248117	ADAPTER;S	ｱﾀﾞﾌﾟﾀ;S	1					
45	4209198	NUT	ﾅｯﾄ	1					
46	A590912	WASHER;SPRING	ﾜｯｼｬ;ｽﾌﾟﾘﾝｸﾞ	1					
47	4678900	HOSE (P3)	ﾎｰｽ (P3)	1					
48	9285542	ASSY;HOSE	ﾎｰｽｱｯｾﾝ	1					
48A	4678906	* HOSE (P3)	* ﾎｰｽ (P3)	1					
48B	4327293	* PROTECTOR	* ﾌﾟﾛﾃｸﾀ	4					
49	9269705	ASSY;HOSE	ﾎｰｽｱｯｾﾝ	1					
49A	4654025	* HOSE	* ﾎｰｽ	1					
49B	4327293	* PROTECTOR	* ﾌﾟﾛﾃｸﾀ	4					
52	4055312	CLIP;BAND	ｸﾘｯﾌﾟ;ﾊﾞﾝﾄﾞ	8		-D10/06			
52	4055312	CLIP;BAND	ｸﾘｯﾌﾟ;ﾊﾞﾝﾄﾞ	9		D10/07-			
53	4121859	CLIP;BAND	ｸﾘｯﾌﾟ;ﾊﾞﾝﾄﾞ	1					
54	4293950	ELBOW;S	ｴﾙﾎﾞ;S	2					
		(WITH NPK COMMON PIPING)							
		(NPK共用配管付)							
54A	957366	* O-RING	* Oﾘﾝｸﾞ	1					
55	4202565	ADAPTER;S	ｱﾀﾞﾌﾟﾀ;S	1		D10/07-			
55A	957366	* O-RING	* Oﾘﾝｸﾞ	1		D10/07-			

HSB COMMON PIPING
HSB共用配管

Applicable Model (適用機種):200, 210, H, K
Mark(記号): -
Serial No.(適用号機):<200><210><H><K>:200001-D07/03

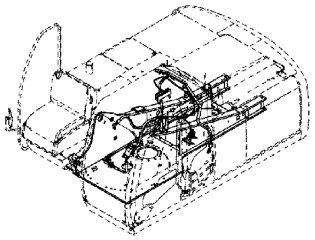

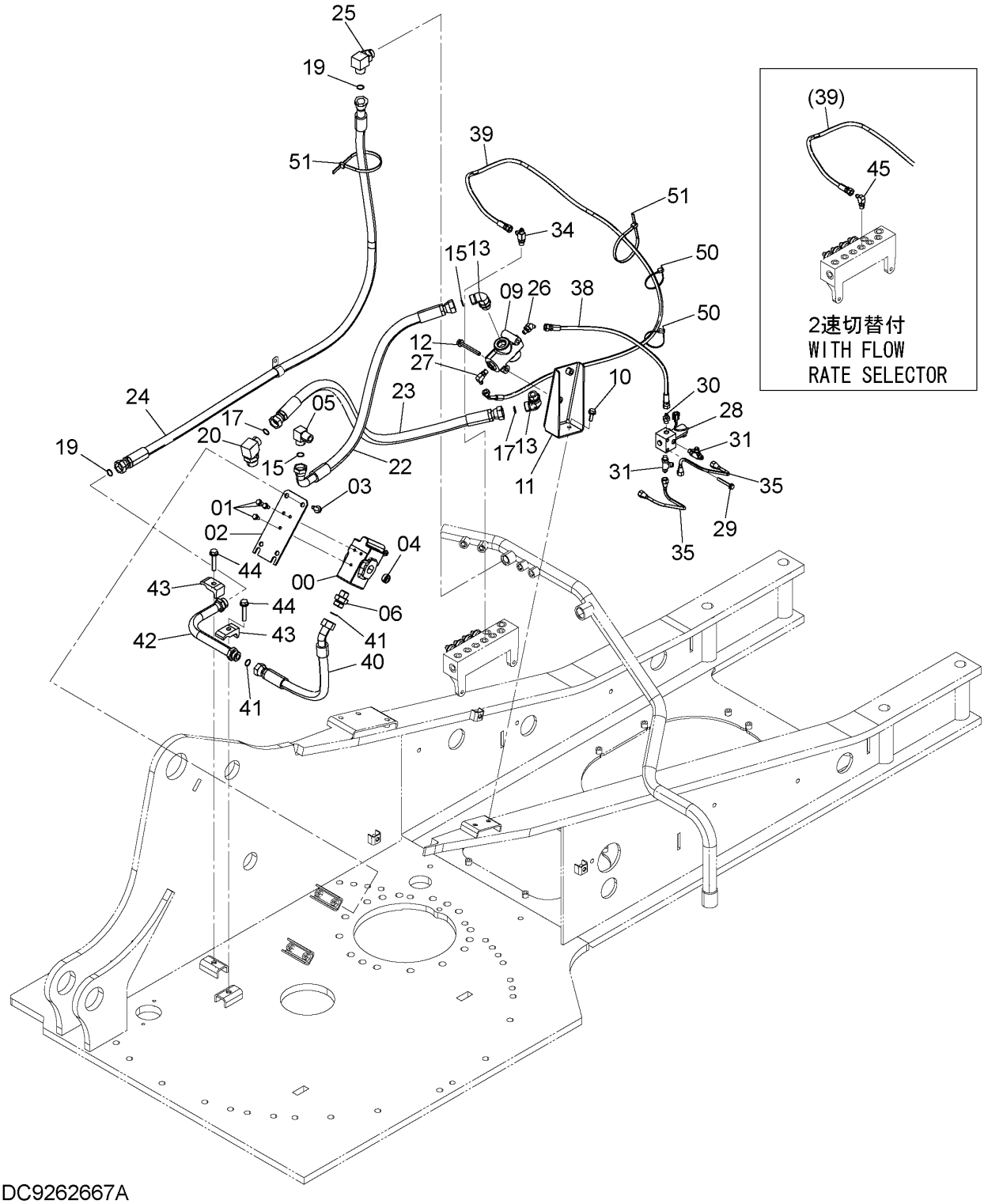

DC9262667A

HSB COMMON PIPING
HSB共用配管

Applicable Model (適用機種):200, 210, H, K
Mark(記号): -
Serial No.(適用号機):<200><210><H><K>:200001-D07/03

ITEM 符号	PART NO. 部品番号	PART NAME	部 品 名	Q'TY 数量	S.C サービス コード	SERIAL NO. 適用号機	ICA 互換性	REPLACEABLE PART 代替部品 PART NO. 部品番号	REPLACEABLE PART 代替部品 Q'TY 数量
00	4209158	VALVE;RELIEF	バルブ;リリーフ	1					
01	J260820	BOLT;SEMS	ボルト;セムス	3	D				
01A	J900820	* BOLT	* ボルト	1					
01B	A590108	* WASHER;PLANE	* ワッシャ;プレーン	1					
02	4638241	BRACKET	ブラケット	1					
03	J271030	BOLT;SEMS	ボルト;セムス	4	D				
03A	J901030	* BOLT	* ボルト	1					
03B	J222010	* WASHER	* ワッシャ	1					
04	94-2014	PLUG	プラグ	1					
05	4272267	ELBOW;S	エルボ;S	1					
06	4208967	ADAPTER;S	アダプタ;S	1					
09	4629744	VALVE;STOP	バルブ;ストップ	1					
10	J271030	BOLT;SEMS	ボルト;セムス	2	D				
10A	J901030	* BOLT	* ボルト	1					
10B	J222010	* WASHER	* ワッシャ	1					
11	8102727	BRACKET	ブラケット	1					
12	J271085	BOLT;SEMS	ボルト;セムス	2	D				
12A	J901085	* BOLT	* ボルト	1					
12B	J222010	* WASHER	* ワッシャ	1					
13	A853366	ELBOW;S	エルボ;S	2					
13A	4506424	* O-RING	* O-リング	1					
15	4187308	O-RING	O-リング	2					
17	4187308	O-RING	O-リング	2					
19	4187308	O-RING	O-リング	2					
20	A853386	ELBOW;S	エルボ;S	1					
20A	4506429	* O-RING	* O-リング	1					
22	9218766	HOSE ASSY	ホースアッセン	1					
22A	4434123	* HOSE	* ホース	1					
22B	4327294	* PROTECTOR	* プロテクタ	2					
23	9266703	ASSY;HOSE	アッシ;ホース	1					
23A	4649408	* HOSE	* ホース	1					
23B	4446406	* PROTECTOR	* プロテクタ	2					
24	9272063	ASSY;HOSE	ホースアッセン	1					
24A	4664035	* HOSE	* ホース	1					
24B	4446406	* PROTECTOR	* プロテクタ	3					
25	A853366	ELBOW;S	エルボ;S	1					
25A	4506424	* O-RING	* O-リング	1					
26	A852222	ELBOW;S	エルボ;S	1					
26A	957366	* O-RING	* O-リング	1					
27	A852322	ELBOW;S	エルボ;S	1					
27A	957366	* O-RING	* O-リング	1					
28	4261289	VALVE;SOL	バルブ;ソレノイド	1	H				
29	J260860	BOLT;SEMS	ボルト;セムス	2	D				
29A	J900860	* BOLT	* ボルト	1					
29B	A590108	* WASHER;PLANE	* ワッシャ;プレーン	1					

HSB COMMON PIPING
HSB共用配管

Applicable Model (適用機種):200, 210, H, K
Mark(記号): -
Serial No.(適用号機):<200><210><H><K>:200001-D07/03

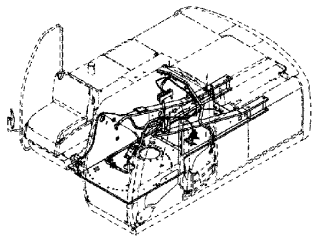

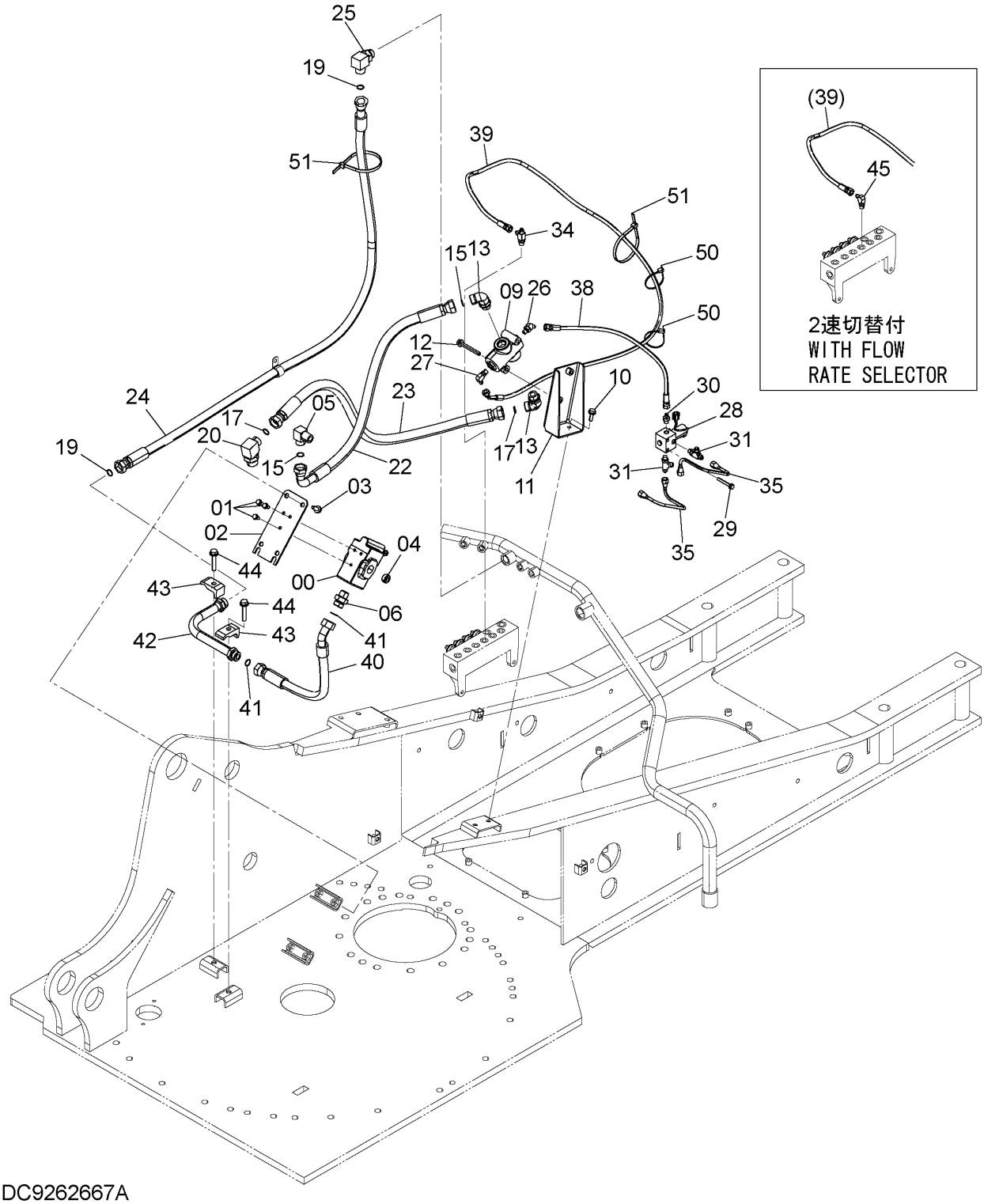

DC9262667A

HSB COMMON PIPING
HSB共用配管

Applicable Model (適用機種):200, 210, H, K
Mark(記号): -
Serial No.(適用号機):<200><210><H><K>:200001-D07/03

ITEM 符号	PART NO. 部品番号	PART NAME	部 品 名	Q'TY 数量	S.C サービス コード	SERIAL NO. 適用号機	ICA 互換性	REPLACEABLE PART 代替部品 PART NO. 部品番号	REPLACEABLE PART 代替部品 Q'TY 数量
30	A852122	ADAPTER;S	ｱﾀﾞﾌﾟﾀ;S	1					
30A	957366	* O-RING	* Oﾘﾝｸﾞ	1					
31	4479162	TEE;S	ﾁｰ;S	2					
31A	957366	* O-RING	* Oﾘﾝｸﾞ	1					
34	A852422	TEE;S	ﾁｰ;S	1					
34A	957366	* O-RING	* Oﾘﾝｸﾞ	1					
35	3104881	PIPE	ﾊﾟｲﾌﾟ	2					
38	4437282	HOSE	ﾎｰｽ	1					
39	4655784	HOSE	ﾎｰｽ	1					
40	4274569	HOSE	ﾎｰｽ	1					
41	4187308	O-RING	Oﾘﾝｸﾞ	2					
42	9764956	PIPE	ﾊﾟｲﾌﾟ	1					
43	4190126	CLAMP;PIPE	ｸﾗﾝﾌﾟ;ﾊﾟｲﾌﾟ	2					
44	J271265	BOLT;SEMS	ﾎﾞﾙﾄ;ｾﾑｽ	2	D				
44A	J901265	* BOLT	* ﾎﾞﾙﾄ	1					
44B	J222012	* WASHER	* ﾜｯｼｬ	1					
45	A852322	ELBOW;S	ｴﾙﾎﾞ;S	1					
45A	957366	* O-RING	* Oﾘﾝｸﾞ	1					
50	4055312	CLIP;BAND	ｸﾘｯﾌﾟ;ﾊﾞﾝﾄﾞ	2					
51	4121859	CLIP;BAND	ｸﾘｯﾌﾟ;ﾊﾞﾝﾄﾞ	2					

HSB COMMON PIPING
HSB共用配管

Applicable Model (適用機種):200, 210, H, K
Mark(記号): -
Serial No.(適用号機):<200><210><H><K>:D07/04-

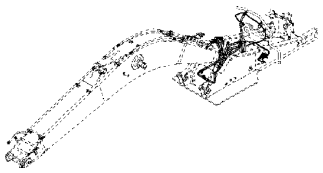

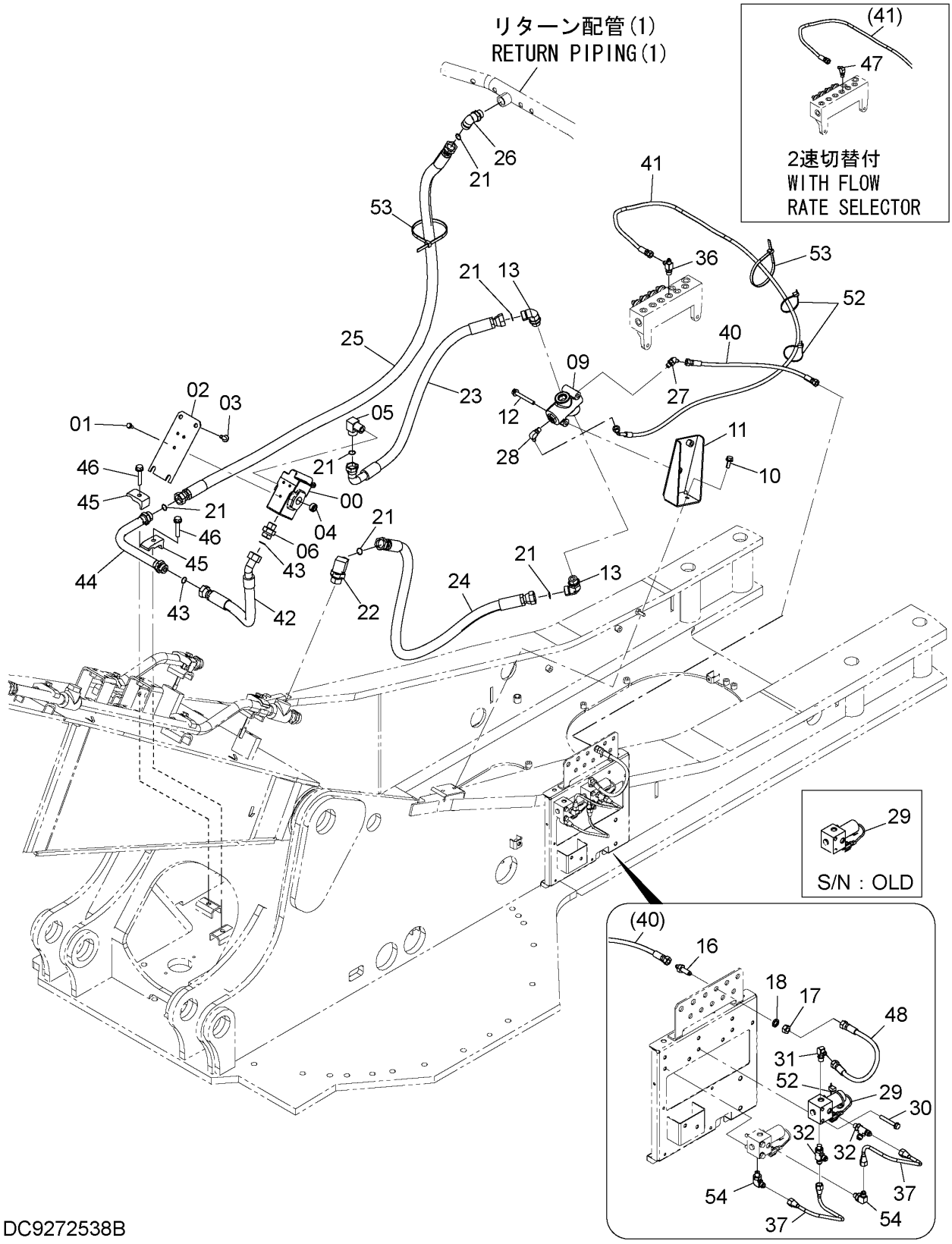

HSB COMMON PIPING
HSB共用配管

Applicable Model (適用機種):200, 210, H, K
Mark(記号): -
Serial No.(適用号機):<200><210><H><K>:D07/04-

ITEM 符号	PART NO. 部品番号	PART NAME	部 品 名	Q'TY 数量	S.C サービスコード	SERIAL NO. 適用号機	ICA 互換性	REPLACEABLE PART 代替部品 PART NO. 部品番号	REPLACEABLE PART 代替部品 Q'TY 数量
00	4209158	VALVE;RELIEF	バルブ;リリーフ	1					
01	J260820	BOLT;SEMS	ボルト;セムス	3	D				
01A	J900820	* BOLT	* ボルト	1					
01B	A590108	* WASHER;PLANE	* ワッシャ;プレーン	1					
02	4638241	BRACKET	ブラケット	1					
03	J271030	BOLT;SEMS	ボルト;セムス	4	D				
03A	J901030	* BOLT	* ボルト	1					
03B	J222010	* WASHER	* ワッシャ	1					
04	94-2014	PLUG	プラグ	1					
05	4272267	ELBOW;S	エルボ;S	1					
06	4208967	ADAPTER;S	アダプタ;S	1					
09	4629744	VALVE;STOP	バルブ;ストップ	1					
10	J271030	BOLT;SEMS	ボルト;セムス	2	D				
10A	J901030	* BOLT	* ボルト	1					
10B	J222010	* WASHER	* ワッシャ	1					
11	8102727	BRACKET	ブラケット	1					
12	J271085	BOLT;SEMS	ボルト;セムス	2	D				
12A	J901085	* BOLT	* ボルト	1					
12B	J222012	* WASHER	* ワッシャ	1					
13	A853366	ELBOW;S	エルボ;S	2					
13A	4506424	* O-RING	* O-リング	1					
16	4248117	ADAPTER;S	アダプタ;S	1					
17	4209198	NUT	ナット	1					
18	A590912	WASHER;SPRING	ワッシャ;スプリング	1					
21	4187308	O-RING	O-リング	6					
22	A853386	ELBOW;S	エルボ;S	1					
22A	4506429	* O-RING	* O-リング	1					
23	9218766	HOSE ASS'Y	ホースアッセン	1					
23A	4434123	* HOSE	* ホース	1					
23B	4327294	* PROTECTOR	* プロテクタ	2					
24	9266703	ASSY;HOSE	ホースアッセン	1					
24A	4649408	* HOSE	* ホース	1					
24B	4446406	* PROTECTOR	* プロテクタ	2					
25	9272063	ASSY;HOSE	ホースアッセン	1					
25A	4664035	* HOSE	* ホース	1					
25B	4446406	* PROTECTOR	* プロテクタ	3					
26	A853366	ELBOW;S	エルボ;S	1					
26A	4506424	* O-RING	* O-リング	1					
27	A852222	ELBOW;S	エルボ;S	1					
27A	957366	* O-RING	* O-リング	1					
28	A852322	ELBOW;S	エルボ;S	1					
28A	957366	* O-RING	* O-リング	1					
29	4261289	VALVE;SOLENOID	バルブ;ソレノイド	1	H	-D10/06	T	4729022 4055312	1 1
29	4729022	VALVE;SOLENOID	バルブ;ソレノイド	1	H	D10/07-			

HSB COMMON PIPING
HSB共用配管

Applicable Model (適用機種):200, 210, H, K
Mark(記号): -
Serial No.(適用号機):<200><210><H><K>:D07/04-

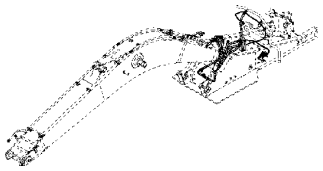

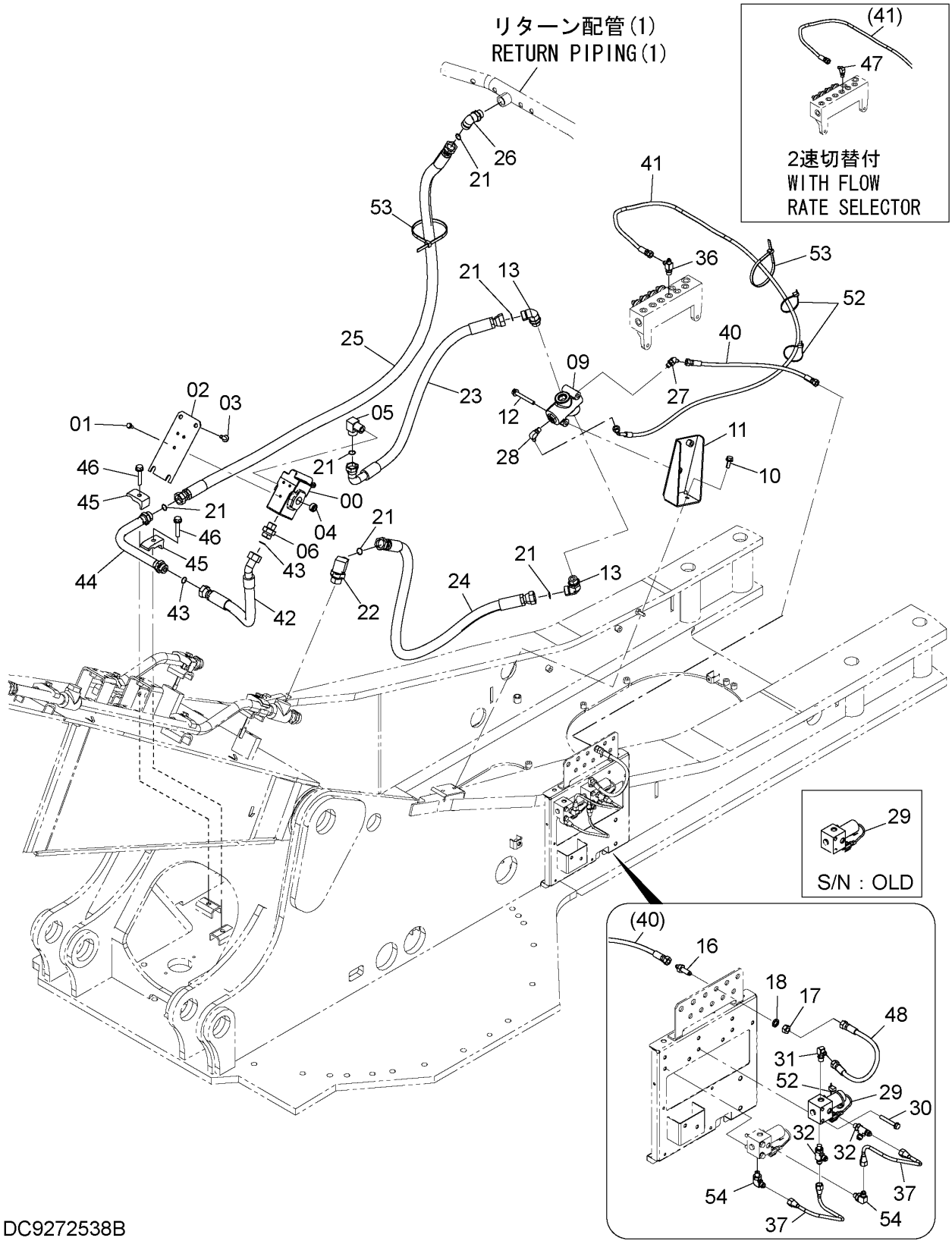

DC9272538B

HSB COMMON PIPING
HSB共用配管

Applicable Model (適用機種):200, 210, H, K
Mark(記号): -
Serial No.(適用号機):<200><210><H><K>:D07/04-

ITEM 符号	PART NO. 部品番号	PART NAME	部 品 名	Q'TY 数量	S.C サービス コード	SERIAL NO. 適用号機	ICA 互換性	REPLACEABLE PART 代替部品 PART NO. 部品番号	REPLACEABLE PART 代替部品 Q'TY 数量
30	J260860	BOLT;SEMS	ボルト;セムス	2	D				
30A	J900860	* BOLT	* ボルト	1					
30B	A590108	* WASHER	* ワッシャ	1					
31	A852322	ELBOW;S	エルボ;S	1					
31A	957366	* O-RING	* Oリング	1					
32	4479162	TEE;S	チー;S	2					
32A	957366	* O-RING	* Oリング	1					
36	A852422	TEE;S	チー;S	1					
36A	957366	* O-RING	* Oリング	1					
37	3104881	PIPE	パイプ	2					
40	4678905	HOSE	ホース	1					
41	4655784	HOSE	ホース	1					
42	4274569	HOSE	ホース	1					
43	4187308	O-RING	Oリング	2					
44	9764956	PIPE	パイプ	1					
45	4190126	CLAMP;PIPE	クランプ;パイプ	2					
46	J271265	BOLT;SEMS	ボルト;セムス	2	D				
46A	J901265	* BOLT	* ボルト	1					
46B	J222012	* WASHER	* ワッシャ	1					
47	A852322	ELBOW;S	エルボ;S	1					
47A	957366	* O-RING	* Oリング	1					
48	4678899	HOSE	ホース	1					
52	4055312	CLIP;BAND	クリップ;バンド	2		-D10/06			
52	4055312	CLIP;BAND	クリップ;バンド	3		D10/07-			
53	4121859	CLIP;BAND	クリップ;バンド	2					
54	4293950	ELBOW;S	エルボ;S	2					
54A	957366	* O-RING	* Oリング	1					

HSB COMMON PIPING
HSB共用配管

Applicable Model (適用機種):LCN, N
Mark(記号): -
Serial No.(適用号機):<LCN><N>:200001-D07/03

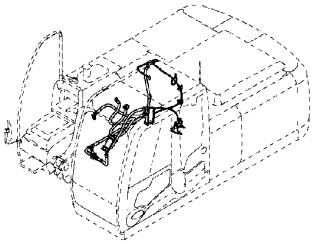

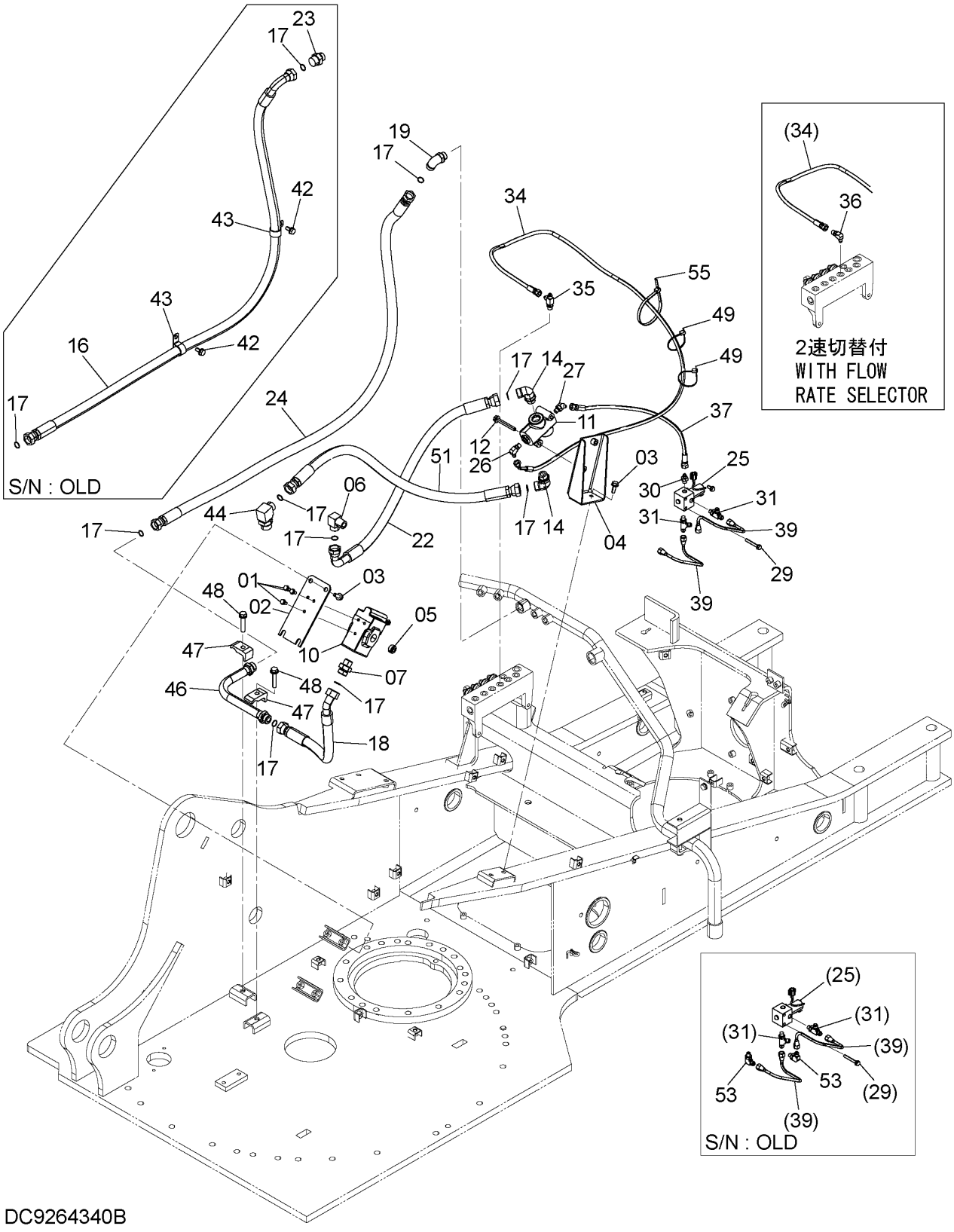

DC9264340B

HSB COMMON PIPING
HSB共用配管

Applicable Model (適用機種):LCN, N
Mark(記号): -
Serial No.(適用号機):<LCN><N>:200001-D07/03

ITEM 符号	PART NO. 部品番号	PART NAME	部 品 名	Q'TY 数量	S.C サービス コード	SERIAL NO. 適用号機	ICA 互換性	REPLACEABLE PART 代替部品 PART NO. 部品番号	REPLACEABLE PART 代替部品 Q'TY 数量
01	J260820	BOLT;SEMS	ボルト;セムス	3	D				
01A	J900820	* BOLT	* ボルト	1					
01B	A590108	* WASHER;PLANE	* ワッシャ;プレーン	1					
02	4638241	BRACKET	ブラケット	1					
03	J271030	BOLT;SEMS	ボルト;セムス	6	D				
03A	J901030	* BOLT	* ボルト	1					
03B	J222010	* WASHER	* ワッシャ	1					
04	8102727	BRACKET	ブラケット	1					
05	94-2014	PLUG	プラグ	1					
06	4272267	ELBOW;S	エルボ;S	1					
07	4208967	ADAPTER;S	アダプタ;S	1					
10	4209158	VALVE;RELIEF	バルブ;リリーフ	1					
11	4629744	VALVE;STOP	バルブ;ストップ	1					
12	J271085	BOLT;SEMS	ボルト;セムス	2	D				
12A	J901085	* BOLT	* ボルト	1					
12B	J222010	* WASHER	* ワッシャ	1					
14	A853366	ELBOW;S	エルボ;S	2					
14A	4506424	* O-RING	* O-リング	1					
16	4638023	HOSE	ホース	1		-D06/05			
17	4187308	O-RING	O-リング	8					
18	4274569	HOSE	ホース	1					
19	A853366	ELBOW;S	エルボ;S	1		D06/06-			
19A	4506424	* O-RING	* O-リング	1		D06/06-			
22	9218766	HOSE ASS'Y	ホースアッセン	1					
22A	4434123	* HOSE	* ホース	1					
22B	4327294	* PROTECTOR	* プロテクタ	2					
23	A853166	ADAPTER;S	アダプタ;S	1		-D06/05			
23A	4506424	* O-RING	* O-リング	1		-D06/05			
24	9272063	ASSY;HOSE	ホースアッセン	1		D06/06-			
24A	4664035	* HOSE	* ホース	1		D06/06-			
24B	4446406	* PROTECTOR	* プロテクタ	3		D06/06-			
25	4261289	VALVE;SOL	バルブ;ソレノイド	1	H				
26	A852322	ELBOW;S	エルボ;S	1					
26A	957366	* O-RING	* O-リング	1					
27	A852222	ELBOW;S	エルボ;S	1					
27A	957366	* O-RING	* O-リング	1					
29	J260860	BOLT;SEMS	ボルト;セムス	2	D				
29A	J900860	* BOLT	* ボルト	1					
29B	A590108	* WASHER;PLANE	* ワッシャ;プレーン	1					
30	A852122	ADAPTER;S	アダプタ;S	1					
30A	957366	* O-RING	* O-リング	1					
31	4479162	TEE;S	チー;S	2					
31A	957366	* O-RING	* O-リング	1					
34	4655784	HOSE	ホース	1					
35	A852422	TEE;S	チー;S	1					

HSB COMMON PIPING
HSB共用配管

Applicable Model (適用機種):LCN, N
Mark(記号): -
Serial No.(適用号機):<LCN><N>:200001-D07/03

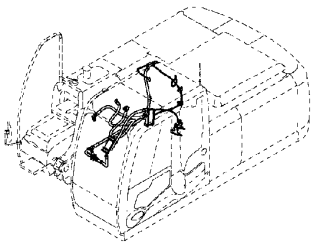

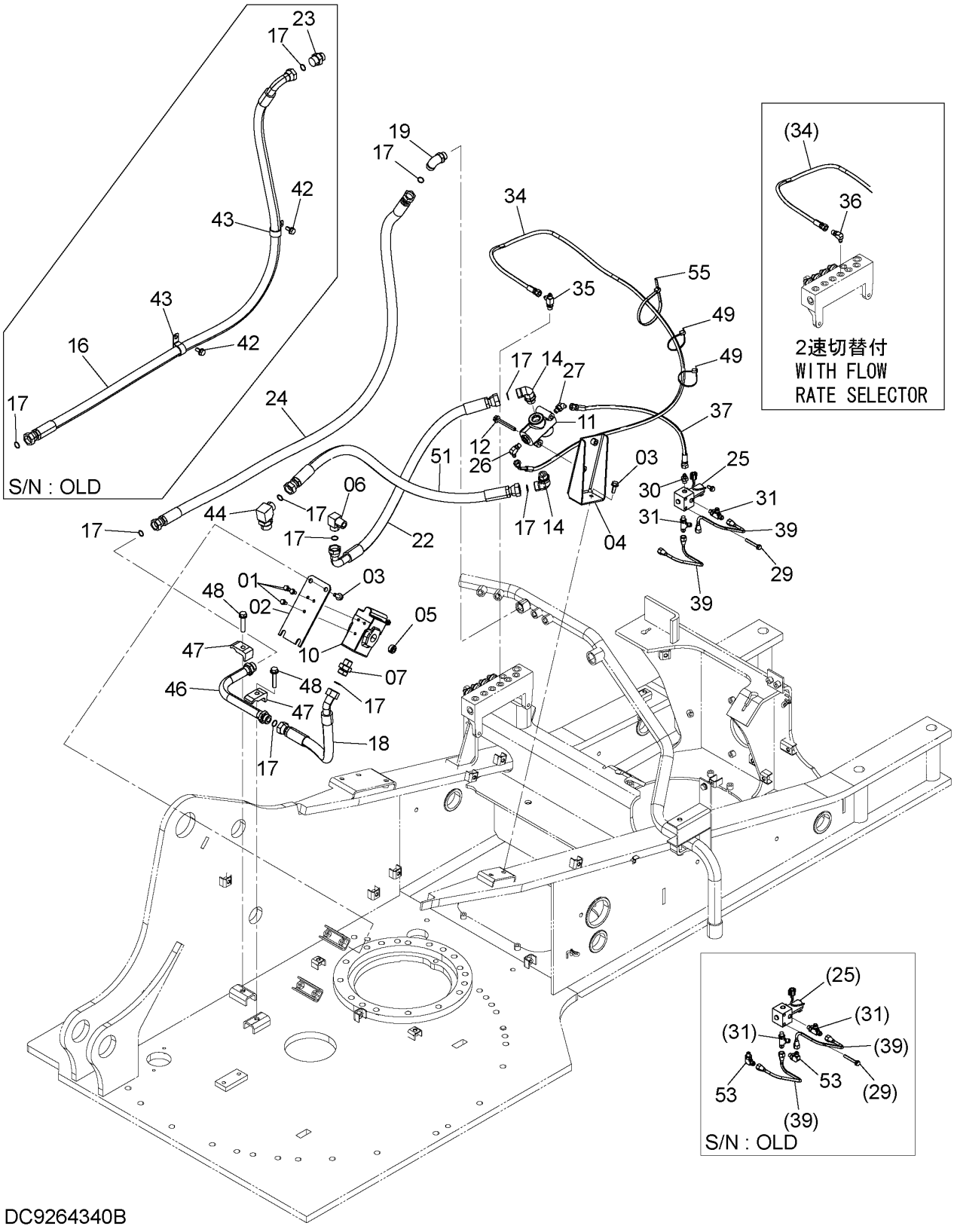

DC9264340B

HSB COMMON PIPING
HSB共用配管

Applicable Model (適用機種):LCN, N
Mark(記号): -
Serial No.(適用号機):<LCN><N>:200001-D07/03

ITEM 符号	PART NO. 部品番号	PART NAME	部 品 名	Q'TY 数量	S.C サービス コード	SERIAL NO. 適用号機	ICA 互換性	REPLACEABLE PART 代替部品 PART NO. 部品番号	REPLACEABLE PART 代替部品 Q'TY 数量
35A	957366	* O-RING	* O-リング	1					
36	A852322	ELBOW;S	エルボ;S	1					
36A	957366	* O-RING	* O-リング	1					
37	4437282	HOSE	ホース	1					
39	3104881	PIPE	パイプ	2					
42	J271025	BOLT;SEMS	ボルト;セムス	2	D	-D06/05			
42A	J901025	* BOLT	* ボルト	1		-D06/05			
42B	J222010	* WASHER	* ワッシャ	1		-D06/05			
43	4190263	CLIP	クリップ	2		-D06/05			
44	A853386	ELBOW;S	エルボ;S	1					
44A	4506429	* O-RING	* O-リング	1					
46	9764956	PIPE	パイプ	1					
47	4190126	CLAMP;PIPE	クランプ;パイプ	2					
48	J271265	BOLT;SEMS	ボルト;セムス	2	D				
48A	J901265	* BOLT	* ボルト	1					
48B	J222012	* WASHER	* ワッシャ	1					
49	4055312	CLIP;BAND	クリップ;バンド	2					
51	4250889	HOSE	ホース	1		-D06/02			
51	9255933	HOSE ASS'Y	ホースアッセン	1		D06/03-			
51A	4250889	* HOSE	* ホース	1		D06/03-			
51B	4327294	* PROTECTOR	* プロテクタ	1		D06/03-			
53	4293950	ELBOW;S	エルボ;S	2		-D06/03			
53A	957366	* O-RING	* O-リング	1		-D06/03			
55	4121859	CLIP;BAND	クリップ;バンド	1					

HSB COMMON PIPING
HSB共用配管

Applicable Model (適用機種):LCN, N
Mark(記号): -
Serial No.(適用号機):<LCN><N>:D07/04-

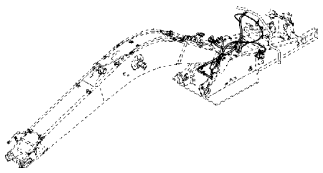

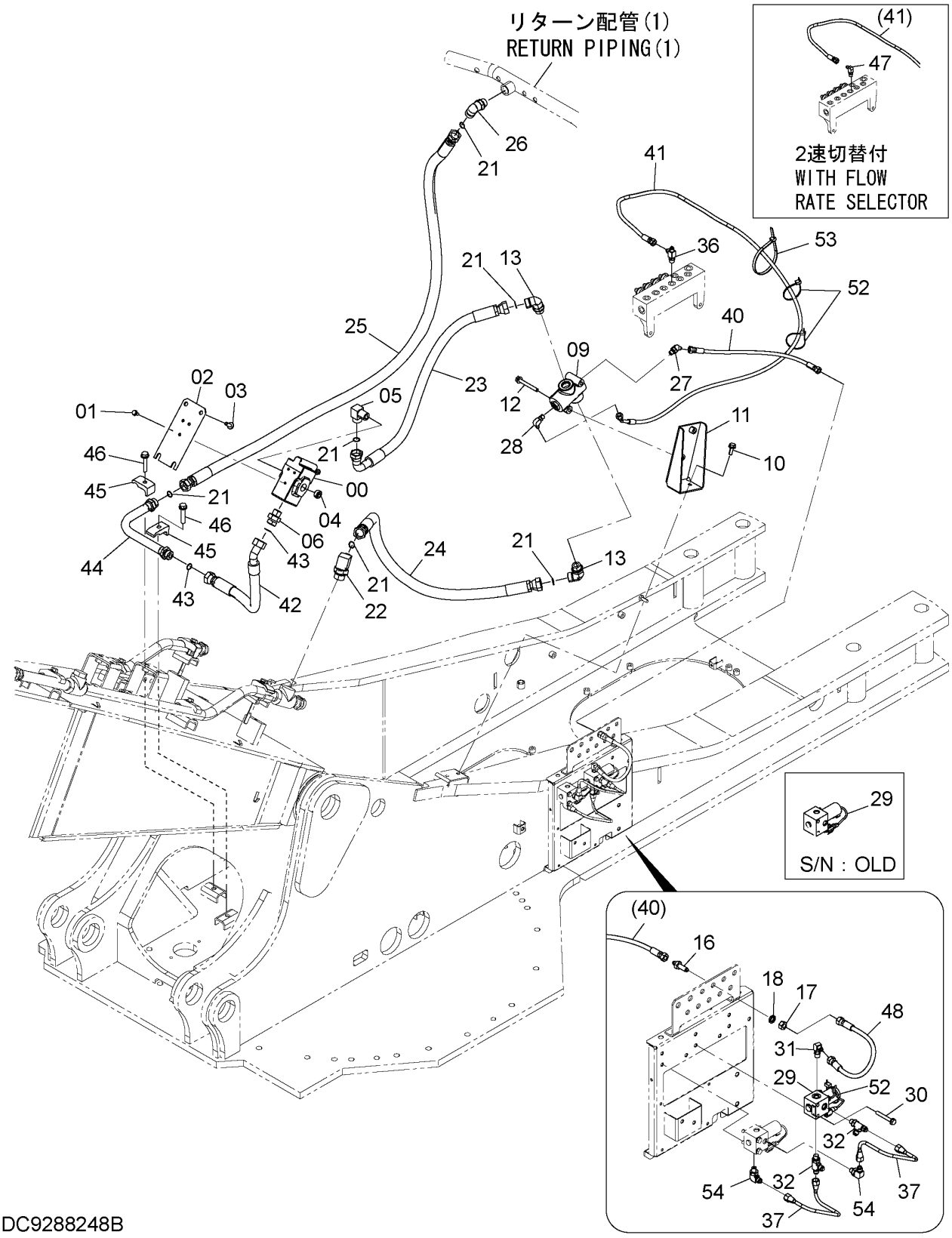

DC9288248B

HSB COMMON PIPING
HSB共用配管

Applicable Model (適用機種):LCN, N
Mark(記号): -
Serial No.(適用号機):<LCN><N>:D07/04-

ITEM 符号	PART NO. 部品番号	PART NAME	部 品 名	Q'TY 数量	S.C サービス コード	SERIAL NO. 適用号機	ICA 互換性	REPLACEABLE PART 代替部品 PART NO. 部品番号	REPLACEABLE PART 代替部品 Q'TY 数量
00	4209158	VALVE;RELIEF	バルブ;リリーフ	1					
01	J260820	BOLT;SEMS	ボルト;セムス	3	D				
01A	J900820	* BOLT	* ボルト	1					
01B	A590108	* WASHER;PLANE	* ワッシャ;プレーン	1					
02	4638241	BRACKET	ブラケット	1					
03	J271030	BOLT;SEMS	ボルト;セムス	4	D				
03A	J901030	* BOLT	* ボルト	1					
03B	J222010	* WASHER	* ワッシャ	1					
04	94-2014	PLUG	プラグ	1					
05	4272267	ELBOW;S	エルボ;S	1					
06	4208967	ADAPTER;S	アダプタ;S	1					
09	4629744	VALVE;STOP	バルブ;ストップ	1					
10	J271030	BOLT;SEMS	ボルト;セムス	2	D				
10A	J901030	* BOLT	* ボルト	1					
10B	J222010	* WASHER	* ワッシャ	1					
11	8102727	BRACKET	ブラケット	1					
12	J271085	BOLT;SEMS	ボルト;セムス	2	D				
12A	J901085	* BOLT	* ボルト	1					
12B	J222012	* WASHER	* ワッシャ	1					
13	A853366	ELBOW;S	エルボ;S	2					
13A	4506424	* O-RING	* Oリング	1					
16	4248117	ADAPTER;S	アダプタ;S	1					
17	4209198	NUT	ナット	1					
18	A590912	WASHER;SPRING	ワッシャ;スプリング	1					
21	4187308	O-RING	Oリング	6					
22	A853386	ELBOW;S	エルボ;S	1					
22A	4506429	* O-RING	* Oリング	1					
23	9218766	HOSE ASS'Y	ホースアッセン	1					
23A	4434123	* HOSE	* ホース	1					
23B	4327294	* PROTECTOR	* プロテクタ	2					
24	9255933	HOSE ASS'Y	ホースアッセン	1					
24A	4250889	* HOSE	* ホース	1					
24B	4327294	* PROTECTOR	* プロテクタ	4					
25	9272063	ASSY;HOSE	ホースアッセン	1					
25A	4664035	* HOSE	* ホース	1					
25B	4446406	* PROTECTOR	* プロテクタ	3					
26	A853366	ELBOW;S	エルボ;S	1					
26A	4506424	* O-RING	* Oリング	1					
27	A852222	ELBOW;S	エルボ;S	1					
27A	957366	* O-RING	* Oリング	1					
28	A852322	ELBOW;S	エルボ;S	1					
28A	957366	* O-RING	* Oリング	1					
29	4261289	VALVE;SOLENOID	バルブ;ソレノイド	1	H	-D10/06	T	4729022 4055312	1 1
29	4729022	VALVE;SOLENOID	バルブ;ソレノイド	1	H	D10/07-			

HSB COMMON PIPING
HSB共用配管

Applicable Model (適用機種):LCN, N
Mark(記号): -
Serial No.(適用号機):<LCN><N>:D07/04-

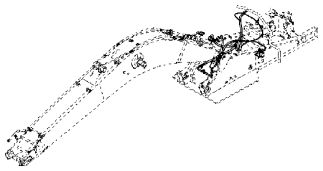

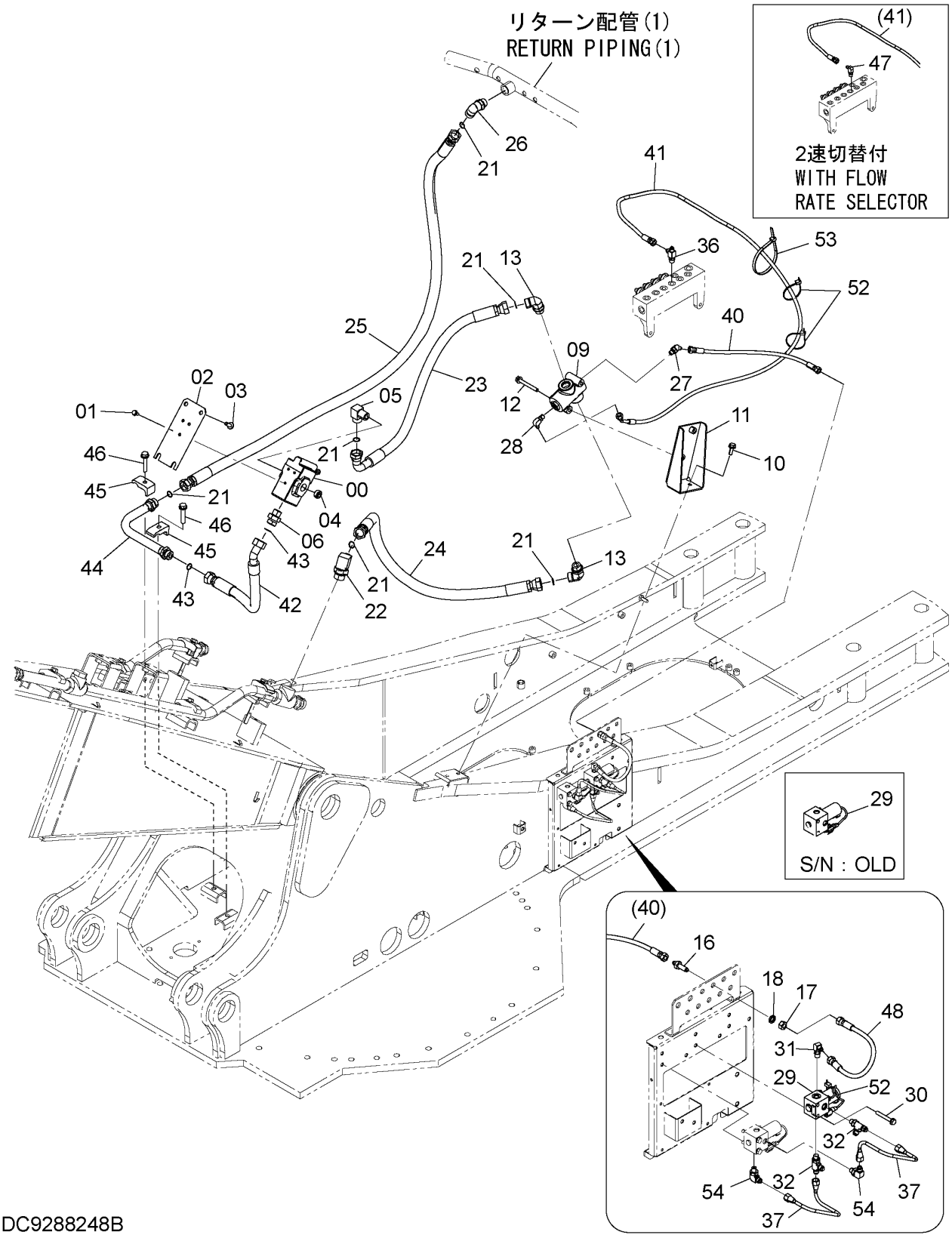

DC9288248B

HSB COMMON PIPING
HSB共用配管

Applicable Model (適用機種):LCN, N
Mark(記号): -
Serial No.(適用号機):<LCN><N>:D07/04-

ITEM 符号	PART NO. 部品番号	PART NAME	部 品 名	Q'TY 数量	S.C サービス コード	SERIAL NO. 適用号機	ICA 互換性	REPLACEABLE PART 代替部品 PART NO. 部品番号	REPLACEABLE PART 代替部品 Q'TY 数量
30	J260860	BOLT;SEMS	ボルト;セムス	2	D				
30A	J900860	* BOLT	* ボルト	1					
30B	A590108	* WASHER	* ワッシャ	1					
31	A852322	ELBOW;S	エルボ;S	1					
31A	957366	* O-RING	* Oリング	1					
32	4479162	TEE;S	チー;S	2					
32A	957366	* O-RING	* Oリング	1					
36	A852422	TEE;S	チー;S	1					
36A	957366	* O-RING	* Oリング	1					
37	3104881	PIPE	パイプ	2					
40	4678905	HOSE	ホース	1					
41	4655784	HOSE	ホース	1					
42	4274569	HOSE	ホース	1					
43	4187308	O-RING	Oリング	2					
44	9764956	PIPE	パイプ	1					
45	4190126	CLAMP;PIPE	クランプ;パイプ	2					
46	J271265	BOLT;SEMS	ボルト;セムス	2	D				
46A	J901265	* BOLT	* ボルト	1					
46B	J222012	* WASHER	* ワッシャ	1					
47	A852322	ELBOW;S	エルボ;S	1					
47A	957366	* O-RING	* Oリング	1					
48	4678899	HOSE	ホース	1					
52	4055312	CLIP;BAND	クリップ;バンド	2		-D10/06			
52	4055312	CLIP;BAND	クリップ;バンド	3		D10/07-			
53	4121859	CLIP;BAND	クリップ;バンド	1					
54	4293950	ELBOW;S	エルボ;S	2					
54A	957366	* O-RING	* Oリング	1					

SOLENOID VALVE (FLOW RATE SELECTOR)
電磁弁 (2速切替)

Applicable Model (適用機種): -
Mark(記号): -
Serial No.(適用号機):<200><210><H><K><LCN><N>:200001-,
<210_EU><LCN_EU><N_EU>:600001-

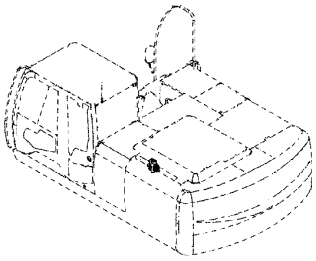

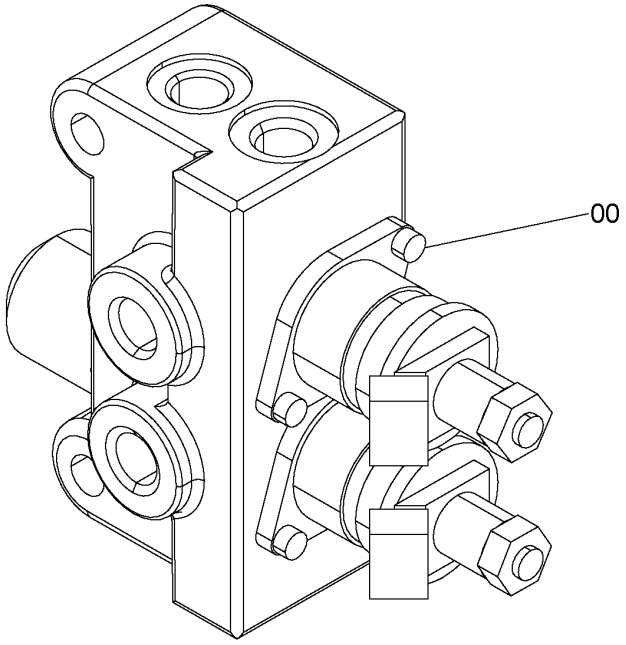

9218275

ITEM 符号	PART NO. 部品番号	PART NAME	部 品 名	Q'TY 数量	S.C サービス コード	SERIAL NO. 適用号機	ICA 互換性	REPLACEABLE PART 代替部品 PART NO. 部品番号	REPLACEABLE PART 代替部品 Q'TY 数量
00	9218275	VALVE;SOLENOID (for assembly of machine) (本体組付用)	ﾊﾞﾙﾌﾞ;ｿﾚﾉｲﾄﾞ	1	DH		I	YB60000173	1
00	YB60000173	VALVE;SOLENOID (for tranceportation) (輸送用)	ﾊﾞﾙﾌﾞ;ｿﾚﾉｲﾄﾞ	1	S				

M E M O

PILOT PIPING (1)(FLOW RATE SELECTOR)
パイロット配管 (1)(2速切替)

Applicable Model (適用機種): -
Mark(記号): -
Serial No.(適用号機):<200><210><H><K><LCN><N>:200001-D07/03,
<210_EU><LCN_EU><N_EU>:600001-D07/03

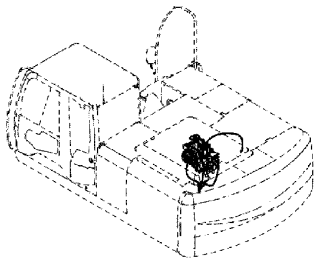

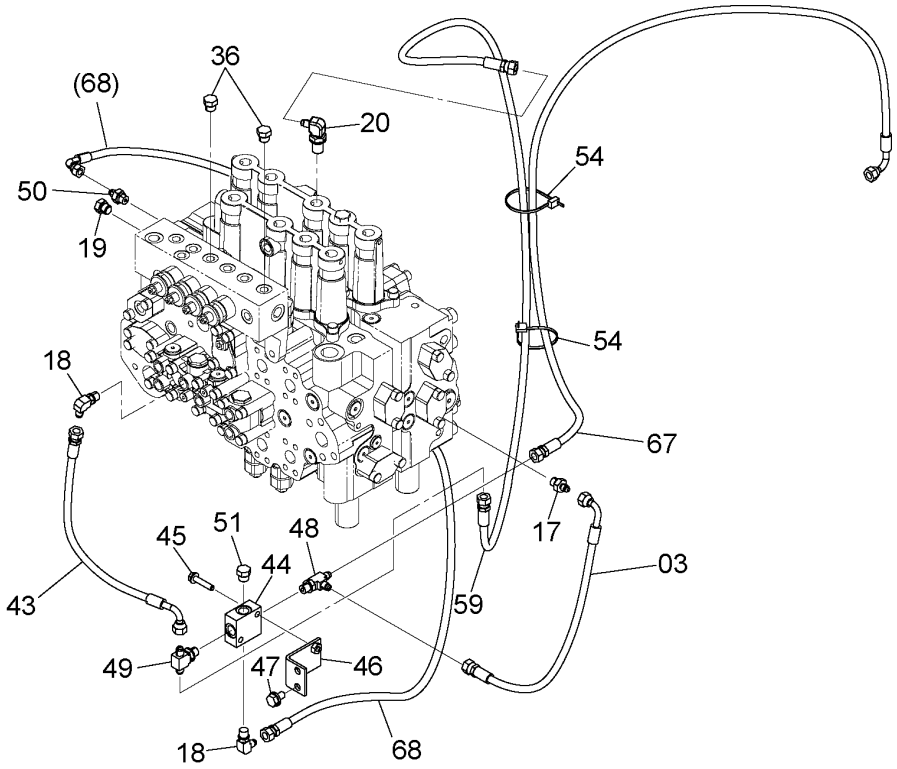

9262660_1

PILOT PIPING (1)(FLOW RATE SELECTOR)
パイロット配管 (1)(2速切替)

Applicable Model (適用機種): -
Mark(記号): -
Serial No.(適用号機):<200><210><H><K><LCN><N>:200001-D07/03, <210_EU><LCN_EU><N_EU>:600001-D07/03

ITEM 符号	PART NO. 部品番号	PART NAME	部 品 名	Q'TY 数量	S.C サービスコード	SERIAL NO. 適用号機	ICA 互換性	REPLACEABLE PART 代替部品 PART NO. 部品番号	REPLACEABLE PART 代替部品 Q'TY 数量
03	4313240	HOSE	ホース	1					
17	A852122	ADAPTER;S	アダプタ;S	1					
17A	957366	* O-RING	* Oリング	1					
18	A852322	ELBOW;S	エルボ;S	2					
18A	957366	* O-RING	* Oリング	1					
19	A885002	PLUG	プラグ	1					
19A	957366	* O-RING	* Oリング	1					
20	4351281	ELBOW;S	エルボ;S	1					
20A	4509180	* O-RING	* Oリング	1					
36	A885002	PLUG	プラグ	2					
36A	957366	* O-RING	* Oリング	1					
43	4313240	HOSE	ホース	1					
44	4411001	VALVE;SHUTTLE	バルブ;シャトル	1					
45	J260840	BOLT;SEMS	ボルト;セムス	2	D				
45A	J900840	* BOLT	* ボルト	1					
45B	A590108	* WASHER;PLANE	* ワッシャ;プレーン	1					
46	9764485	BRACKET	ブラケット	1					
47	J271030	BOLT;SEMS	ボルト;セムス	2	D				
47A	J901030	* BOLT	* ボルト	1					
47B	J222010	* WASHER	* ワッシャ	1					
48	A852422	TEE;S	チー;S	1					
48A	957366	* O-RING	* Oリング	1					
49	A852522	TEE;S	チー;S	1					
49A	957366	* O-RING	* Oリング	1					
50	A852122	ADAPTER;S	アダプタ;S	1					
50A	957366	* O-RING	* Oリング	1					
51	A885002	PLUG	プラグ	1					
51A	957366	* O-RING	* Oリング	1					
54	4055312	CLIP;BAND	クリップ;バンド	2					
59	4655742	HOSE	ホース	1					
67	9265190	HOSE ASS'Y	ホース アッセン	1					
67A	4648455	* HOSE	* ホース	1					
67B	4327293	* PROTECTOR	* プロテクタ	1					
68	4610260	HOSE	ホース	1					

PILOT PIPING (1)(FLOW RATE SELECTOR)
パイロット配管 (1)(2速切替)

Applicable Model (適用機種): -
Mark(記号): -
Serial No.(適用号機):<200><210><210_EU><H><K><LCN><LCN_EU><N><N_EU>:D07/04-

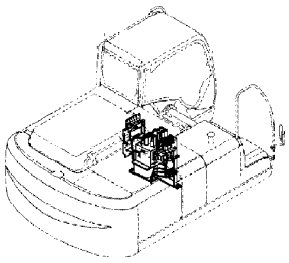

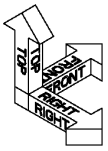

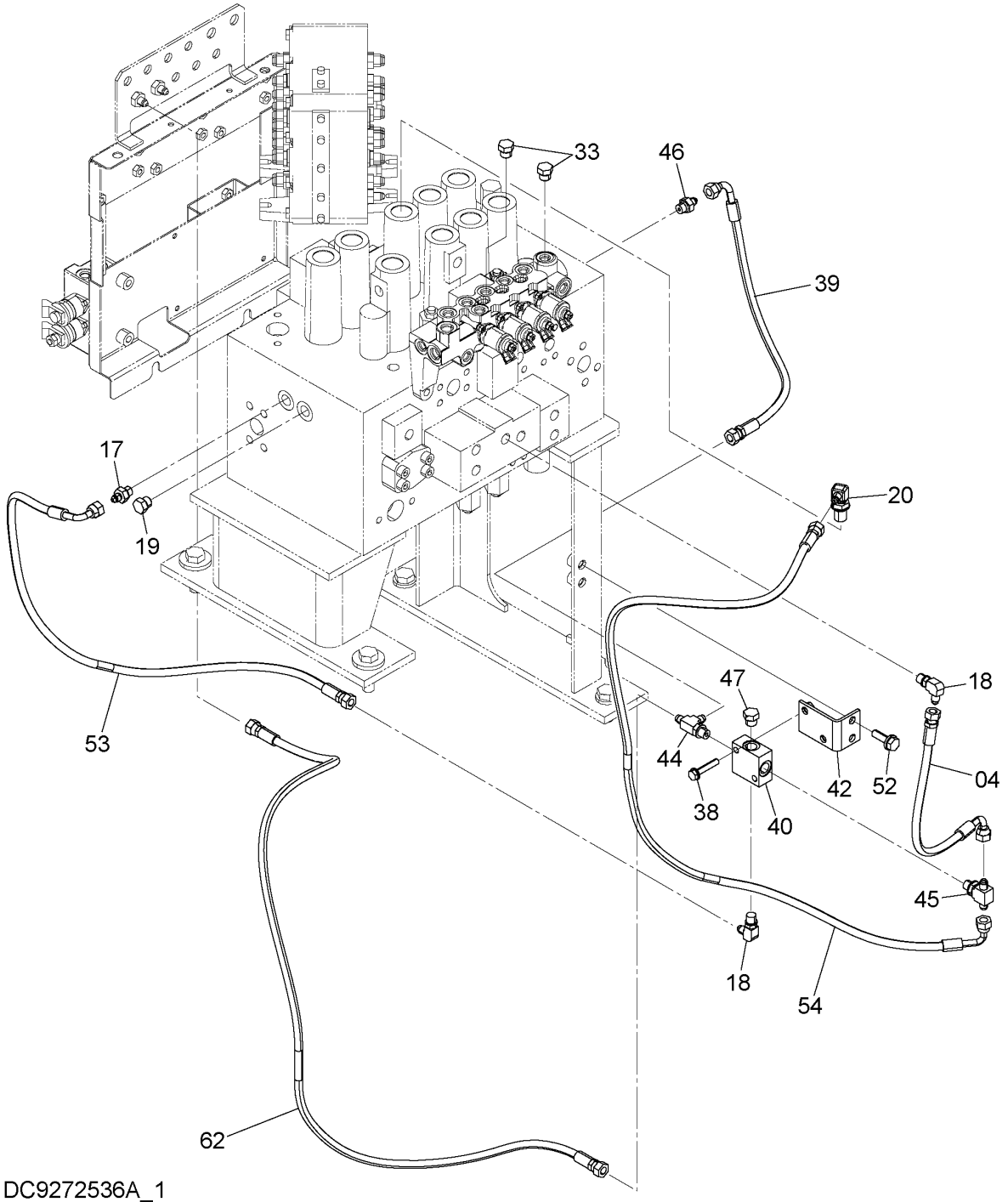

DC9272536A_1

PILOT PIPING (1)(FLOW RATE SELECTOR)
パイロット配管 (1)(2速切替)

Applicable Model (適用機種): -
Mark(記号): -
Serial No.(適用号機):<200><210><210_EU><H><K><LCN><LCN_EU><N><N_EU>:D07/04-

ITEM 符号	PART NO. 部品番号	PART NAME	部 品 名	Q'TY 数量	S.C サービスコード	SERIAL NO. 適用号機	ICA 互換性	REPLACEABLE PART 代替部品 PART NO. 部品番号	REPLACEABLE PART 代替部品 Q'TY 数量
04	4655448	HOSE	ホース	1					
17	A852122	ADAPTER;S	アダプタ;S	1					
17A	957366	* O-RING	* Oリング	1					
18	A852322	ELBOW;S	エルボ;S	2					
18A	957366	* O-RING	* Oリング	1					
19	A885002	PLUG	プラグ	1					
19A	957366	* O-RING	* Oリング	1					
20	4351281	ELBOW;S	エルボ;S	1					
20A	4509180	* O-RING	* Oリング	1					
33	A885002	PLUG	プラグ	2					
33A	957366	* O-RING	* Oリング	1					
38	J260845	BOLT;SEMS	ボルト;セムス	2	D				
38A	J900845	* BOLT	* ボルト	1					
38B	A590108	* WASHER;PLANE	* ワッシャ;プレーン	1					
39	4313240	HOSE	ホース	1					
40	4411001	VALVE;SHUTTLE	バルブ;シャトル	1					
42	9764485	BRACKET	ブラケット	1					
44	A852422	TEE;S (MONO BOOM)	チー;S (モノブーム)	1					
44A	957366	* O-RING	* Oリング	1					
45	A852522	TEE;S	チー;S	1					
45A	957366	* O-RING	* Oリング	1					
46	A852122	ADAPTER;S	アダプタ;S	1					
46A	957366	* O-RING	* Oリング	1					
47	A885002	PLUG	プラグ	1					
47A	957366	* O-RING	* Oリング	1					
52	J271035	BOLT;SEMS	ボルト;セムス	2	D				
52A	J901035	* BOLT	* ボルト	1					
52B	J222010	* WASHER	* ワッシャ	1					
53	4648457	HOSE	ホース	1					
54	4648456	HOSE	ホース	1					
62	4678904	HOSE (MONO BOOM)	ホース (モノブーム)	1					

PILOT PIPING (2)(FLOW RATE SELECTOR)
パイロット配管 (2)(2速切替)

Applicable Model (適用機種): -
Mark(記号): -
Serial No.(適用号機):<200><210><H><K><LCN><N>:200001-D07/03,
<210_EU><LCN_EU><N_EU>:600001-D07/03

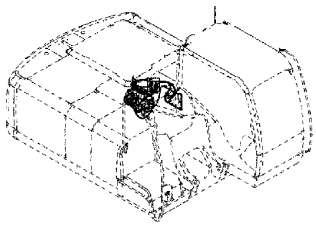

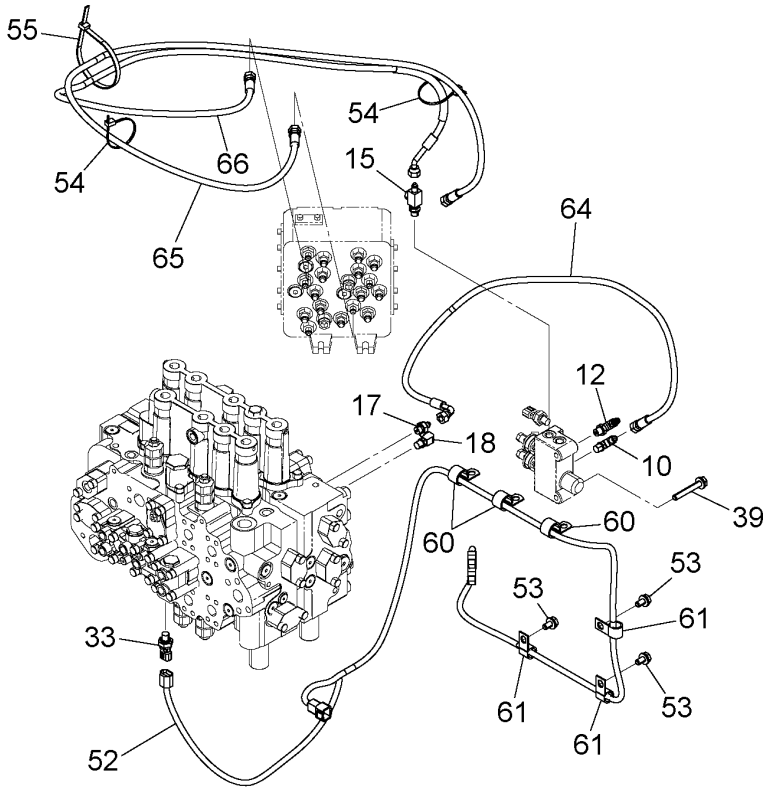

9262660_2

PILOT PIPING (2)(FLOW RATE SELECTOR)
パイロット配管 (2)(2速切替)

Applicable Model (適用機種): -
Mark(記号): -
Serial No.(適用号機):<200><210><H><K><LCN><N>:200001-D07/03, <210_EU><LCN_EU><N_EU>:600001-D07/03

ITEM 符号	PART NO. 部品番号	PART NAME	部 品 名	Q'TY 数量	S.C サービスコード	SERIAL NO. 適用号機	ICA 互換性	REPLACEABLE PART 代替部品 PART NO. 部品番号	REPLACEABLE PART 代替部品 Q'TY 数量
10	A852322	ELBOW;S	エルボ;S	1					
10A	957366	* O-RING	* Oリング	1					
12	A852422	TEE;S	チー;S	1					
12A	957366	* O-RING	* Oリング	1					
15	4364784	TEE	チー	1					
15A	957366	* O-RING	* Oリング	1					
17	A852122	ADAPTER;S	アダプタ;S	1					
17A	957366	* O-RING	* Oリング	1					
18	A852322	ELBOW;S	エルボ;S	1					
18A	957366	* O-RING	* Oリング	1					
33	4436535	SENSOR;PRES.	センサ;プレッシャ	1					
33A	957366	* O-RING	* Oリング	1					
39	J271070	BOLT;SEMS	ボルト;セムス	2	D				
39A	J901070	* BOLT	* ボルト	1					
39B	J222010	* WASHER	* ワッシャ	1					
52	3106817	HARNESS;WIRE	ハーネス;ワイヤ	1					
53	J271020	BOLT;SEMS	ボルト;セムス	3	D				
53A	J901020	* BOLT	* ボルト	1					
53B	J222010	* WASHER	* ワッシャ	1					
54	4055312	CLIP;BAND	クリップ;バンド	2					
55	4121859	CLIP;BAND	クリップ;バンド	1					
60	4190263	CLIP	クリップ	3					
61	4190273	CLIP	クリップ	3					
64	9265188	HOSE ASS'Y	ホース アッセン	1					
64A	4616024	* HOSE	* ホース	1					
64B	4327293	* PROTECTOR	* プロテクタ	1					
65	9265185	HOSE ASS'Y	ホース アッセン	1					
65A	4655739	* HOSE	* ホース	1					
65B	4327293	* PROTECTOR	* プロテクタ	1					
66	9265189	HOSE ASS'Y	ホース アッセン	1					
66A	4655783	* HOSE	* ホース	1					
66B	4327293	* PROTECTOR	* プロテクタ	1					

PILOT PIPING (2)(FLOW RATE SELECTOR)
パイロット配管 (2)(2速切替)

Applicable Model (適用機種): -
Mark(記号): -
Serial No.(適用号機):<200><210><210_EU><H><K><LCN><LCN_EU><N><N_EU>:D07/04-

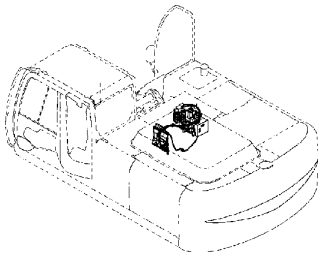

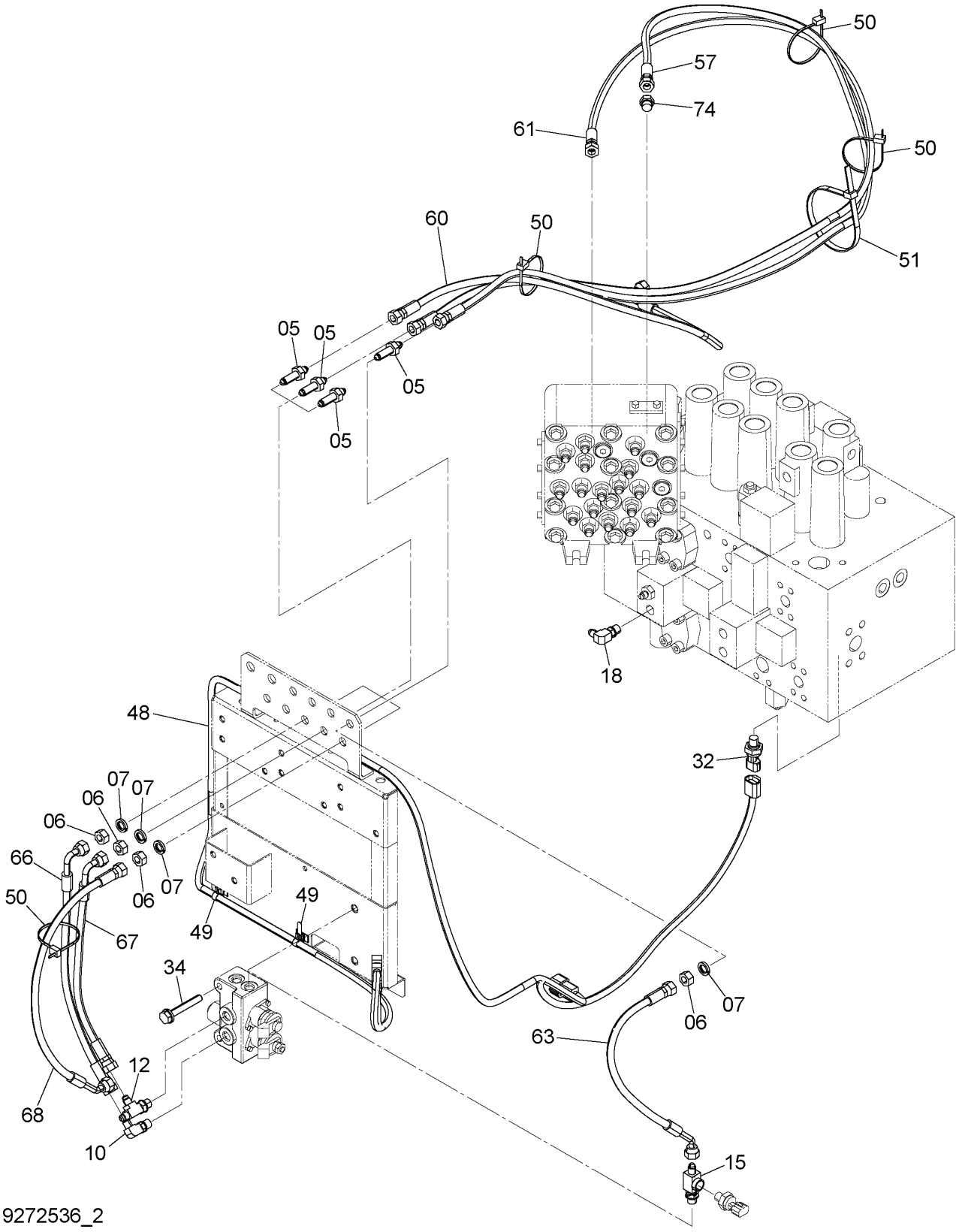

9272536_2

PILOT PIPING (2)(FLOW RATE SELECTOR)
パイロット配管 (2)(2速切替)

Applicable Model (適用機種): -
Mark(記号): -
Serial No.(適用号機):<200><210><210_EU><H><K><LCN><LCN_EU><N><N_EU>:D07/04-

ITEM 符号	PART NO. 部品番号	PART NAME	部 品 名	Q'TY 数量	S.C サービスコード	SERIAL NO. 適用号機	ICA 互換性	REPLACEABLE PART 代替部品 PART NO. 部品番号	REPLACEABLE PART 代替部品 Q'TY 数量
05	4248117	ADAPTER;S	ｱﾀﾞﾌﾟﾀ;S	4					
06	4209198	NUT	ﾅｯﾄ	4					
07	A590912	WASHER;SPRING	ﾜｯｼｬ;ｽﾌﾟﾘﾝｸﾞ	4					
10	A852322	ELBOW;S	ｴﾙﾎﾞ;S	1					
10A	957366	* O-RING	* O-ﾘﾝｸﾞ	1					
12	A852422	TEE;S	ﾁｰ;S	1					
12A	957366	* O-RING	* O-ﾘﾝｸﾞ	1					
15	4364784	TEE	ﾁｰ	1					
15A	957366	* O-RING	* O-ﾘﾝｸﾞ	1					
18	A852322	ELBOW;S	ｴﾙﾎﾞ;S	1					
18A	957366	* O-RING	* O-ﾘﾝｸﾞ	1					
32	4436535	SENSOR;PRES.	ｾﾝｻ;ﾌﾟﾚｯｼｬ	1					
32A	957366	* O-RING	* O-ﾘﾝｸﾞ	1					
34	J271070	BOLT;SEMS	ﾎﾞﾙﾄ;ｾﾑｽ	2	D				
34A	J901070	* BOLT	* ﾎﾞﾙﾄ	1					
34B	J222010	* WASHER	* ﾜｯｼｬ	1					
48	3106817	HARNESS;WIRE	ﾊｰﾈｽ;ﾜｲﾔ	1					
49	4254600	CLIP;BAND	ｸﾘｯﾌﾟ;ﾊﾞﾝﾄﾞ	2					
50	4055312	CLIP;BAND	ｸﾘｯﾌﾟ;ﾊﾞﾝﾄﾞ	4					
51	4121859	CLIP;BAND	ｸﾘｯﾌﾟ;ﾊﾞﾝﾄﾞ	1					
57	4678902	HOSE	ﾎｰｽ	1					
60	4648458	HOSE	ﾎｰｽ	1					
61	4678903	HOSE (MONO BOOM)	ﾎｰｽ (ﾓﾉﾌﾞｰﾑ)	1					
63	4678898	HOSE	ﾎｰｽ	1					
66	4663878	HOSE	ﾎｰｽ	1					
67	4663876	HOSE	ﾎｰｽ	1					
68	4663874	HOSE	ﾎｰｽ	1					
74	A852132	ADAPTER;S	ｱﾀﾞﾌﾟﾀ;S	1		-D09/08	Y	A852122	1
74A	4509180	* O-RING	* O-ﾘﾝｸﾞ	1		-D09/08			
74	A852122	ADAPTER;S	ｱﾀﾞﾌﾟﾀ;S	1		D09/09-			
74A	957366	* O-RING	* O-ﾘﾝｸﾞ	1		D09/09-			

PILOT PIPING (3)(FLOW RATE SELECTOR)
パイロット配管 (3)(2速切替)

Applicable Model (適用機種): -
Mark(記号): -
Serial No.(適用号機):<200><210><H><K><LCN><N>:200001-D07/03,
<210_EU><LCN_EU><N_EU>:600001-D07/03

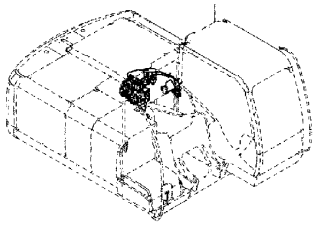

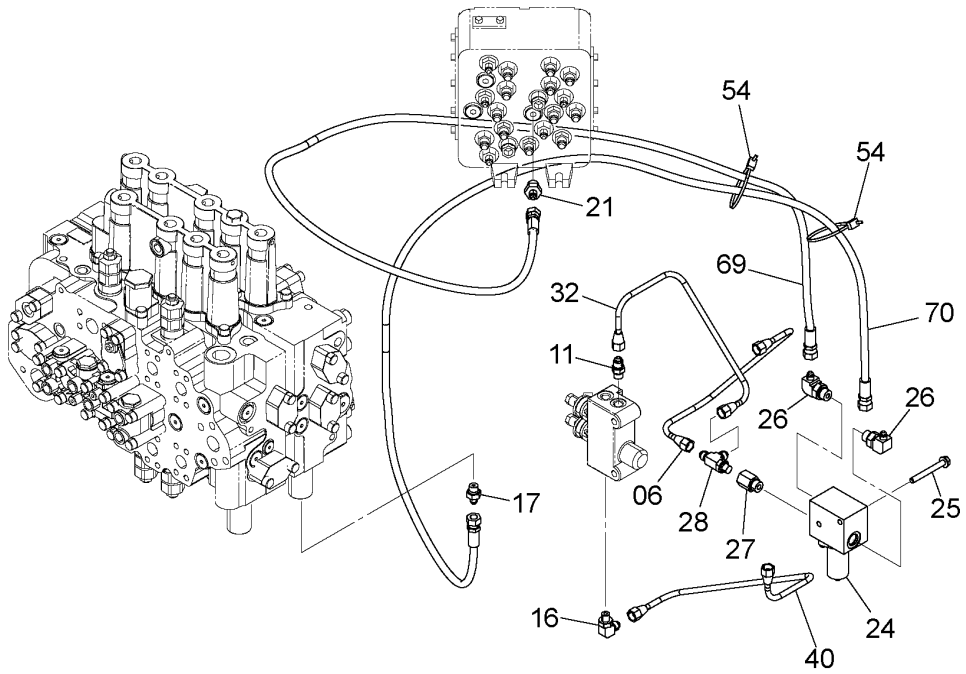

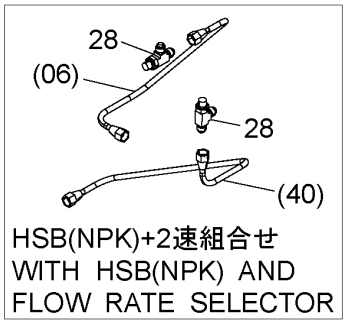

9262660A_3

PILOT PIPING (3)(FLOW RATE SELECTOR)
パイロット配管 (3)(2速切替)

Applicable Model (適用機種): -
Mark(記号): -
Serial No.(適用号機):<200><210><H><K><LCN><N>:200001-D07/03, <210_EU><LCN_EU><N_EU>:600001-D07/03

ITEM 符号	PART NO. 部品番号	PART NAME	部 品 名	Q'TY 数量	S.C サービスコード	SERIAL NO. 適用号機	ICA 互換性	REPLACEABLE PART 代替部品 PART NO. 部品番号	REPLACEABLE PART 代替部品 Q'TY 数量
06	3104885	PIPE	パイプ	1					
11	4255304	FITTING;PIPE	フイツテング;パイプ	1					
16	4293950	ELBOW;S	エルボ;S	1					
16A	957366	* O-RING	* Oーリング	1					
17	A852122	ADAPTER;S	アダプタ;S	1					
17A	957366	* O-RING	* Oーリング	1					
21	A852132	ADAPTER;S	アダプタ;S	1					
21A	4509180	* O-RING	* Oーリング	1					
24	4472347	VALVE;REDUCING	バルブ;レデユーシング	1					
25	J260870	BOLT;SEMS	ボルト;セムス	2	D				
25A	J900870	* BOLT	* ボルト	1					
25B	A590108	* WASHER;PLANE	* ワツシヤ;プレーン	1					
26	A852332	ELBOW;S	エルボ;S	2					
26A	4509180	* O-RING	* Oーリング	1					
27	4263446	REDUCER;S	レジユーサ;S	1					
27A	4509180	* O-RING	* Oーリング	1					
28	4344050	TEE;S	チー;S	1					
28A	957366	* O-RING	* Oーリング	1					
28	4344050	TEE;S	チー;S	2					
		(WITH HSB(NPK) AND FLOW RATE SELECTOR)							
		(HSB(NPK)+2速組合せ)							
28A	957366	* O-RING	* Oーリング	1					
32	3104884	PIPE	パイプ	1					
40	3104882	PIPE	パイプ	1					
54	4055312	CLIP;BAND	クリツプ;バンド	2					
69	9265186	HOSE ASS'Y	ホース アッセン	1					
69A	4655740	* HOSE	* ホース	1					
69B	4327293	* PROTECTOR	* プロテクタ	1					
70	9265187	HOSE ASS'Y	ホース アッセン	1					
70A	4655741	* HOSE	* ホース	1					
70B	4327293	* PROTECTOR	* プロテクタ	1					

PILOT PIPING (3)(FLOW RATE SELECTOR)
パイロット配管 (3)(2速切替)

Applicable Model (適用機種): -
Mark(記号): -
Serial No.(適用号機):<200><210><210_EU><H><K><LCN><LCN_EU><N><N_EU>:D07/04-

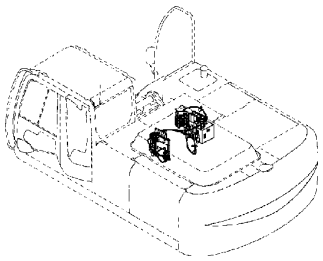

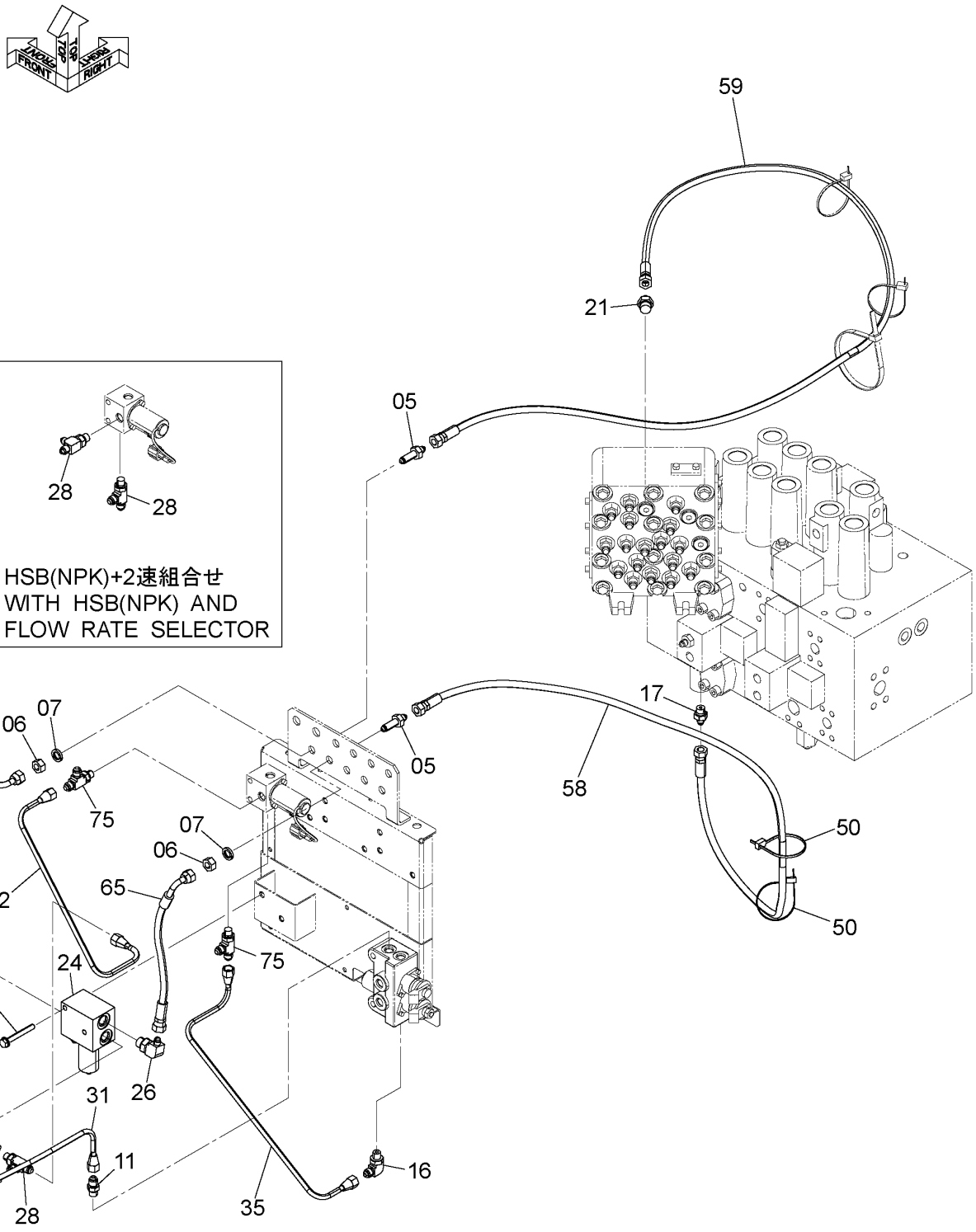

DC9272536A_3

PILOT PIPING (3)(FLOW RATE SELECTOR)
パイロット配管 (3)(2速切替)

Applicable Model (適用機種): -
Mark(記号): -
Serial No.(適用号機):<200><210><210_EU><H><K><LCN><LCN_EU><N><N_EU>:D07/04-

ITEM 符号	PART NO. 部品番号	PART NAME	部 品 名	Q'TY 数量	S.C サービスコード	SERIAL NO. 適用号機	ICA 互換性	REPLACEABLE PART 代替部品 PART NO. 部品番号	REPLACEABLE PART 代替部品 Q'TY 数量
02	3104885	PIPE	パイプ	1					
05	4248117	ADAPTER;S	アダプタ;S	2					
06	4209198	NUT	ナット	2					
07	A590912	WASHER;SPRING	ワッシャ;スプリング	2					
11	4255304	FITTING;PIPE	フィティング;パイプ	1					
11A	957366	* O-RING	* Oーリング	1					
16	4293950	ELBOW;S	エルボ;S	1					
16A	957366	* O-RING	* Oーリング	1					
17	A852122	ADAPTER;S	アダプタ;S	1					
17A	957366	* O-RING	* Oーリング	1					
21	A852132	ADAPTER;S	アダプタ;S	1		-D09/08	Y	A852122	1
21A	4509180	* O-RING	* Oーリング	1		-D09/08			
21	A852122	ADAPTER;S	アダプタ;S	1		D09/09-			
21A	957366	* O-RING	* Oーリング	1		D09/09-			
23	J260865	BOLT;SEMS	ボルト;セムス	2	D				
23A	J900865	* BOLT	* ボルト	1					
23B	A590108	* WASHER;PLANE	* ワッシャ;プレーン	1					
24	4472347	VALVE;REDUCING	バルブ;レデューシング	1					
26	A852332	ELBOW;S	エルボ;S	2					
26A	4509180	* O-RING	* Oーリング	1					
27	4263446	REDUCER;S	レジューサ;S	1					
27A	4509180	* O-RING	* Oーリング	1					
28	4344050	TEE;S	チー;S	1					
28A	957366	* O-RING	* Oーリング	1					
28	4344050	TEE;S	チー;S	2					
		(WITH HSB(NPK) AND FLOW RATE SELECTOR) (HSB(NPK)+2速組合せ)							
28A	957366	* O-RING	* Oーリング	1					
31	3104884	PIPE	パイプ	1					
35	3104882	PIPE	パイプ	1					
50	4055312	CLIP;BAND	クリップ;バンド	2					
58	4663881	HOSE	ホース	1					
59	4663883	HOSE	ホース	1					
64	4678897	HOSE	ホース	1					
65	4663875	HOSE	ホース	1					
75	4479162	TEE;S	チー;S	2					
75A	957366	* O-RING	* Oーリング	1					

LINE FILTER
ラインフィルタ

Applicable Model (適用機種):200, 210, H, K
Mark(記号): -
Serial No.(適用号機):<200><210><H><K>:200001-

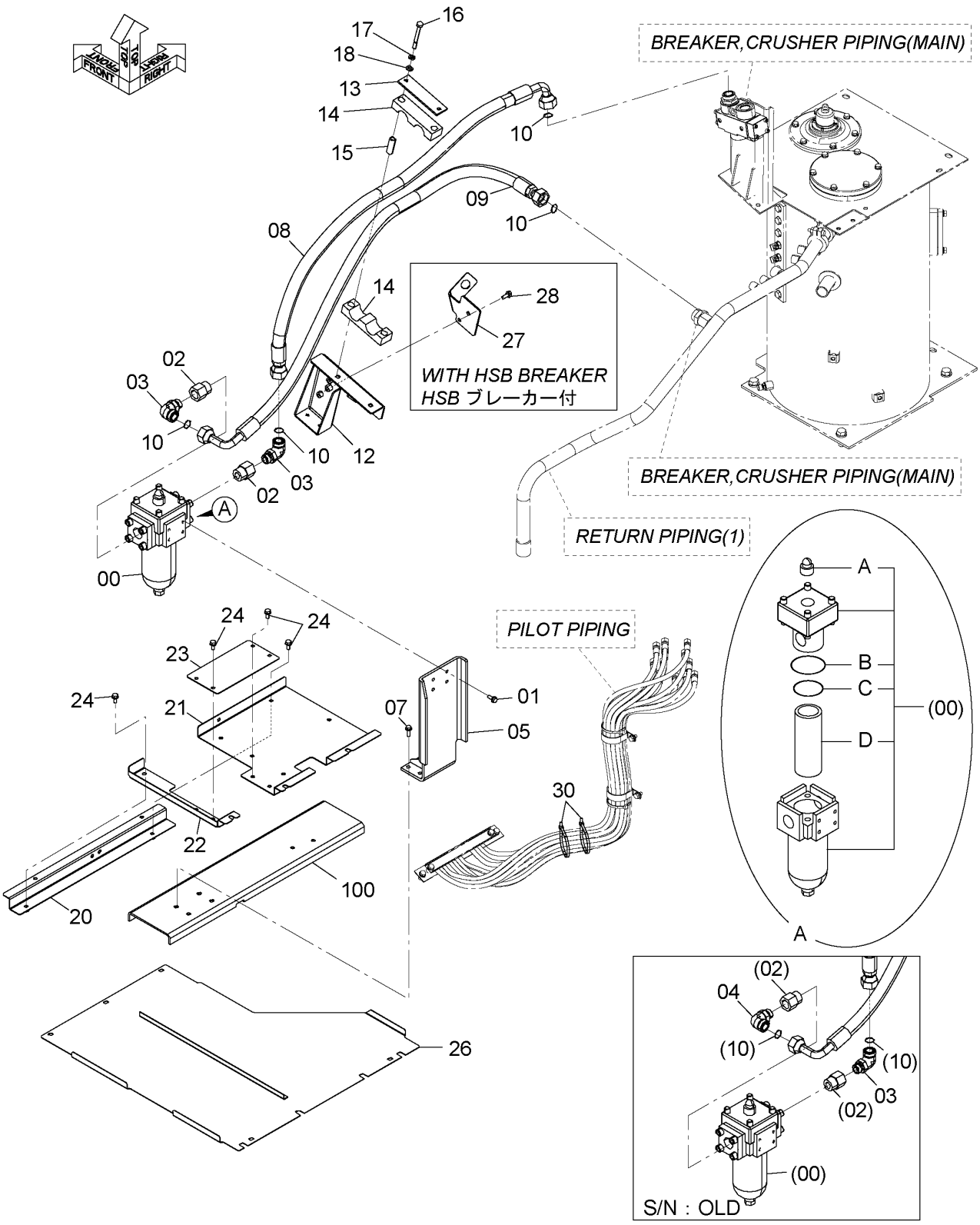

DC9295123B

LINE FILTER
ラインフィルタ

Applicable Model (適用機種):200, 210, H, K
Mark(記号): -
Serial No.(適用号機):<200><210><H><K>:200001-

ITEM 符号	PART NO. 部品番号	PART NAME	部 品 名	Q'TY 数量	S.C サービスコード	SERIAL NO. 適用号機	ICA 互換性	REPLACEABLE PART 代替部品 PART NO. 部品番号	REPLACEABLE PART 代替部品 Q'TY 数量
00	4348650	FILTER;LINE	フィルタ;ライン	1					
00A	4475123	* INDICATOR	* インジケータ	1					
00B	A810115	* O-RING	* Oーリング	1					
00C	4375569	* PACKING	* パッキン	1					
00D	4358407	* ELEMENT;FILTER	* エレメント;フィルタ	1					
01	J271030	BOLT;SEMS	ボルト;セムス	4	D				
01A	J901030	* BOLT	* ボルト	1					
01B	J222010	* WASHER	* ワッシャ	1					
02	4304540	REDUCER	レジューサ	2					
03	A853380	ELBOW;S	エルボ;S	1		-D10/08			
03A	4506429	* O-RING	* Oーリング	1		-D10/08			
03	A853380	ELBOW;S	エルボ;S	2		D10/09-			
03A	4506429	* O-RING	* Oーリング	1		D10/09-			
04	4208474	ELBOW;S	エルボ;S	1		-D10/08			
04A	4506429	* O-RING	* Oーリング	1		-D10/08			
05	8114446	BRACKET	ブラケット	1					
07	J271240	BOLT;SEMS	ボルト;セムス	4	D				
07A	J901240	* BOLT	* ボルト	1					
07B	J222012	* WASHER	* ワッシャ	1					
08	9293716	HOSE ASS'Y	ホースアッセン	1					
08A	4346082	* HOSE	* ホース	1					
08B	4446406	* PROTECTOR	* プロテクタ	4					
09	9296740	HOSE ASS'Y	ホースアッセン	1					
09A	4692760	* HOSE	* ホース	1					
09B	4327294	* PROTECTOR	* プロテクタ	4					
10	4187329	O-RING	Oーリング	4					
12	8114705	BRACKET	ブラケット	1					
13	4675922	PLATE	プレート	1					
14	4675923	CLAMP	クランプ	2					
15	4462632	SPACER	スペーサ	2					
16	J901202	BOLT	ボルト	2					
17	A590912	WASHER;SPRING	ワッシャ;スプリング	2					
18	A590112	WASHER;PLANE	ワッシャ;プレーン	2					
20	9769449	BRACKET	ブラケット	1					
21	7055466	COVER	カバー	1					
22	8114629	COVER	カバー	1					
23	4688605	COVER	カバー	1					
24	J271025	BOLT;SEMS	ボルト;セムス	7	D				
24A	J901025	* BOLT	* ボルト	1					
24B	J222010	* WASHER	* ワッシャ	1					
26	8114187	COVER	カバー	1					
27	3115395	BRACKET	ブラケット	1					
		(WITH HSB BREAKER)	(HSBブレーカ付)						
28	J271030	BOLT;SEMS	ボルト;セムス	1	D				
		(WITH HSB BREAKER)	(HSBブレーカ付)						

LINE FILTER
ラインフィルタ

Applicable Model (適用機種):200, 210, H, K
Mark(記号): -
Serial No.(適用号機):<200><210><H><K>:200001-

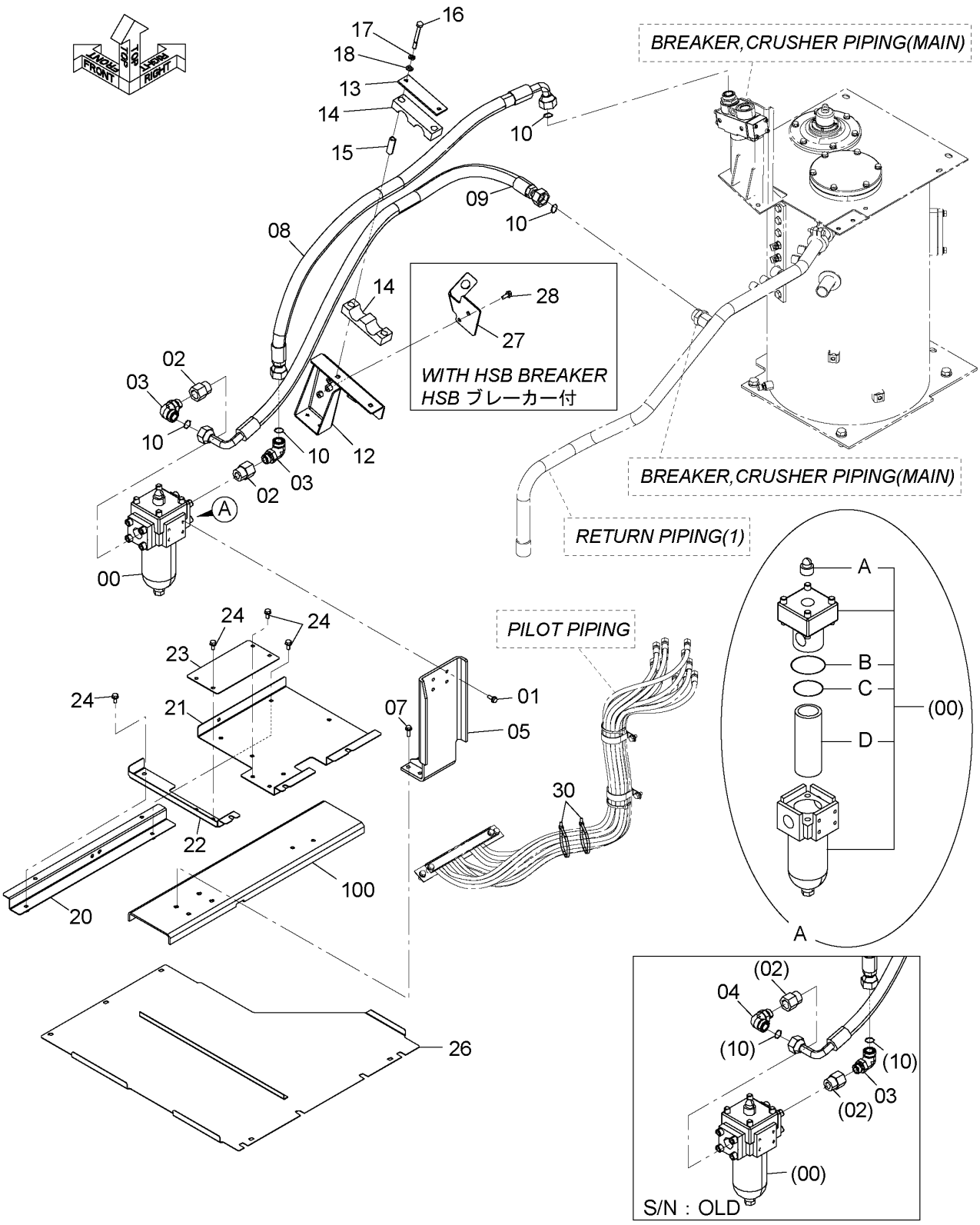

DC9295123B

LINE FILTER
ラインフィルタ

Applicable Model (適用機種):200, 210, H, K
Mark(記号): -
Serial No.(適用号機):<200><210><H><K>:200001-

ITEM 符号	PART NO. 部品番号	PART NAME	部 品 名	Q'TY 数量	S.C サービスコード	SERIAL NO. 適用号機	ICA 互換性	REPLACEABLE PART 代替部品 PART NO. 部品番号	REPLACEABLE PART 代替部品 Q'TY 数量
28A	J901030	* BOLT	* ボルト	1					
28B	J222010	* WASHER	* ワッシャ	1					
30	4323613	CLIP;BAND	クリップ;バンド	2					
100	8114450	BRACKET	ブラケット	1	W				

MAIN PIPING (PTO)(MONO-BOOM)
メイン配管 (PTO)(モノブーム)

Applicable Model (適用機種): -
Mark(記号): -
Serial No.(適用号機):<200><210><H><K><LCN><N>:200001-,
<210_EU><LCN_EU><N_EU>:600001-

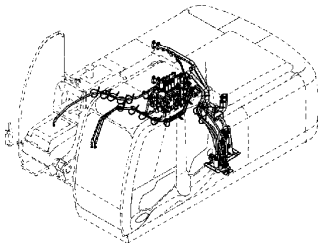

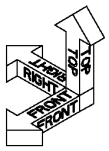

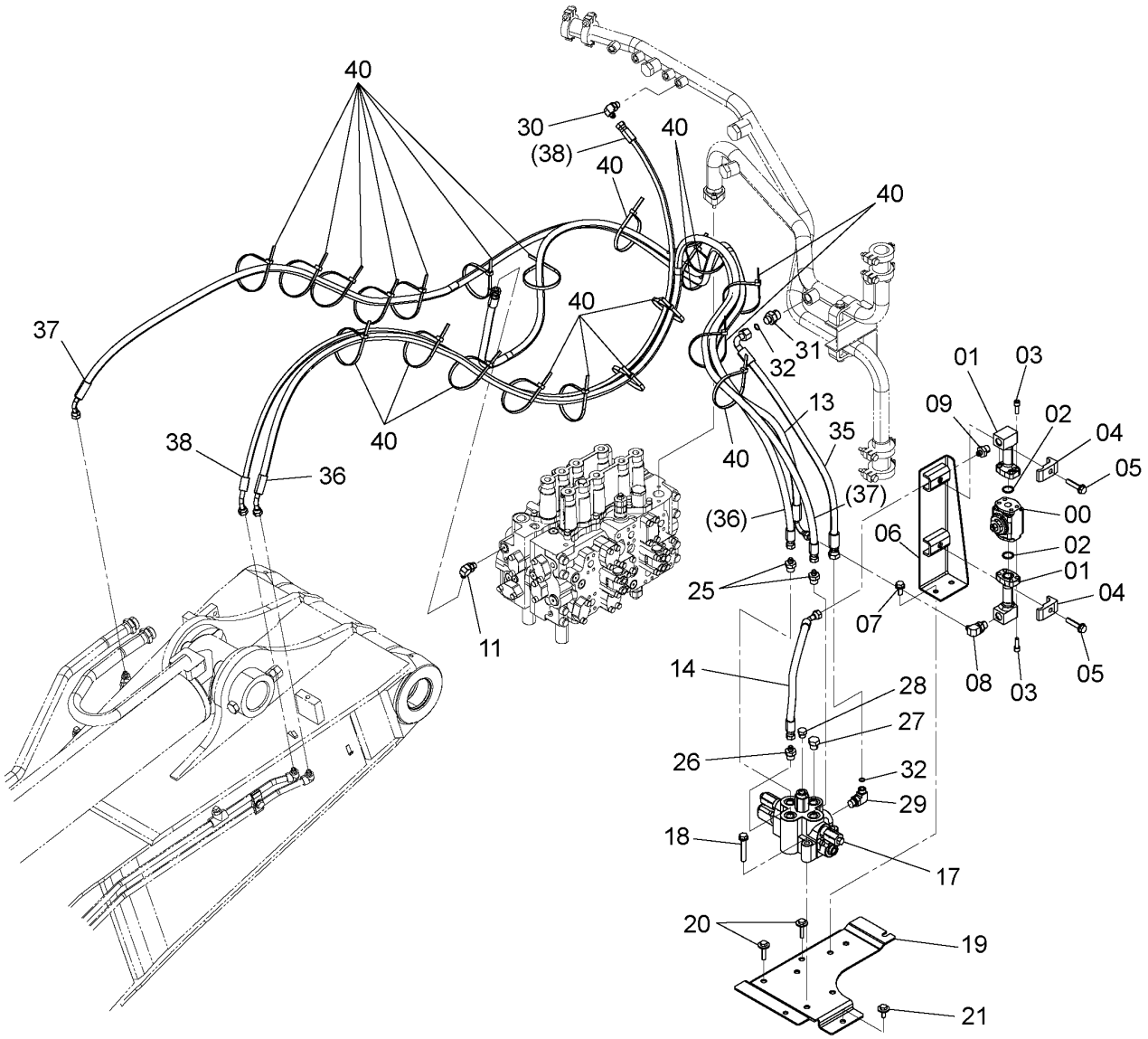

DC9277890A

MAIN PIPING (PTO)(MONO-BOOM)
メイン配管 (PTO)(モノブーム)

Applicable Model (適用機種): -
Mark(記号): -
Serial No.(適用号機):<200><210><H><K><LCN><N>:200001-, <210_EU><LCN_EU><N_EU>:600001-

ITEM 符号	PART NO. 部品番号	PART NAME	部 品 名	Q'TY 数量	S.C サービスコード	SERIAL NO. 適用号機	ICA 互換性	REPLACEABLE PART 代替部品 PART NO. 部品番号	REPLACEABLE PART 代替部品 Q'TY 数量
00	4330223	VALVE;SLOWRETUR	バルブ;スローリターン	1	H				
01	9754482	PIPE	パイプ	2					
02	971489	O-RING	O-リング	2					
03	J781030	BOLT;SOCKET	ボルト;ソケット	8					
04	4190126	CLAMP;PIPE	クランプ;パイプ	2					
05	J271260	BOLT;SEMS	ボルト;セムス	2	D				
05A	J901260	* BOLT	* ボルト	1					
05B	J222012	* WASHER	* ワッシャ	1					
06	8107359	BRACKET	ブラケット	1					
07	J271230	BOLT;SEMS	ボルト;セムス	2	D				
07A	J901230	* BOLT	* ボルト	1					
07B	J222012	* WASHER	* ワッシャ	1					
08	A852343	ELBOW;S	エルボ;S	1					
08A	4506418	* O-RING	* O-リング	1					
09	A852143	ADAPTER;S	アダプタ;S	1					
09A	4506418	* O-RING	* O-リング	1					
11	A852333	ELBOW;S	エルボ;S	1					
11A	4509180	* O-RING	* O-リング	1					
13	9272995	HOSE ASS'Y	ホース アッセン	1					
13A	4664970	* HOSE	* ホース	1					
13B	4327315	* PROTECTOR	* プロテクタ	5					
14	4666194	HOSE	ホース	1					
17	4401481	VALVE;CONTROL	バルブ;コントロール	1	H				
18	J271280	BOLT;SEMS	ボルト;セムス	3	D				
18A	J901280	* BOLT	* ボルト	1					
18B	J222012	* WASHER	* ワッシャ	1					
19	8109395	COVER	カバー	1					
20	J281050	BOLT;SEMS	ボルト;セムス	2	D				
20A	J901050	* BOLT	* ボルト	1					
20B	4486055	* WASHER	* ワッシャ	1					
21	J281030	BOLT;SEMS	ボルト;セムス	1	D				
21A	J901030	* BOLT	* ボルト	1					
21B	4486055	* WASHER	* ワッシャ	1					
25	A852143	ADAPTER;S	アダプタ;S	2					
25A	4506418	* O-RING	* O-リング	1					
26	A852143	ADAPTER;S	アダプタ;S	1					
26A	4506418	* O-RING	* O-リング	1					
27	A885004	PLUG	プラグ	1					
27A	4506418	* O-RING	* O-リング	1					
28	A885003	PLUG	プラグ	1					
28A	4509180	* O-RING	* O-リング	1					
29	A853344	ELBOW;S	エルボ;S	1					
29A	4506418	* O-RING	* O-リング	1					
30	A852333	ELBOW;S	エルボ;S	1					
30A	4509180	* O-RING	* O-リング	1					

MAIN PIPING (PTO)(MONO-BOOM)
メイン配管 (PTO)(モノブーム)

Applicable Model (適用機種): -
Mark(記号): -
Serial No.(適用号機):<200><210><H><K><LCN><N>:200001-,
<210_EU><LCN_EU><N_EU>:600001-

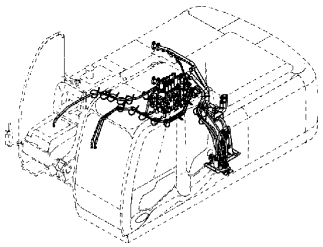

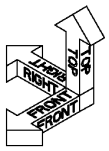

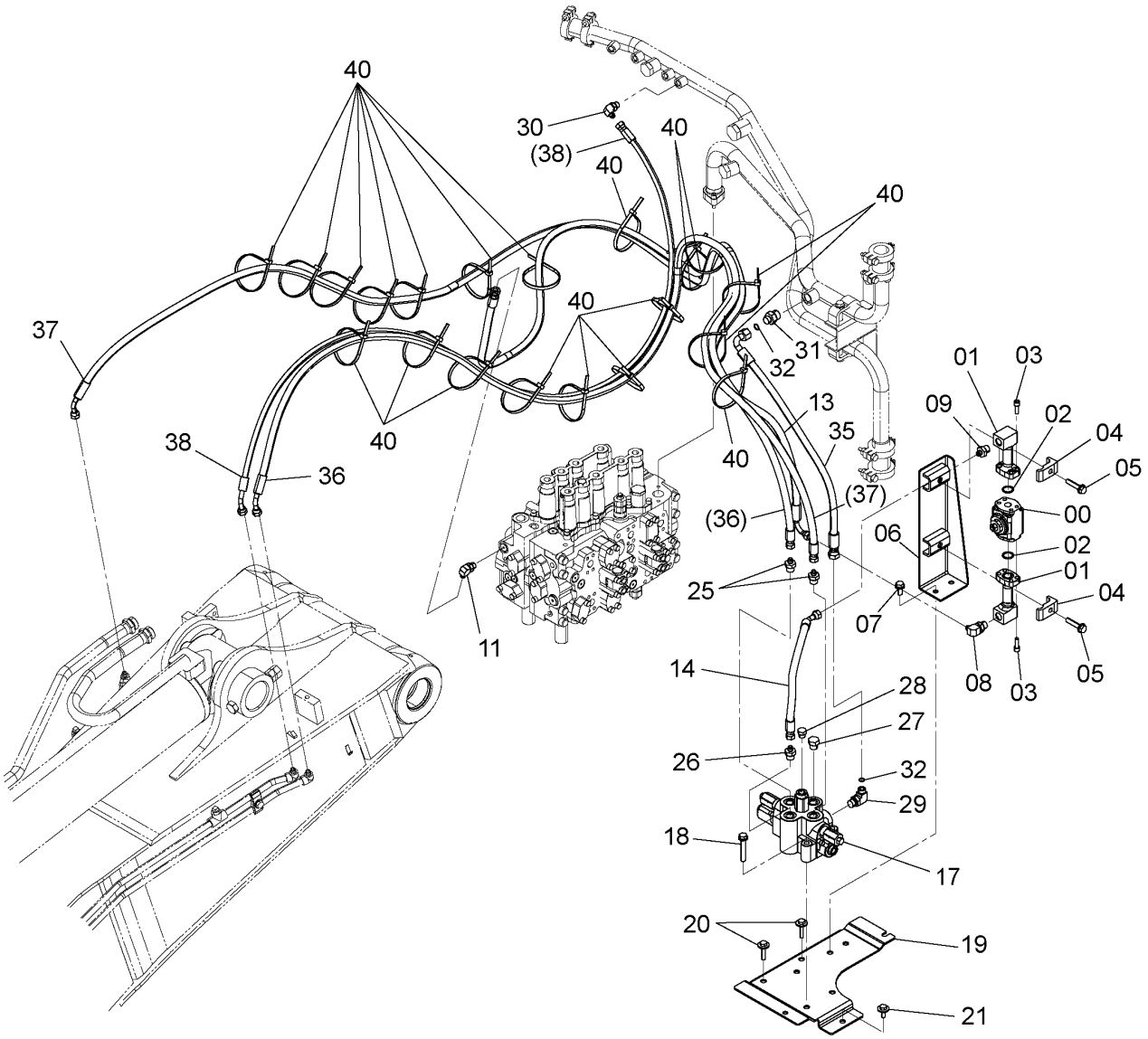

DC9277890A

MAIN PIPING (PTO)(MONO-BOOM)
メイン配管 (PTO)(モノブーム)

Applicable Model (適用機種): -
Mark(記号): -
Serial No.(適用号機):<200><210><H><K><LCN><N>:200001-, <210_EU><LCN_EU><N_EU>:600001-

ITEM 符号	PART NO. 部品番号	PART NAME	部 品 名	Q'TY 数量	S.C サービスコード	SERIAL NO. 適用号機	ICA 互換性	REPLACEABLE PART 代替部品 PART NO. 部品番号	REPLACEABLE PART 代替部品 Q'TY 数量
31	A853164	ADAPTER;S	ｱﾀﾞﾌﾟﾀ;S	1					
31A	4506424	* O-RING	* O-ﾘﾝｸﾞ	1					
32	4138938	O-RING	O-ﾘﾝｸﾞ	2					
36	9273009	HOSE ASS'Y	ﾎｰｽ ｱｯｾﾝ	1					
36A	4664973	* HOSE	* ﾎｰｽ	1					
36B	4327315	* PROTECTOR	* ﾌﾟﾛﾃｸﾀ	6					
37	9274289	HOSE ASS'Y	ﾎｰｽ ｱｯｾﾝ	1					
37A	4664974	* HOSE	* ﾎｰｽ	1					
37B	4327315	* PROTECTOR	* ﾌﾟﾛﾃｸﾀ	7					
38	9265573	HOSE ASS'Y	ﾎｰｽ ｱｯｾﾝ	1					
38A	4488228	* HOSE	* ﾎｰｽ	1					
38B	4327315	* PROTECTOR	* ﾌﾟﾛﾃｸﾀ	4					
39	9158140	HOSE ASS'Y	ﾎｰｽ ｱｯｾﾝ	1					
39A	4378644	* HOSE	* ﾎｰｽ	1					
39B	4327294	* PROTECTOR	* ﾌﾟﾛﾃｸﾀ	2					
40	4121859	CLIP;BAND	ｸﾘｯﾌﾟ;ﾊﾞﾝﾄﾞ	20					

PILOT PIPING (PTO/V, FLOW RATE SELECTOR)
パイロット配管 (PTO/V、2速切替)

Applicable Model (適用機種): -
Mark(記号): -
Serial No.(適用号機):<200><210><H><K><LCN><N>:200001-,
<210_EU><LCN_EU><N_EU>:600001-

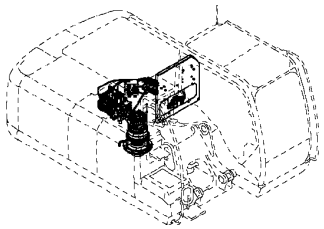

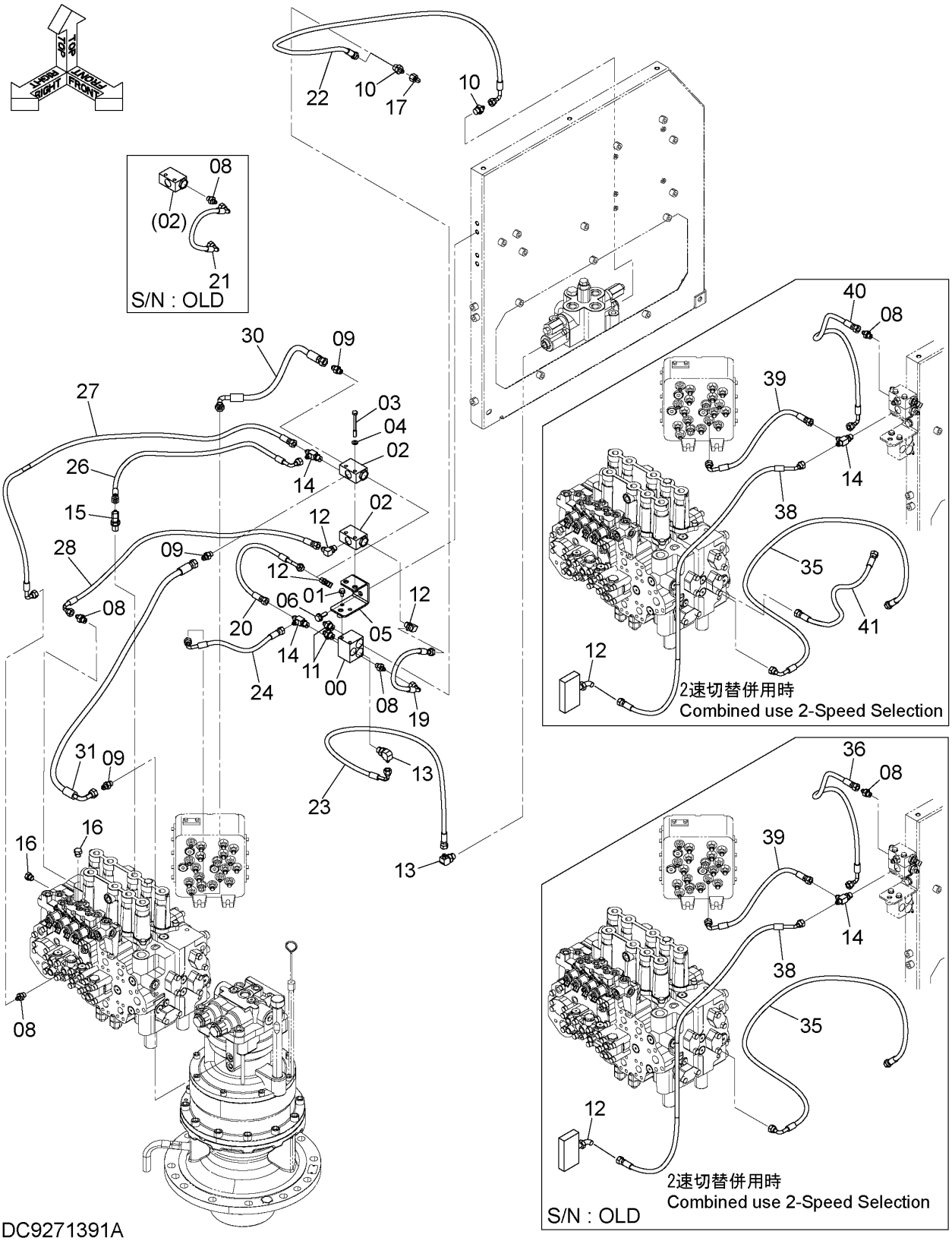

PILOT PIPING (PTO/V, FLOW RATE SELECTOR)
パイロット配管 (PTO/V、2速切替)

Applicable Model (適用機種): -
Mark(記号): -
Serial No.(適用号機):<200><210><H><K><LCN><N>:200001-, <210_EU><LCN_EU><N_EU>:600001-

ITEM 符号	PART NO. 部品番号	PART NAME	部 品 名	Q'TY 数量	S.C サービス コード	SERIAL NO. 適用号機	ICA 互換性	REPLACEABLE PART 代替部品 PART NO. 部品番号	REPLACEABLE PART 代替部品 Q'TY 数量
00	4330230	VALVE;SHUTTLE	バルブ;シャトル	1	H				
01	J260816	BOLT;SEMS	ボルト;セムス	2	D				
01A	J900816	* BOLT	* ボルト	1					
01B	A590108	* WASHER;PLANE	* ワッシャ;プレーン	1					
02	4203447	VALVE;SHUTTLE	バルブ;シャトル	2	H				
03	J900880	BOLT	ボルト	2					
04	A590108	WASHER;PLANE	ワッシャ;プレーン	2					
05	8102803	BRACKET	ブラケット	1					
06	J271030	BOLT;SEMS	ボルト;セムス	2	D				
06A	J901030	* BOLT	* ボルト	1					
06B	J222010	* WASHER	* ワッシャ	1					
08	A852122	ADAPTER;S	アダプタ;S	4					
08A	957366	* O-RING	* Oーリング	1					
09	A852123	ADAPTER;S	アダプタ;S	3					
09A	957366	* O-RING	* Oーリング	1					
10	A852132	ADAPTER;S	アダプタ;S	2					
10A	4509180	* O-RING	* Oーリング	1					
11	A852133	ADAPTER;S	アダプタ;S	2					
11A	4509180	* O-RING	* Oーリング	1					
12	A852322	ELBOW;S	エルボ;S	2					
12A	957366	* O-RING	* Oーリング	1					
13	A852332	ELBOW;S	エルボ;S	2					
13A	4509180	* O-RING	* Oーリング	1					
14	A852422	TEE;S	チー;S	2					
14A	957366	* O-RING	* Oーリング	1					
15	4351281	ELBOW;S	エルボ;S	1					
15A	4509180	* O-RING	* Oーリング	1					
16	A885002	PLUG	プラグ	2					
16A	957366	* O-RING	* Oーリング	1					
17	4346096	UNION;S	ユニオン;S	1					
19	4659951	HOSE	ホース	1		D08/05-			
20	4442219	HOSE	ホース	1					
21	4650567	HOSE	ホース	1		-D08/04			
22	4664975	HOSE	ホース	1					
23	4347295	HOSE	ホース	1					
24	4626261	HOSE	ホース	1					
26	4651890	HOSE	ホース	1					
27	4663798	HOSE	ホース	1					
28	4651891	HOSE	ホース	1					
30	4648478	HOSE	ホース	1					
31	4648477	HOSE	ホース	1					
35	4616025	HOSE (COMBIN USE 2-SPEED SELECTION) (2速切替併用時)	ホース	1					
36	4391156	HOSE	ホース	1					

PILOT PIPING (PTO/V, FLOW RATE SELECTOR)
パイロット配管 (PTO/V、2速切替)

Applicable Model (適用機種): -
Mark(記号): -
Serial No.(適用号機):<200><210><H><K><LCN><N>:200001-,
<210_EU><LCN_EU><N_EU>:600001-

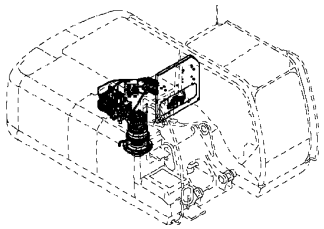

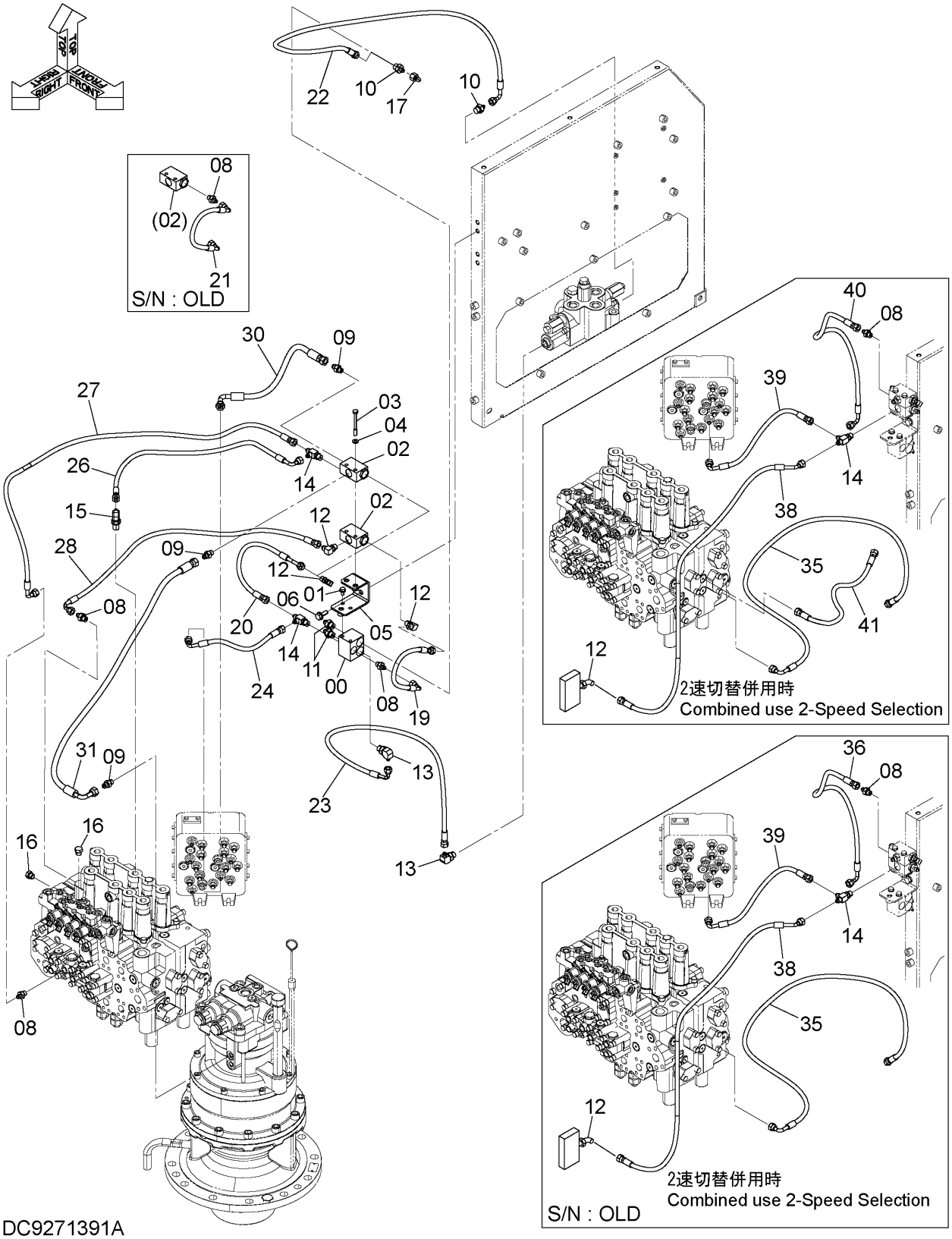

PILOT PIPING (PTO/V, FLOW RATE SELECTOR)
パイロット配管 (PTO/V、2速切替)

Applicable Model (適用機種): -
Mark(記号): -
Serial No.(適用号機):<200><210><H><K><LCN><N>:200001-, <210_EU><LCN_EU><N_EU>:600001-

ITEM 符号	PART NO. 部品番号	PART NAME	部 品 名	Q'TY 数量	S.C サービス コード	SERIAL NO. 適用号機	ICA 互換性	REPLACEABLE PART 代替部品 PART NO. 部品番号	REPLACEABLE PART 代替部品 Q'TY 数量
		(COMBIN USE 2-SPEED SELECTION)							
		(2速切替併用時)							
38	4224402	HOSE	ホース	1					
		(COMBIN USE 2-SPEED SELECTION)							
		(2速切替併用時)							
39	4313239	HOSE	ホース	1					
		(COMBIN USE 2-SPEED SELECTION)							
		(2速切替併用時)							
40	4269795	HOSE	ホース	1		D07/04-			
		(COMBIN USE 2-SPEED SELECTION)							
		(2速切替併用時)							
41	4682082	HOSE	ホース	1		D07/04-			
		(COMBIN USE 2-SPEED SELECTION)							
		(2速切替併用時)							

ADD. GEAR PUMP (1)(30L)
追加ポンプ (1)(30L)

Applicable Model (適用機種):200, 210, 210_EU, H, K
Mark(記号): -
Serial No.(適用号機):<200><210><H><K>:200001-, <210_EU>:600001-

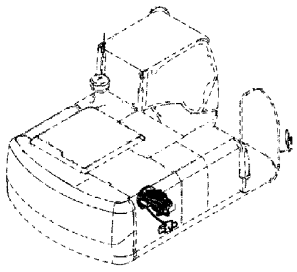

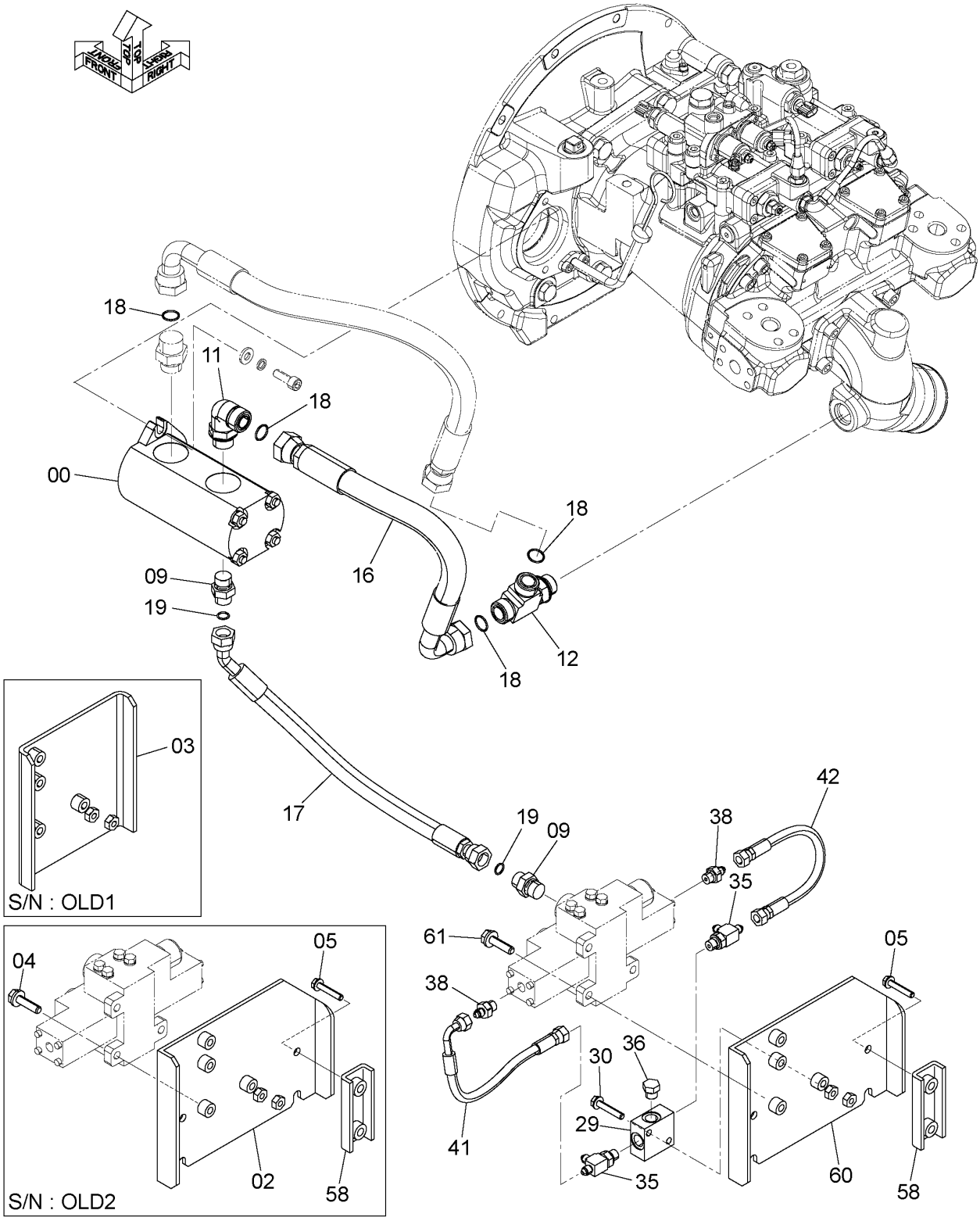

DC9237524A_1

ADD. GEAR PUMP (1)(30L)
追加ポンプ (1)(30L)

Applicable Model (適用機種):200, 210, 210_EU, H, K
Mark(記号): -
Serial No.(適用号機):<200><210><H><K>:200001-, <210_EU>:600001-

ITEM 符号	PART NO. 部品番号	PART NAME	部 品 名	Q'TY 数量	S.C サービス コード	SERIAL NO. 適用号機	ICA 互換性	REPLACEABLE PART 代替部品 PART NO. 部品番号	REPLACEABLE PART 代替部品 Q'TY 数量
00	9218033	PUMP;GEAR	ポンプ;ギヤ	1	H				
02	8109721	BRACKET	ブラケット	1		[OLD2] D07/04-D08/05			
03	8103620	BRACKET	ブラケット	1		[OLD1] -D07/03			
04	J271040	BOLT;SEMS	ボルト;セムス	3	D	[OLD2] D07/04-D08/05			
04A	J901040	* BOLT	* ボルト	1					
04B	J222010	* WASHER	* ワッシャ	1					
05	J271030	BOLT;SEMS	ボルト;セムス	4	D	D07/04-			
05A	J901030	* BOLT	* ボルト	1					
05B	J222010	* WASHER	* ワッシャ	1					
09	A853144	ADAPTER;S	アダプタ;S	2					
09A	4506418	* O-RING	* Oーリング	1					
11	A853366	ELBOW;S	エルボ;S	1					
11A	4506424	* O-RING	* Oーリング	1					
12	A853466	TEE;S	チー;S	1					
12A	4506424	* O-RING	* Oーリング	1					
16	4644618	HOSE	ホース	1					
17	4487212	HOSE	ホース	1					
18	4187308	O-RING	Oーリング	4					
19	4138938	O-RING	Oーリング	2					
29	4411001	VALVE;SHUTTLE	バルブ;シャトル	1	H				
30	J260845	BOLT;SEMS	ボルト;セムス	2	D				
30A	J900845	* BOLT	* ボルト	1					
30B	A590108	* WASHER;PLANE	* ワッシャ;プレーン	1					
35	A852422	TEE;S	チー;S	2					
35A	957366	* O-RING	* Oーリング	1					
36	A885002	PLUG	プラグ	1					
36A	957366	* O-RING	* Oーリング	1					
38	A852122	ADAPTER;S	アダプタ;S	2					
38A	957366	* O-RING	* Oーリング	1					
41	4442325	HOSE	ホース	1					
42	4451995	HOSE	ホース	1					
58	9764624	SEAT;SCREW	シート;スクリュ	2	W	D07/04-			
60	8116779	BRACKET	ブラケット	1		[OLD2] -D08/05			
61	J781035	BOLT;SOCKET	ボルト;ソケット	3		D08/06-			

ADD. GEAR PUMP (2)(30L)
追加ポンプ (2)(30L)

Applicable Model (適用機種):200, 210, 210_EU, H, K
Mark(記号): -
Serial No.(適用号機):<200><210><H><K>:200001-, <210_EU>:600001-

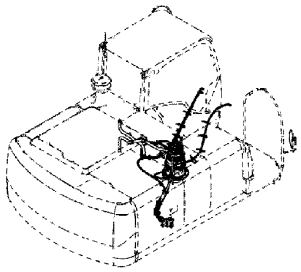

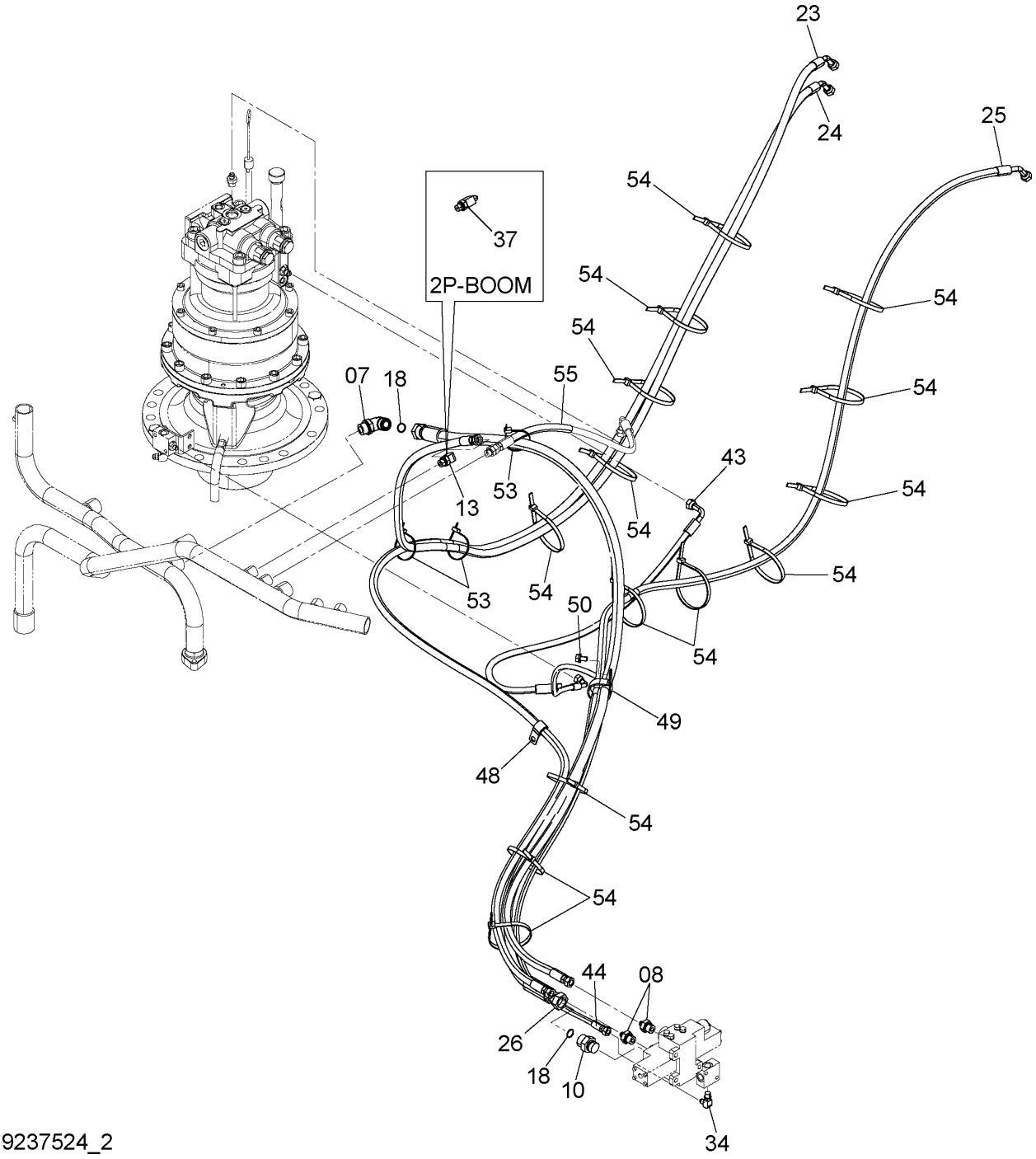

9237524_2

ADD. GEAR PUMP (2)(30L)
追加ポンプ (2)(30L)

Applicable Model (適用機種):200, 210, 210_EU, H, K
Mark(記号): -
Serial No.(適用号機):<200><210><H><K>:200001-, <210_EU>:600001-

ITEM 符号	PART NO. 部品番号	PART NAME	部 品 名	Q'TY 数量	S.C サービスコード	SERIAL NO. 適用号機	ICA 互換性	REPLACEABLE PART 代替部品 PART NO. 部品番号	REPLACEABLE PART 代替部品 Q'TY 数量
07	A853366	ELBOW;S	エルボ;S	1					
07A	4506424	* O-RING	* Oリング	1					
08	A852143	ADAPTER;S	アダプタ;S	2					
08A	4506418	* O-RING	* Oリング	1					
10	A853166	ADAPTER;S	アダプタ;S	1					
10A	4506424	* O-RING	* Oリング	1					
13	A852333	ELBOW;S	エルボ;S	1					
13A	4509180	* O-RING	* Oリング	1					
18	4187308	O-RING	Oリング	2					
23	9265573	HOSE ASS'Y	ホース アッセン	1					
23A	4488228	* HOSE	* ホース	1					
23B	4327315	* PROTECTOR	* プロテクタ	4					
24	9232793	HOSE ASS'Y	ホース アッセン	1					
24A	4661331	* HOSE	* ホース	1					
24B	4327315	* PROTECTOR	* プロテクタ	6					
25	9237523	HOSE ASS'Y	ホース アッセン	1					
25A	4661332	* HOSE	* ホース	1					
25B	4327315	* PROTECTOR	* プロテクタ	5					
26	9263866	HOSE ASS'Y	ホース アッセン	1					
26A	4641744	* HOSE	* ホース	1					
26B	4446406	* PROTECTOR	* プロテクタ	2					
34	A852322	ELBOW;S	エルボ;S	1					
34A	957366	* O-RING	* Oリング	1					
37	4234371	TEE;S	チー;S	1					
37A	4509180	* O-RING	* Oリング	1					
43	4437738	HOSE	ホース	1					
44	4631505	HOSE	ホース	1					
48	4190277	CLIP	クリップ	1					
49	4190291	CLIP	クリップ	1					
50	J271020	BOLT;SEMS	ボルト;セムス	1	D				
50A	J901020	* BOLT	* ボルト	1					
50B	J222010	* WASHER	* ワッシャ	1					
53	4055312	CLIP;BAND	クリップ;バンド	3					
54	4121859	CLIP;BAND	クリップ;バンド	14					
55	4327315	PROTECTOR	プロテクタ	1					

ADD. GEAR PUMP (1)(30L)
追加ポンプ (1)(30L)

Applicable Model (適用機種):LCN, LCN_EU, N, N_EU
Mark(記号): -
Serial No.(適用号機):<LCN><N>:200001-, <LCN_EU><N_EU>:600001-

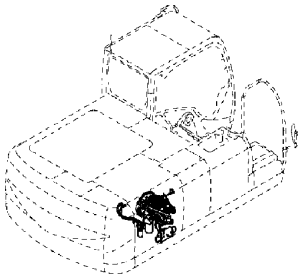

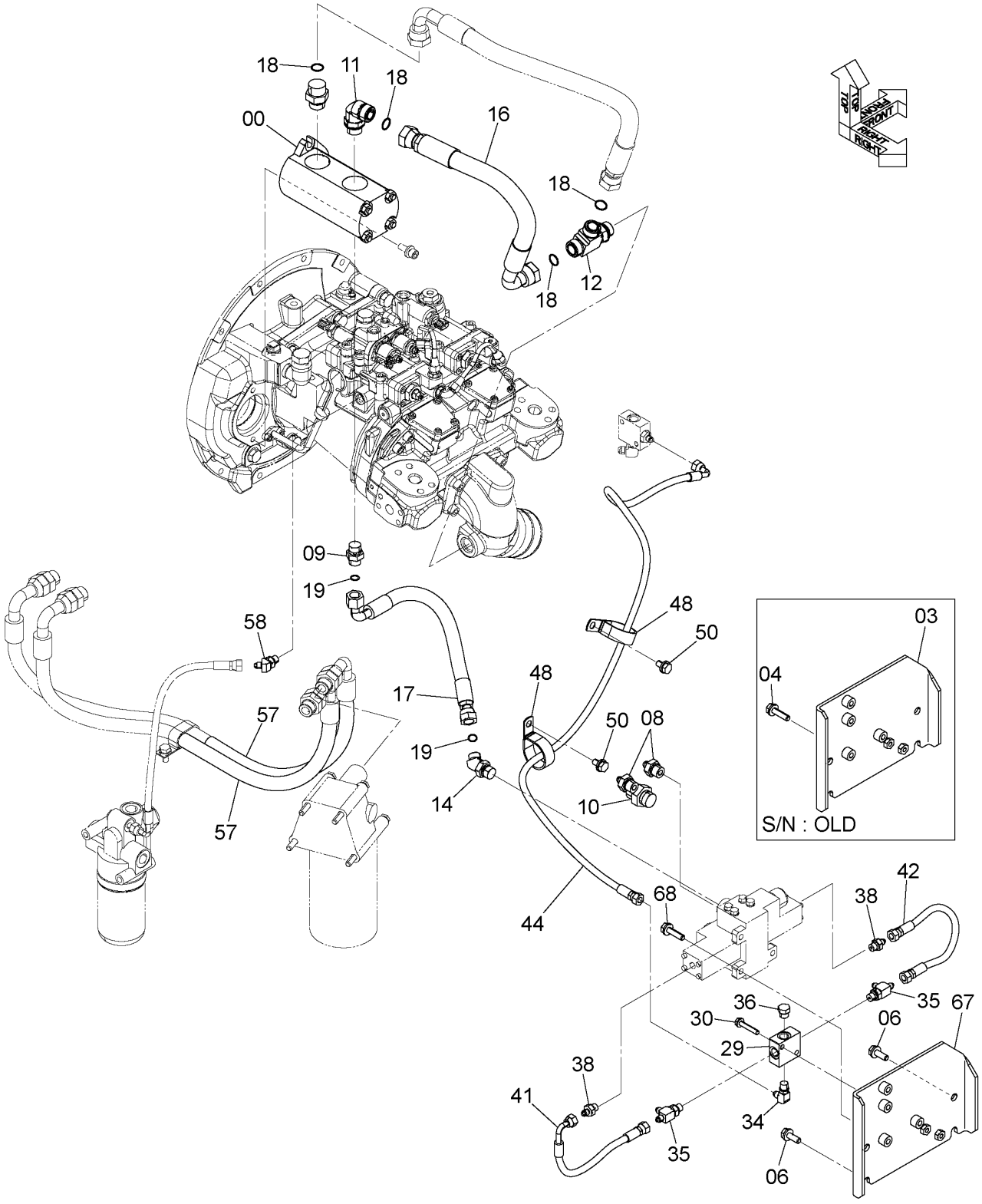

DC9278447A_1

ADD. GEAR PUMP (1)(30L)
追加ポンプ (1)(30L)

Applicable Model (適用機種):LCN, LCN_EU, N, N_EU
Mark(記号): -
Serial No.(適用号機):<LCN><N>:200001-, <LCN_EU><N_EU>:600001-

ITEM 符号	PART NO. 部品番号	PART NAME	部 品 名	Q'TY 数量	S.C サービスコード	SERIAL NO. 適用号機	ICA 互換性	REPLACEABLE PART 代替部品	
								PART NO. 部品番号	Q'TY 数量
00	9218033	PUMP;GEAR	ポンプ;ギヤ	1	H				
03	8109721	BRACKET	ブラケット	1		-D10/03			
04	J271040	BOLT;SEMS	ボルト;セムス	3	D	-D10/03			
04A	J901040	* BOLT	* ボルト	1		-D10/03			
04B	J222010	* WASHER	* ワッシャ	1		-D10/03			
06	J271030	BOLT;SEMS	ボルト;セムス	4	D				
06A	J901030	* BOLT	* ボルト	1					
06B	J222010	* WASHER	* ワッシャ	1					
08	A852143	ADAPTER;S	アダプタ;S	2					
08A	4506418	* O-RING	* Oーリング	1					
09	A853144	ADAPTER;S	アダプタ;S	1					
09A	4506418	* O-RING	* Oーリング	1					
10	A853166	ADAPTER;S	アダプタ;S	1					
10A	4506424	* O-RING	* Oーリング	1					
11	A853366	ELBOW;S	エルボ;S	1					
11A	4506424	* O-RING	* Oーリング	1					
12	A853466	TEE;S	チー;S	1					
12A	4506424	* O-RING	* Oーリング	1					
14	A853244	ELBOW;S	エルボ;S	1					
14A	4509180	* O-RING	* Oーリング	1					
16	4644618	HOSE	ホース	1					
17	4665701	HOSE	ホース	1					
18	4187308	O-RING	Oーリング	4					
19	4138938	O-RING	Oーリング	2					
29	4411001	VALVE;SHUTTLE	バルブ;シャトル	1	H				
30	J260845	BOLT;SEMS	ボルト;セムス	2	D				
30A	J900845	* BOLT	* ボルト	1					
30B	A590108	* WASHER;PLANE	* ワッシャ;プレーン	1					
34	A852322	ELBOW;S	エルボ;S	1					
34A	957366	* O-RING	* Oーリング	1					
35	A852422	TEE;S	チー;S	2					
35A	957366	* O-RING	* Oーリング	1					
36	A885002	PLUG	プラグ	1					
36A	957366	* O-RING	* Oーリング	1					
38	A852122	ADAPTER;S	アダプタ;S	2					
38A	957366	* O-RING	* Oーリング	1					
41	4442325	HOSE	ホース	1					
42	4451995	HOSE	ホース	1					
44	9263867	ASSY;HOSE	ホースアッセン	1					
44A	4631505	* HOSE	* ホース	1					
44B	4327315	* PROTECTOR	* プロテクタ	3					
48	4190265	CLIP	クリップ	2					
50	J271020	BOLT;SEMS	ボルト;セムス	2	D				
50A	J901020	* BOLT	* ボルト	1					
50B	J222010	* WASHER	* ワッシャ	1					

ADD. GEAR PUMP (1)(30L)
追加ポンプ (1)(30L)

Applicable Model (適用機種):LCN, LCN_EU, N, N_EU
Mark(記号): -
Serial No.(適用号機):<LCN><N>:200001-, <LCN_EU><N_EU>:600001-

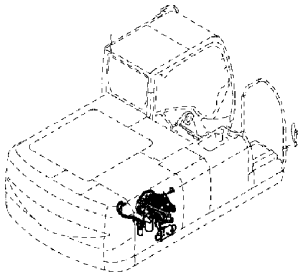

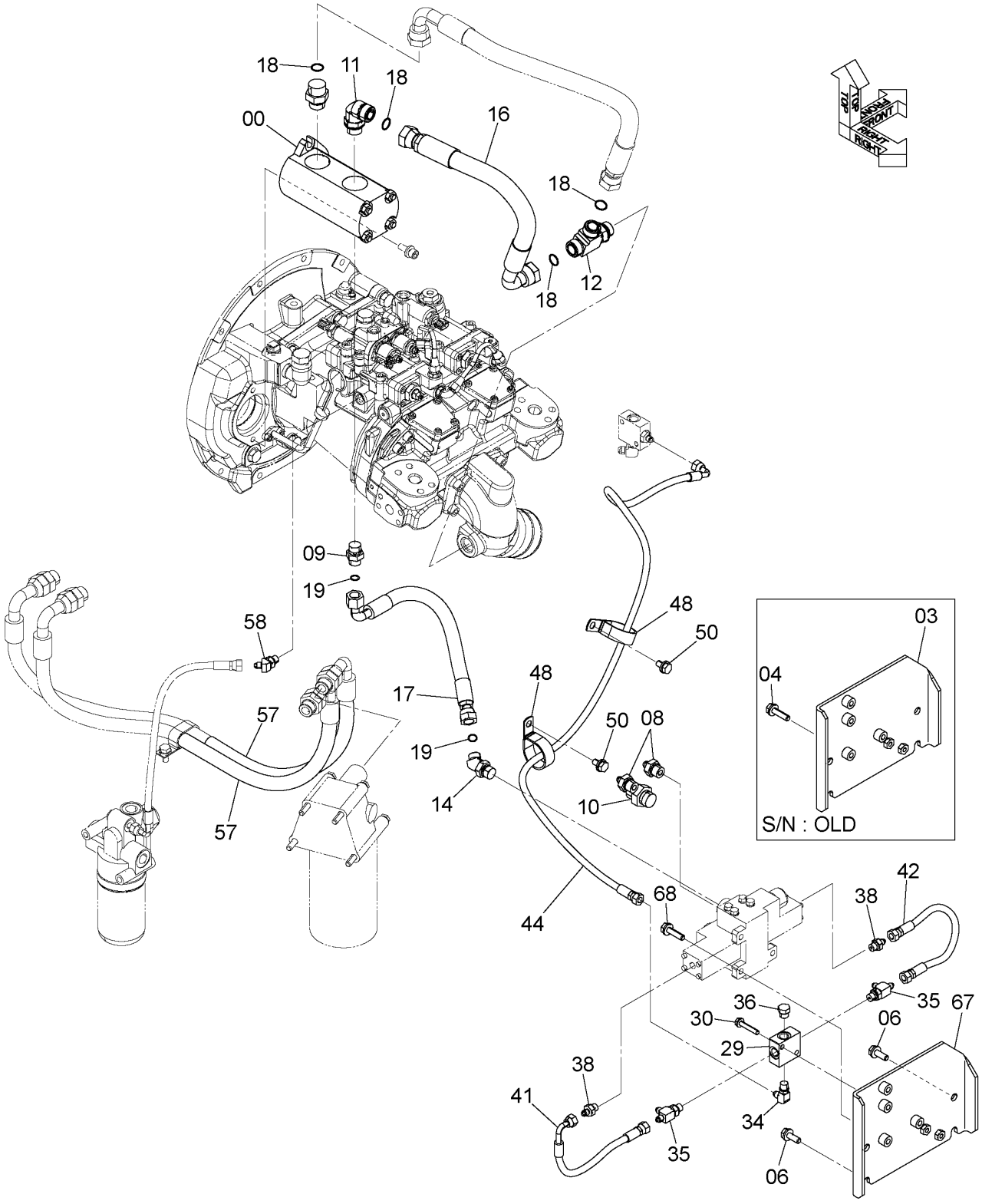

DC9278447A_1

ADD. GEAR PUMP (1)(30L)
追加ポンプ (1)(30L)

Applicable Model (適用機種):LCN, LCN_EU, N, N_EU
Mark(記号): -
Serial No.(適用号機):<LCN><N>:200001-, <LCN_EU><N_EU>:600001-

ITEM 符号	PART NO. 部品番号	PART NAME	部 品 名	Q'TY 数量	S.C サービス コード	SERIAL NO. 適用号機	ICA 互換性	REPLACEABLE PART 代替部品 PART NO. 部品番号	REPLACEABLE PART 代替部品 Q'TY 数量
57	4446406	PROTECTOR	プロテクタ	2					
58	A852222	ELBOW;S	エルボ;S	1					
58A	957366	* O-RING	* Oリング	1					
67	8116779	BRACKET	ブラケット	1		D10/04-			
68	J781035	BOLT;SOCKET	ボルト;ソケット	3		D10/04-			

ADD. GEAR PUMP (2)(30L)
追加ポンプ (2)(30L)

Applicable Model (適用機種):LCN, LCN_EU, N, N_EU
Mark(記号): -
Serial No.(適用号機):<LCN><N>:200001-, <LCN_EU><N_EU>:600001-

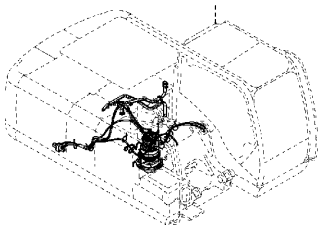

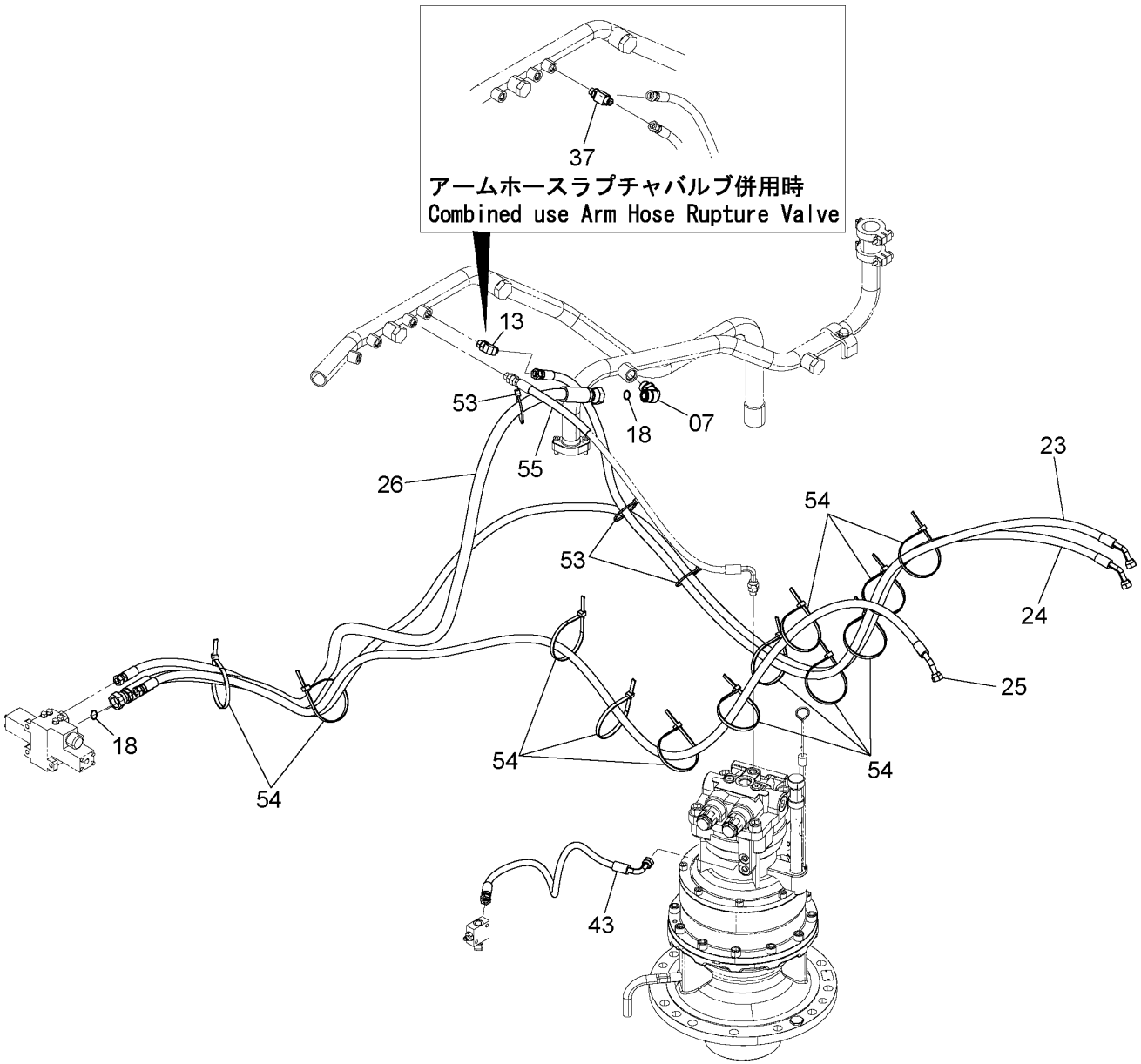

9278447_2

ADD. GEAR PUMP (2)(30L)
追加ポンプ (2)(30L)

Applicable Model (適用機種):LCN, LCN_EU, N, N_EU
Mark(記号): -
Serial No.(適用号機):<LCN><N>:200001-, <LCN_EU><N_EU>:600001-

ITEM 符号	PART NO. 部品番号	PART NAME	部 品 名	Q'TY 数量	S.C サービスコード	SERIAL NO. 適用号機	ICA 互換性	REPLACEABLE PART 代替部品 PART NO. 部品番号	REPLACEABLE PART 代替部品 Q'TY 数量
07	A853366	ELBOW;S	エルボ;S	1					
07A	4506424	* O-RING	* Oリング	1					
13	A852333	ELBOW;S	エルボ;S	1					
13A	4509180	* O-RING	* Oリング	1					
18	4187308	O-RING	Oリング	2					
23	9265573	HOSE ASS'Y	ホース アッセン	1					
23A	4488228	* HOSE	* ホース	1					
23B	4327315	* PROTECTOR	* プロテクタ	4					
24	9232793	HOSE ASS'Y	ホース アッセン	1					
24A	4661331	* HOSE	* ホース	1					
24B	4327315	* PROTECTOR	* プロテクタ	6					
25	9278849	HOSE ASS'Y	ホース アッセン	1					
25A	4671739	* HOSE	* ホース	1					
25B	4327315	* PROTECTOR	* プロテクタ	5					
26	9263866	HOSE ASS'Y	ホース アッセン	1					
26A	4641744	* HOSE	* ホース	1					
26B	4446406	* PROTECTOR	* プロテクタ	2					
37	4234371	TEE;S	チー;S	1					
37A	4509180	* O-RING	* Oリング	1					
43	9274189	HOSE ASS'Y	ホース アッセン	1					
43A	4437738	* HOSE	* ホース	1					
43B	4327293	* PROTECTOR	* プロテクタ	2					
53	4055312	CLIP;BAND	クリップ;バンド	3					
54	4121859	CLIP;BAND	クリップ;バンド	12					
55	4327315	PROTECTOR	プロテクタ	1					

ADD. GEAR PUMP PARTS
追加ポンプ用品

Applicable Model (適用機種): -
Mark(記号): -
Serial No.(適用号機):<200><210><H><K><LCN><N>:200001-D07/03,
<210_EU><LCN_EU><N_EU>:600001-D07/03

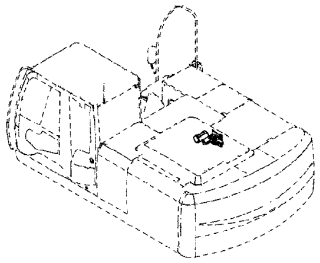

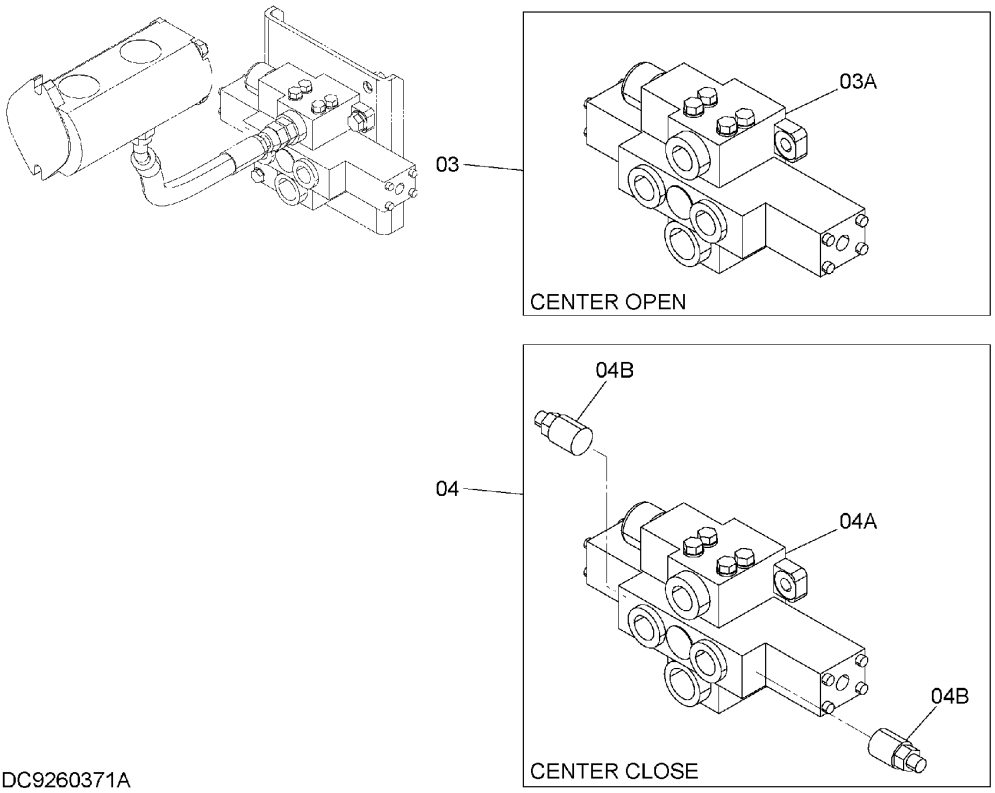

DC9260371A

ITEM 符号	PART NO. 部品番号	PART NAME	部 品 名	Q'TY 数量	S.C サービス コード	SERIAL NO. 適用号機	ICA 互換性	REPLACEABLE PART 代替部品 PART NO. 部品番号	REPLACEABLE PART 代替部品 Q'TY 数量
03	9240700	VALVE;CONTROL (CENTER OPEN)	ｺﾝﾄﾛｰﾙﾊﾞﾙﾌﾞC/O (ｾﾝﾀｰｵｰﾌﾟﾝ)	1			T	9300287 8116779 J781035 9764624 J271030	1 1 3 2 4
03A	4297173	* VALVE;CONTROL	* ﾊﾞﾙﾌﾞ;ｺﾝﾄﾛｰﾙ	1	H				
04	9260371	ADD CONTROL V (CENTER CLOSE)	ｱﾃﾞｨｼｮﾅﾙﾊﾞﾙﾌﾞ (ｾﾝﾀｰｸﾛｰｽﾞ)	1			T	9300286 8116779 J781035 9764624 J271030	1 1 3 2 4
04A	4286986	* VALVE;CONTROL	* ﾊﾞﾙﾌﾞ;ｺﾝﾄﾛｰﾙ	1	H				
04B	4295463	* VALVE;RELIEF	* ﾊﾞﾙﾌﾞ;ﾘﾘｰﾌ	2					

ADDITIONAL GEAR PUMP PARTS (1)
追加ポンプ用品 (1)

Applicable Model (適用機種): -
Mark(記号): -
Serial No.(適用号機):<200><210><210_EU><H><K><LCN><LCN_EU><N><N_EU>:D07/04-

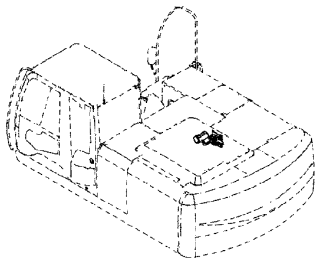

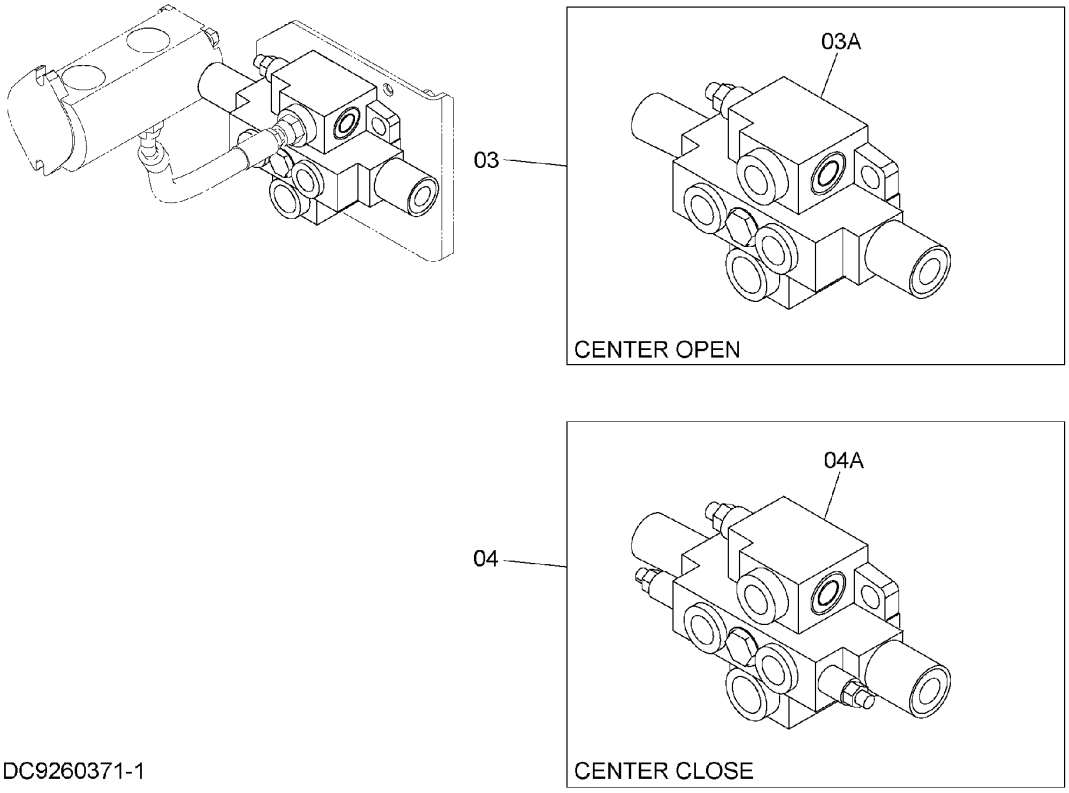

DC9260371-1

ITEM 符号	PART NO. 部品番号	PART NAME	部 品 名	Q'TY 数量	S.C サービス コード	SERIAL NO. 適用号機	ICA 互換性	REPLACEABLE PART 代替部品 PART NO. 部品番号	REPLACEABLE PART 代替部品 Q'TY 数量
03	9300287	ADD CONTROL V (CENTER OPEN)	アディショナルバルブ (センターオープン)	1					
03A	4676782	* VALVE;CONTROL	* バルブ;コントロール	1	H				
04	9300286	ADD CONTROL V (CENTER CLOSE)	アディショナルバルブ (センタークローズ)	1					
04A	4676769	* VALVE;CONTROL	* バルブ;コントロール	1	H				

CODE:DC9260371-1-1

P1U1-1-6

ADDITIONAL GEAR PUMP PARTS (2)
追加ポンプ用品 (2)

Applicable Model (適用機種): -
Mark(記号): -
Serial No.(適用号機):<200><210><H><K><LCN><N>:200001-, <210_EU><LCN_EU><N_EU>:600001-

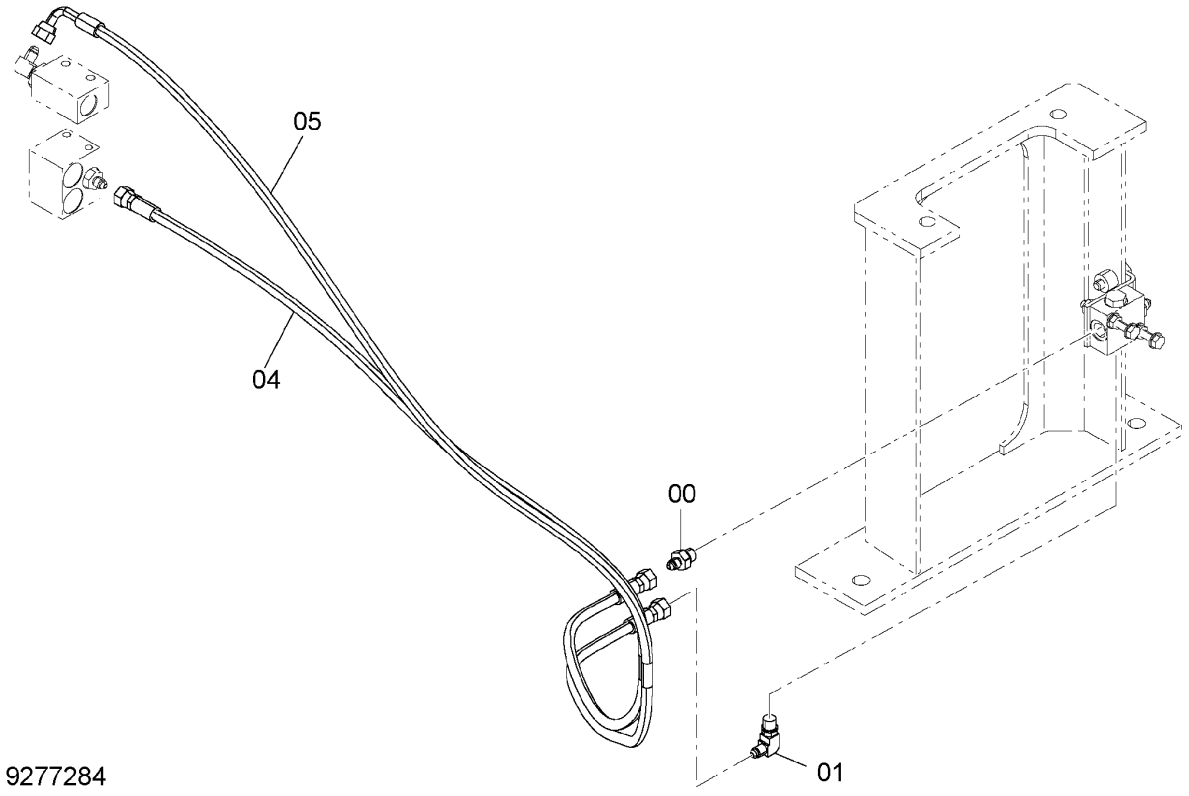

ITEM 符号	PART NO. 部品番号	PART NAME	部 品 名	Q'TY 数量	S.C サービス コード	SERIAL NO. 適用号機	ICA 互換性	REPLACEABLE PART 代替部品 PART NO. 部品番号	REPLACEABLE PART 代替部品 Q'TY 数量
00	A852122	ADAPTER;S	ｱﾀﾞﾌﾟﾀ;S	1					
00A	957366	* O-RING	* O-ﾘﾝｸﾞ	1					
01	A852322	ELBOW;S	ｴﾙﾎﾞ;S	1					
01A	957366	* O-RING	* O-ﾘﾝｸﾞ	1					
04	9277286	ASSY;HOSE	ﾎｰｽｱｯｾﾝ	1					
04A	4392192	* HOSE	* ﾎｰｽ	1					
04B	4327315	* PROTECTOR	* ﾌﾟﾛﾃｸﾀ	3					
05	9277285	ASSY;HOSE	ﾎｰｽｱｯｾﾝ	1					
05A	4669949	* HOSE	* ﾎｰｽ	1					
05B	4327315	* PROTECTOR	* ﾌﾟﾛﾃｸﾀ	3					

M E M O

ACCUMULATOR
アキュムレータ

Applicable Model (適用機種): -
Mark(記号): -
Serial No.(適用号機):<200><210><H><K><LCN><N>:200001-D10/06,
<210_EU>:600001-D10/06, <LCN_EU><N_EU>:600001-

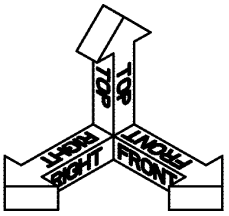

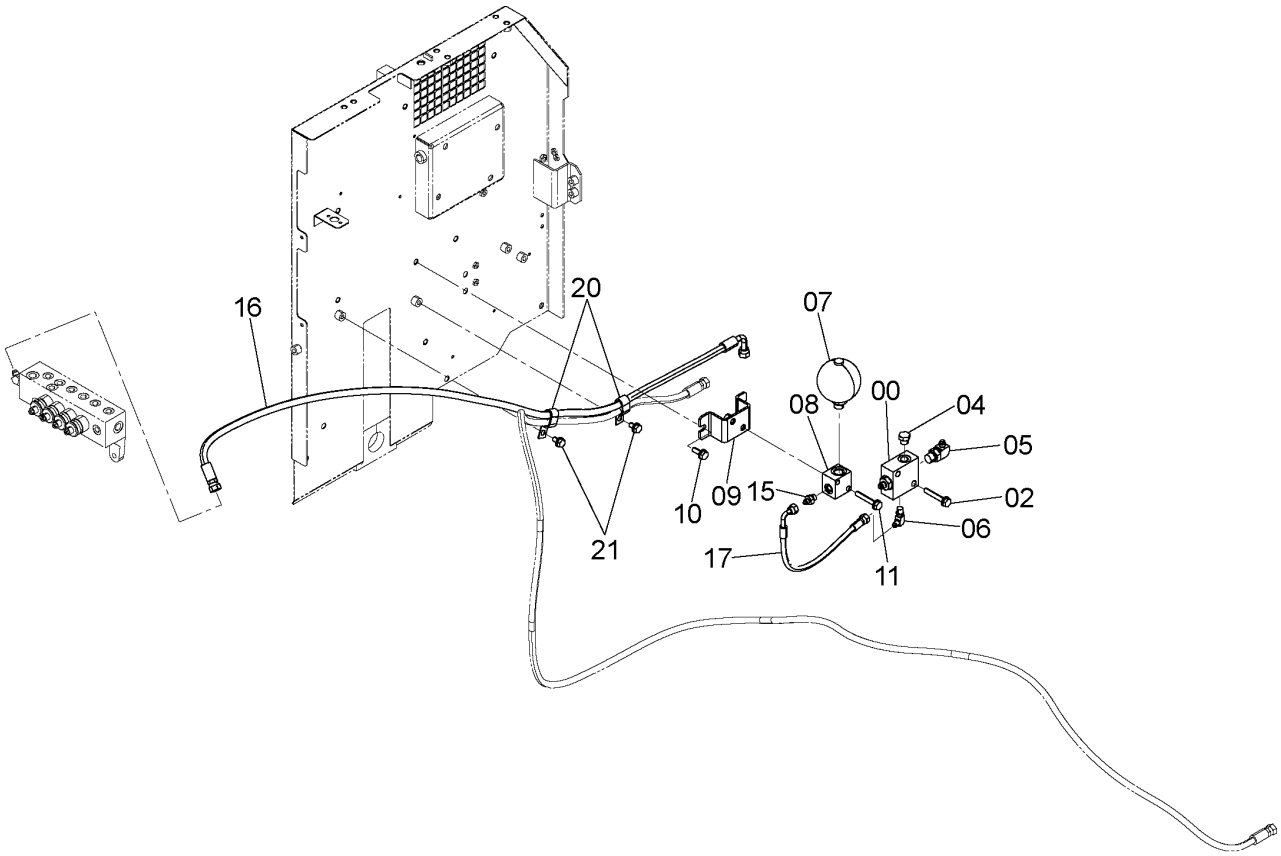

9259448

ACCUMULATOR
アキュムレータ

Applicable Model (適用機種): -
Mark(記号): -
Serial No.(適用号機):<200><210><H><K><LCN><N>:200001-D10/06, <210_EU>:600001-D10/06, <LCN_EU><N_EU>:600001-

ITEM 符号	PART NO. 部品番号	PART NAME	部 品 名	Q'TY 数量	S.C サービスコード	SERIAL NO. 適用号機	ICA 互換性	REPLACEABLE PART 代替部品 PART NO. 部品番号	REPLACEABLE PART 代替部品 Q'TY 数量
00	9123033	VALVE;CHECK	バルブ;チエツク	1	H				
02	J271065	BOLT;SEMS	ボルト;セムス	2	D				
02A	J901065	* BOLT	* ボルト	1					
02B	J222010	* WASHER	* ワッシャ	1					
04	A885003	PLUG	プラグ	1					
04A	4509180	* O-RING	* Oーリング	1					
05	A852343	ELBOW;S	エルボ;S	1					
05A	4506418	* O-RING	* Oーリング	1					
06	A852322	ELBOW;S	エルボ;S	1					
06A	957366	* O-RING	* Oーリング	1					
07	4195978	ACCUMULATOR	アキュムレータ	1					
07A	954493	* O-RING	* Oーリング	1					
08	3036998	BLOCK	ブロツク	1					
09	9765867	BRACKET	ブラケツト	1					
10	J271030	BOLT;SEMS	ボルト;セムス	2	D				
10A	J901030	* BOLT	* ボルト	1					
10B	J222010	* WASHER	* ワッシャ	1					
11	J271065	BOLT;SEMS	ボルト;セムス	2	D				
11A	J901065	* BOLT	* ボルト	1					
11B	J222010	* WASHER	* ワッシャ	1					
15	A852122	ADAPTER;S	アダプタ;S	1					
15A	957366	* O-RING	* Oーリング	1					
16	9261434	HOSE ASS'Y	ホース アッセン	1					
16A	4651622	* HOSE	* ホース	1					
16B	4327293	* TUBE;SPIRAL	* チューブ;スパイラル	1					
17	4442219	HOSE	ホース	1					
20	4190282	CLIP	クリツプ	2					
21	J271020	BOLT;SEMS	ボルト;セムス	2	D				
21A	J901020	* BOLT	* ボルト	1					
21B	J222010	* WASHER	* ワッシャ	1					

ACCUMULATOR
アキュムレータ

Applicable Model (適用機種):200, 210, 210_EU, H, K, LCN, N
Mark(記号): -
Serial No.(適用号機):<200><210><210_EU><H><K><LCN><N>:D10/07-

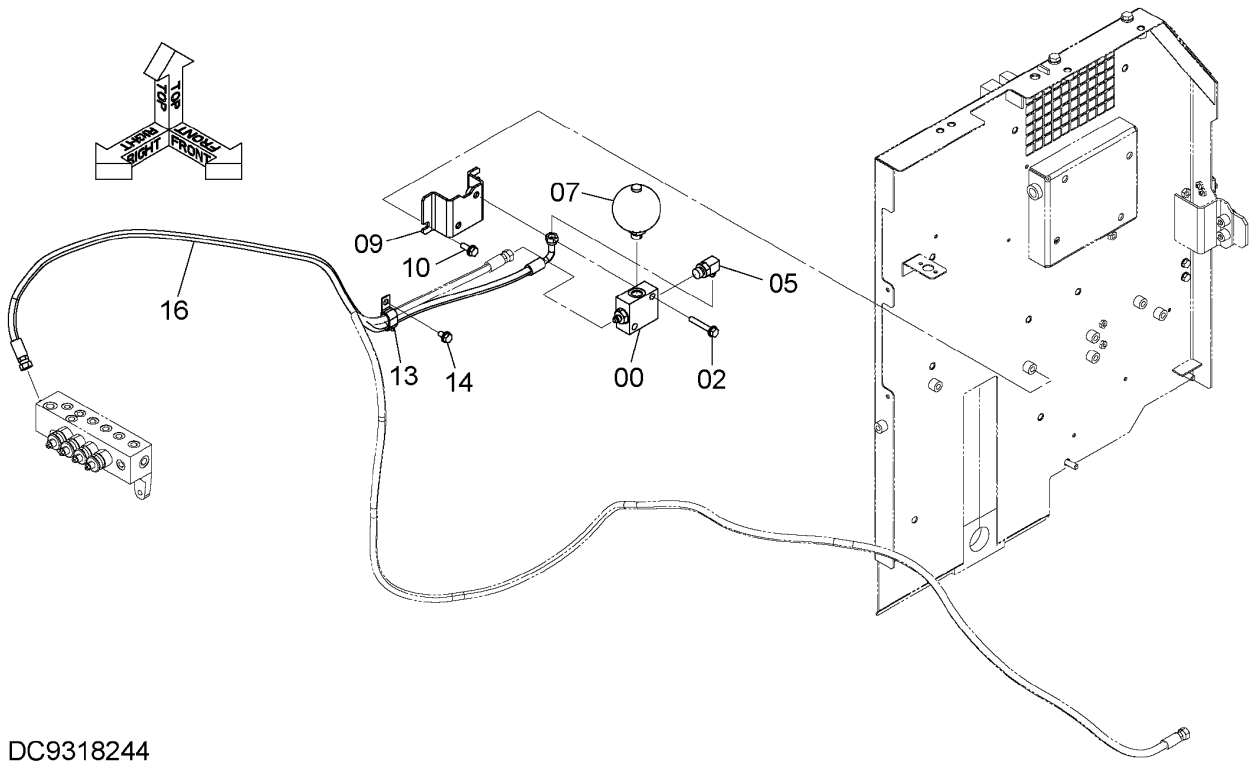

DC9318244

ITEM 符号	PART NO. 部品番号	PART NAME	部 品 名	Q'TY 数量	S.C サービス コード	SERIAL NO. 適用号機	ICA 互換性	REPLACEABLE PART 代替部品 PART NO. 部品番号	REPLACEABLE PART 代替部品 Q'TY 数量
00	9162817	VALVE;CHECK	バルブ;チエツク	1	H				
02	J271065	BOLT;SEMS	ボルト;セムス	2	D				
02A	J901065	* BOLT	* ボルト	1					
02B	J222010	* WASHER	* ワツシヤ	1					
05	A852343	ELBOW;S	エルボ;S	1					
05A	4506418	* O-RING	* O-リング	1					
07	4195978	ACCUMULATOR	アキュムレータ	1					
07A	954493	* O-RING	* O-リング	1					
09	9771806	BRACKET	ブラケット	1					
10	J271030	BOLT;SEMS	ボルト;セムス	2	D				
10A	J901030	* BOLT	* ボルト	1					
10B	J222010	* WASHER	* ワツシヤ	1					
13	4190282	CLIP	クリップ	1					
14	J271020	BOLT;SEMS	ボルト;セムス	1	D				
14A	J901020	* BOLT	* ボルト	1					
14B	J222010	* WASHER	* ワツシヤ	1					
16	9261434	HOSE ASS'Y	ホースアッセン	1					
16A	4651622	* HOSE	* ホース	1					
16B	4327293	* PROTECTOR	* プロテクタ	1					

M E M O

ELECTRIC TYPE CONTROL PARTS (1)
電気式操作用品 (1)

Applicable Model (適用機種):200, 210, 210_EU, H, K
Mark(記号): -
Serial No.(適用号機):<200><210><H><K>:200001-, <210_EU>:600001-

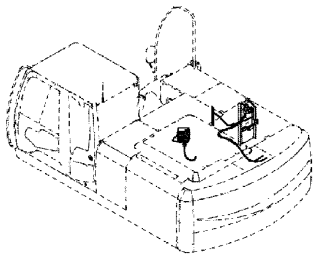

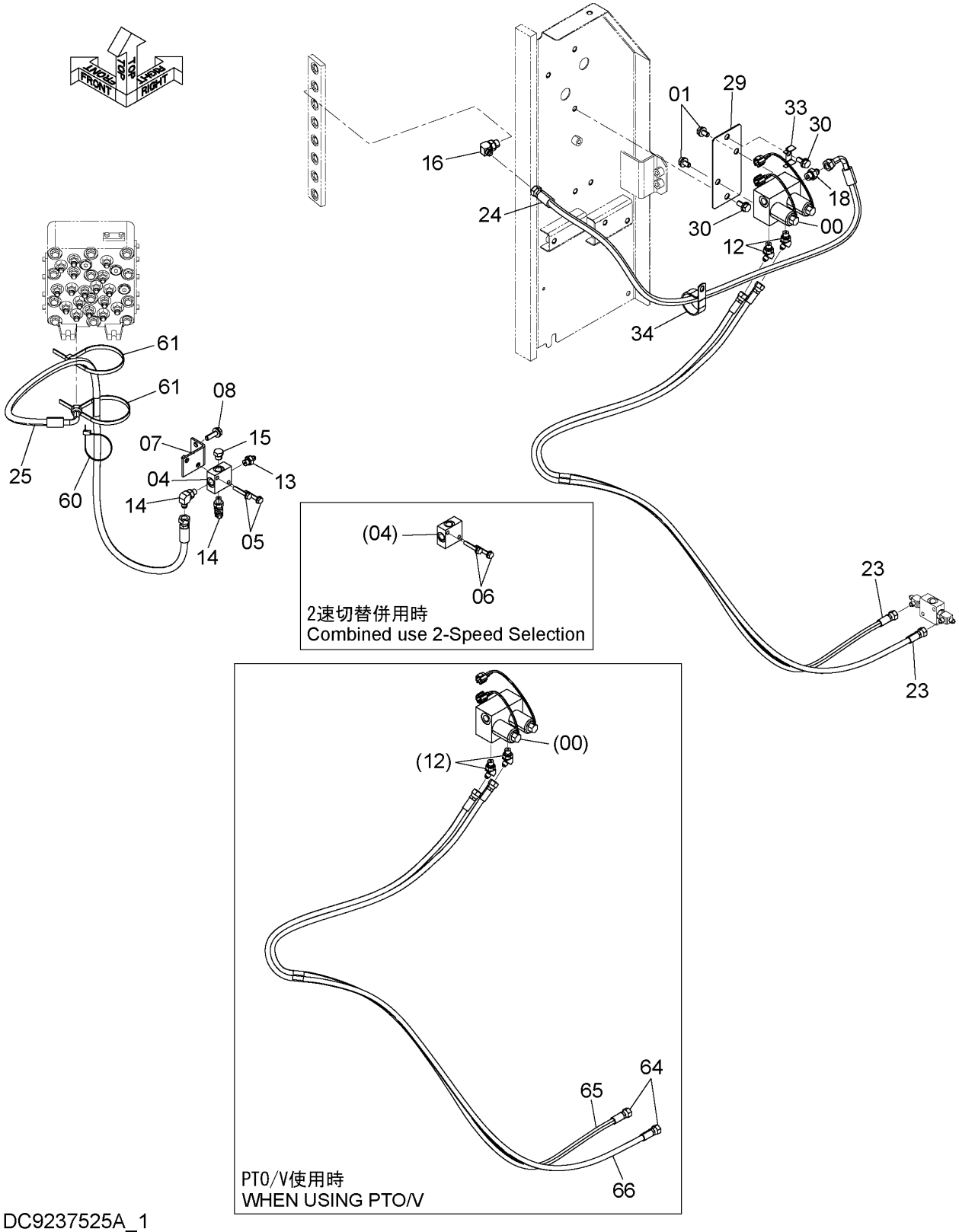

DC9237525A_1

ELECTRIC TYPE CONTROL PARTS (1)
電気式操作用品 (1)

Applicable Model (適用機種):200, 210, 210_EU, H, K
Mark(記号): -
Serial No.(適用号機):<200><210><H><K>:200001-, <210_EU>:600001-

ITEM 符号	PART NO. 部品番号	PART NAME	部 品 名	Q'TY 数量	S.C サービスコード	SERIAL NO. 適用号機	ICA 互換性	REPLACEABLE PART 代替部品 PART NO. 部品番号	REPLACEABLE PART 代替部品 Q'TY 数量
00	4463199	VALVE;SOLENOID	バルブ;ソレノイド	1	H				
01	J271020	BOLT;SEMS	ボルト;セムス	2	D				
01A	J901020	* BOLT	* ボルト	1					
01B	J222010	* WASHER	* ワッシャ	1					
04	4411001	VALVE;SHUTTLE	バルブ;シャトル	1	H				
05	J260845	BOLT;SEMS	ボルト;セムス	2	D				
05A	J900845	* BOLT	* ボルト	1					
05B	A590108	* WASHER;PLANE	* ワッシャ;プレーン	1					
06	J260870	BOLT;SEMS	ボルト;セムス	2	D				
06A	J900870	* BOLT	* ボルト	1					
06B	A590108	* WASHER;PLANE	* ワッシャ;プレーン	1					
07	9764485	BRACKET	ブラケット	1					
08	J271035	BOLT;SEMS	ボルト;セムス	2	D				
08A	J901035	* BOLT	* ボルト	1					
08B	J222010	* WASHER	* ワッシャ	1					
12	A852222	ELBOW;S	エルボ;S	2					
12A	957366	* O-RING	* Oーリング	1					
13	A852122	ADAPTER;S	アダプタ;S	1					
13A	957366	* O-RING	* Oーリング	1					
14	A852323	ELBOW;S	エルボ;S	2					
14A	957366	* O-RING	* Oーリング	1					
15	A885002	PLUG	プラグ	1					
15A	957366	* O-RING	* Oーリング	1					
16	A852333	ELBOW;S	エルボ;S	1					
16A	4509180	* O-RING	* Oーリング	1					
18	A852133	ADAPTER;S	アダプタ;S	1					
18A	4509180	* O-RING	* Oーリング	1					
23	9269995	ASSY;HOSE	ホースアッセン	2					
23A	4412689	* HOSE	* ホース	1					
23B	4327315	* TUBE;SPIRAL	* チューブ;スパイラル	3					
24	4375564	HOSE	ホース	1					
25	9216739	HOSE ASS'Y	ホースアッセン	1					
25A	4453281	* HOSE	* ホース	1					
25B	4327293	* TUBE;SPIRAL	* チューブ;スパイラル	2					
29	4642498	BRACKET	ブラケット	1					
30	J271025	BOLT;SEMS	ボルト;セムス	2	D				
30A	J901025	* BOLT	* ボルト	1					
30B	J222010	* WASHER	* ワッシャ	1					
33	4602634	BRACKET	ブラケット	1					
34	4190265	CLIP	クリップ	1					
60	4055312	CLIP;BAND	クリップ;バンド	1	R				
61	4121859	CLIP;BAND	クリップ;バンド	2					
64	A852132	ADAPTER;S	アダプタ;S	2					
64A	4509180	* O-RING	* Oーリング	1					
65	9282209	ASSY;HOSE	ホースアッセン	1					

ELECTRIC TYPE CONTROL PARTS (1)
電気式操作用品 (1)

Applicable Model (適用機種):200, 210, 210_EU, H, K
Mark(記号): -
Serial No.(適用号機):<200><210><H><K>:200001-, <210_EU>:600001-

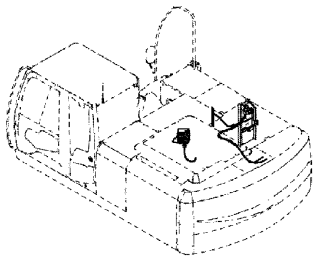

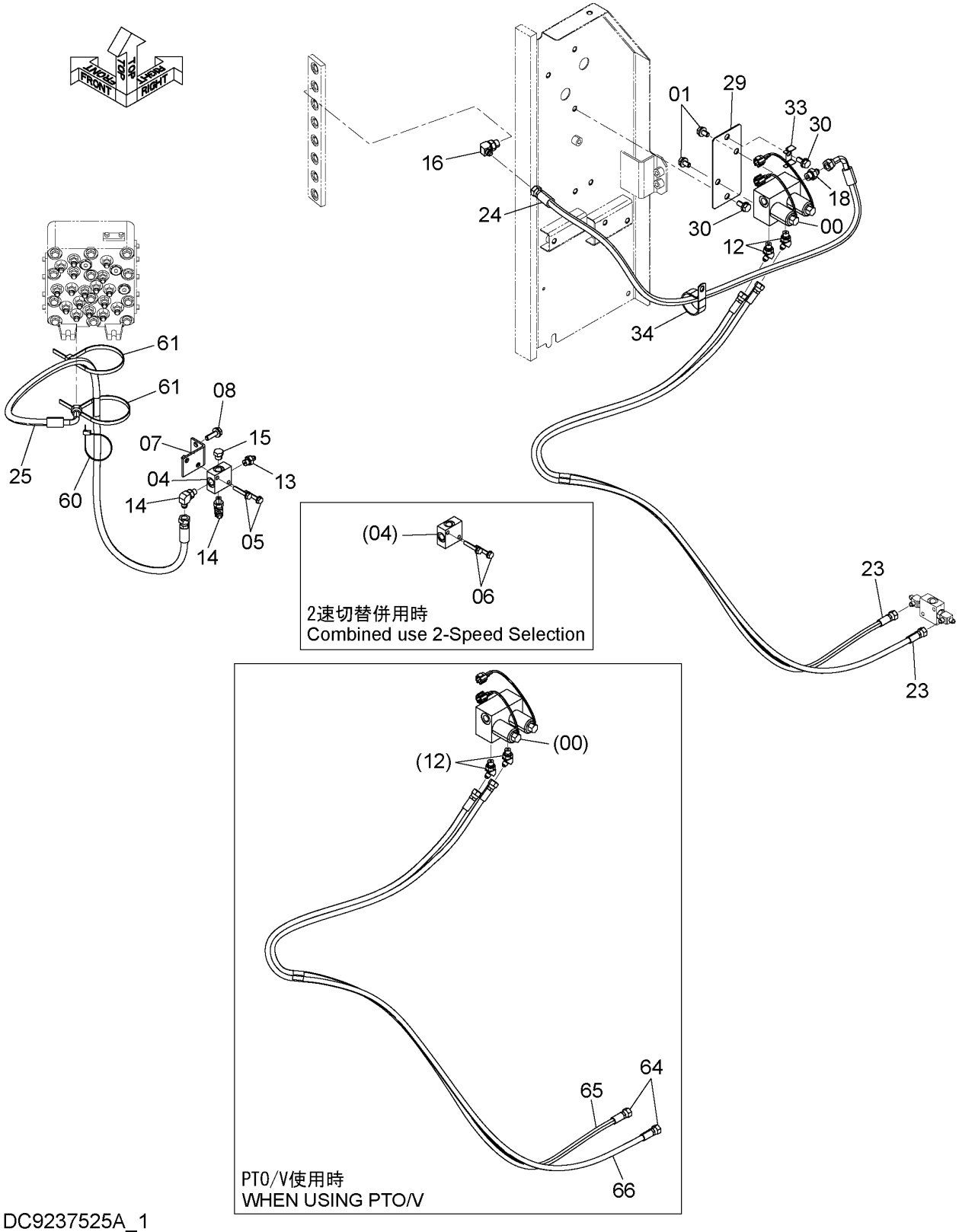

DC9237525A_1

ELECTRIC TYPE CONTROL PARTS (1)
電気式操作用品 (1)

Applicable Model (適用機種):200, 210, 210_EU, H, K
Mark(記号): -
Serial No.(適用号機):<200><210><H><K>:200001-, <210_EU>:600001-

ITEM 符号	PART NO. 部品番号	PART NAME	部 品 名	Q'TY 数量	S.C サービス コード	SERIAL NO. 適用号機	ICA 互換性	REPLACEABLE PART 代替部品 PART NO. 部品番号	REPLACEABLE PART 代替部品 Q'TY 数量
65A	4675282	* HOSE	* ホース	1					
65B	4327315	* TUBE;SPIRAL	* チューブ;スパイラル	4					
66	9282210	ASSY;HOSE	ホースアッセン	1					
66A	4409211	* HOSE	* ホース	1					
66B	4327315	* TUBE;SPIRAL	* チューブ;スパイラル	4					

ELECTRIC TYPE CONTROL PARTS (2)
電気式操作用品 (2)

Applicable Model (適用機種):200, 210, 210_EU, H, K
Mark(記号): -
Serial No.(適用号機):<200><210><H><K>:200001-, <210_EU>:600001-

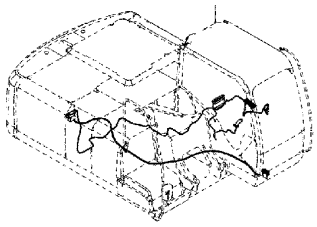

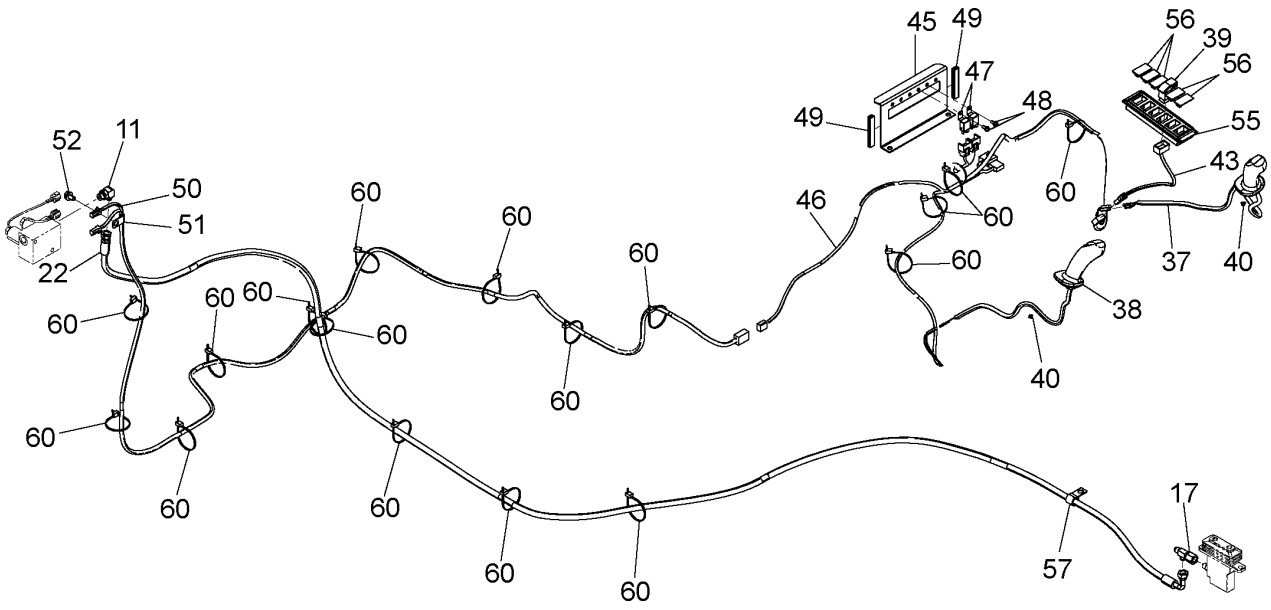

9237525_2

ELECTRIC TYPE CONTROL PARTS (2)
電気式操作用品 (2)

Applicable Model (適用機種):200, 210, 210_EU, H, K
Mark(記号): -
Serial No.(適用号機):<200><210><H><K>:200001-, <210_EU>:600001-

ITEM 符号	PART NO. 部品番号	PART NAME	部 品 名	Q'TY 数量	S.C サービスコード	SERIAL NO. 適用号機	ICA 互換性	REPLACEABLE PART 代替部品 PART NO. 部品番号	REPLACEABLE PART 代替部品 Q'TY 数量
11	A852333	ELBOW;S	エルボ;S	1					
11A	4509180	* O-RING	* Oリング	1					
17	4246672	UNION;M	ユニオン;M	1					
22	9269864	ASSY;HOSE	ホースアッセン	1					
22A	4661371	* HOSE	* ホース	1					
22B	4327315	* TUBE;SPIRAL	* チューブ;スパイラル	5					
37	4650093	GRIP	グリップ	1					
38	4650094	GRIP	グリップ	1					
39	4651295	SWITCH	スイッチ	1					
40	4300351	CLIP;BAND	クリップ;バンド	2					
43	4651278	HARNESS;WIRE	ハーネス;ワイヤ	1					
45	8101967	BRACKET	ブラケット	1					
46	3107512	HARNESS;WIRE	ハーネス;ワイヤ	1					
47	4414207	RELAY	リレー	2					
48	J460616	SCREW;SEMS	スクリュ;セムス	2					
49	4649377	RUBBER	ラバー	2					
50	4651340	HARNESS;WIRE	ハーネス;ワイヤ	1					
51	4190261	CLIP	クリップ	1					
52	J271020	BOLT;SEMS	ボルト;セムス	1	D				
52A	J901020	* BOLT	* ボルト	1					
52B	J222010	* WASHER	* ワッシャ	1					
55	2053295	CASE(6)	ケース(6)	1					
56	4620283	CAP	キャップ	5		-D12/01	Y	3121182	5
56	3121182	CAP	キャップ	5		D12/02-			
57	4190273	CLIP	クリップ	1					
60	4055312	CLIP;BAND	クリップ;バンド	19	R				

ELECTRIC TYPE CONTROL PARTS (1)
電気式操作用品 (1)

Applicable Model (適用機種):LCN, LCN_EU, N, N_EU
Mark(記号): -
Serial No.(適用号機):<LCN><N>:200001-, <LCN_EU><N_EU>:600001-

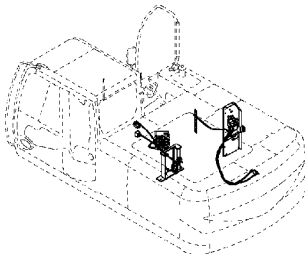

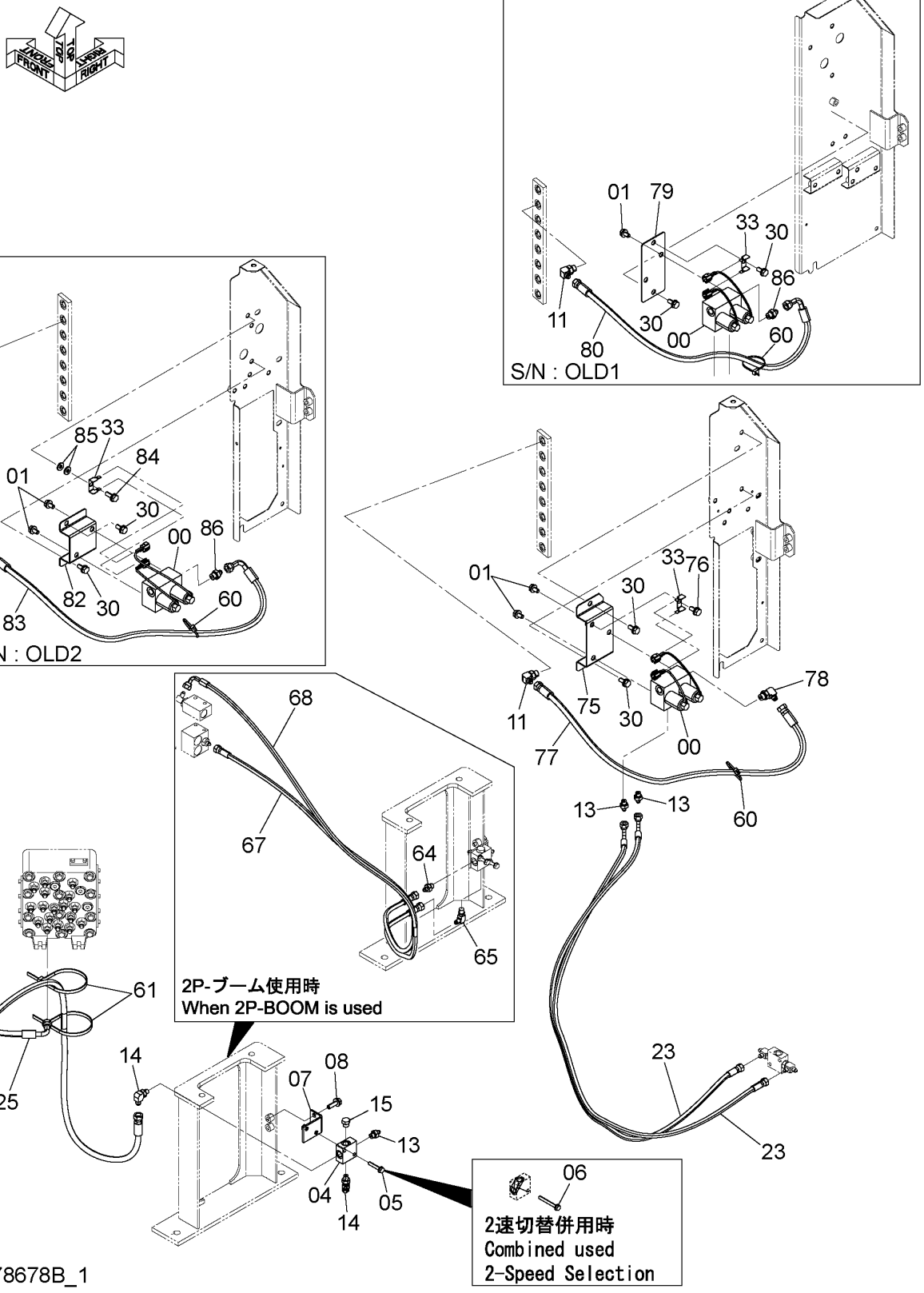

ELECTRIC TYPE CONTROL PARTS (1)
電気式操作用品 (1)

Applicable Model (適用機種):LCN, LCN_EU, N, N_EU
Mark(記号): -
Serial No.(適用号機):<LCN><N>:200001-, <LCN_EU><N_EU>:600001-

ITEM 符号	PART NO. 部品番号	PART NAME	部 品 名	Q'TY 数量	S.C サービスコード	SERIAL NO. 適用号機	ICA 互換性	REPLACEABLE PART 代替部品 PART NO. 部品番号	REPLACEABLE PART 代替部品 Q'TY 数量
00	4463199	VALVE;SOLENOID	バルブ;ソレノイド	1	H				
01	J271020	BOLT;SEMS	ボルト;セムス	2	D				
01A	J901020	* BOLT	* ボルト	1					
01B	J222010	* WASHER	* ワッシャ	1					
04	4411001	VALVE;SHUTTLE	バルブ;シャトル	1	H				
05	J260845	BOLT;SEMS	ボルト;セムス	2	D				
05A	J900845	* BOLT	* ボルト	1					
05B	A590108	* WASHER;PLANE	* ワッシャ;プレーン	1					
06	J260870	BOLT;SEMS	ボルト;セムス	2	D				
06A	J900870	* BOLT	* ボルト	1					
06B	A590108	* WASHER;PLANE	* ワッシャ;プレーン	1					
07	9764485	BRACKET	ブラケット	1					
08	J271035	BOLT;SEMS	ボルト;セムス	2	D				
08A	J901035	* BOLT	* ボルト	1					
08B	J222010	* WASHER	* ワッシャ	1					
11	A852333	ELBOW;S	エルボ;S	1					
11A	4509180	* O-RING	* O-リング	1					
13	A852122	ADAPTER;S	アダプタ;S	3					
13A	957366	* O-RING	* O-リング	1					
14	A852323	ELBOW;S	エルボ;S	2					
14A	957366	* O-RING	* O-リング	1					
15	A885002	PLUG	プラグ	1					
15A	957366	* O-RING	* O-リング	1					
23	9232961	HOSE ASS'Y	ホース アッセン	2					
23A	4611679	* HOSE	* ホース	1					
23B	4327293	* TUBE;SPIRAL	* チューブ;スパイラル	3					
25	9216739	HOSE ASS'Y	ホース アッセン	1					
25A	4453281	* HOSE	* ホース	1					
25B	4327293	* TUBE;SPIRAL	* チューブ;スパイラル	2					
30	J271025	BOLT;SEMS	ボルト;セムス	2	D				
30A	J901025	* BOLT	* ボルト	1					
30B	J222010	* WASHER	* ワッシャ	1					
33	4602634	BRACKET	ブラケット	1					
60	4055312	CLIP;BAND	クリップ;バンド	1	R				
61	4121859	CLIP;BAND	クリップ;バンド	2					
64	A852122	ADAPTER;S	アダプタ;S	1					
64A	957366	* O-RING	* O-リング	1					
65	A852322	ELBOW;S	エルボ;S	1					
65A	957366	* O-RING	* O-リング	1					
67	9277286	ASSY;HOSE	ホースアッセン	1					
67A	4392192	* HOSE	* ホース	1					
67B	4327315	* TUBE;SPIRAL	* チューブ;スパイラル	3					
68	9277285	ASSY;HOSE	ホースアッセン	1					
68A	4669949	* HOSE	* ホース	1					
68B	4327315	* TUBE;SPIRAL	* チューブ;スパイラル	3					

ELECTRIC TYPE CONTROL PARTS (1)
電気式操作用品 (1)

Applicable Model (適用機種):LCN, LCN_EU, N, N_EU
Mark(記号): -
Serial No.(適用号機):<LCN><N>:200001-, <LCN_EU><N_EU>:600001-

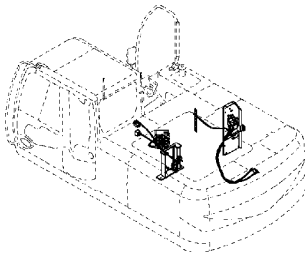

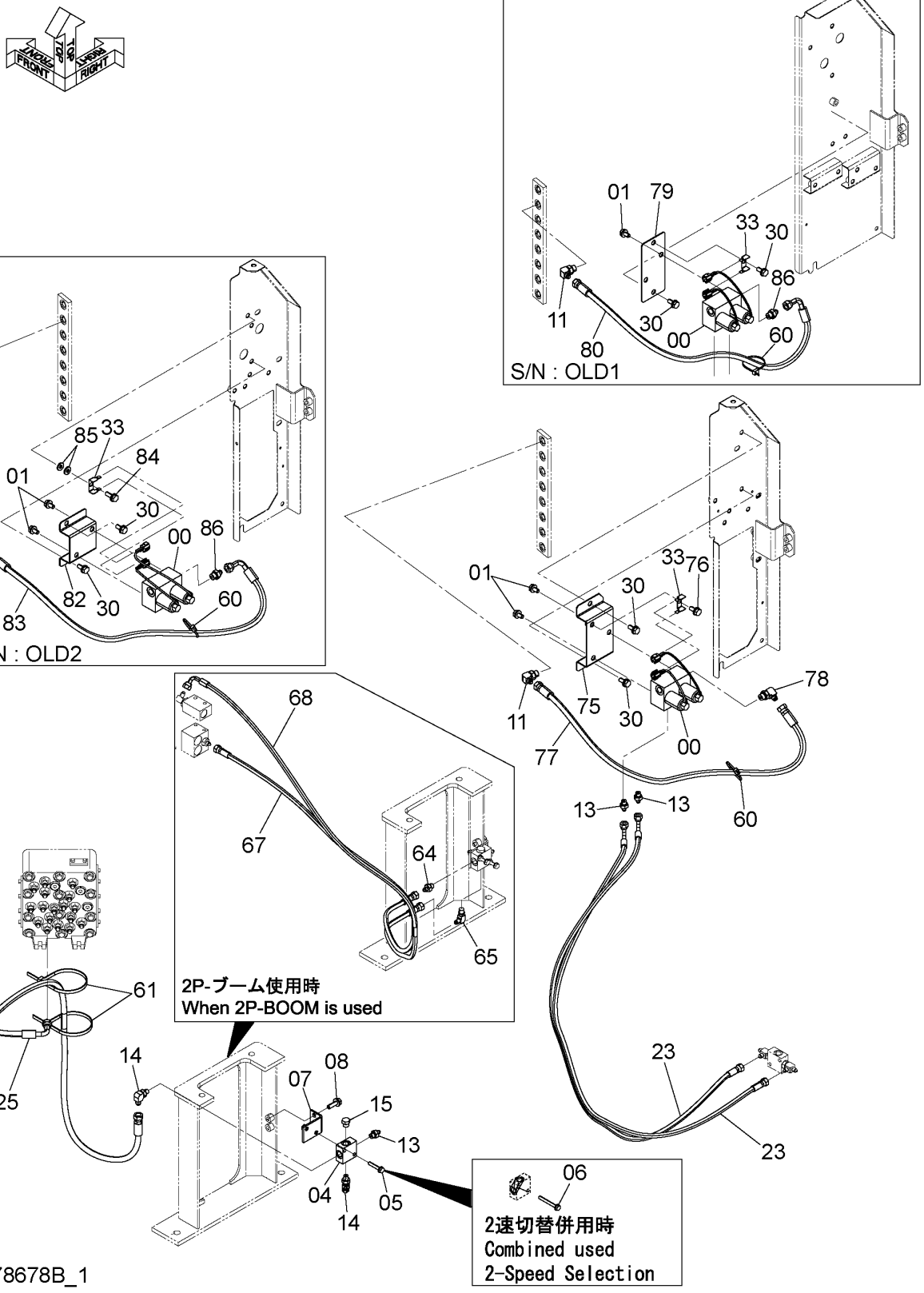

ELECTRIC TYPE CONTROL PARTS (1)
電気式操作用品 (1)

Applicable Model (適用機種):LCN, LCN_EU, N, N_EU
Mark(記号): -
Serial No.(適用号機):<LCN><N>:200001-, <LCN_EU><N_EU>:600001-

ITEM 符号	PART NO. 部品番号	PART NAME	部 品 名	Q'TY 数量	S.C サービス コード	SERIAL NO. 適用号機	ICA 互換性	REPLACEABLE PART 代替部品 PART NO. 部品番号	REPLACEABLE PART 代替部品 Q'TY 数量
75	8115232	BRACKET	ブラケット	1		601407-			
76	J271025	BOLT;SEMS	ボルト;セムス	1	D	601407-			
76A	J901030	* BOLT	* ボルト	1		601407-			
76B	J222010	* WASHER	* ワッシャ	1		601407-			
77	4474677	HOSE	ホース	1		601407-			
78	A852333	ELBOW;S	エルボ;S	1		601407-			
78A	4509180	* O-RING	* Oリング	1		601407-			
79	4642498	BRACKET	ブラケット	1		[OLD1]-601200			
80	4475085	HOSE	ホース	1		[OLD1]-601200			
82	4689872	BRACKET	ブラケット	1		[OLD2]			
83	4437738	HOSE	ホース	1		601201-601406 [OLD2] 601201-601406			
84	J271030	BOLT;SEMS	ボルト;セムス	1	D	601201-601406			
84A	J901030	* BOLT	* ボルト	1		601201-601406			
84B	J222010	* WASHER	* ワッシャ	1		601201-601406			
85	J222010	WASHER	ワッシャ	2		[OLD2] 601201-601406			
86	A852133	ADAPTER;S	アダプタ;S	1		[OLD2] 601201-601406			
86A	4509180	* O-RING	* Oリング	1		[OLD2] 601201-601406			

ELECTRIC TYPE CONTROL PARTS (2)
電気式操作用品 (2)

Applicable Model (適用機種):LCN, LCN_EU, N, N_EU
Mark(記号): -
Serial No.(適用号機):<LCN><N>:200001-, <LCN_EU><N_EU>:600001-

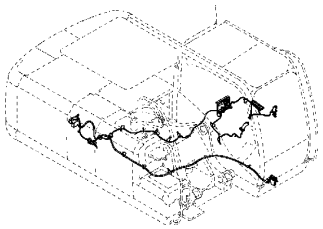

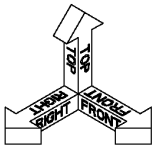

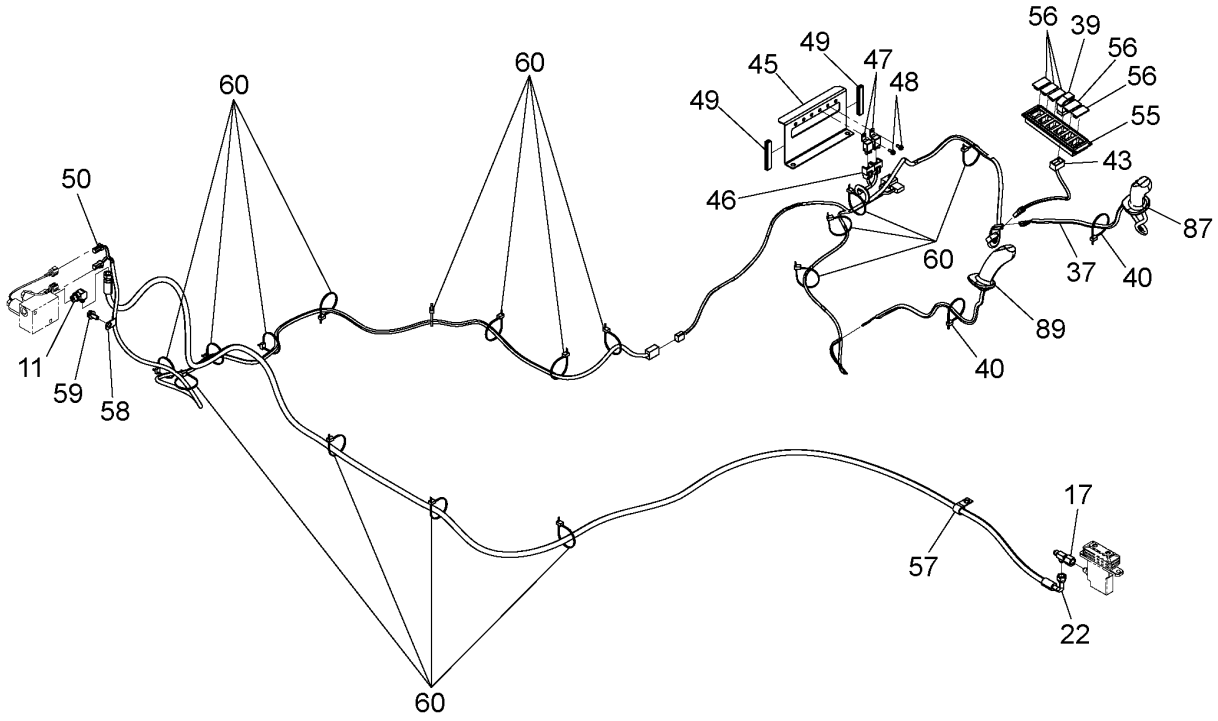

DC9278678A_2

ELECTRIC TYPE CONTROL PARTS (2)
電気式操作用品 (2)

Applicable Model (適用機種):LCN, LCN_EU, N, N_EU
Mark(記号): -
Serial No.(適用号機):<LCN><N>:200001-, <LCN_EU><N_EU>:600001-

ITEM 符号	PART NO. 部品番号	PART NAME	部 品 名	Q'TY 数量	S.C サービスコード	SERIAL NO. 適用号機	ICA 互換性	REPLACEABLE PART 代替部品 PART NO. 部品番号	REPLACEABLE PART 代替部品 Q'TY 数量
11	A852333	ELBOW;S	エルボ;S	1					
11A	4509180	* O-RING	* Oリング	1					
17	4246672	UNION;M	ユニオン;M	1					
22	9269864	ASSY;HOSE	ホースアッセン	1					
22A	4661371	* HOSE	* ホース	1					
22B	4327315	* PROTECTOR	* プロテクタ	5					
39	4651295	SWITCH	スイッチ	1					
40	4300351	CLIP;BAND	クリップ;バンド	2					
43	4651278	HARNESS;WIRE	ハーネス;ワイヤ	1					
45	8101967	BRACKET	ブラケット	1					
46	3107512	HARNESS;WIRE	ハーネス;ワイヤ	1					
47	4414207	RELAY	リレー	2					
48	J460616	SCREW;SEMS	スクリュ;セムス	2					
49	4649377	RUBBER	ラバー	2					
50	4651340	HARNESS;WIRE	ハーネス;ワイヤ	1					
55	2053295	CASE(6)	ケース(6)	1					
56	4620283	CAP	キャップ	5		-D12/01	Y	3121182	5
56	3121182	CAP	キャップ	5		D12/02-			
57	4190273	CLIP	クリップ	1					
58	4190261	CLIP	クリップ	1					
59	J271025	BOLT;SEMS	ボルト;セムス	1	D				
59A	J901025	* BOLT	* ボルト	1					
59B	J222010	* WASHER	* ワッシャ	1					
60	4055312	CLIP;BAND	クリップ;バンド	16	R				
87	4650093	GRIP	グリップ	1		-D09/07	I	4708461	
87	4708461	GRIP	グリップ			D09/08-			
89	4650094	GRIP	グリップ	1		-D09/02	I	4708462	
89	4708462	GRIP	グリップ	1		D09/03-			

PILOT PIPING (MONO-BOOM)
パイロット配管 (モノブーム)

Applicable Model (適用機種):200, 210, 210_EU, H, K
Mark(記号): -
Serial No.(適用号機):<200><210><H><K>:200001-, <210_EU>:600001-

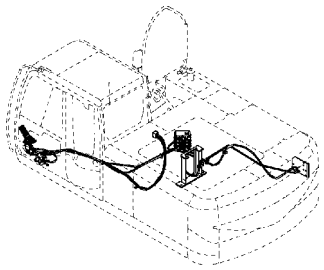

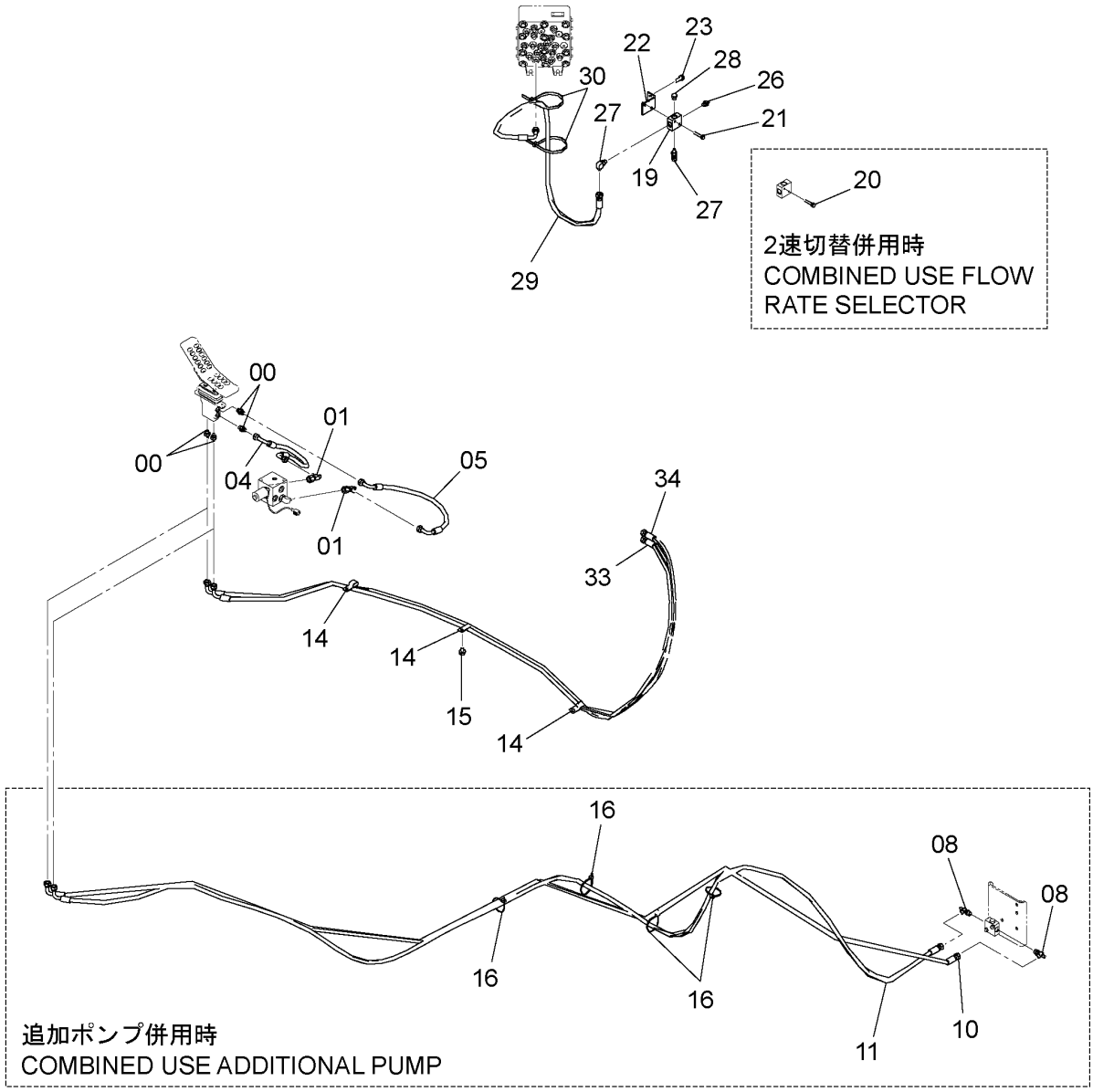

9270960

PILOT PIPING (MONO-BOOM)
パイロット配管 (モノブーム)

Applicable Model (適用機種):200, 210, 210_EU, H, K
Mark(記号): -
Serial No.(適用号機):<200><210><H><K>:200001-, <210_EU>:600001-

ITEM 符号	PART NO. 部品番号	PART NAME	部 品 名	Q'TY 数量	S.C サービスコード	SERIAL NO. 適用号機	ICA 互換性	REPLACEABLE PART 代替部品 PART NO. 部品番号	REPLACEABLE PART 代替部品 Q'TY 数量
00	A852123	ADAPTER;S	ｱﾀﾞﾌﾟﾀ;S	4					
00A	957366	* O-RING	* Oﾘﾝｸﾞ	1					
01	4246672	UNION;M	ﾕﾆｵﾝ;M	2					
04	4645593	HOSE	ﾎｰｽ	1					
05	4645592	HOSE	ﾎｰｽ	1					
08	4239712	TEE;S	ﾁｰ;S	2					
10	4614099	HOSE	ﾎｰｽ	1					
11	4614090	HOSE	ﾎｰｽ	1					
14	4190292	CLIP	ｸﾘｯﾌﾟ	3					
15	J271020	BOLT;SEMS	ﾎﾞﾙﾄ;ｾﾑｽ	1	D				
15A	J901020	* BOLT	* ﾎﾞﾙﾄ	1					
15B	J222010	* WASHER	* ﾜｯｼｬ	1					
16	4055312	CLIP;BAND	ｸﾘｯﾌﾟ;ﾊﾞﾝﾄﾞ	4					
19	4411001	VALVE;SHUTTLE	ﾊﾞﾙﾌﾞ;ｼｬﾄﾙ	1					
20	J260845	BOLT;SEMS	ﾎﾞﾙﾄ;ｾﾑｽ	2	D				
20A	J900845	* BOLT	* ﾎﾞﾙﾄ	1					
20B	A590108	* WASHER;PLANE	* ﾜｯｼｬ;ﾌﾟﾚｰﾝ	1					
21	J260870	BOLT;SEMS	ﾎﾞﾙﾄ;ｾﾑｽ	2	D				
21A	J900870	* BOLT	* ﾎﾞﾙﾄ	1					
21B	A590108	* WASHER;PLANE	* ﾜｯｼｬ;ﾌﾟﾚｰﾝ	1					
22	9764485	BRACKET	ﾌﾞﾗｹｯﾄ	1					
23	J271035	BOLT;SEMS	ﾎﾞﾙﾄ;ｾﾑｽ	2	D				
23A	J901035	* BOLT	* ﾎﾞﾙﾄ	1					
23B	J222010	* WASHER	* ﾜｯｼｬ	1					
26	A852122	ADAPTER;S	ｱﾀﾞﾌﾟﾀ;S	1					
26A	957366	* O-RING	* Oﾘﾝｸﾞ	1					
27	A852323	ELBOW;S	ｴﾙﾎﾞ;S	2					
27A	957366	* O-RING	* Oﾘﾝｸﾞ	1					
28	A885002	PLUG	ﾌﾟﾗｸﾞ	1					
28A	957366	* O-RING	* Oﾘﾝｸﾞ	1					
29	9216739	HOSE ASS'Y	ﾎｰｽ ｱｯｾﾝ	1					
29A	4453281	* HOSE	* ﾎｰｽ	1					
29B	4327293	* PROTECTOR	* ﾌﾟﾛﾃｸﾀ	2					
30	4121859	CLIP;BAND	ｸﾘｯﾌﾟ;ﾊﾞﾝﾄﾞ	2					
33	4448041	HOSE	ﾎｰｽ	1					
34	4645591	HOSE	ﾎｰｽ	1					

PILOT PIPING (2P-BOOM)
パイロット配管 (2P-ブーム)

Applicable Model (適用機種):LCN, LCN_EU, N, N_EU
Mark(記号): -
Serial No.(適用号機):<LCN><N>:200001-, <LCN_EU><N_EU>:600001-

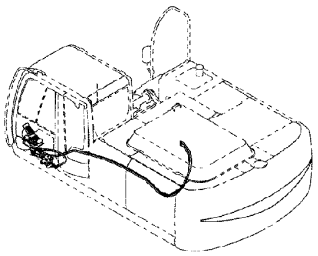

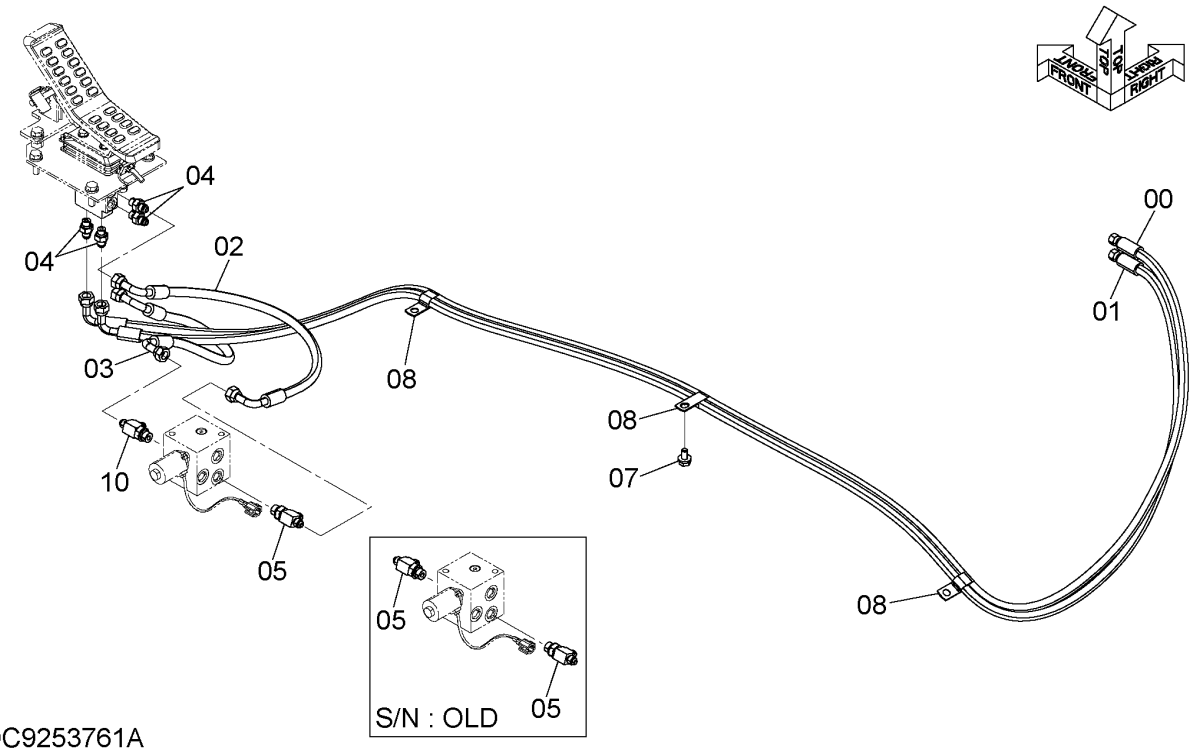

DC9253761A

ITEM 符号	PART NO. 部品番号	PART NAME	部 品 名	Q'TY 数量	S.C サービスコード	SERIAL NO. 適用号機	ICA 互換性	REPLACEABLE PART 代替部品 PART NO. 部品番号	REPLACEABLE PART 代替部品 Q'TY 数量
00	4448041	HOSE	ホース	1					
01	4645591	HOSE	ホース	1					
02	4645592	HOSE	ホース	1					
03	4645593	HOSE	ホース	1					
04	A852123	ADAPTER;S	アダプタ;S	4					
04A	957366	* O-RING	* Oリング	1					
05	A852433	TEE;S	チー;S	2		-D09/11			
05A	4509180	* O-RING	* Oリング	1		-D09/11			
05	A852433	TEE;S	チー;S	1		D09/12-			
05A	4509180	* O-RING	* Oリング	1		D09/12-			
07	J271020	BOLT;SEMS	ボルト;セムス	1	D				
07A	J901020	* BOLT	* ボルト	1					
07B	J222010	* WASHER	* ワッシャ	1					
08	4190282	CLIP	クリップ	3					
10	4367031	FILTER	フィルタ	1		D09/12-			

M E M O

CONTROL PEDAL (L)
操作ペダル (左)

Applicable Model (適用機種): -
Mark(記号): -
Serial No.(適用号機):<200><210><H><K><LCN><N>:200001-,
<210_EU><LCN_EU><N_EU>:600001-

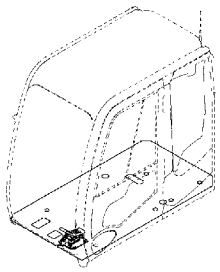

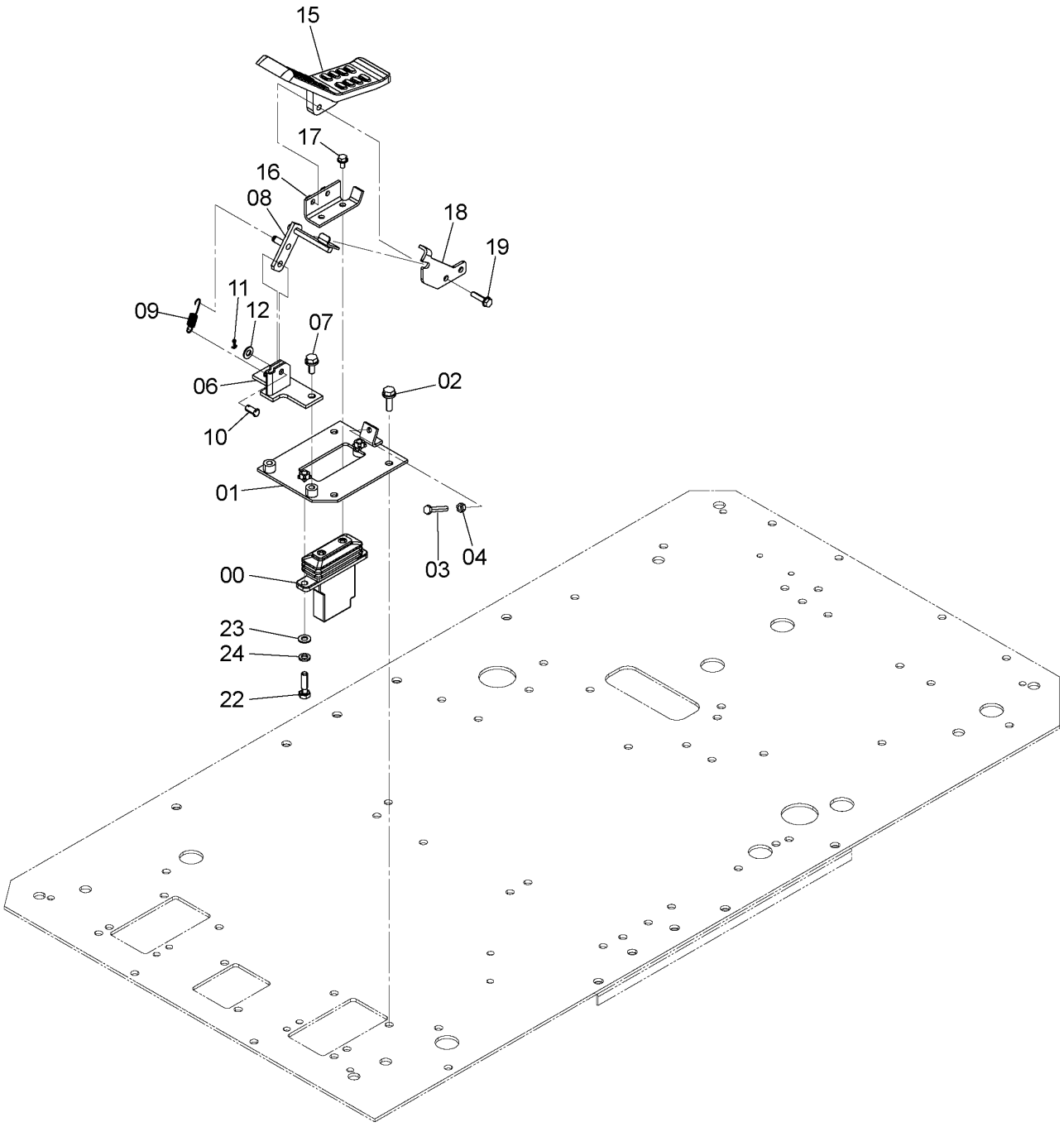

9260894

CONTROL PEDAL (L)
操作ペダル (左)

Applicable Model (適用機種): -
Mark(記号): -
Serial No.(適用号機):<200><210><H><K><LCN><N>:200001-, <210_EU><LCN_EU><N_EU>:600001-

ITEM 符号	PART NO. 部品番号	PART NAME	部 品 名	Q'TY 数量	S.C サービスコード	SERIAL NO. 適用号機	ICA 互換性	REPLACEABLE PART 代替部品 PART NO. 部品番号	REPLACEABLE PART 代替部品 Q'TY 数量
00	9219244	VALVE;PILOT	バルブ;パイロット	1	H				
01	8104230	BRACKET	ブラケット	1					
02	J271035	BOLT;SEMS	ボルト;セムス	3	D				
02A	J901035	* BOLT	* ボルト	1					
02B	J222010	* WASHER	* ワッシャ	1					
03	4317640	BOLT	ボルト	1					
04	M500807	NUT	ナット	1					
06	9765822	BRACKET	ブラケット	1					
07	J271025	BOLT;SEMS	ボルト;セムス	2	D				
07A	J901025	* BOLT	* ボルト	1					
07B	J222010	* WASHER	* ワッシャ	1					
08	9765824	STOPPER	ストッパ	1					
09	4279604	SPRING	スプリング	1					
10	4287795	PIN	ピン	1					
11	A763016	PIN;SPLIT	ピン;スプリット	1					
12	A590110	WASHER;PLANE	ワッシャ;プレーン	1					
15	1033219	PEDAL	ペダル	1					
16	9765823	BRACKET	ブラケット	1					
17	J260816	BOLT;SEMS	ボルト;セムス	2	D				
17A	J900816	* BOLT	* ボルト	1					
17B	A590108	* WASHER;PLANE	* ワッシャ;プレーン	1					
18	4651233	PLATE	プレート	1					
19	J260835	BOLT;SEMS	ボルト;セムス	2	D				
19A	J900835	* BOLT	* ボルト	1					
19B	A590108	* WASHER;PLANE	* ワッシャ;プレーン	1					
22	J901040	BOLT	ボルト	2					
23	A590110	WASHER;PLANE	ワッシャ;プレーン	2					
24	A590910	WASHER;SPRING	ワッシャ;スプリング	2					

ASSIST PIPING (MONO-BOOM)
アシスト配管（モノブーム）

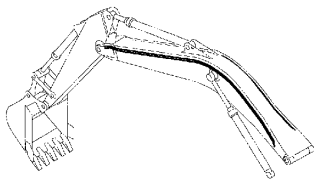

Applicable Model (適用機種):200, 210, H, K, LCN, N
Mark(記号): -
Serial No.(適用号機):<200><210><H><K><LCN><N>:200001-

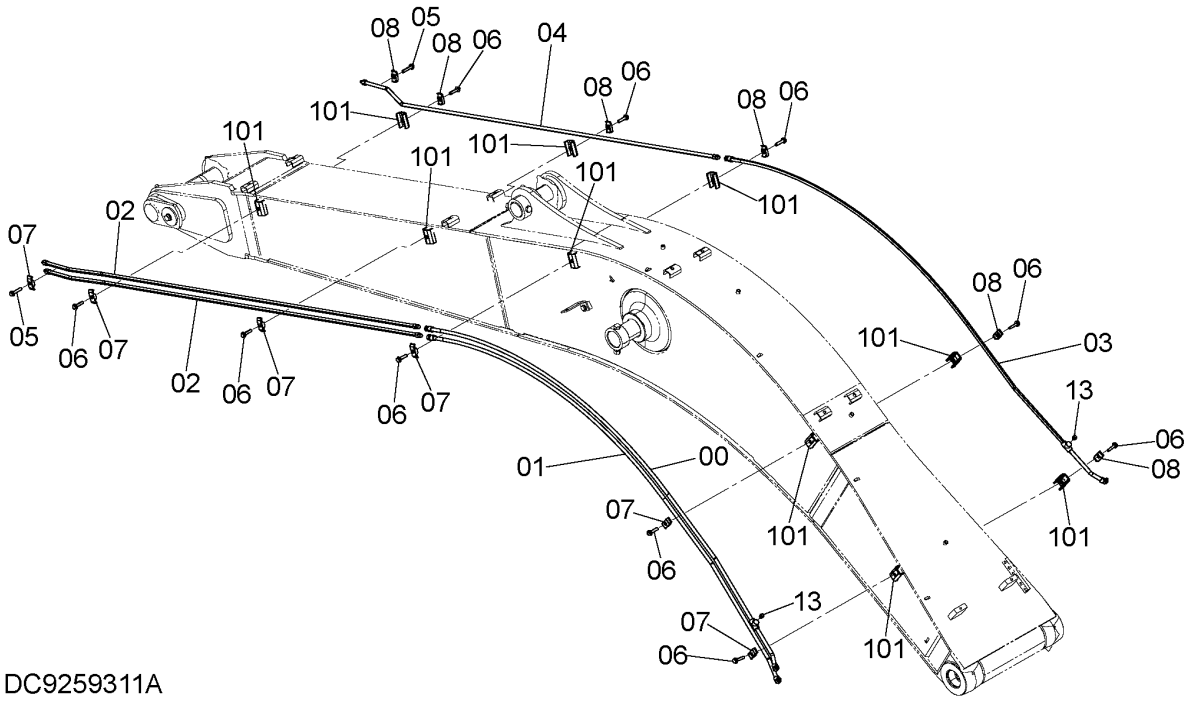

DC9259311A

ITEM 符号	PART NO. 部品番号	PART NAME	部 品 名	Q'TY 数量	S.C サービス コード	SERIAL NO. 適用号機	ICA 互換性	REPLACEABLE PART 代替部品 PART NO. 部品番号	REPLACEABLE PART 代替部品 Q'TY 数量
00	8065843	PIPE	パイプ	1					
01	8065842	PIPE	パイプ	1					
02	8078451	PIPE	パイプ	2					
03	8065844	PIPE	パイプ	1					
04	8078448	PIPE	パイプ	1					
05	4661579	BOLT;SEMS	ボルト;セムス	2	D				
05A	J901265	* BOLT	* ボルト	1					
05B	J222012	* WASHER	* ワッシャ	1					
06	4665706	BOLT;SEMS	ボルト;セムス	10	D				
06A	J901250	* BOLT	* ボルト	1					
06B	J222012	* WASHER	* ワッシャ	1					
07	4189858	CLAMP;PIPE	クランプ;パイプ	6					
08	4190124	CLAMP;PIPE	クランプ;パイプ	6					
13	94-2023	PLUG	プラグ	2					
101	9765301	SEAT;SCREW	シート;スクリュ	10	W				

M E M O

ASSIST PIPING (2P-BOOM)
アシスト配管 (2P-ブーム)

Applicable Model (適用機種):200, 210, H, K, LCN, N
Mark(記号): -
Serial No.(適用号機):<200><210><H><K><LCN><N>:200001-

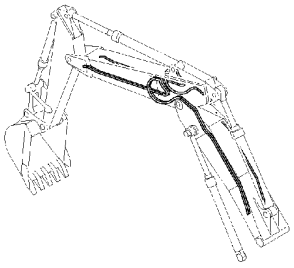

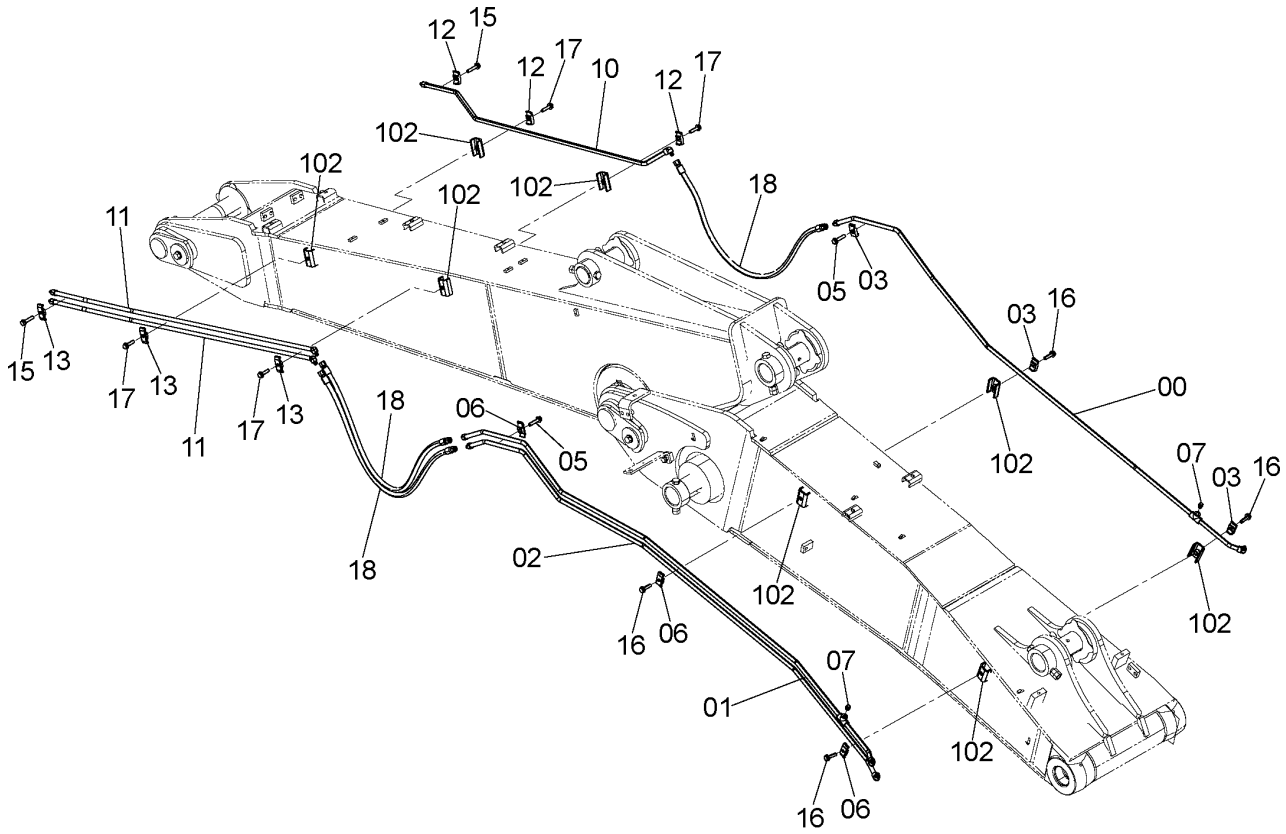

9254706

ASSIST PIPING (2P-BOOM)
アシスト配管 (2P-ブーム)

Applicable Model (適用機種):200, 210, H, K, LCN, N
Mark(記号): -
Serial No.(適用号機):<200><210><H><K><LCN><N>:200001-

ITEM 符号	PART NO. 部品番号	PART NAME	部 品 名	Q'TY 数量	S.C サービス コード	SERIAL NO. 適用号機	ICA 互換性	REPLACEABLE PART 代替部品 PART NO. 部品番号	REPLACEABLE PART 代替部品 Q'TY 数量
00	8102120	PIPE	パイプ	1					
01	8102121	PIPE	パイプ	1					
02	8102122	PIPE	パイプ	1					
03	4190124	CLAMP;PIPE	クランプ;パイプ	3					
05	J271260	BOLT;SEMS	ボルト;セムス	2	D				
05A	J901260	* BOLT	* ボルト	1					
05B	J222012	* WASHER	* ワッシャ	1					
06	4189858	CLAMP;PIPE	クランプ;パイプ	3					
07	94-2023	PLUG	プラグ	2					
10	8102123	PIPE	パイプ	1					
11	8102124	PIPE	パイプ	2					
12	4190124	CLAMP;PIPE	クランプ;パイプ	3					
13	4189858	CLAMP;PIPE	クランプ;パイプ	3					
15	J271260	BOLT;SEMS	ボルト;セムス	2	D				
15A	J901260	* BOLT	* ボルト	1					
15B	J222012	* WASHER	* ワッシャ	1					
16	J271250	BOLT;SEMS	ボルト;セムス	4	D				
16A	J901250	* BOLT	* ボルト	1					
16B	J222012	* WASHER	* ワッシャ	1					
17	J271250	BOLT;SEMS	ボルト;セムス	4	D				
17A	J901250	* BOLT	* ボルト	1					
17B	J222012	* WASHER	* ワッシャ	1					
18	4451773	HOSE	ホース	3					
102	9765301	SEAT;SCREW	シート;スクリュ	8	W				

ASSIST PIPING (2.03m ARM)
アシスト配管 (2.03mアーム)

Applicable Model (適用機種):210, LCN, N
Mark(記号): -
Serial No.(適用号機):<210><LCN><N>:200001-

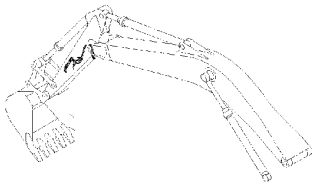

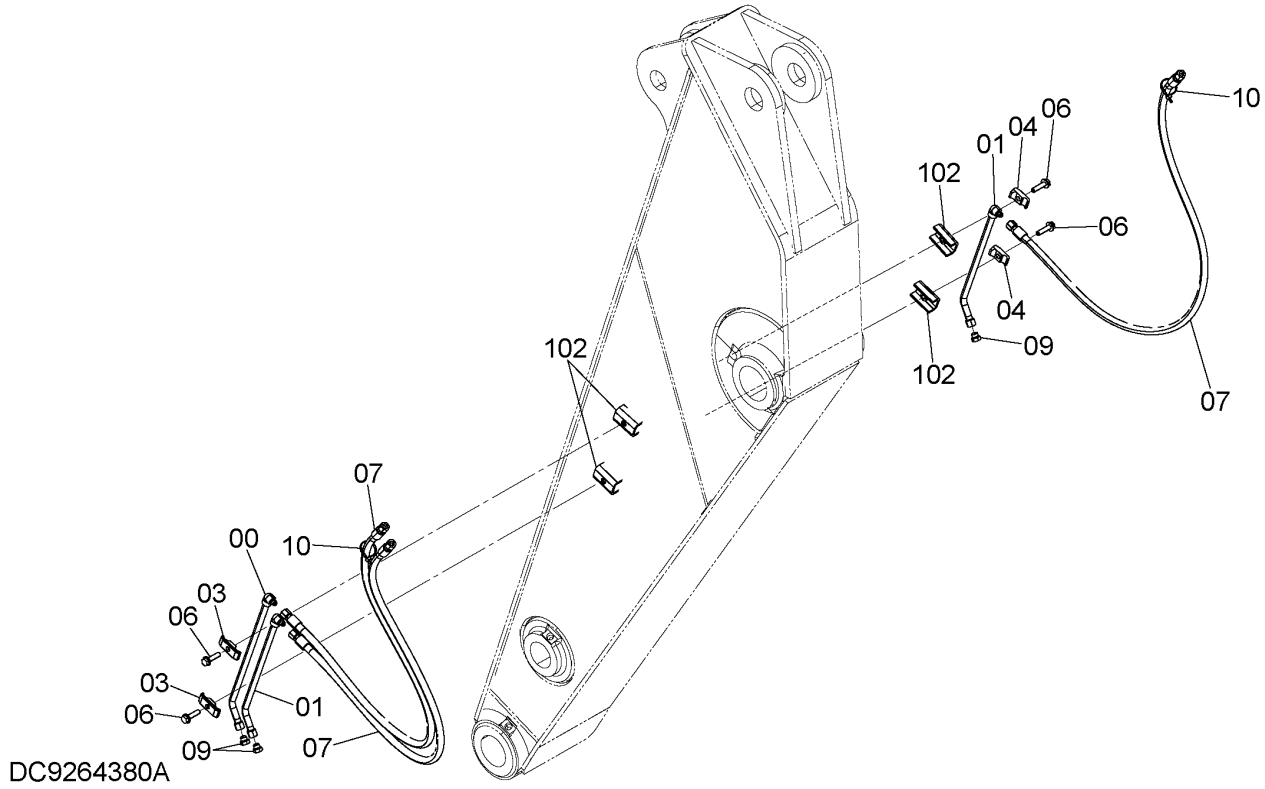

ITEM 符号	PART NO. 部品番号	PART NAME	部 品 名	Q'TY 数量	S.C サービス コード	SERIAL NO. 適用号機	ICA 互換性	REPLACEABLE PART 代替部品 PART NO. 部品番号	REPLACEABLE PART 代替部品 Q'TY 数量
00	9760256	PIPE	パイプ	1					
01	9760257	PIPE	パイプ	2					
03	4189858	CLAMP;PIPE	クランプ;パイプ	2					
04	4190124	CLAMP;PIPE	クランプ;パイプ	2					
06	J271250	BOLT;SEMS	ボルト;セムス	4	D				
06A	J901250	* BOLT	* ボルト	1					
06B	J222012	* WASHER	* ワッシャ	1					
07	4489201	HOSE	ホース	3					
09	A885003	PLUG	プラグ	3					
09A	4509180	* O-RING	* Oーリング	1					
10	4121859	CLIP;BAND	クリップ;バンド	2					
102	9765301	SEAT;SCREW	シート;スクリュ	4	W				

M E M O

ASSIST PIPING (2.42m ARM)
アシスト配管 (2.42mアーム)

Applicable Model (適用機種):200, H, K
Mark(記号): -
Serial No.(適用号機):<200><H><K>:200001-

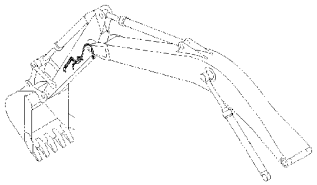

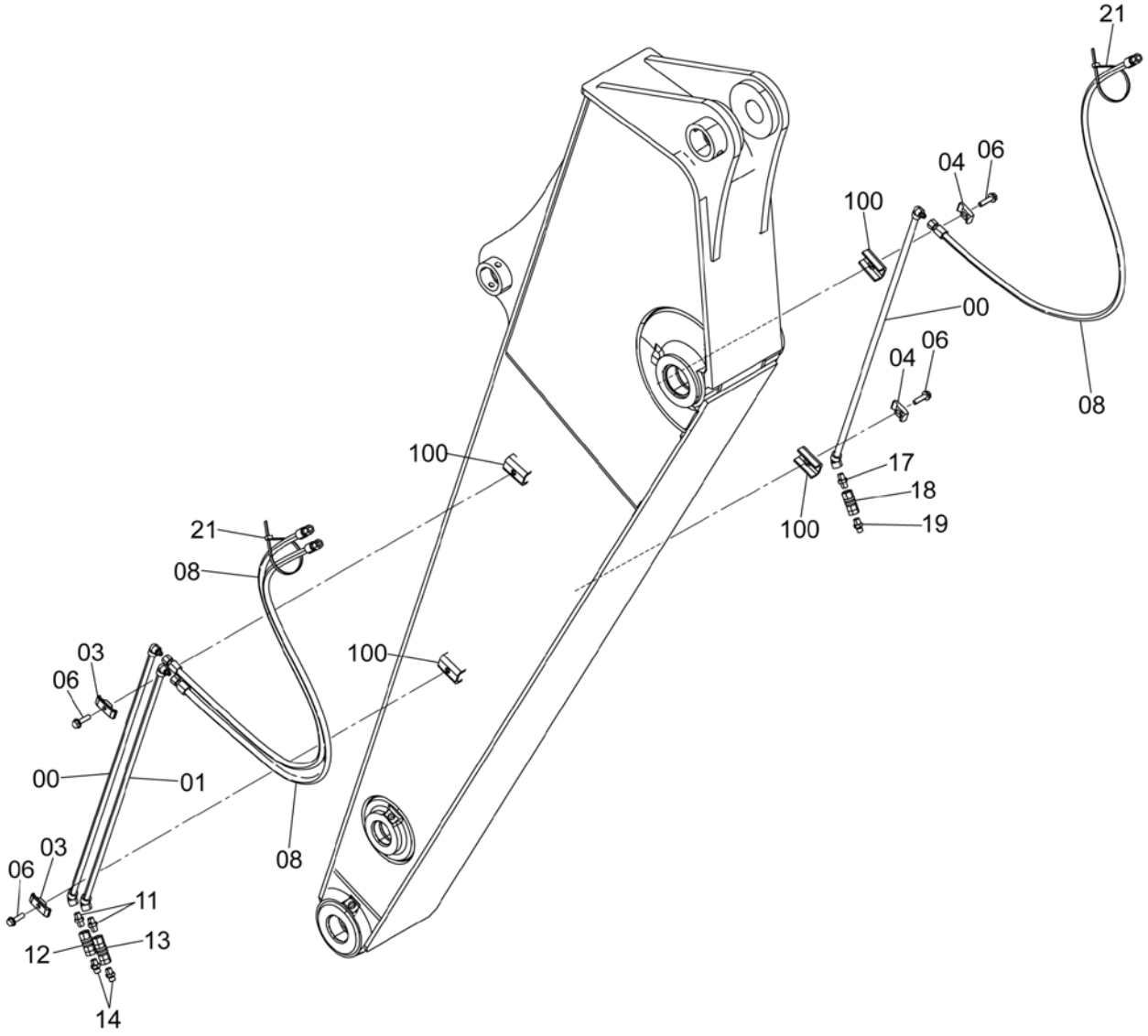

DC9260524

ASSIST PIPING (2.42m ARM)
アシスト配管 (2.42mアーム)

Applicable Model (適用機種):200, H, K
Mark(記号): -
Serial No.(適用号機):<200><H><K>:200001-

ITEM 符号	PART NO. 部品番号	PART NAME	部 品 名	Q'TY 数量	S.C サービス コード	SERIAL NO. 適用号機	ICA 互換性	REPLACEABLE PART 代替部品 PART NO. 部品番号	REPLACEABLE PART 代替部品 Q'TY 数量
00	8089063	PIPE	パイプ	2					
01	8089064	PIPE	パイプ	1					
03	4189858	CLAMP;PIPE	クランプ;パイプ	2					
04	4190124	CLAMP;PIPE	クランプ;パイプ	2					
06	4665706	BOLT;SEMS	ボルト;セムス	4	D				
06A	J901250	* BOLT	* ボルト	1					
06B	J222012	* WASHER	* ワッシャ	1					
08	4489201	HOSE	ホース	3					
11	94-1702	ADAPTER;S	アダプタ;S	2					
12	4232933	JOINT;SELF-SEAL	ジョイント;セルフシール	1					
12A	4644532	* CAP;DUST	* キャップ;ダスト	1					
12B	4644533	* CAP;DUST	* キャップ;ダスト	1					
13	4059552	JOINT;SELF-SEAL	ジョイント;セルフシール	1					
13A	4644532	* CAP;DUST	* キャップ;ダスト	1					
13B	4644533	* CAP;DUST	* キャップ;ダスト	1					
14	94-1302	ADAPTER;S	アダプタ;S	2					
17	94-1702	ADAPTER;S	アダプタ;S	1					
18	4059552	JOINT;SELF-SEAL	ジョイント;セルフシール	1					
18A	4644532	* CAP;DUST	* キャップ;ダスト	1					
18B	4644533	* CAP;DUST	* キャップ;ダスト	1					
19	94-1302	ADAPTER;S	アダプタ;S	1					
21	4121859	CLIP;BAND	クリップ;バンド	2					
100	9765301	SEAT;SCREW	シート;スクリュ	4	W				

ASSIST PIPING (2.42m ARM)
アシスト配管 (2.42mアーム)

Applicable Model (適用機種):210, LCN, N
Mark(記号): -
Serial No.(適用号機):<210><LCN><N>:200001-

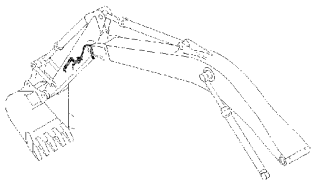

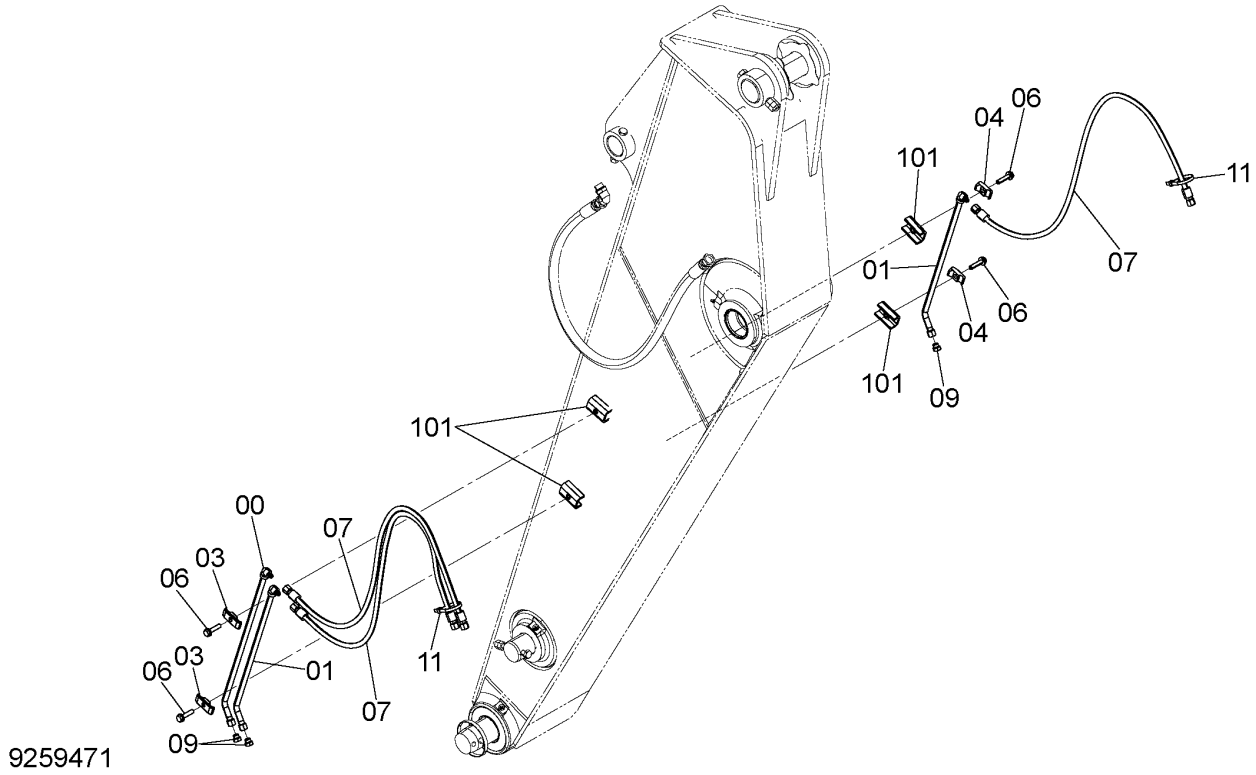

ITEM 符号	PART NO. 部品番号	PART NAME	部 品 名	Q'TY 数量	S.C サービス コード	SERIAL NO. 適用号機	ICA 互換性	REPLACEABLE PART 代替部品 PART NO. 部品番号	REPLACEABLE PART 代替部品 Q'TY 数量
00	9760615	PIPE	パイプ	1					
01	9760616	PIPE	パイプ	2					
03	4189858	CLAMP;PIPE	クランプ;パイプ	2					
04	4190124	CLAMP;PIPE	クランプ;パイプ	2					
06	J271250	BOLT;SEMS	ボルト;セムス	4	D				
06A	J901250	* BOLT	* ボルト	1					
06B	J222012	* WASHER	* ワッシャ	1					
07	4489201	HOSE	ホース	3					
09	A885003	PLUG	プラグ	3					
09A	4509180	* O-RING	* Oーリング	1					
11	4121859	CLIP;BAND	クリップ;バンド	2					
101	9765301	SEAT;SCREW	シート;スクリュ	4	W				

M E M O

ASSIST PIPING (2.91m ARM)
アシスト配管 (2.91mアーム)

Applicable Model (適用機種):200, H, K
Mark(記号): -
Serial No.(適用号機):<200><H><K>:200001-

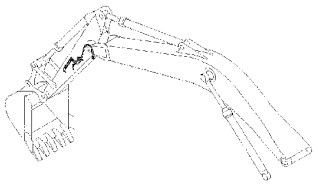

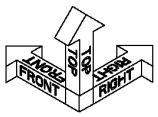

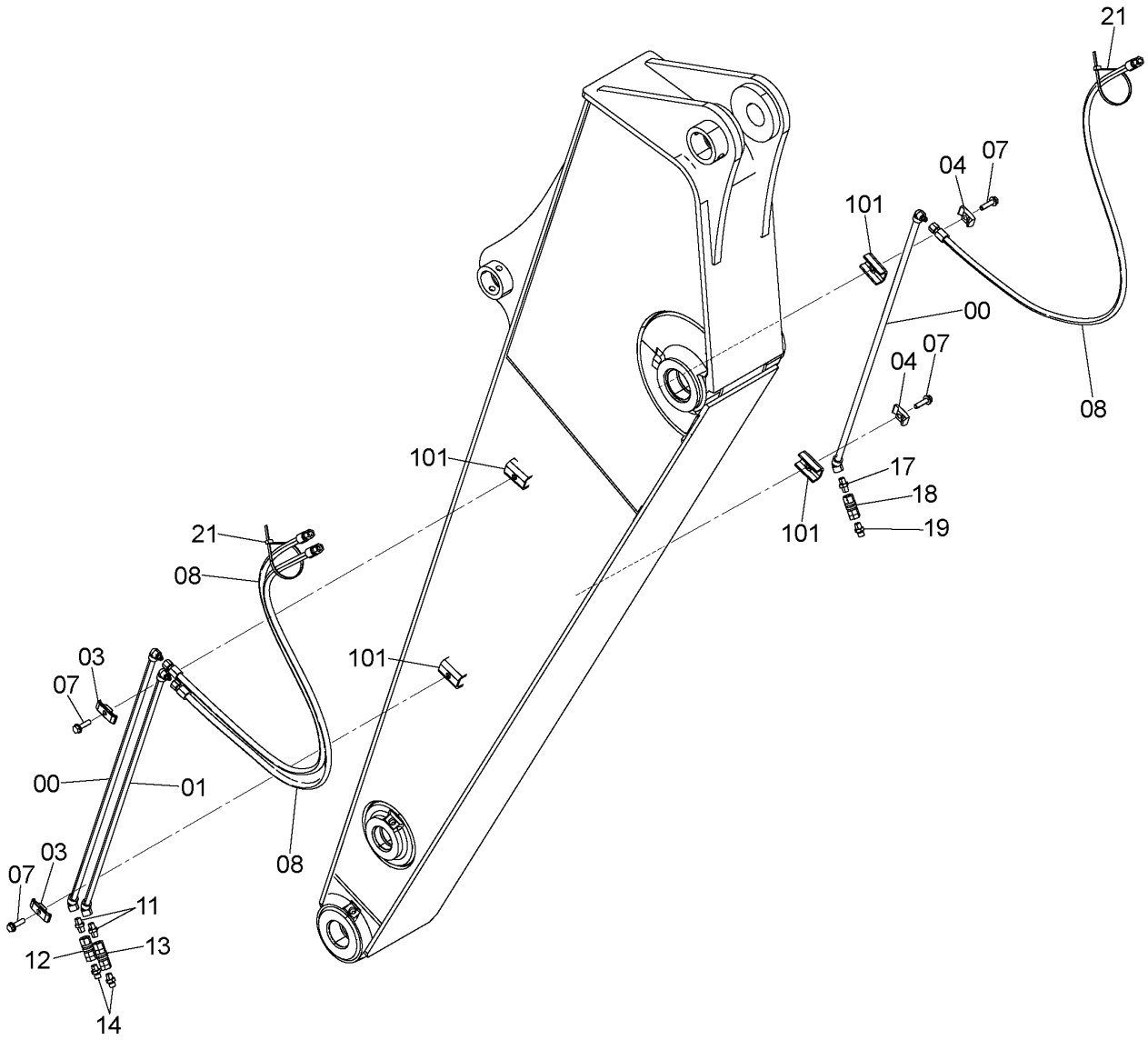

DC9260594A

ASSIST PIPING (2.91m ARM)
アシスト配管 (2.91mアーム)

Applicable Model (適用機種):200, H, K
Mark(記号): -
Serial No.(適用号機):<200><H><K>:200001-

ITEM 符号	PART NO. 部品番号	PART NAME	部 品 名	Q'TY 数量	S.C サービス コード	SERIAL NO. 適用号機	ICA 互換性	REPLACEABLE PART 代替部品 PART NO. 部品番号	REPLACEABLE PART 代替部品 Q'TY 数量
00	8079434	PIPE	パイプ	2					
01	8079436	PIPE	パイプ	1					
03	4189858	CLAMP;PIPE	クランプ;パイプ	2					
04	4190124	CLAMP;PIPE	クランプ;パイプ	2					
07	4665706	BOLT;SEMS	ボルト;セムス	4	D				
07A	J901250	* BOLT	* ボルト	1					
07B	J222012	* WASHER	* ワッシャ	1					
08	4462707	HOSE	ホース	3					
11	94-1702	ADAPTER;S	アダプタ;S	2					
12	4232933	JOINT;SELF-SEAL	ジョイント;セルフシール	1					
12A	4644532	* CAP;DUST	* キャップ;ダスト	1					
12B	4644533	* CAP;DUST	* キャップ;ダスト	1					
13	4059552	JOINT;SELF-SEAL	ジョイント;セルフシール	1					
13A	4644532	* CAP;DUST	* キャップ;ダスト	1					
13B	4644533	* CAP;DUST	* キャップ;ダスト	1					
14	94-1302	ADAPTER;S	アダプタ;S	2					
17	94-1702	ADAPTER;S	アダプタ;S	1					
18	4059552	JOINT;SELF-SEAL	ジョイント;セルフシール	1					
18A	4644532	* CAP;DUST	* キャップ;ダスト	1					
18B	4644533	* CAP;DUST	* キャップ;ダスト	1					
19	94-1302	ADAPTER;S	アダプタ;S	1					
21	4121859	CLIP;BAND	クリップ;バンド	2					
101	9765301	SEAT;SCREW	シート;スクリュ	4	W				

ASSIST PIPING (2.91m ARM)
アシスト配管 (2.91mアーム)

Applicable Model (適用機種):210, LCN, N
Mark(記号): -
Serial No.(適用号機):<210><LCN><N>:200001-

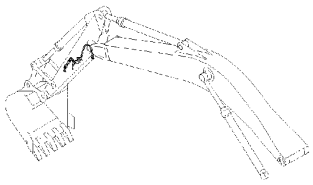

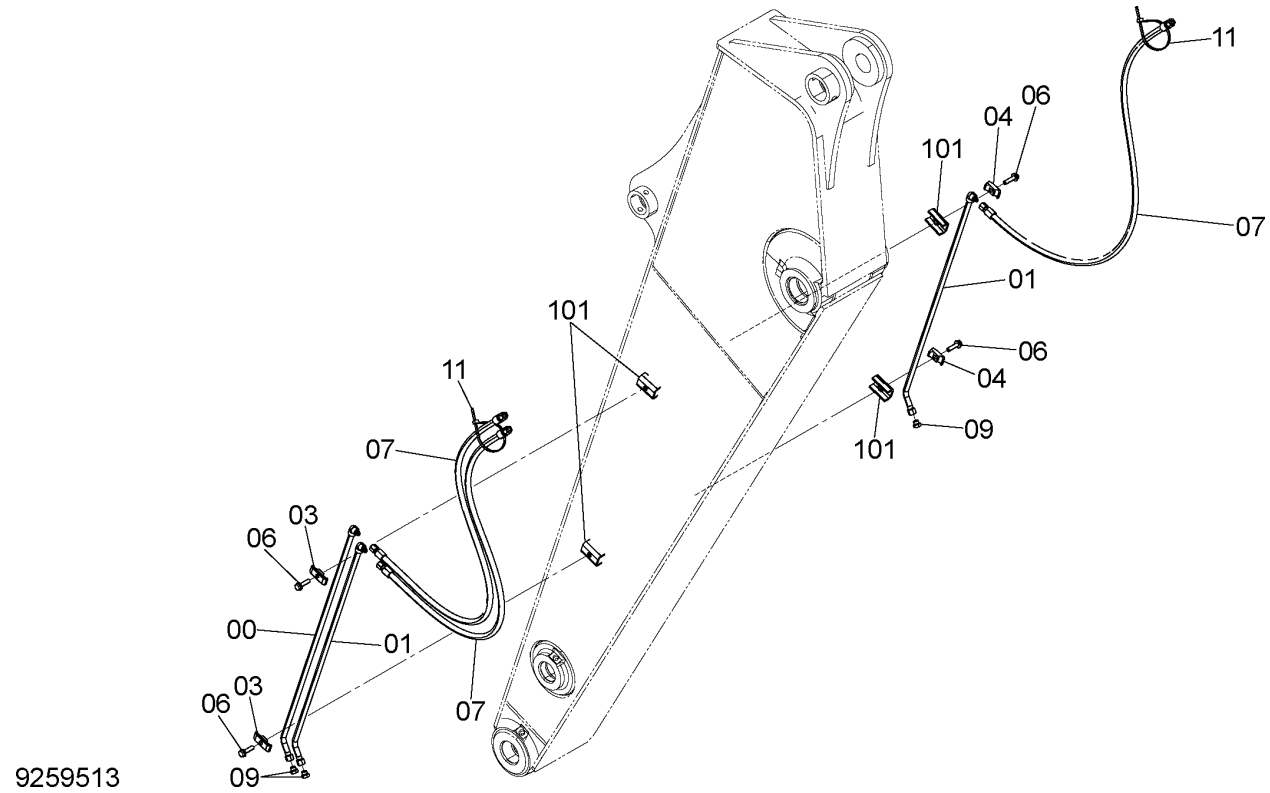

9259513

ITEM 符号	PART NO. 部品番号	PART NAME	部 品 名	Q'TY 数量	S.C サービス コード	SERIAL NO. 適用号機	ICA 互換性	REPLACEABLE PART 代替部品 PART NO. 部品番号	REPLACEABLE PART 代替部品 Q'TY 数量
00	8092115	PIPE	パイプ	1					
01	8092116	PIPE	パイプ	2					
03	4189858	CLAMP;PIPE	クランプ;パイプ	2					
04	4190124	CLAMP;PIPE	クランプ;パイプ	2					
06	J271250	BOLT;SEMS	ボルト;セムス	4	D				
06A	J901250	* BOLT	* ボルト	1					
06B	J222012	* WASHER	* ワッシャ	1					
07	4462707	HOSE	ホース	3					
09	A885003	PLUG	プラグ	3					
09A	4509180	* O-RING	* Oーリング	1					
11	4121859	CLIP;BAND	クリップ;バンド	2					
101	9765301	SEAT;SCREW	シート;スクリュ	4	W				

M E M O

CLAMSHELL PIPING (2.03m ARM)
クラムシェル配管 (2.03mアーム)

Applicable Model (適用機種):210, LCN, N
Mark(記号): -
Serial No.(適用号機):<210><LCN><N>:200001-

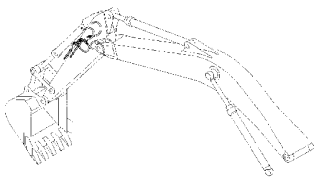

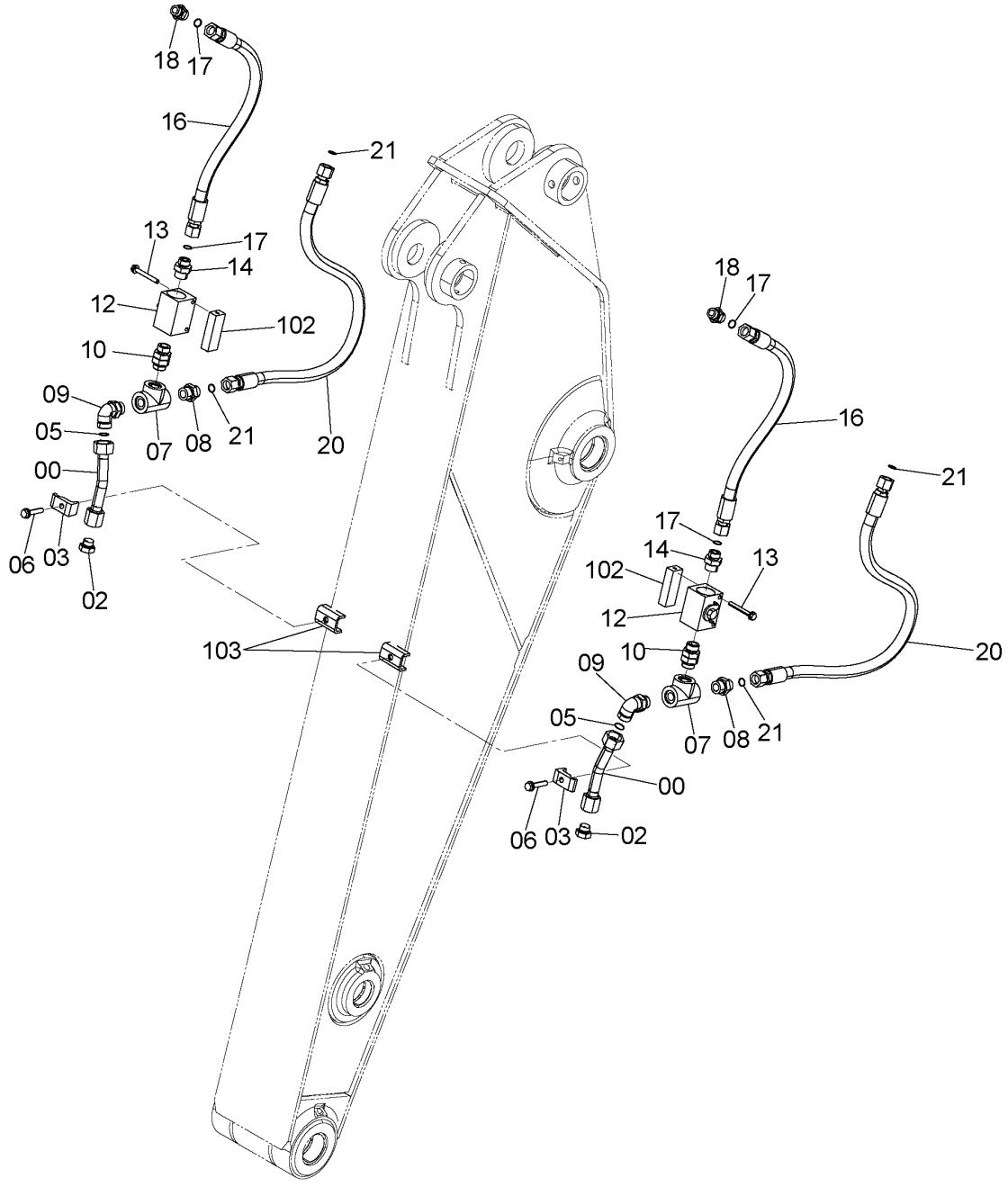

9257532

CLAMSHELL PIPING (2.03m ARM)
クラムシェル配管 (2.03mアーム)

Applicable Model (適用機種):210, LCN, N
Mark(記号): -
Serial No.(適用号機):<210><LCN><N>:200001-

ITEM 符号	PART NO. 部品番号	PART NAME	部 品 名	Q'TY 数量	S.C サービスコード	SERIAL NO. 適用号機	ICA 互換性	REPLACEABLE PART 代替部品 PART NO. 部品番号	REPLACEABLE PART 代替部品 Q'TY 数量
00	9760287	PIPE	パイプ	2					
02	A885006	PLUG	プラグ	2					
02A	4506424	* O-RING	* Oーリング	1					
03	4190126	CLAMP;PIPE	クランプ;パイプ	2					
05	4187328	O-RING	Oーリング	2					
06	J271265	BOLT;SEMS	ボルト;セムス	2	D				
06A	J901265	* BOLT	* ボルト	1					
06B	J222012	* WASHER	* ワッシャ	1					
07	4371317	TEE;S	チー;S	2					
08	A853186	ADAPTER;S	アダプタ;S	2					
08A	4506429	* O-RING	* Oーリング	1					
09	A853388	ELBOW;S	エルボ;S	2					
09A	4506429	* O-RING	* Oーリング	1					
10	4436616	ADAPTER;S	アダプタ;S	2					
10A	4506429	* O-RING	* Oーリング	2					
12	4447675	VALVE;STOP	バルブ;ストップ	2	H				
13	J271085	BOLT;SEMS	ボルト;セムス	4	D				
13A	J901085	* BOLT	* ボルト	1					
13B	J222010	* WASHER	* ワッシャ	1					
14	A853186	ADAPTER;S	アダプタ;S	2					
14A	4506429	* O-RING	* Oーリング	1					
16	4646246	HOSE	ホース	2					
17	4187308	O-RING	Oーリング	4					
18	A853166	ADAPTER;S	アダプタ;S	2					
18A	4506424	* O-RING	* Oーリング	1					
20	4642502	HOSE	ホース	2					
21	4187308	O-RING	Oーリング	4					
102	4429829	SEAT;SCREW	シート;スクリュ	2	W				
103	9765301	SEAT;SCREW	シート;スクリュ	2	W				

CLAMSHELL PIPING (2.42m ARM)
クラムシェル配管 (2.42mアーム)

Applicable Model (適用機種):210, LCN, N
Mark(記号): -
Serial No.(適用号機):<210><LCN><N>:200001-

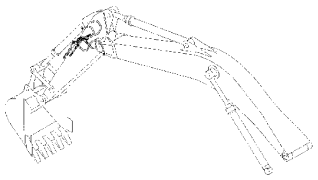

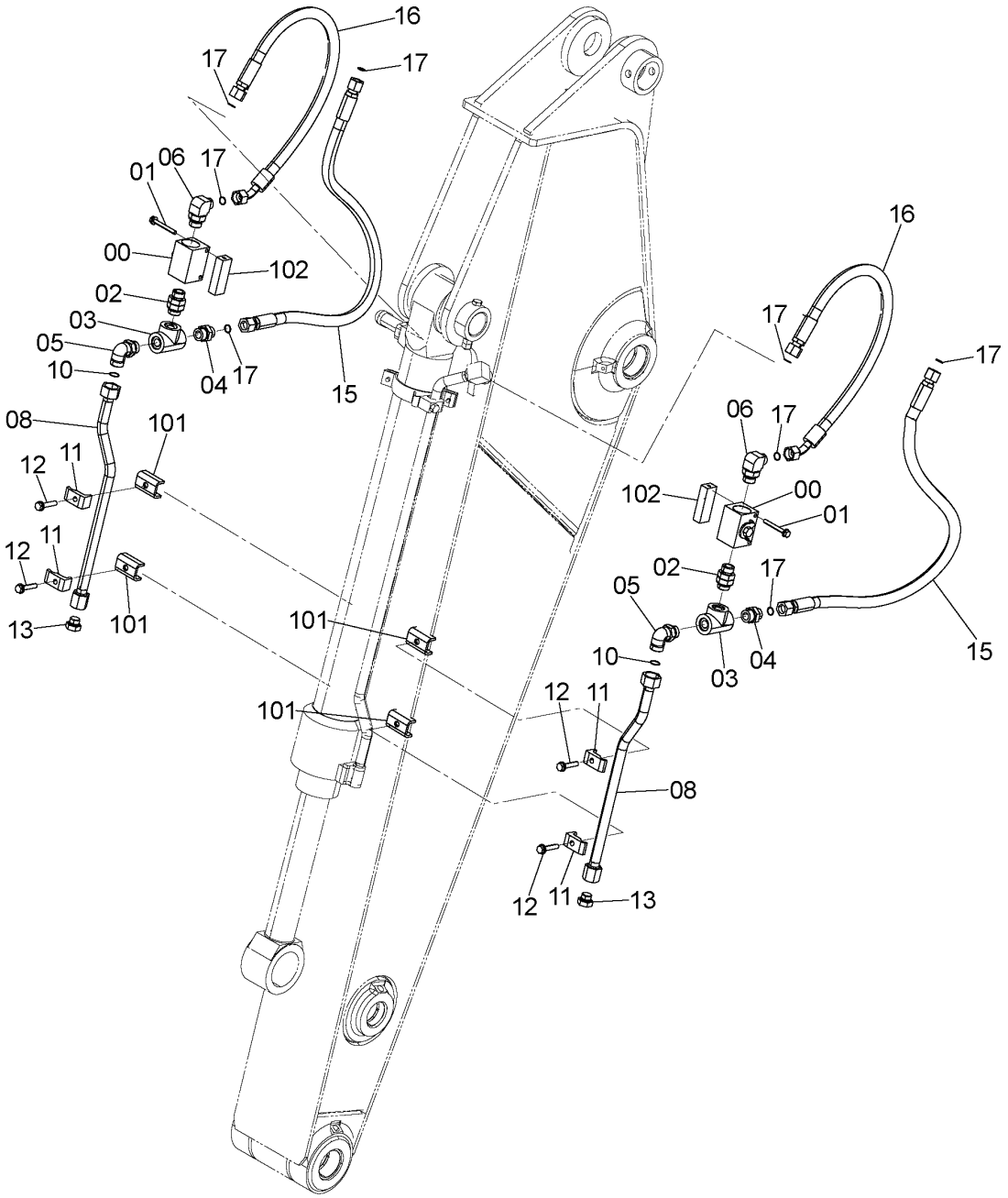

9261407

CLAMSHELL PIPING (2.42m ARM)
クラムシェル配管 (2.42mアーム)

Applicable Model (適用機種):210, LCN, N
Mark(記号): -
Serial No.(適用号機):<210><LCN><N>:200001-

ITEM 符号	PART NO. 部品番号	PART NAME	部 品 名	Q'TY 数量	S.C サービスコード	SERIAL NO. 適用号機	ICA 互換性	REPLACEABLE PART 代替部品 PART NO. 部品番号	REPLACEABLE PART 代替部品 Q'TY 数量
00	4447675	VALVE;STOP	バルブ;ストップ	2	H				
01	J271085	BOLT;SEMS	ボルト;セムス	4	D				
01A	J901085	* BOLT	* ボルト	1					
01B	J222010	* WASHER	* ワッシャ	1					
02	4436616	ADAPTER;S	アダプタ;S	2					
02A	4506429	* O-RING	* Oーリング	2					
03	4371317	TEE;S	チー;S	2					
04	A853186	ADAPTER;S	アダプタ;S	2					
04A	4506429	* O-RING	* Oーリング	1					
05	A853388	ELBOW;S	エルボ;S	2					
05A	4506429	* O-RING	* Oーリング	1					
06	A853386	ELBOW;S	エルボ;S	2					
06A	4506429	* O-RING	* Oーリング	1					
08	9760538	PIPE	パイプ	2					
10	4187328	O-RING	Oーリング	2					
11	4190126	CLAMP;PIPE	クランプ;パイプ	4					
12	J271265	BOLT;SEMS	ボルト;セムス	4	D				
12A	J901265	* BOLT	* ボルト	1					
12B	J222012	* WASHER	* ワッシャ	1					
13	A885006	PLUG	プラグ	2					
13A	4506424	* O-RING	* Oーリング	1					
15	4644709	HOSE	ホース	2					
16	4652742	HOSE	ホース	2					
17	4187308	O-RING	Oーリング	8					
101	9765301	SEAT;SCREW	シート;スクリュ	4	W				
102	4429829	SEAT;SCREW	シート;スクリュ	2	W				

CLAMSHELL PIPING (2.91m ARM)
クラムシェル配管 (2.91mアーム)

Applicable Model (適用機種):200, H, K
Mark(記号): -
Serial No.(適用号機):<200><H><K>:200001-

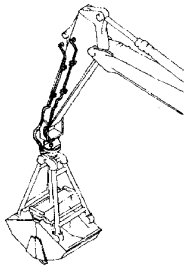

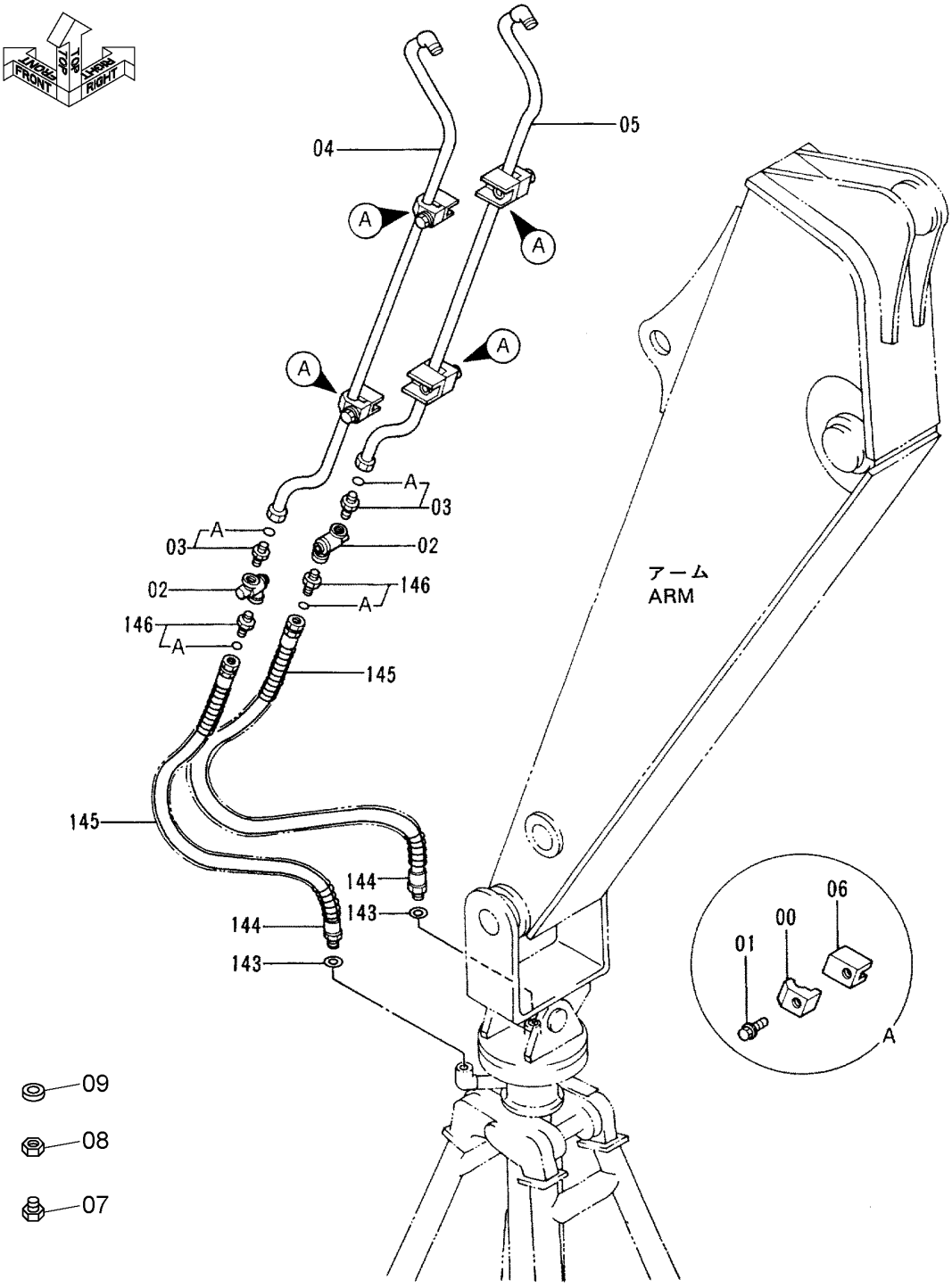

DC9108418A

CLAMSHELL PIPING (2.91m ARM)
クラムシェル配管 (2.91mアーム)

Applicable Model (適用機種):200, H, K
Mark(記号): -
Serial No.(適用号機):<200><H><K>:200001-

ITEM 符号	PART NO. 部品番号	PART NAME	部 品 名	Q'TY 数量	S.C サービスコード	SERIAL NO. 適用号機	ICA 互換性	REPLACEABLE PART 代替部品 PART NO. 部品番号	REPLACEABLE PART 代替部品 Q'TY 数量
00	4190126	CLAMP;PIPE	ｸﾗﾝﾌﾟ;ﾊﾟｲﾌﾟ	4					
01	J271260	BOLT;SEMS	ﾎﾞﾙﾄ;ｾﾑｽ	4	D				
01A	J901260	* BOLT	* ﾎﾞﾙﾄ	1					
01B	J222012	* WASHER	* ﾜｯｼﾔ	1					
02	4055907	JOINT;SWIVEL	ｼﾞｮｲﾝﾄ;ｽｲﾍﾞﾙ	2					
03	4208243	ADAPTER;S	ｱﾀﾞﾌﾟﾀ;S	2					
03A	4506424	* O-RING	* O-ﾘﾝｸﾞ	1					
04	8052756	PIPE	ﾊﾟｲﾌﾟ	1					
05	8052757	PIPE	ﾊﾟｲﾌﾟ	1					
06	9735916	SEAT;SCREW	ｼｰﾄ;ｽｸﾘｭ	4	W				
07	94-2025	PLUG	ﾌﾟﾗｸﾞ	2					
08	4188136	NUT	ﾅｯﾄ	2					
09	4189094	CAP	ｷｬｯﾌﾟ	2					
143	4061743	WASHER	ﾜｯｼｬ	2					
144	4288439	HOSE	ﾎｰｽ	2					
145	4055191	PROTECTOR;HOSE	ﾌﾟﾛﾃｸﾀ;ﾎｰｽ	2					
146	4042033	ADAPTER	ｱﾀﾞﾌﾟﾀ	2					
146A	4506424	* O-RING	* O-ﾘﾝｸﾞ	1					

CLAMSHELL PIPING (2.91m ARM)
クラムシェル配管 (2.91mアーム)

Applicable Model (適用機種):210, LCN, N
Mark(記号): -
Serial No.(適用号機):<210><LCN><N>:200001-

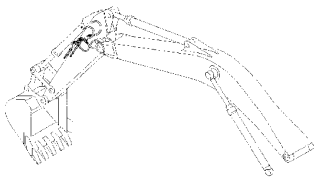

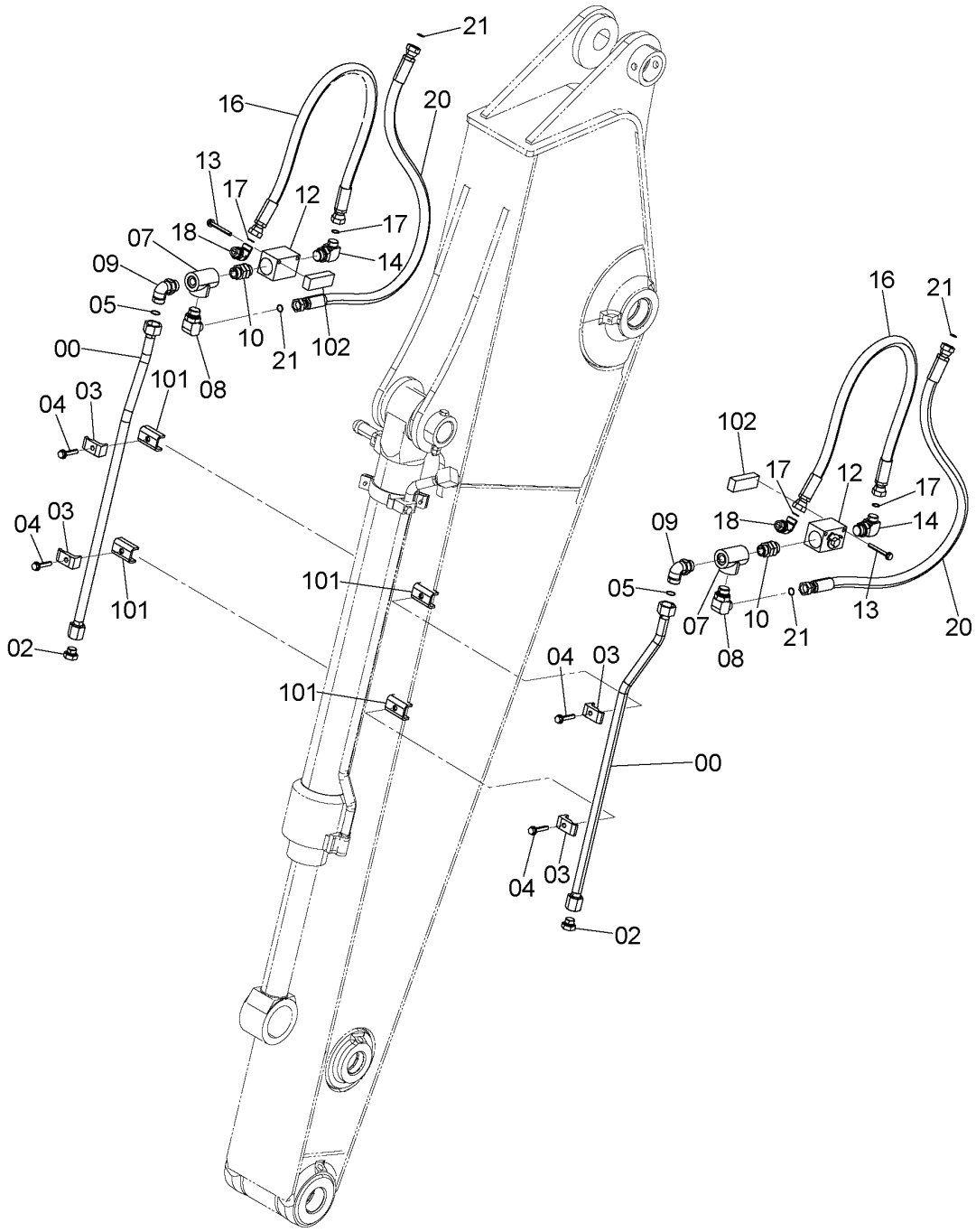

9260895

CLAMSHELL PIPING (2.91m ARM)
クラムシェル配管 (2.91mアーム)

Applicable Model (適用機種):210, LCN, N
Mark(記号): -
Serial No.(適用号機):<210><LCN><N>:200001-

ITEM 符号	PART NO. 部品番号	PART NAME	部 品 名	Q'TY 数量	S.C ｻｰﾋﾞｽｺｰﾄﾞ	SERIAL NO. 適用号機	ICA 互換性	REPLACEABLE PART 代替部品 PART NO. 部品番号	REPLACEABLE PART 代替部品 Q'TY 数量
00	8091111	PIPE	ﾊﾟｲﾌﾟ	2					
02	A885006	PLUG	ﾌﾟﾗｸﾞ	2					
02A	4506424	* O-RING	* O-ﾘﾝｸﾞ	1					
03	4190126	CLAMP;PIPE	ｸﾗﾝﾌﾟ;ﾊﾟｲﾌﾟ	4					
04	J271265	BOLT;SEMS	ﾎﾞﾙﾄ;ｾﾑｽ	4	D				
04A	J901265	* BOLT	* ﾎﾞﾙﾄ	1					
04B	J222012	* WASHER	* ﾜｯｼﾔ	1					
05	4187328	O-RING	O-ﾘﾝｸﾞ	2					
07	4371317	TEE;S	ﾁｰ;S	2					
08	A853386	ELBOW;S	ｴﾙﾎﾞ;S	2					
08A	4506429	* O-RING	* O-ﾘﾝｸﾞ	1					
09	A853388	ELBOW;S	ｴﾙﾎﾞ;S	2					
09A	4506429	* O-RING	* O-ﾘﾝｸﾞ	1					
10	4436616	ADAPTER;S	ｱﾀﾞﾌﾟﾀ;S	2					
10A	4506429	* O-RING	* O-ﾘﾝｸﾞ	2					
12	4447675	VALVE;STOP	ﾊﾞﾙﾌﾞ;ｽﾄｯﾌﾟ	2	H				
13	J271085	BOLT;SEMS	ﾎﾞﾙﾄ;ｾﾑｽ	4	D				
13A	J901085	* BOLT	* ﾎﾞﾙﾄ	1					
13B	J222010	* WASHER	* ﾜｯｼﾔ	1					
14	A853386	ELBOW;S	ｴﾙﾎﾞ;S	2					
14A	4506429	* O-RING	* O-ﾘﾝｸﾞ	1					
16	4642502	HOSE	ﾎｰｽ	2					
17	4187308	O-RING	O-ﾘﾝｸﾞ	4					
18	A853366	ELBOW;S	ｴﾙﾎﾞ;S	2					
18A	4506424	* O-RING	* O-ﾘﾝｸﾞ	1					
20	4639401	HOSE	ﾎｰｽ	2					
21	4187308	O-RING	O-ﾘﾝｸﾞ	4					
101	9765301	SEAT;SCREW	ｼｰﾄ;ｽｸﾘｭ	4	W				
102	4429829	SEAT;SCREW	ｼｰﾄ;ｽｸﾘｭ	2	W				

BOOM FOOT PIN (ML CRANE)
ブームフートピン (MLクレーン)

Applicable Model (適用機種):200, H, K
Mark(記号): -
Serial No.(適用号機):<200><H><K>:200001-

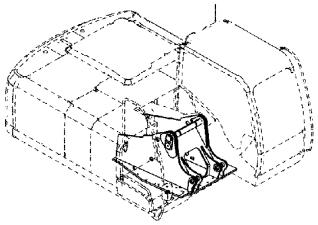

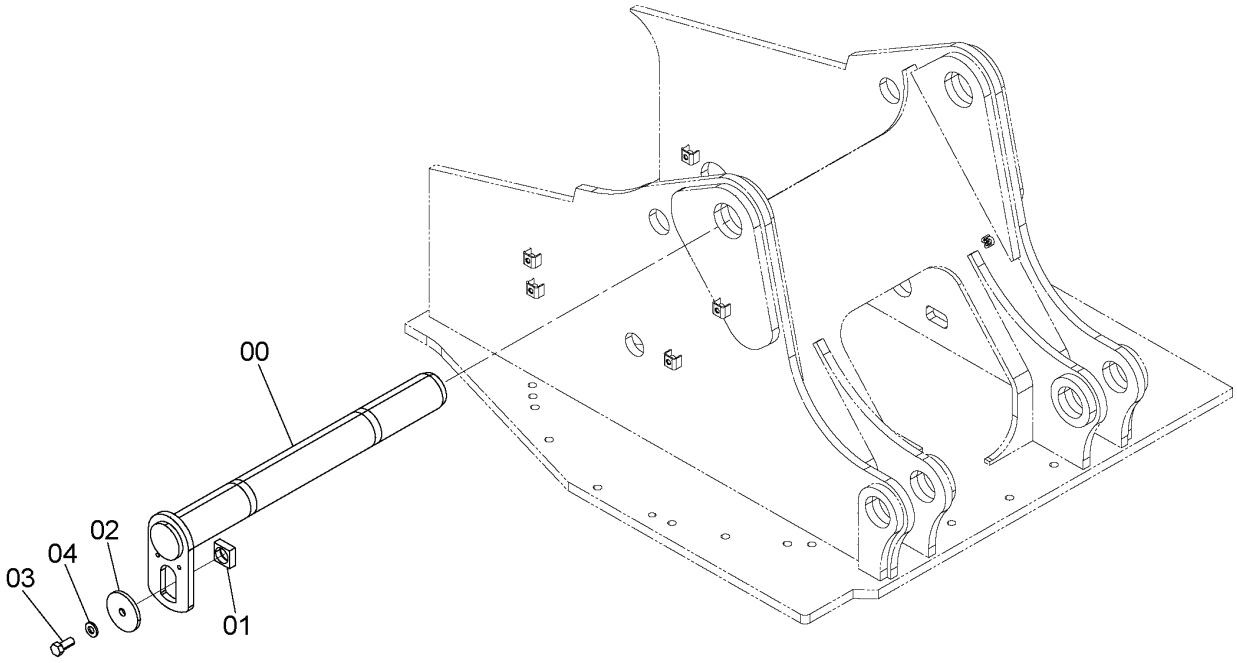

9262055

ITEM 符号	PART NO. 部品番号	PART NAME	部 品 名	Q'TY 数量	S.C サービス コード	SERIAL NO. 適用号機	ICA 互換性	REPLACEABLE PART 代替部品 PART NO. 部品番号	REPLACEABLE PART 代替部品 Q'TY 数量
00	8104458	PIN	ピン	1					
01	4424425	BLOCK	ブロック	1					
02	4640621	PLATE	プレート	1					
03	J921840	BOLT	ボルト	1					
04	J222018	WASHER	ワッシャ	1					

M E M O

BOOM CYLINDER (L)(WITH HOSE RUPTURE VALVE)(ML CRANE)
ブームシリンダ (左)(ホースラプチャバルブ付)(MLクレーン)

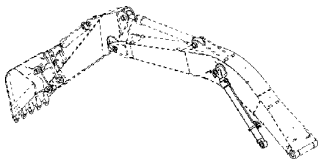

Applicable Model (適用機種):200, H, K
Mark(記号): -
Serial No.(適用号機):<200><H><K>:200001-

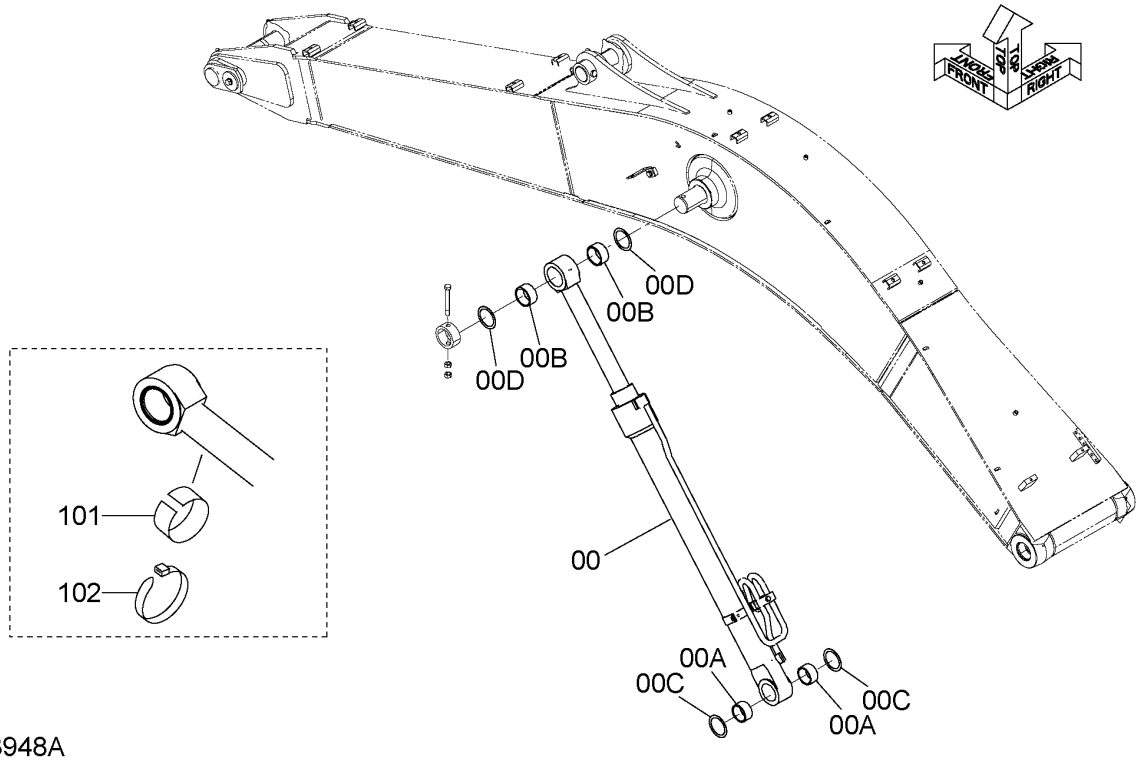

DC9263948A

BOOM CYLINDER (L)(WITH HOSE RUPTURE VALVE)(ML CRANE)
ブームシリンダ (左)(ホースラプチャバルブ付)(MLクレーン)

Applicable Model (適用機種):200, H, K
Mark(記号): -
Serial No.(適用号機):<200><H><K>:200001-

ITEM 符号	PART NO. 部品番号	PART NAME	部 品 名	Q'TY 数量	S.C サービス コード	SERIAL NO. 適用号機	ICA 互換性	REPLACEABLE PART 代替部品 PART NO. 部品番号	REPLACEABLE PART 代替部品 Q'TY 数量
	9263948	CYL.;BOOM	シリンダ;ブーム	1		-200015			
00	4653322	* CYL.;BOOM	* シリンダ;ブーム	1	H	-200015			
00A	4352398	** BUSHING	** ブッシング	2					
00B	4355875	** BUSHING	** ブッシング	2					
00C	4067902	** SEAL;DUST	** シール;ダスト	2					
00D	4067901	** SEAL;DUST	** シール;ダスト	2					
	9273144	CYL.;BOOM	シリンダ;ブーム	1		200016-200252			
00	4665320	* CYL.;BOOM	* シリンダ;ブーム	1	H	200016-200252			
00A	4352398	** BUSHING	** ブッシング	2					
00B	4355875	** BUSHING	** ブッシング	2					
00C	4067902	** SEAL;DUST	** シール;ダスト	2					
00D	4067901	** SEAL;DUST	** シール;ダスト	2					
	9276539	CYL.;BOOM	シリンダ;ブーム	1		200253-201525			
00	4669060	* CYL.;BOOM	* シリンダ;ブーム	1	H	200253-201525			
00A	4352398	** BUSHING	** ブッシング	2					
00B	4355875	** BUSHING	** ブッシング	2					
00C	4067902	** SEAL;DUST	** シール;ダスト	2					
00D	4067901	** SEAL;DUST	** シール;ダスト	2					
	9280800	CYL.;BOOM	シリンダ;ブーム	1		201526-D07/04	I	9286536	1
00	4673609	* CYL.;BOOM	* シリンダ;ブーム	1	H	201526-D07/04	I	4679680	1
00A	4352398	** BUSHING	** ブッシング	2					
00B	4355875	** BUSHING	** ブッシング	2					
00C	4067902	** SEAL;DUST	** シール;ダスト	2					
00D	4067901	** SEAL;DUST	** シール;ダスト	2					
	9286536	CYL.;BOOM	シリンダ;ブーム	1		D07/05-			
00	4679680	* CYL.;BOOM	* シリンダ;ブーム	1	H	D07/05-			
00A	4352398	** BUSHING	** ブッシング	2					
00B	4355875	** BUSHING	** ブッシング	2					
00C	4067902	** SEAL;DUST	** シール;ダスト	2					
00D	4067901	** SEAL;DUST	** シール;ダスト	2					
101	4451668	FELT (DELIVERY PARTS)	フェルト (納車用品)	1					
102	4465818	CLIP;BAND (DELIVERY PARTS)	クリップ;バンド (納車用品)	1					

ML LINK
MLリンク

Applicable Model (適用機種):200, H, K
Mark(記号): -
Serial No.(適用号機):<200><H><K>:200001-

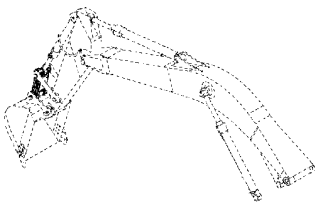

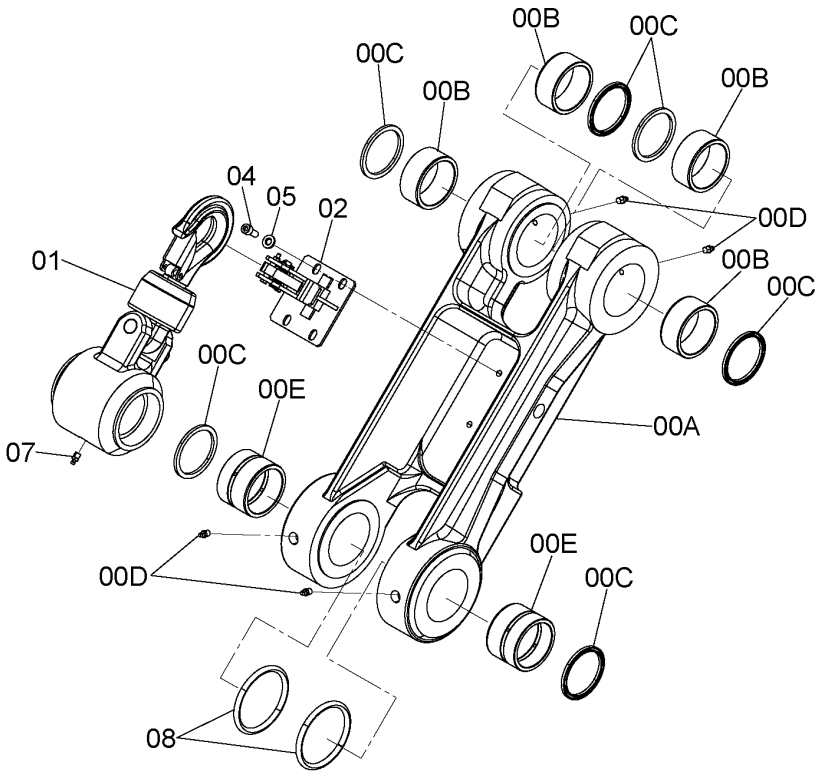

9267501

ITEM 符号	PART NO. 部品番号	PART NAME	部 品 名	Q'TY 数量	S.C サービス コード	SERIAL NO. 適用号機	ICA 互換性	REPLACEABLE PART 代替部品 PART NO. 部品番号	REPLACEABLE PART 代替部品 Q'TY 数量
00	9221021	LINK	リンク	1					
00A	1030848	* LINK	* リンク	1					
00B	4352398	* BUSHING	* ブッシング	4					
00C	4067902	* SEAL;DUST	* シール;ダスト	6					
00D	J75481	* FITTING;GREASE	* フイッテング;グリース	4					
00E	4443882	* BUSHING	* ブッシング	2					
01	4646889	HOOK	フック	1					
02	4659005	LOCK	ロック	1					
04	J781025	BOLT;SOCKET	ボルト;ソケット	4					
05	J222010	WASHER	ワッシャ	4					
07	J75481	FITTING;GREASE	フイッテング;グリース	1					
08	4152726	O-RING	O-リング	2					

M E M O

BUCKET LOCK VALVE
バケットロックバルブ

Applicable Model (適用機種):200, H, K
Mark(記号): -
Serial No.(適用号機):<200><H><K>:200001-

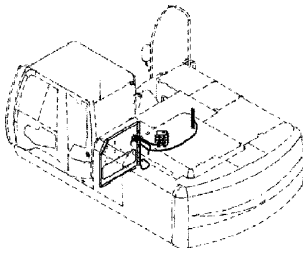

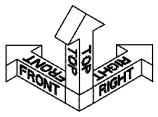

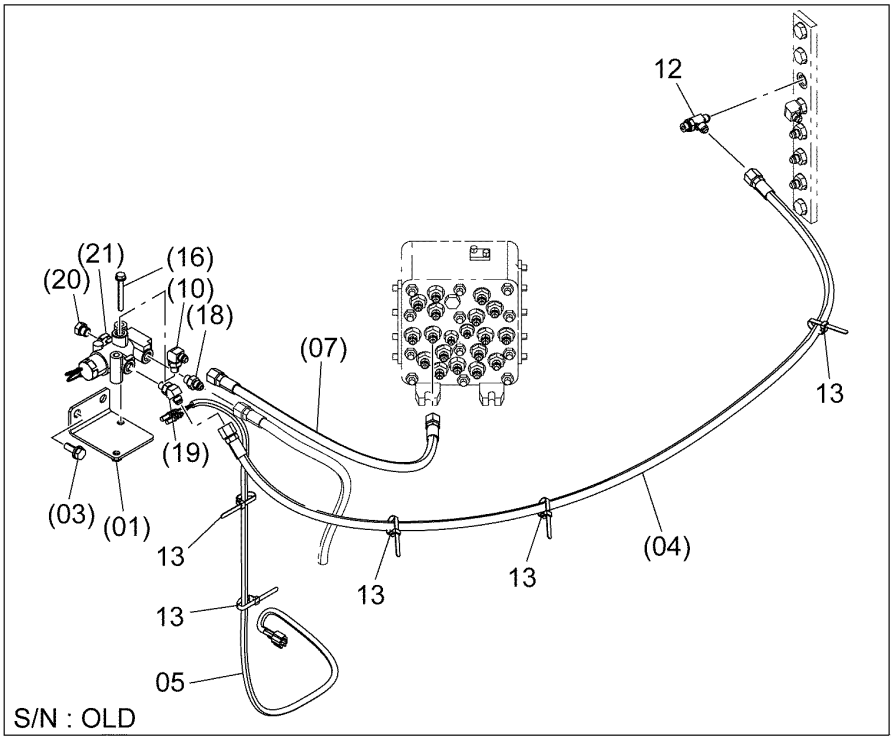

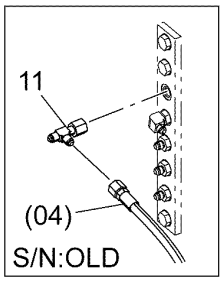

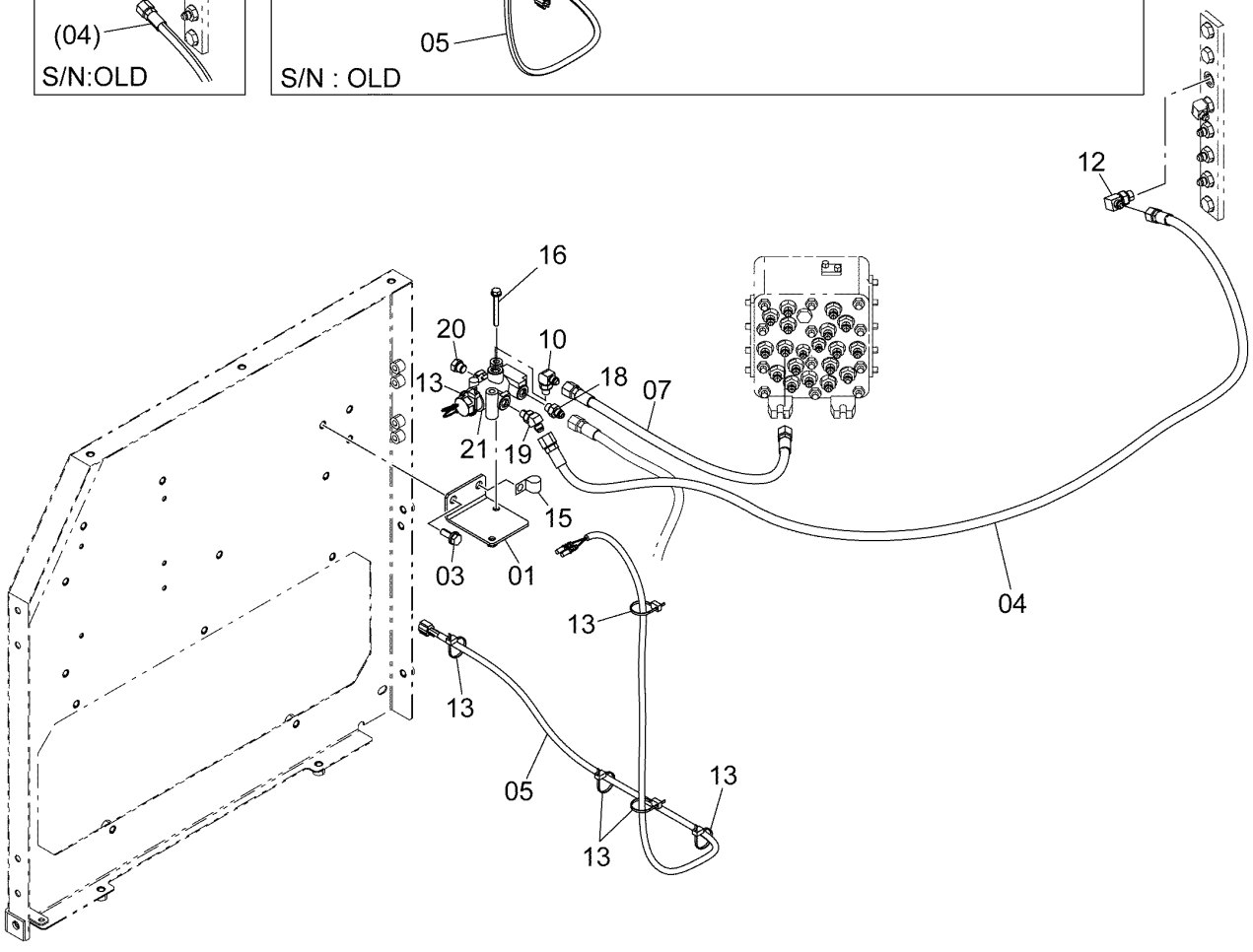

DC9263705E

BUCKET LOCK VALVE
バケットロックバルブ

Applicable Model (適用機種):200, H, K
Mark(記号): -
Serial No.(適用号機):<200><H><K>:200001-

ITEM 符号	PART NO. 部品番号	PART NAME	部 品 名	Q'TY 数量	S.C サービスコード	SERIAL NO. 適用号機	ICA 互換性	REPLACEABLE PART 代替部品 PART NO. 部品番号	REPLACEABLE PART 代替部品 Q'TY 数量
01	9764833	BRACKET	ブラケット	1					
03	J271030	BOLT;SEMS	ボルト;セムス	2	D				
03A	J901030	* BOLT	* ボルト	1					
03B	J222010	* WASHER	* ワッシャ	1					
04	4447633	HOSE	ホース	1					
05	3107901	HARNESS;WIRE	ハーネス;ワイヤ	1		-224958	I	YA00004643	1
05	YA00004643	HARNESS;WIRE	ハーネス;ワイヤ	1		224959-			
07	4474678	HOSE	ホース	1		-224958	I	YA60003450	1
07	YA60003450	ASSY;HOSE	アッシ;ホース	1		224959-			
10	A852323	ELBOW;S	エルボ;S	1					
10A	957366	* O-RING	* O-リング	1					
11	4246672	UNION;M	ユニオン;M	1		-D09/03	I	A852433	1
12	A852433	TEE;S	チー;S	1		-D09/04	I	A852333	1
12A	4509180	* O-RING	* O-リング	1		-D09/04			
12	A852333	ELBOW;S	エルボ;S	1		D09/05-			
12A	4509180	* O-RING	* O-リング	1		D09/05-			
13	4055311	CLIP;BAND	クリップ;バンド	2		-D07/02			
13	4055311	CLIP;BAND	クリップ;バンド	5		D07/03-224958	I	4055312	6
13	4055312	CLIP;BAND	クリップ;バンド	6		224959-			
15	4190261	CLIP	クリップ	1		224959-			
16	J260865	BOLT;SEMS	ボルト;セムス	2	D				
16A	J900865	* BOLT	* ボルト	1					
16B	A590108	* WASHER;PLANE	* ワッシャ;プレーン	1					
18	A852123	ADAPTER;S	アダプタ;S	1					
18A	957366	* O-RING	* O-リング	1					
19	A852223	ELBOW;S	エルボ;S	1					
19A	957366	* O-RING	* O-リング	1					
20	A885002	PLUG	プラグ	1					
20A	957366	* O-RING	* O-リング	1					
21	9218206	VALVE;SOLENOID	バルブ;ソレノイド	1	H				

ARM HOLDING VALVE PIPING (1)
アームホールディングバルブ配管 (1)

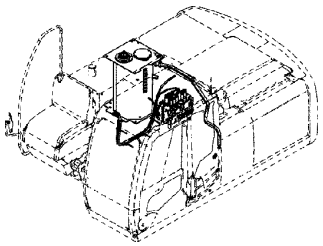

Applicable Model (適用機種):200, H, K
Mark(記号): -
Serial No.(適用号機):<200><H><K>:200001-

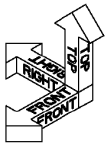

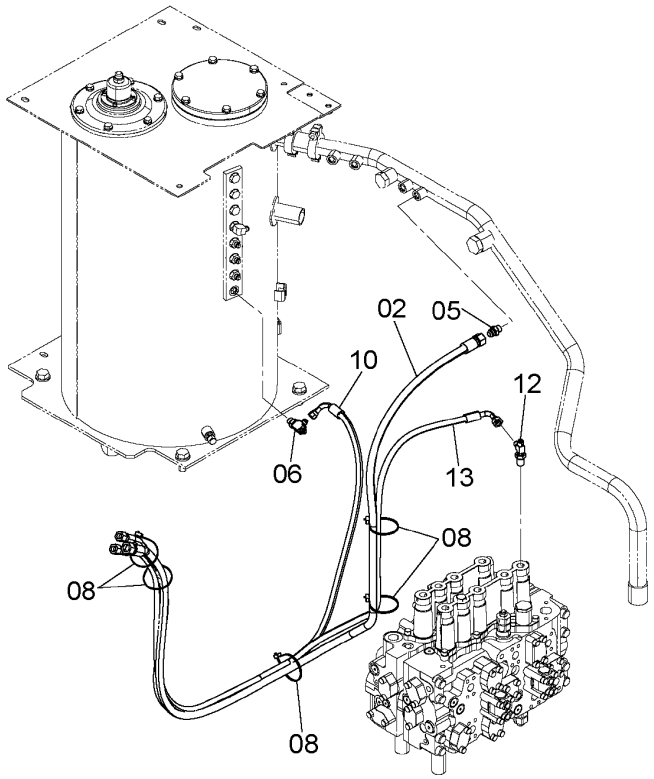

DC9265057B

ITEM 符号	PART NO. 部品番号	PART NAME	部 品 名	Q'TY 数量	S.C サービス コード	SERIAL NO. 適用号機	ICA 互換性	REPLACEABLE PART 代替部品 PART NO. 部品番号	REPLACEABLE PART 代替部品 Q'TY 数量
02	9264047	HOSE ASS'Y	ホース アッセン	1					
02A	4425764	* HOSE	* ホース	1					
02B	4327293	* PROTECTOR	* プロテクタ	3					
05	A852134	ADAPTER;S	アダプタ;S	1					
05A	4509180	* O-RING	* Oーリング	1					
06	A852433	TEE;S	チー;S	1					
06A	4509180	* O-RING	* Oーリング	1					
08	4055312	CLIP;BAND	クリップ;バンド	5					
10	9270845	HOSE ASS'Y	ホース アッセン	1					
10A	4662522	* HOSE	* ホース	1					
10B	4327293	* PROTECTOR	* プロテクタ	6					
12	4208910	TEE;S	チー;S	1					
13	9268708	HOSE ASS'Y	ホース アッセン	1					
13A	4660286	* HOSE	* ホース	1					
13B	4327293	* PROTECTOR	* プロテクタ	6					

M E M O

ARM HOLDING VALVE PIPING (2)
アームホールディングバルブ配管 (2)

Applicable Model (適用機種):200, H, K
Mark(記号): -
Serial No.(適用号機):<200><H><K>:200001-

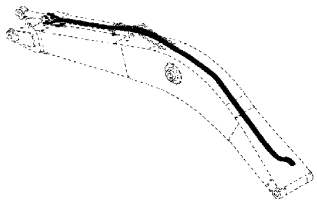

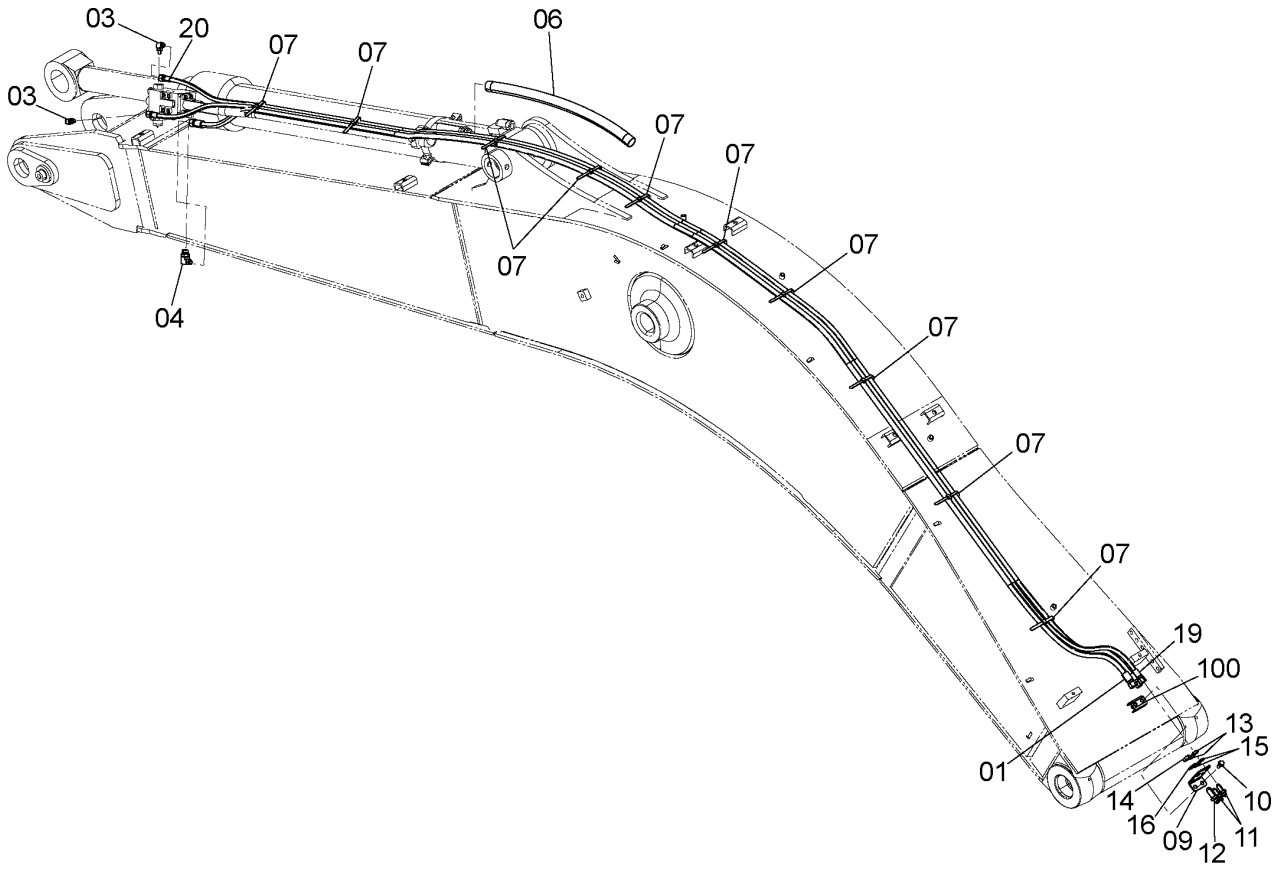

9265059

ARM HOLDING VALVE PIPING (2)
アームホールディングバルブ配管 (2)

Applicable Model (適用機種):200, H, K
Mark(記号): -
Serial No.(適用号機):<200><H><K>:200001-

ITEM 符号	PART NO. 部品番号	PART NAME	部 品 名	Q'TY 数量	S.C サービスコード	SERIAL NO. 適用号機	ICA 互換性	REPLACEABLE PART 代替部品 PART NO. 部品番号	REPLACEABLE PART 代替部品 Q'TY 数量
01	9264044	HOSE ASS'Y	ホース アッセン	1					
01A	4654234	* HOSE	* ホース	1					
01B	4327293	* PROTECTOR	* プロテクタ	10					
03	A852323	ELBOW;S	エルボ;S	2					
03A	957366	* O-RING	* Oーリング	1					
04	A852344	ELBOW;S	エルボ;S	1					
04A	4506418	* O-RING	* Oーリング	1					
06	4327294	PROTECTOR	プロテクタ	1					
07	4055312	CLIP;BAND	クリップ;バンド	10					
09	4654129	BRACKET	ブラケット	1					
10	J271030	BOLT;SEMS	ボルト;セムス	2	D				
10A	J901030	* BOLT	* ボルト	1					
10B	J222010	* WASHER	* ワッシャ	1					
11	4202532	ADAPTER;S	アダプタ;S	2					
12	4315207	ADAPTER;S	アダプタ;S	1					
13	4202531	NUT	ナット	2					
14	4316589	NUT	ナット	1					
15	A590116	WASHER;PLANE	ワッシャ;プレーン	2					
16	A590120	WASHER;PLANE	ワッシャ;プレーン	1					
19	9270833	HOSE ASS'Y	ホース アッセン	1					
19A	4662518	* HOSE	* ホース	1					
19B	4327293	* PROTECTOR	* プロテクタ	10					
20	9270834	HOSE ASS'Y	ホース アッセン	1					
20A	4662519	* HOSE	* ホース	1					
20B	4327293	* PROTECTOR	* プロテクタ	10					
100	9764238	SEAT;SCREW	シート;スクリュ	1	W				

BOOM HOLDING VALVE PIPING (1)(ML CRANE)
ブームホールディングバルブ配管 (1)(MLクレーン)

Applicable Model (適用機種):200, H, K
Mark(記号): -
Serial No.(適用号機):<200><H><K>:200001-

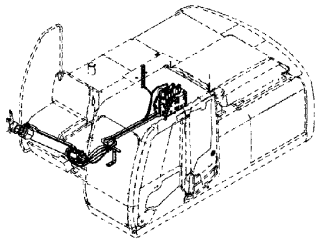

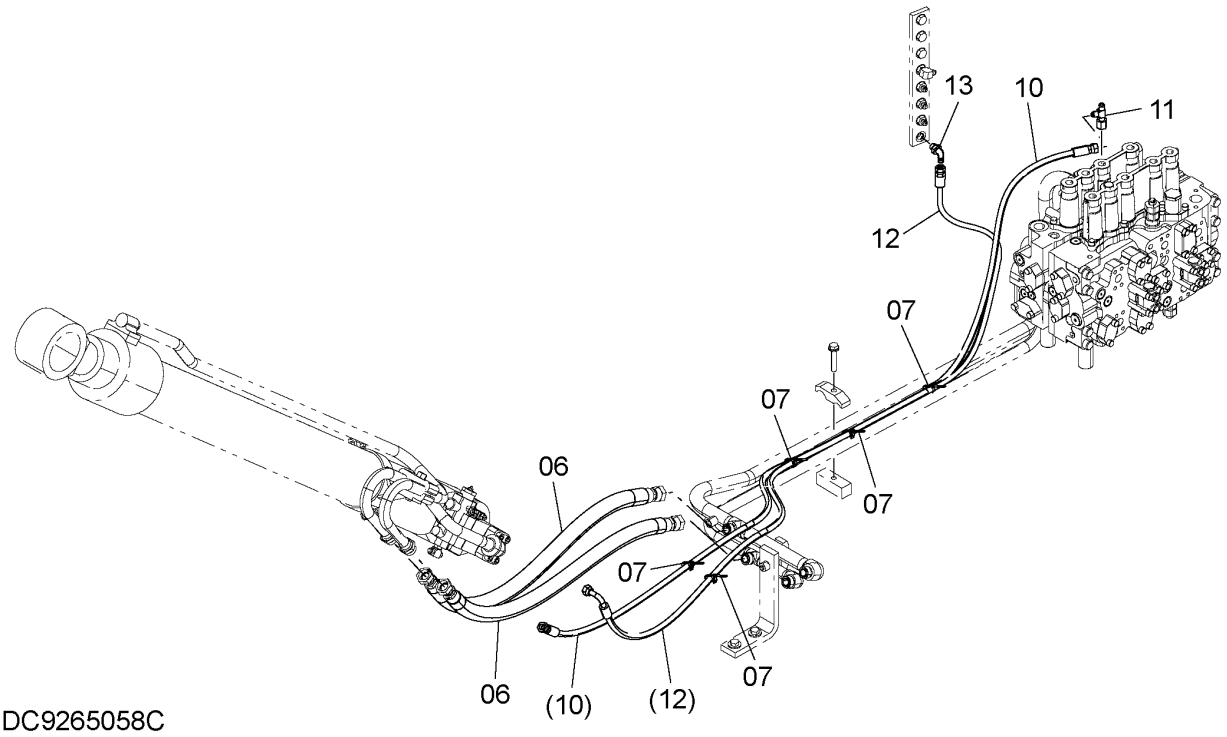

DC9265058C

BOOM HOLDING VALVE PIPING (1)(ML CRANE)
ブームホールディングバルブ配管 (1)(MLクレーン)

Applicable Model (適用機種):200, H, K
Mark(記号): -
Serial No.(適用号機):<200><H><K>:200001-

ITEM 符号	PART NO. 部品番号	PART NAME	部 品 名	Q'TY 数量	S.C サービス コード	SERIAL NO. 適用号機	ICA 互換性	REPLACEABLE PART 代替部品 PART NO. 部品番号	REPLACEABLE PART 代替部品 Q'TY 数量
06	4327294	TUBE;SPIRAL	チューブ;スパイラル	4					
07	4055312	CLIP;BAND	クリップ;バンド	5					
08	3097500	NAME-PLATE	ネームプレート	1					
10	9260396	HOSE ASS'Y	ホースアッセン	1		-200274			
10A	4650064	* HOSE	* ホース	1		-200274			
10B	4327293	* TUBE;SPIRAL	* チューブ;スパイラル	5		-200274			
10	9274606	ASSY;HOSE	ホース アッセン	1		200275-			
10A	4666855	* HOSE	* ホース	1		200275-			
10B	4327293	* TUBE;SPIRAL	* チューブ;スパイラル	6		200275-			
11	4246672	UNION;M	ユニオン;M	1		-200274			
11	4208910	TEE;S	チー;S	1		200275-			
11A	4509180	* O-RING	* Oーリング	1		200275-			
12	9260397	HOSE ASS'Y	ホースアッセン	1		-200274			
12A	4604696	* HOSE	* ホース	1		-200274			
12B	4327293	* TUBE;SPIRAL	* チューブ;スパイラル	5		-200274			
12	9268637	ASSY;HOSE	ホースアッセン	1		200275-			
12A	4406250	* HOSE	* ホース	1		200275-			
12B	4327293	* TUBE;SPIRAL	* チューブ;スパイラル	6		200275-			
13	A852133	ADAPTER;S	アダプタ;S	1		-200274			
13A	4509180	* O-RING	* Oーリング	1		-200274			
13	A852333	ELBOW;S	エルボ;S	1		200275-			
13A	4509180	* O-RING	* Oーリング	1		200275-			

BOOM HOLDING VALVE PIPING (2)(ML CRANE)
ブームホールディングバルブ配管 (2)(MLクレーン)

Applicable Model (適用機種):200, H, K
Mark(記号): -
Serial No.(適用号機):<200><H><K>:200001-

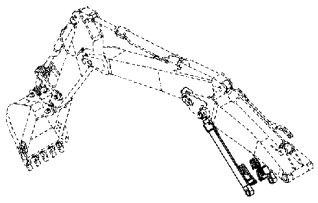

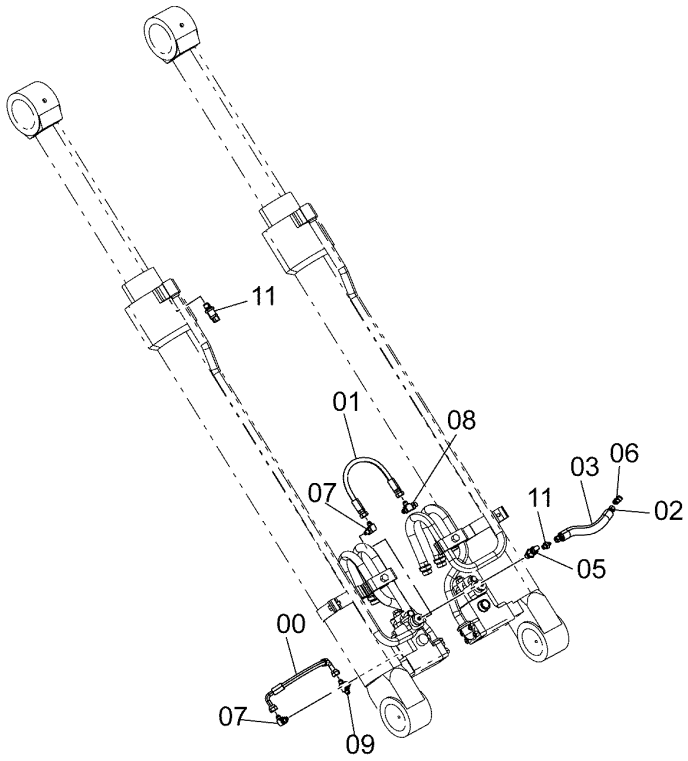

DC9265060

ITEM 符号	PART NO. 部品番号	PART NAME	部 品 名	Q'TY 数量	S.C サービスコード	SERIAL NO. 適用号機	ICA 互換性	REPLACEABLE PART 代替部品 PART NO. 部品番号	REPLACEABLE PART 代替部品 Q'TY 数量
00	9190075	HOSE ASS'Y	ホース アッセン	1					
00A	4436269	* HOSE	* ホース	1					
00B	4327293	* PROTECTOR	* プロテクタ	1					
01	9190082	HOSE ASS'Y	ホース アッセン	1					
01A	4436267	* HOSE	* ホース	1					
01B	4327293	* PROTECTOR	* プロテクタ	1					
02	4436270	HOSE	ホース	1					
03	4436292	PROTECTOR;HOSE	プロテクタ;ホース	1					
05	A852122	ADAPTER;S	アダプタ;S	1					
05A	957366	* O-RING	* Oリング	1					
06	A852322	ELBOW;S	エルボ;S	1					
06A	957366	* O-RING	* Oリング	1					
07	A852323	ELBOW;S	エルボ;S	2					
07A	957366	* O-RING	* Oリング	1					
08	A852423	TEE;S	チー;S	1					
08A	957366	* O-RING	* Oリング	1					
09	A852523	TEE;S	チー;S	1					
09A	957366	* O-RING	* Oリング	1					
11	4436271	SENSOR;PRES.	センサ;プレッシャ	2					
11A	4365826	* O-RING	* Oリング	1					

ROTATING BEACON (ML CRANE)
回転灯 (MLクレーン)

Applicable Model (適用機種):200, H, K
Mark(記号): -
Serial No.(適用号機):<200><H><K>:200001-

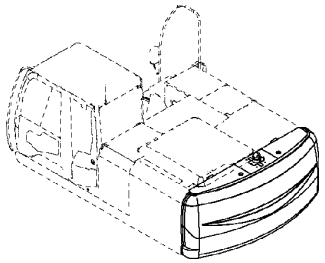

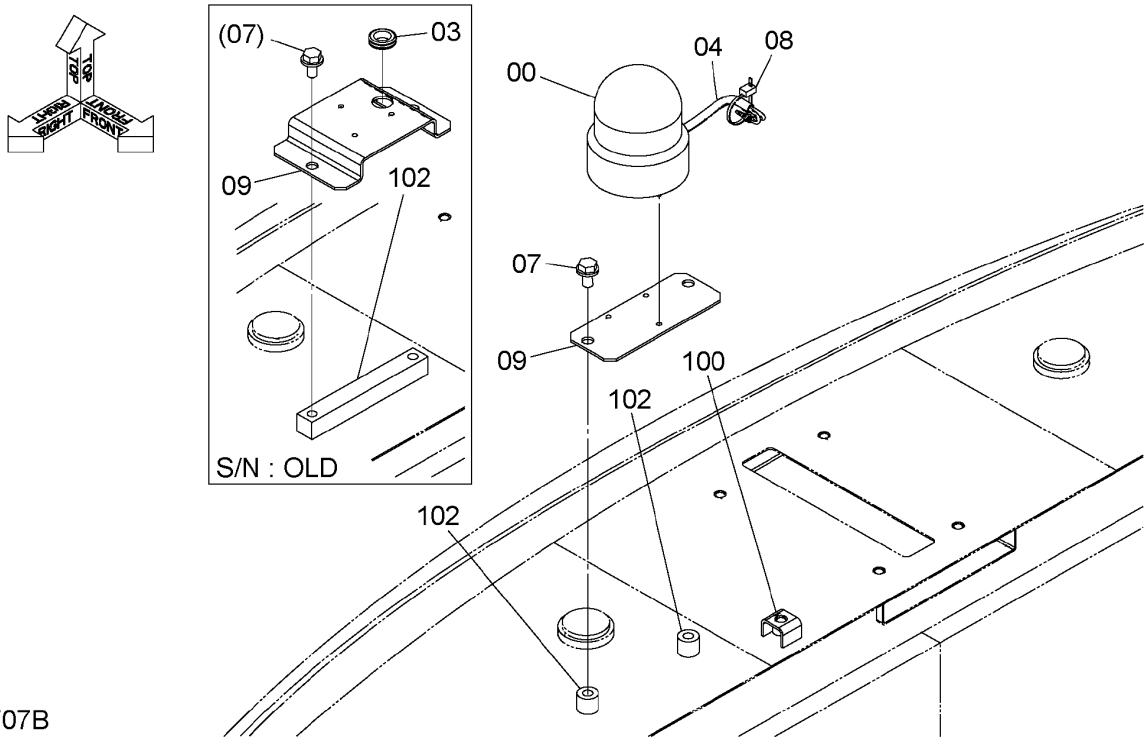

ITEM 符号	PART NO. 部品番号	PART NAME	部 品 名	Q'TY 数量	S.C サービス コード	SERIAL NO. 適用号機	ICA 互換性	REPLACEABLE PART 代替部品 PART NO. 部品番号	REPLACEABLE PART 代替部品 Q'TY 数量
00	4310604	LAMP;REVOLVING	ﾗﾝﾌﾟ;ﾘﾎﾞﾙﾋﾞﾝｸﾞ	1					
00A	4614254	* COVER	* ｶﾊﾞｰ	1					
00B	4619772	* BULB	* ﾊﾞﾙﾌﾞ	1					
03	94-2816	BUSHING;RUBBER	ﾌﾞｯｼﾝｸﾞ;ﾗﾊﾞｰ	1		-D11/06			
04	4461259	TUBE;CORRUGATED	ﾁｭｰﾌﾞ;ｺﾙｹﾞｰﾄ	1					
07	J271225	BOLT;SEMS	ﾎﾞﾙﾄ;ｾﾑｽ	2	D				
07A	J901225	* BOLT	* ﾎﾞﾙﾄ	1					
07B	J222012	* WASHER	* ﾜｯｼｬ	1					
08	4055311	CLIP;BAND	ｸﾘｯﾌﾟ;ﾊﾞﾝﾄﾞ	1					
09	4454349	BRACKET	ﾌﾞﾗｹｯﾄ	1		-D11/06	T	4716136	1
								4634938	2
09	4716136	BRACKET	ﾌﾞﾗｹｯﾄ	1		D11/07-			
100	9761676	SEAT;SCREW	ｼｰﾄ;ｽｸﾘｭ	1	W				
102	4237713	SEAT;SCREW	ｼｰﾄ;ｽｸﾘｭ	1	W	-D11/06	I	4634938	2
102	4634938	SEAT;SCREW	ｼｰﾄ;ｽｸﾘｭ	2	W	D11/07-			

ROTATING BEACON PARTS (ML CRANE)
回転灯用品 (MLクレーン)

Applicable Model (適用機種):200, H, K
Mark(記号): -
Serial No.(適用号機):<200><H><K>:200001-

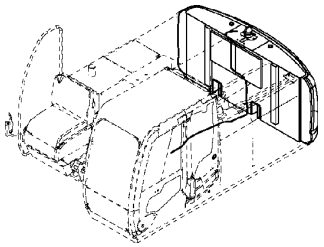

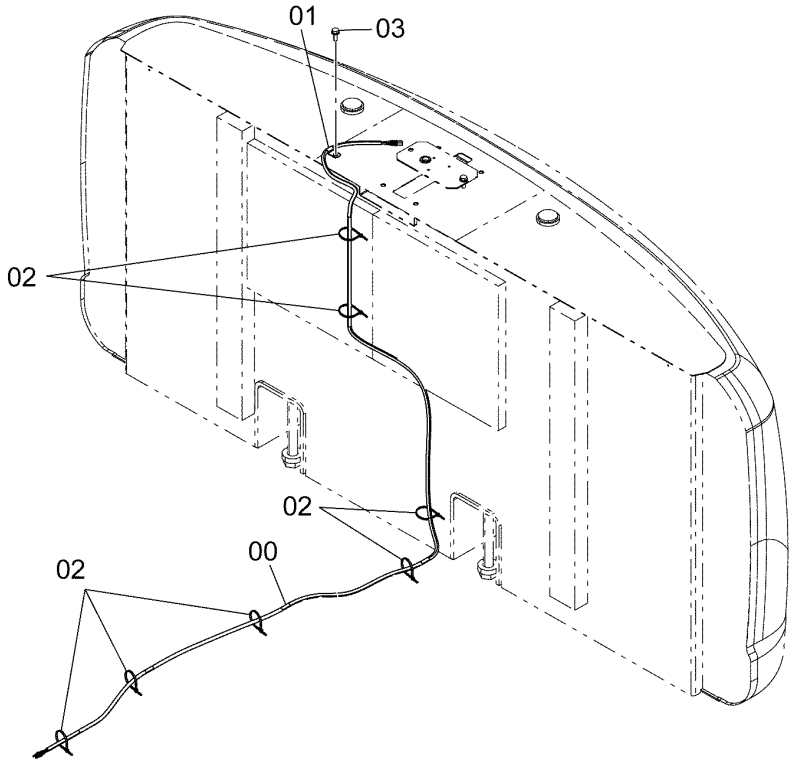

DC9263704_1U1

ITEM 符号	PART NO. 部品番号	PART NAME	部 品 名	Q'TY 数量	S.C サービス コード	SERIAL NO. 適用号機	ICA 互換性	REPLACEABLE PART 代替部品 PART NO. 部品番号	REPLACEABLE PART 代替部品 Q'TY 数量
00	3107900	HARNESS;WIRE	ﾊｰﾈｽ;ﾜｲﾔ	1					
01	4190261	CLIP	ｸﾘｯﾌﾟ	1					
02	4055311	CLIP;BAND	ｸﾘｯﾌﾟ;ﾊﾞﾝﾄﾞ	7					
03	J271025	BOLT;SEMS	ﾎﾞﾙﾄ;ｾﾑｽ	1	D				
03A	J901025	* BOLT	* ﾎﾞﾙﾄ	1					
03B	J222010	* WASHER	* ﾜｯｼｬ	1					

M E M O

BOOM ANGLE SENSOR (ML CRANE)
角度センサ (MLクレーン)

Applicable Model (適用機種):200, H, K
Mark(記号): -
Serial No.(適用号機):<200><H><K>:200001-

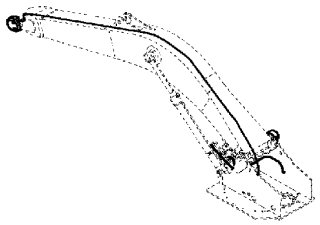

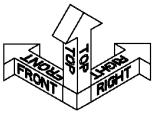

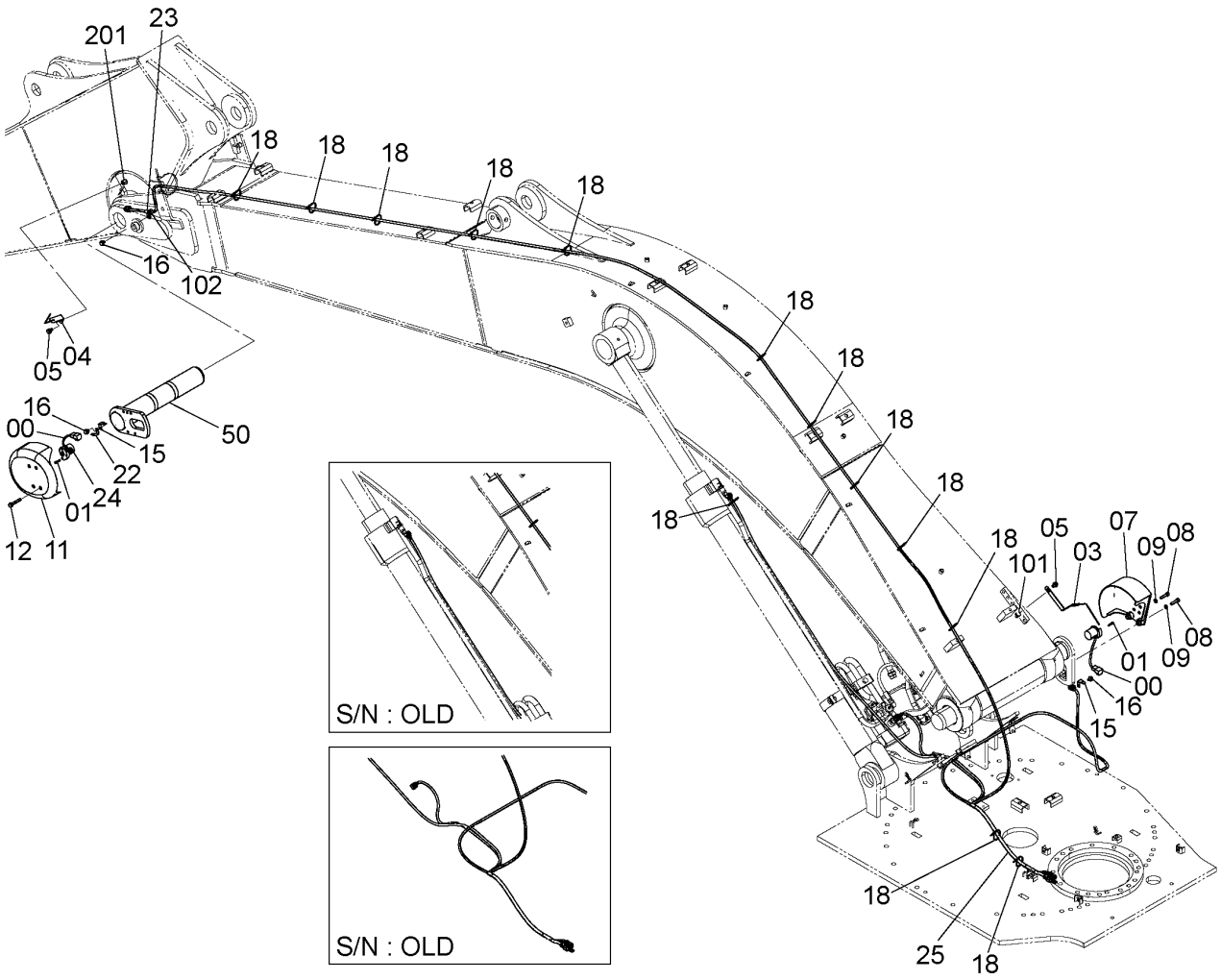

DC9262149D

BOOM ANGLE SENSOR (ML CRANE)
角度センサ (MLクレーン)

Applicable Model (適用機種):200, H, K
Mark(記号): -
Serial No.(適用号機):<200><H><K>:200001-

ITEM 符号	PART NO. 部品番号	PART NAME	部 品 名	Q'TY 数量	S.C サービスコード	SERIAL NO. 適用号機	ICA 互換性	REPLACEABLE PART 代替部品 PART NO. 部品番号	REPLACEABLE PART 代替部品 Q'TY 数量
00	4431966	SENSOR;ANGLE	センサ;アングル	2					
01	J780625	BOLT;SOCKET	ボルト;ソケット	6					
03	8101993	LEVER	レバー	1		-D14/01	I	YA40022599	1
03	YA40022599	LEVER	レバー	1		D14/02-			
04	8081498	LEVER	レバー	1					
05	J271020	BOLT;SEMS	ボルト;セムス	2	D				
05A	J901020	* BOLT	* ボルト	1					
05B	J222010	* WASHER	* ワッシャ	1					
07	8104459	COVER	カバー	1					
08	J781040	BOLT;SOCKET	ボルト;ソケット	2					
09	A590910	WASHER;SPRING	ワッシャ;スプリング	2					
11	8101520	COVER	カバー	1					
12	J271065	BOLT;SEMS	ボルト;セムス	4	D				
12A	J901065	* BOLT	* ボルト	1					
12B	J222010	* WASHER	* ワッシャ	1					
15	4381930	BRACKET	ブラケット	2					
16	J271016	BOLT;SEMS	ボルト;セムス	3	D				
16A	J901016	* BOLT	* ボルト	1					
16B	J222010	* WASHER	* ワッシャ	1					
18	4121859	CLIP;BAND	クリップ;バンド	10		-D07/02			
18	4121859	CLIP;BAND	クリップ;バンド	12		D07/03-D09/02			
18	4121859	CLIP;BAND	クリップ;バンド	13		D09/03-			
22	4355515	BRACKET	ブラケット	1					
23	4190261	CLIP	クリップ	1					
24	4163044	CLIP;BAND	クリップ;バンド	1					
25	2053348	HARNESS;WIRE	ハーネス;ワイヤ	1		-D07/02			
25	2054876	HARNESS;WIRE	ハーネス;ワイヤ	1		D07/03-			
50	8104461	PIN	ピン	1					
101	4334431	SEAT;SCREW	シート;スクリュ	1	W				
102	4609532	NUT;WD.	ナット;ウェルディング	1	W				
201	4334431	SEAT;SCREW	シート;スクリュ	1	W				

NAME PLATE (JAPANESE)(ML CRANE)
ネームプレート (日本語)(MLクレーン)

Applicable Model (適用機種):200, H, K
Mark(記号): -
Serial No.(適用号機):<200><H><K>:200001-

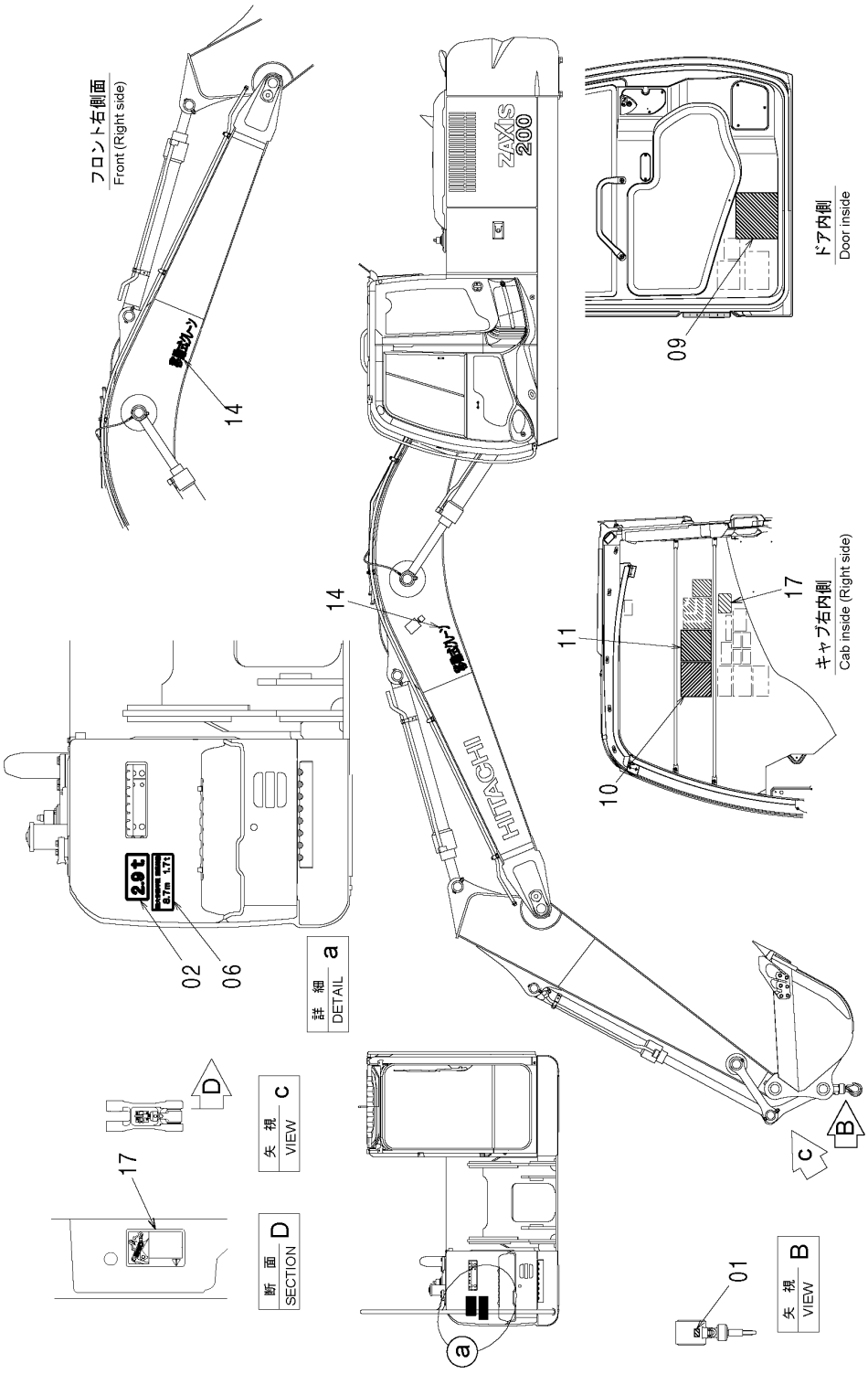

DC2054453A

NAME PLATE (JAPANESE)(ML CRANE)
ネームプレート (日本語)(MLクレーン)

Applicable Model (適用機種):200, H, K
Mark(記号): -
Serial No.(適用号機):<200><H><K>:200001-

ITEM 符号	PART NO. 部品番号	PART NAME	部 品 名	Q'TY 数量	S.C サービスコード	SERIAL NO. 適用号機	ICA 互換性	REPLACEABLE PART 代替部品 PART NO. 部品番号	REPLACEABLE PART 代替部品 Q'TY 数量
01	4421360	NAME-PLATE (LIFTING CAPACITY 2.9t) (最大つり上げ荷重 2.9t)	ネームプレート	1					
02	3086892	NAME-PLATE (2.9t)	ネームプレート (2.9t)	1					
06	3091895	NAME-PLATE (MAX. WORKING RADIUS 8.7m RATED LOAD 1.7t) (最大作業半径 8.7m 定格荷重 1.7t)	ネームプレート	1					
09	3109458	NAME-PLATE (ATTENTION OF CRANE WORK) (クレーン作業上の注意)	ネームプレート	1		-D13/02	I	YA00028129	1
09	YA00028129	NAME-PLATE (ATTENTION OF CRANE WORK) (クレーン作業上の注意)	ネームプレート	1		D13/03-			
10	3109459	NAME-PLATE (MONITOR DISPLAY AND ALARM) (モニタ表示と警告時の対処について)	ネームプレート	1					
11	3109460	NAME-PLATE (LIFTING CAPACITY)	ネームプレート (吊り能力)	1					
14	1034223	NAME-PLATE (MOBILE CRANE)	ネームプレート (移動式クレーン)	2					
17	YA00019770	NAME-PLATE (CAUTION)	ネームプレート (注意銘板)	2		D13/05-			

LEVEL (ML CRANE)
レベル (MLクレーン)

Applicable Model (適用機種):200, H, K
Mark(記号): -
Serial No.(適用号機):<200><H><K>:200001-

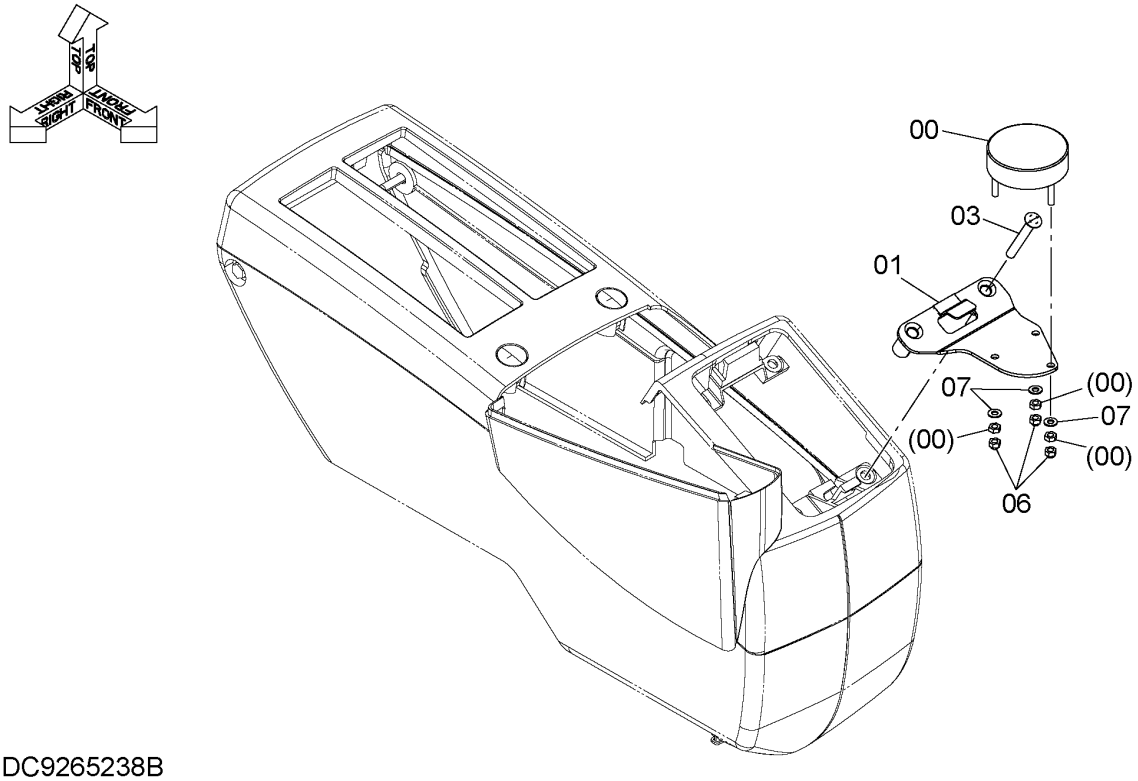

DC9265238B

ITEM 符号	PART NO. 部品番号	PART NAME	部 品 名	Q'TY 数量	S.C サービス コード	SERIAL NO. 適用号機	ICA 互換性	REPLACEABLE PART 代替部品 PART NO. 部品番号	REPLACEABLE PART 代替部品 Q'TY 数量
00	4475524	LEVEL	ﾚﾍﾞﾙ	1					
01	YA40012222	BRACKET	ﾌﾞﾗｹｯﾄ	1					
03	J660645	SCREW	ｽｸﾘｭ	2					
06	YA00020588	NUT;CAP	ﾅｯﾄ;ｷｬｯﾌﾟ	3					
07	A590104	WASHER;PLANE	ﾜｯｼｬ;ﾌﾟﾚｰﾝ	3					

4 WAY MULTI LEVER
4WAY マルチレバー

Applicable Model (適用機種):200, 210, H, K
Mark(記号): -
Serial No.(適用号機):<200><210><H><K>:200001-

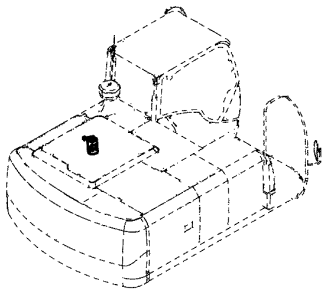

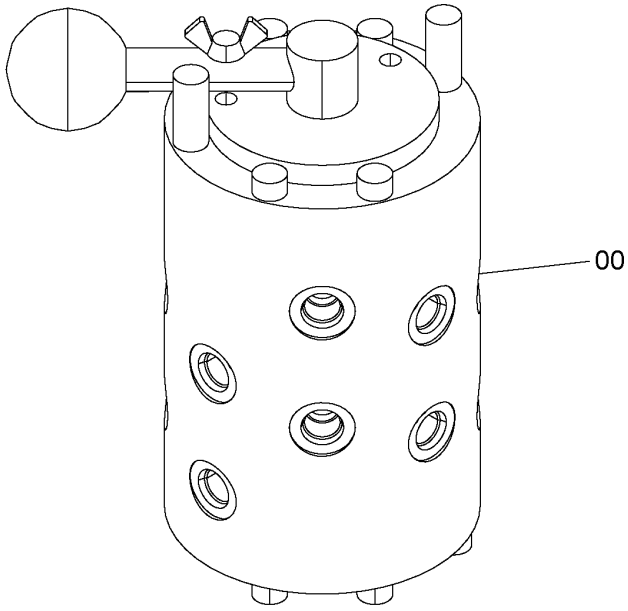

9197623

ITEM 符号	PART NO. 部品番号	PART NAME	部 品 名	Q'TY 数量	S.C サービス コード	SERIAL NO. 適用号機	ICA 互換性	REPLACEABLE PART 代替部品 PART NO. 部品番号	REPLACEABLE PART 代替部品 Q'TY 数量
00	4447276	VALVE;SELECTOR	ﾊﾞﾙﾌﾞ;ｾﾚｸﾀ	1	H				

4 WAY MULTI LEVER PIPING
4WAY マルチレバー配管

Applicable Model (適用機種):200, 210, H, K
Mark(記号): -
Serial No.(適用号機):<200><210><H><K>:200001-

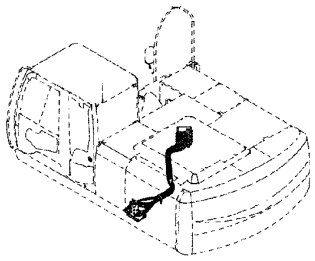

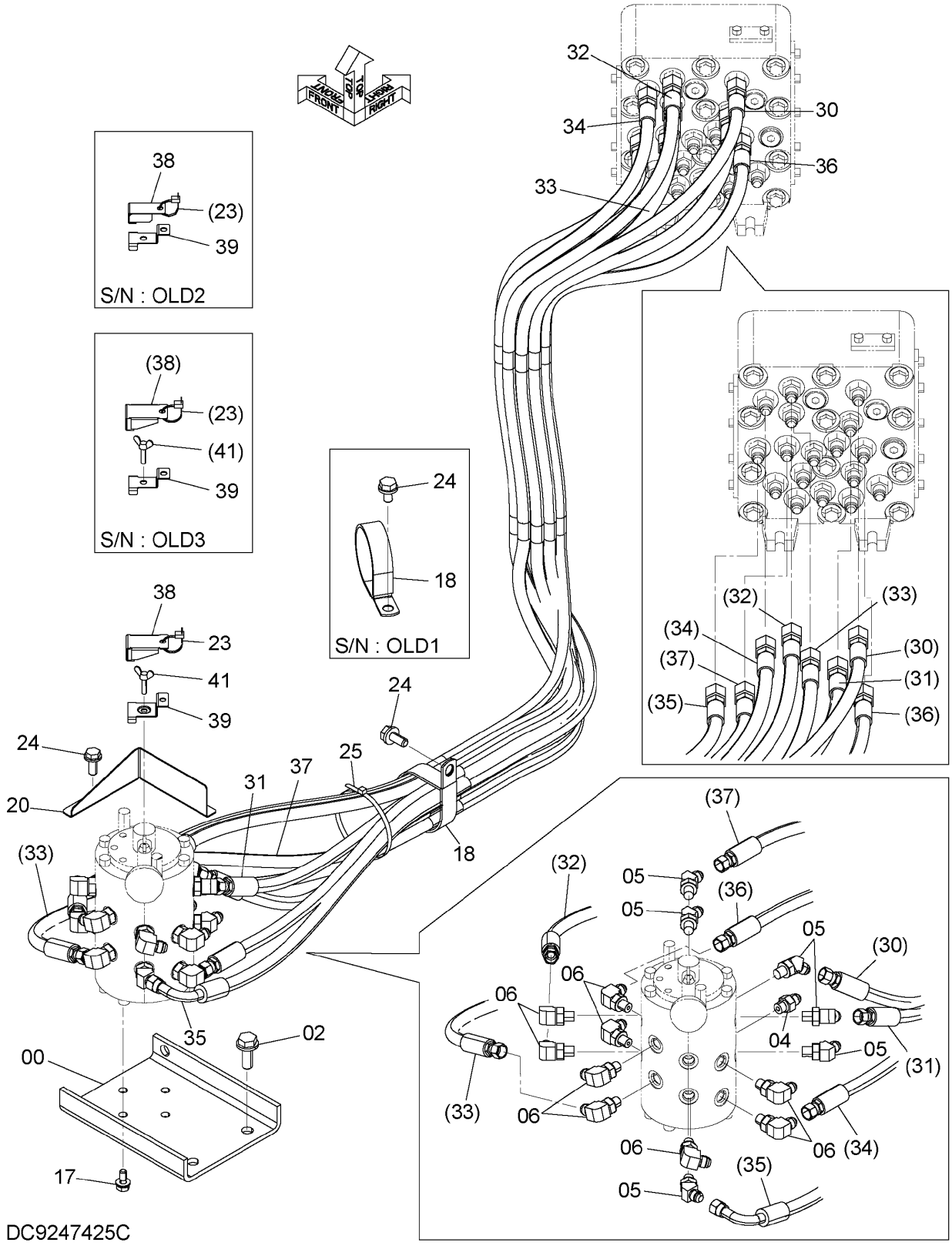

DC9247425C

4 WAY MULTI LEVER PIPING
4WAY マルチレバー配管

Applicable Model (適用機種):200, 210, H, K
Mark(記号): -
Serial No.(適用号機):<200><210><H><K>:200001-

ITEM 符号	PART NO. 部品番号	PART NAME	部 品 名	Q'TY 数量	S.C サービスコード	SERIAL NO. 適用号機	ICA 互換性	REPLACEABLE PART 代替部品 PART NO. 部品番号	REPLACEABLE PART 代替部品 Q'TY 数量
00	8099333	BRACKET	ブラケット	1					
02	J271235	BOLT;SEMS	ボルト;セムス	2	D				
02A	J901235	* BOLT	* ボルト	1					
02B	J222012	* WASHER	* ワッシャ	1					
04	A852123	ADAPTER;S	アダプタ;S	1					
04A	957366	* O-RING	* Oーリング	1					
05	A852223	ELBOW;S	エルボ;S	6					
05A	957366	* O-RING	* Oーリング	1					
06	A852323	ELBOW;S	エルボ;S	9					
06A	957366	* O-RING	* Oーリング	1					
17	J260820	BOLT;SEMS	ボルト;セムス	4	D				
17A	J900820	* BOLT	* ボルト	1					
17B	A590108	* WASHER;PLANE	* ワッシャ;プレーン	1					
18	4204136	CLIP	クリップ	2		-D06/09			
18	4204136	CLIP	クリップ	1		D06/10-			
20	3109199	BRACKET	ブラケット	1					
23	4055311	CLIP;BAND	クリップ;バンド	1					
24	J271030	BOLT;SEMS	ボルト;セムス	4	D	-D06/09			
24A	J901030	* BOLT	* ボルト	1					
24B	J222010	* WASHER	* ワッシャ	1					
24	J271030	BOLT;SEMS	ボルト;セムス	3	D	D06/10-			
24A	J901030	* BOLT	* ボルト	1					
24B	J222010	* WASHER	* ワッシャ	1					
25	4323613	CLIP;BAND	クリップ;バンド	1					
30	4667440	HOSE	ホース	1					
31	4445058	HOSE	ホース	1					
32	4667441	HOSE	ホース	1					
33	4667442	HOSE	ホース	1					
34	4667443	HOSE	ホース	1					
35	4667444	HOSE	ホース	1					
36	4444032	HOSE	ホース	1					
37	4667447	HOSE	ホース	1					
38	8107360	BRACKET	ブラケット	1		-D07/06	T	3113300	1
								8114220	1
								4688257	1
38	3113300	BRACKET	ブラケット	1		D07/07-			
39	3109198	BRACKET	ブラケット	1		-D06/07	I	8109567	1
39	8109567	BRACKET	ブラケット	1		D06/08-D07/06	T	8114220	1
								3113300	1
								4688257	1
39	8114220	BRACKET	ブラケット	1		D07/07-D11/09	Y	YA00013614	1
39	YA00013614	BRACKET	ブラケット	1		D11/10-			
41	4688257	BOLT;WING	ボルト;ウイング	1		D07/07-			

2 WAY MULTI LEVER [NA]
2WAY マルチレバー [NA]

Applicable Model (適用機種):200
Mark(記号): -
Serial No.(適用号機):<200>:200001-

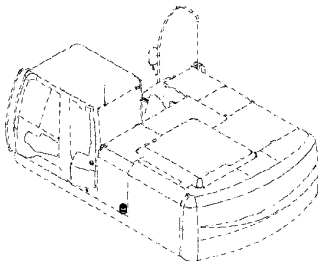

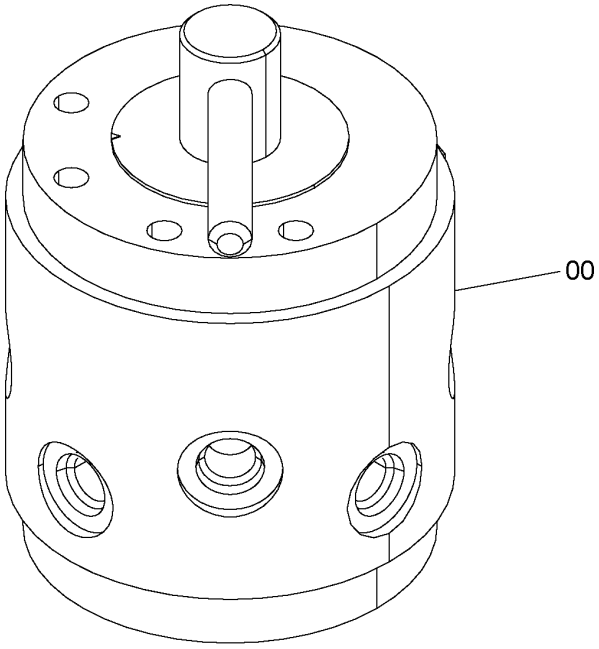

9272343

ITEM 符号	PART NO. 部品番号	PART NAME	部 品 名	Q'TY 数量	S.C サービス コード	SERIAL NO. 適用号機	ICA 互換性	REPLACEABLE PART 代替部品 PART NO. 部品番号	REPLACEABLE PART 代替部品 Q'TY 数量
00	4612930	VALVE;ROTARY	ﾊﾞﾙﾌﾞ;ﾛｰﾀﾘ	1	H				

M E M O

2 WAY MULTI LEVER PIPING [NA]
2WAY マルチレバー配管 [NA]

Applicable Model (適用機種):200
Mark(記号): -
Serial No.(適用号機):<200>:200001-

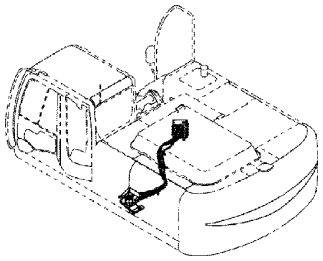

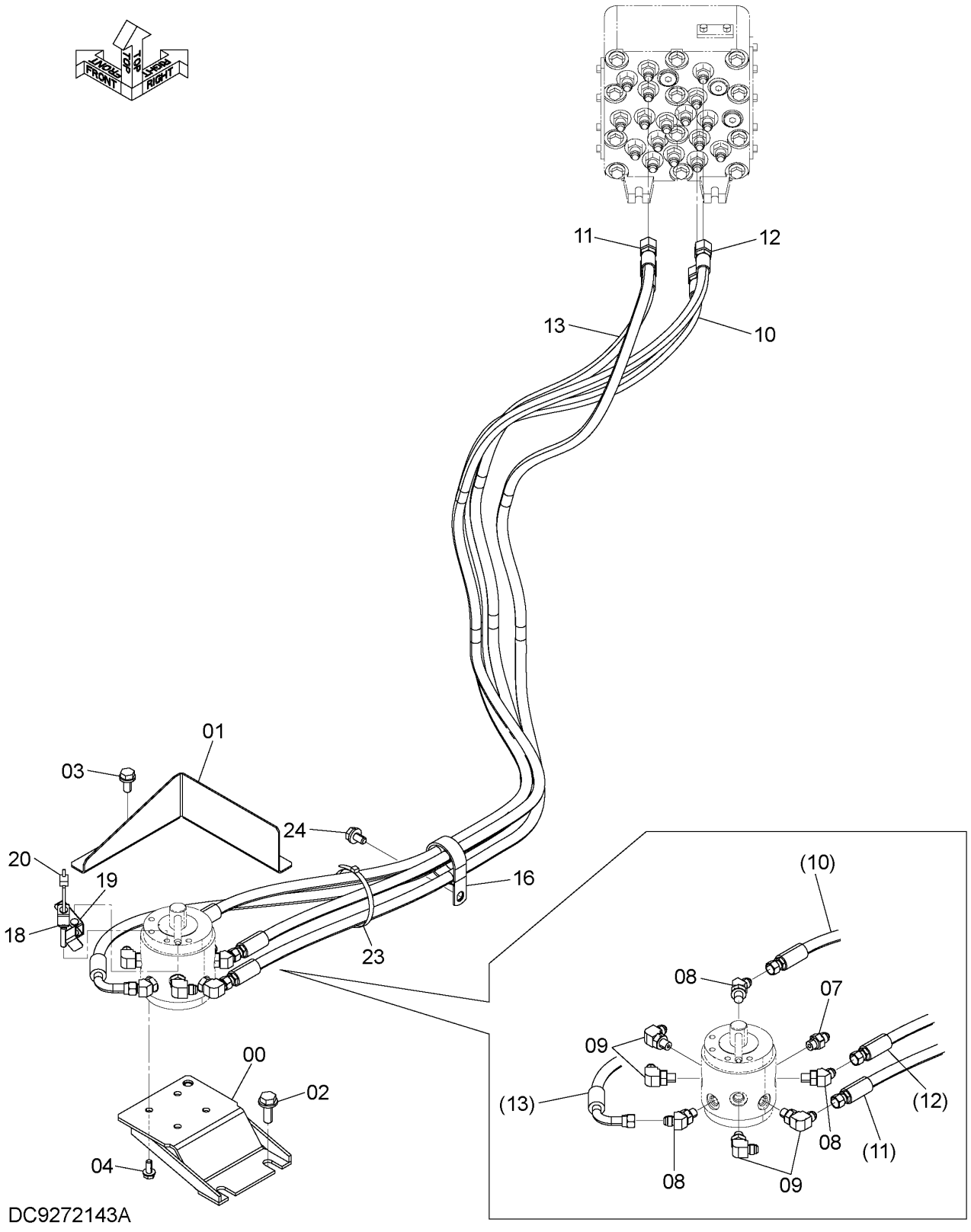

2 WAY MULTI LEVER PIPING [NA]
2WAY マルチレバー配管 [NA]

Applicable Model (適用機種):200
Mark(記号): -
Serial No.(適用号機):<200>:200001-

ITEM 符号	PART NO. 部品番号	PART NAME	部 品 名	Q'TY 数量	S.C サービス コード	SERIAL NO. 適用号機	ICA 互換性	REPLACEABLE PART 代替部品 PART NO. 部品番号	REPLACEABLE PART 代替部品 Q'TY 数量
00	8107522	BRACKET	ブラケット	1					
01	3109199	BRACKET	ブラケット	1					
02	J271235	BOLT;SEMS	ボルト;セムス	2	D				
02A	J901235	* BOLT	* ボルト	1					
02B	J222012	* WASHER	* ワッシャ	1					
03	J271030	BOLT;SEMS	ボルト;セムス	2	D				
03A	J901030	* BOLT	* ボルト	1					
03B	J222010	* WASHER	* ワッシャ	1					
04	J260820	BOLT;SEMS	ボルト;セムス	4	D				
04A	J900820	* BOLT	* ボルト	1					
04B	A590108	* WASHER;PLANE	* ワッシャ;プレーン	1					
07	A852123	ADAPTER;S	アダプタ;S	1					
07A	957366	* O-RING	* Oーリング	1					
08	A852223	ELBOW;S	エルボ;S	3					
08A	957366	* O-RING	* Oーリング	1					
09	A852323	ELBOW;S	エルボ;S	4					
09A	957366	* O-RING	* Oーリング	1					
10	4662477	HOSE;PLASTIC	ホース;プラスティック	1					
11	4662479	HOSE;PLASTIC	ホース;プラスティック	1					
12	4663086	HOSE;PLASTIC	ホース;プラスティック	1					
13	4663083	HOSE	ホース	1					
16	4190265	CLIP	クリップ	1					
18	9767321	BRACKET	ブラケット	1					
19	4665191	BRACKET	ブラケット	1					
20	4055311	CLIP;BAND	クリップ;バンド	1					
23	4323613	CLIP;BAND	クリップ;バンド	1					
24	J271030	BOLT;SEMS	ボルト;セムス	1	D				
24A	J901030	* BOLT	* ボルト	1					
24B	J222010	* WASHER	* ワッシャ	1					

AUTO FUEL FILLING DEVICE
自動給油装置

Applicable Model (適用機種):200, 210, 210_EU, H, K
Mark(記号): -
Serial No.(適用号機):<200><210><H><K>:200001-, <210_EU>:600001-

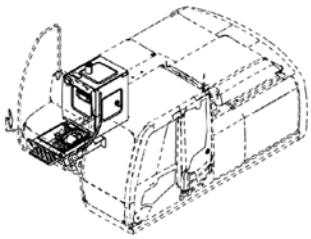

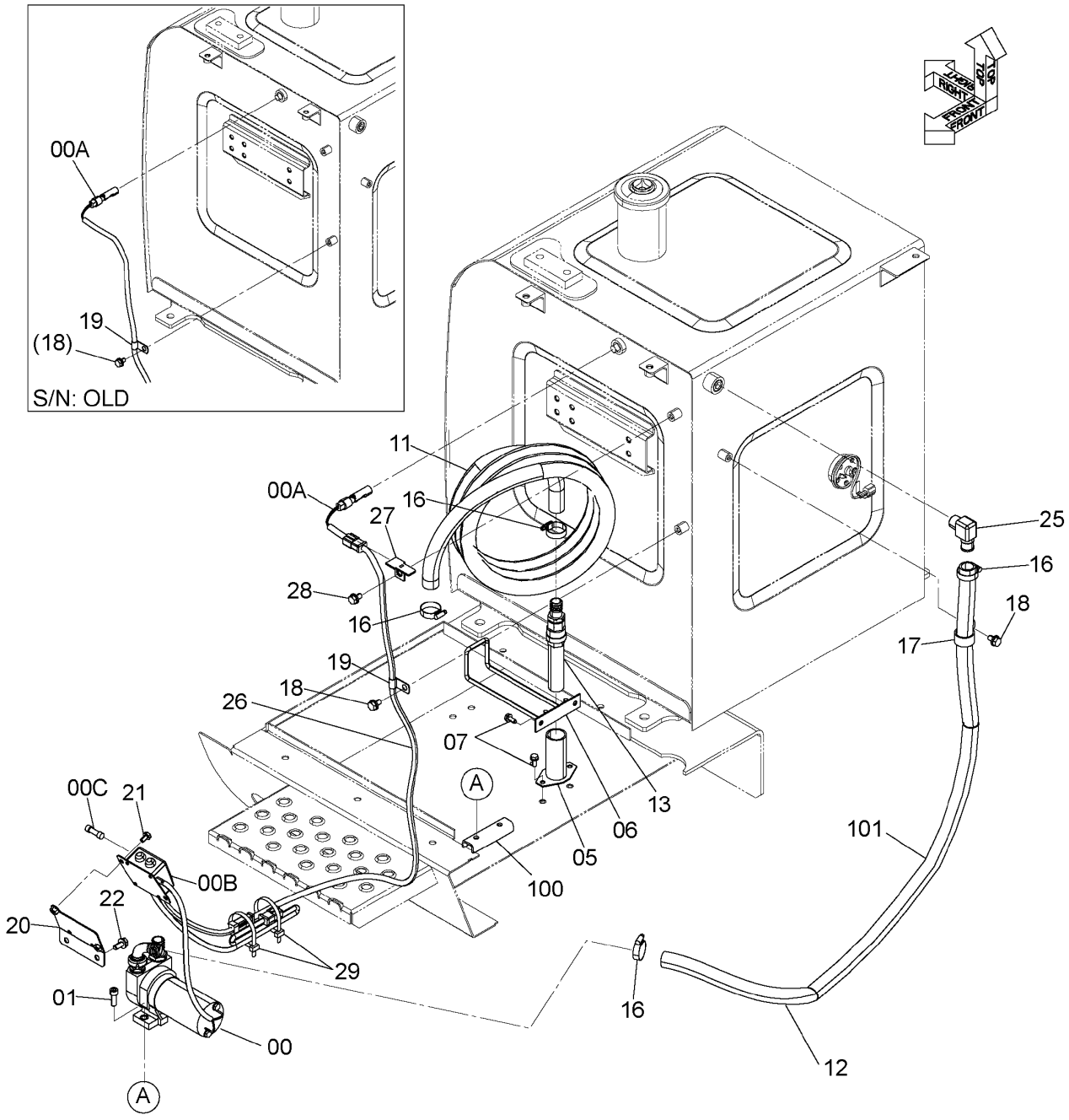

DC9250721B_1U1

AUTO FUEL FILLING DEVICE
自動給油装置

Applicable Model (適用機種):200, 210, 210_EU, H, K
Mark(記号): -
Serial No.(適用号機):<200><210><H><K>:200001-, <210_EU>:600001-

ITEM 符号	PART NO. 部品番号	PART NAME	部 品 名	Q'TY 数量	S.C サービスコード	SERIAL NO. 適用号機	ICA 互換性	REPLACEABLE PART 代替部品 PART NO. 部品番号	REPLACEABLE PART 代替部品 Q'TY 数量
00	4641309	PUMP	ポンプ	1					
00A	4641293	* SWITCH;LEVEL	* スイッチ;レベル	1		-D07/02	T	4678872	1
								4677473	1
00A	4678872	* SWITCH;LEVEL	* スイッチ;レベル	1		D07/03-			
00B	4671642	* BOX;CONTROL	* ボックス;コントロール	1					
00C	4195610	* FUSE (10A)	* ヒューズ (10A)	1					
01	J781030	BOLT;SOCKET	ボルト;ソケット	2					
05	9765357	PIPE	パイプ	1					
06	8099315	HOOK	フック	1					
07	J260820	BOLT;SEMS	ボルト;セムス	4	D				
07A	J900820	* BOLT	* ボルト	1					
07B	A590108	* WASHER;PLANE	* ワッシャ;プレーン	1					
11	4647605	HOSE	ホース	1					
12	4648589	HOSE;FUEL	ホース;フューエル	1					
13	4641263	STRAINER	ストレーナ	1					
16	4505243	CLAMP;HOSE	クランプ;ホース	4					
17	4190264	CLIP	クリップ	1					
18	J271020	BOLT;SEMS	ボルト;セムス	2	D				
18A	J901020	* BOLT	* ボルト	1					
18B	J222010	* WASHER	* ワッシャ	1					
19	4190272	CLIP	クリップ	1		-D11/03	Y	4190261	1
19	4190261	CLIP	クリップ	1		D11/04-			
20	9765296	BRACKET	ブラケット	1					
21	J260816	BOLT;SEMS	ボルト;セムス	2	D				
21A	J900816	* BOLT	* ボルト	1					
21B	A590108	* WASHER;PLANE	* ワッシャ;プレーン	1					
22	J271025	BOLT;SEMS	ボルト;セムス	2	D				
22A	J901025	* BOLT	* ボルト	1					
22B	J222010	* WASHER	* ワッシャ	1					
25	4662313	ELBOW;S	エルボ;S	1					
26	4677473	HARNESS;WIRE	ハーネス;ワイヤ	1		D07/03-			
27	4355515	BRACKET	ブラケット	1		D07/03-			
28	J271020	BOLT;SEMS	ボルト;セムス	1	D	D07/03-			
28A	J901020	* BOLT	* ボルト	1		D07/03-			
28B	J222010	* WASHER	* ワッシャ	1		D07/03-			
29	4055312	CLIP;BAND	クリップ;バンド	2		D07/03-			
100	9766815	SEAT;SCREW	シート;スクリュ	1	W				
101	4327294	PROTECTOR	プロテクタ	1					

AUTO FUEL FILLING DEVICE
自動給油装置

Applicable Model (適用機種):LCN, LCN_EU, N, N_EU
Mark(記号): -
Serial No.(適用号機):<LCN><N>:200001-, <LCN_EU><N_EU>:600001-

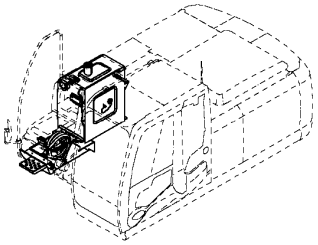

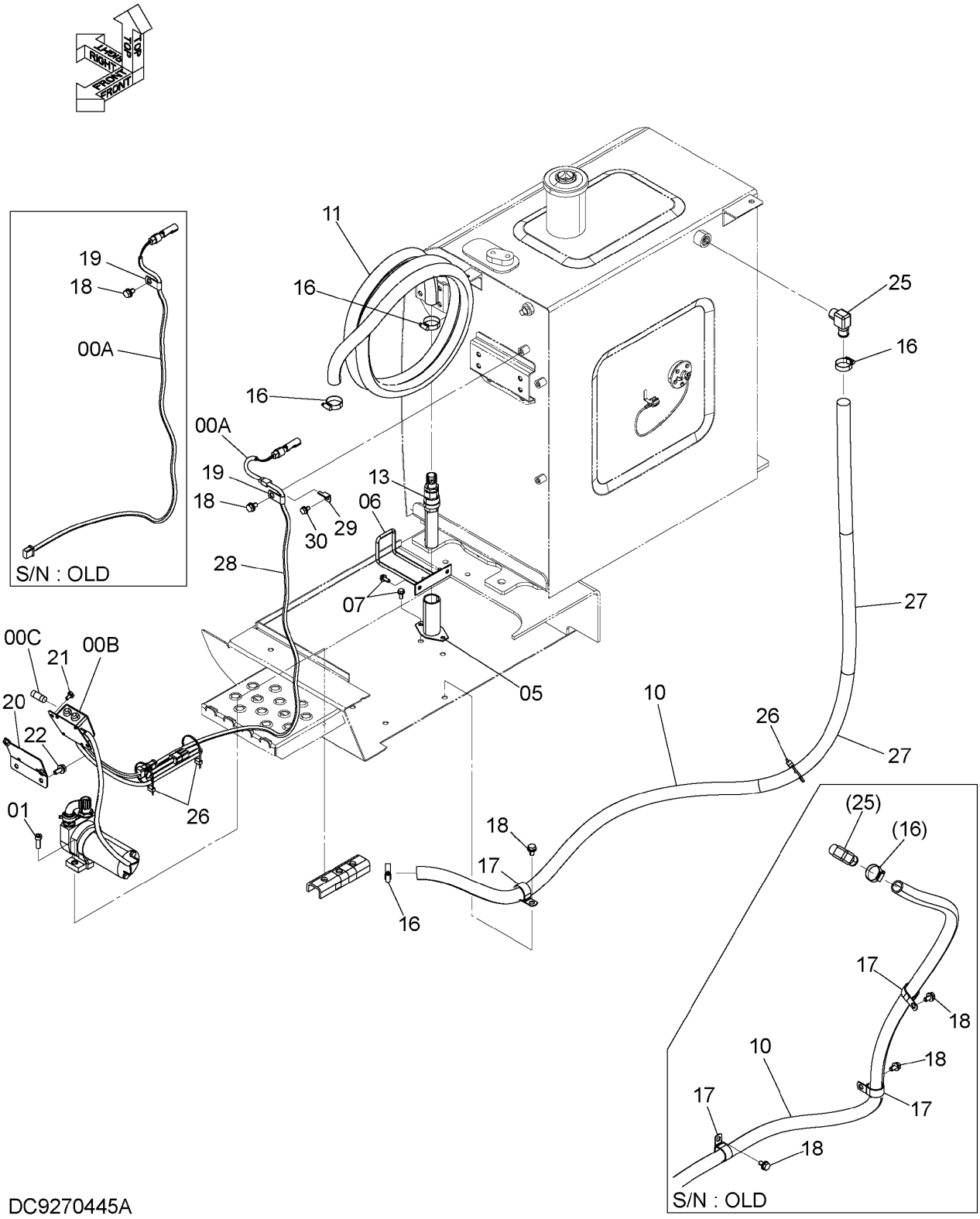

DC9270445A

AUTO FUEL FILLING DEVICE
自動給油装置

Applicable Model (適用機種):LCN, LCN_EU, N, N_EU
Mark(記号): -
Serial No.(適用号機):<LCN><N>:200001-, <LCN_EU><N_EU>:600001-

ITEM 符号	PART NO. 部品番号	PART NAME	部 品 名	Q'TY 数量	S.C サービスコード	SERIAL NO. 適用号機	ICA 互換性	REPLACEABLE PART 代替部品 PART NO. 部品番号	REPLACEABLE PART 代替部品 Q'TY 数量
00	4641309	PUMP	ポンプ	1					
00A	4641293	* SWITCH;LEVEL	* スイッチ;レベル	1		-D07/02	T	4678872	1
								4677473	1
00A	4678872	* SWITCH;LEVEL	* スイッチ;レベル	1		D07/03-			
00B	4671642	* BOX;CONTROL	* ボックス;コントロール	1					
00C	4195610	** FUSE (10A)	** ヒューズ (10A)	1					
01	J781030	BOLT;SOCKET	ボルト;ソケット	2					
05	9765357	PIPE	パイプ	1					
06	8107283	HOOK	フック	1					
07	J260820	BOLT;SEMS	ボルト;セムス	4	D				
07A	J900820	* BOLT	* ボルト	1					
07B	A590108	* WASHER;PLANE	* ワッシャ;プレーン	1					
10	4662129	HOSE;FUEL	ホース;フューエル	1		-D06/08	I	4647604	1
10	4647604	HOSE	ホース	1		D06/09-			
11	4647605	HOSE	ホース	1					
13	4641263	STRAINER	ストレーナ	1					
16	4505243	CLAMP;HOSE	クランプ;ホース	4					
17	4190264	CLIP	クリップ	4		-D06/08			
17	4190264	CLIP	クリップ	1		D06/09-			
18	J271020	BOLT;SEMS	ボルト;セムス	5	D	-D06/08			
18A	J901020	* BOLT	* ボルト	1		-D06/08			
18B	J222010	* WASHER	* ワッシャ	1		-D06/08			
18	J271020	BOLT;SEMS	ボルト;セムス	2	D	D06/09-			
18A	J901020	* BOLT	* ボルト	1		D06/09-			
18B	J222010	* WASHER	* ワッシャ	1		D06/09-			
19	4190272	CLIP	クリップ	1		-D11/03	Y	4190261	1
19	4190261	CLIP	クリップ	1		D11/04-			
20	9765296	BRACKET	ブラケット	1					
21	J260816	BOLT;SEMS	ボルト;セムス	2	D				
21A	J900816	* BOLT	* ボルト	1					
21B	A590108	* WASHER;PLANE	* ワッシャ;プレーン	1					
22	J271025	BOLT;SEMS	ボルト;セムス	2	D				
22A	J901025	* BOLT	* ボルト	1					
22B	J222010	* WASHER	* ワッシャ	1					
25	4662313	ELBOW;S	エルボ;S	1					
26	4055311	CLIP;BAND	クリップ;バンド	2		-D06/08			
26	4055312	CLIP;BAND	クリップ;バンド	3		D06/09-			
27	4327294	PROTECTOR	プロテクタ	2		D06/09-			
28	4677473	HARNESS;WIRE	ハーネス;ワイヤ	1		D07/03-			
29	4355515	BRACKET	ブラケット	1		D07/03-			
30	J271020	BOLT;SEMS	ボルト;セムス	1	D	D07/03-			
30A	J901020	* BOLT	* ボルト	1		D07/03-			
30B	J222010	* WASHER	* ワッシャ	1		D07/03-			

AUTO FUEL FILLING DEVICE (WITH FILTER)
自動給油装置（フィルタ付）

Applicable Model (適用機種):200, 210, 210_EU, H, K
Mark(記号): -
Serial No.(適用号機):<200><210><H><K>:200001-, <210_EU>:600001-

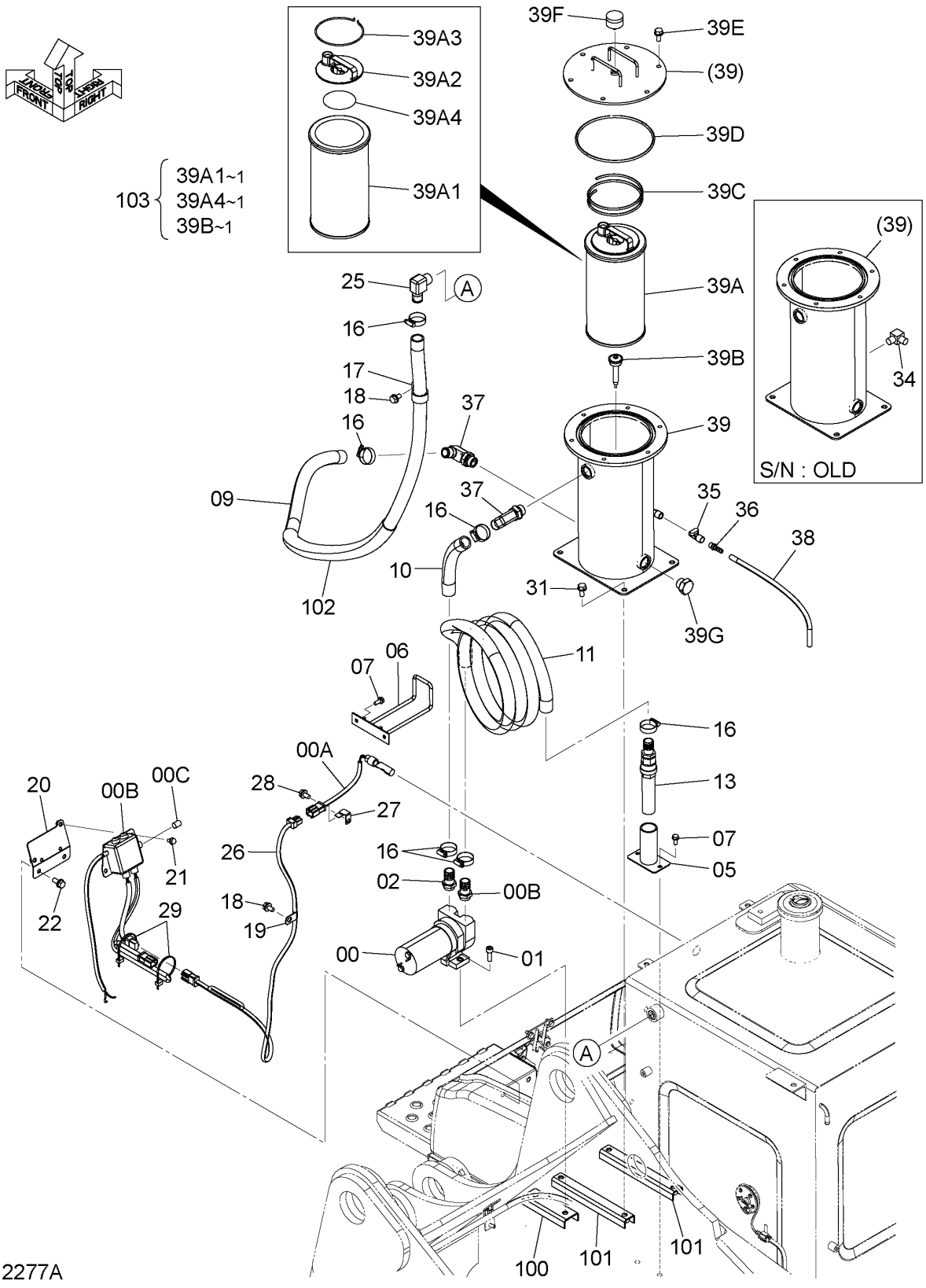

DC9312277A

AUTO FUEL FILLING DEVICE (WITH FILTER)
自動給油装置（フィルタ付）

Applicable Model (適用機種):200, 210, 210_EU, H, K
Mark(記号): -
Serial No.(適用号機):<200><210><H><K>:200001-, <210_EU>:600001-

ITEM 符号	PART NO. 部品番号	PART NAME	部 品 名	Q'TY 数量	S.C サービスコード	SERIAL NO. 適用号機	ICA 互換性	REPLACEABLE PART 代替部品 PART NO. 部品番号	REPLACEABLE PART 代替部品 Q'TY 数量
00	4641309	PUMP	ポンプ	1					
00A	4678872	* SWITCH;LEVEL	* スイッチ;レベル	1					
00B	4671642	* BOX;CONTROL	* ボックス;コントロール	1					
00C	4195610	* FUSE (10A)	* ヒューズ (10A)	1					
01	J781030	BOLT;SOCKET	ボルト;ソケット	2					
02	4710327	ADAPTER	アダプタ	1					
05	9765357	PIPE	パイプ	1					
06	8107283	HOOK	フック	1					
07	J260820	BOLT;SEMS	ボルト;セムス	4	D				
07A	J900820	* BOLT	* ボルト	1					
07B	A590108	* WASHER;PLANE	* ワッシャ;プレーン	1					
09	4684833	HOSE	ホース	1					
10	4711553	HOSE;FUEL	ホース;フュエル	1					
11	4647605	HOSE	ホース	1					
13	4641263	STRAINER	ストレーナ	1					
16	4505243	CLAMP;HOSE	クランプ;ホース	6					
17	4190264	CLIP	クリップ	1					
18	J271020	BOLT;SEMS	ボルト;セムス	2	D				
18A	J901020	* BOLT	* ボルト	1					
18B	J222010	* WASHER	* ワッシャ	1					
19	4190272	CLIP	クリップ	1		-D11/12	I	4190261	1
19	4190261	CLIP	クリップ	1		D12/01-			
20	9765296	BRACKET	ブラケット	1					
21	J260816	BOLT;SEMS	ボルト;セムス	2	D				
21A	J900816	* BOLT	* ボルト	1					
21B	A590108	* WASHER;PLANE	* ワッシャ;プレーン	1					
22	J271025	BOLT;SEMS	ボルト;セムス	2	D				
22A	J901025	* BOLT	* ボルト	1					
22B	J222010	* WASHER	* ワッシャ	1					
25	4662313	ELBOW;S	エルボ;S	1					
26	4677473	HARNESS;WIRE	ハーネス;ワイヤ	1					
27	4355515	BRACKET	ブラケット	1					
28	J271020	BOLT;SEMS	ボルト;セムス	1	D				
28A	J901020	* BOLT	* ボルト	1					
28B	J222010	* WASHER	* ワッシャ	1					
29	4055312	CLIP;BAND	クリップ;バンド	2					
31	J271025	BOLT;SEMS	ボルト;セムス	4	D				
31A	J901025	* BOLT	* ボルト	1					
31B	J222010	* WASHER	* ワッシャ	1					
34	4173464	ELBOW	エルボ	1		-D10/03			
35	4478378	VALVE;BALL	バルブ;ボール	1					
36	4449362	ADAPTER	アダプタ	1					
37	4713922	ELBOW;S	エルボ;S	2					
37A	4506424	* O-RING	* O-リング	1					

AUTO FUEL FILLING DEVICE (WITH FILTER)
自動給油装置（フィルタ付）

Applicable Model (適用機種):200, 210, 210_EU, H, K
Mark(記号): -
Serial No.(適用号機):<200><210><H><K>:200001-, <210_EU>:600001-

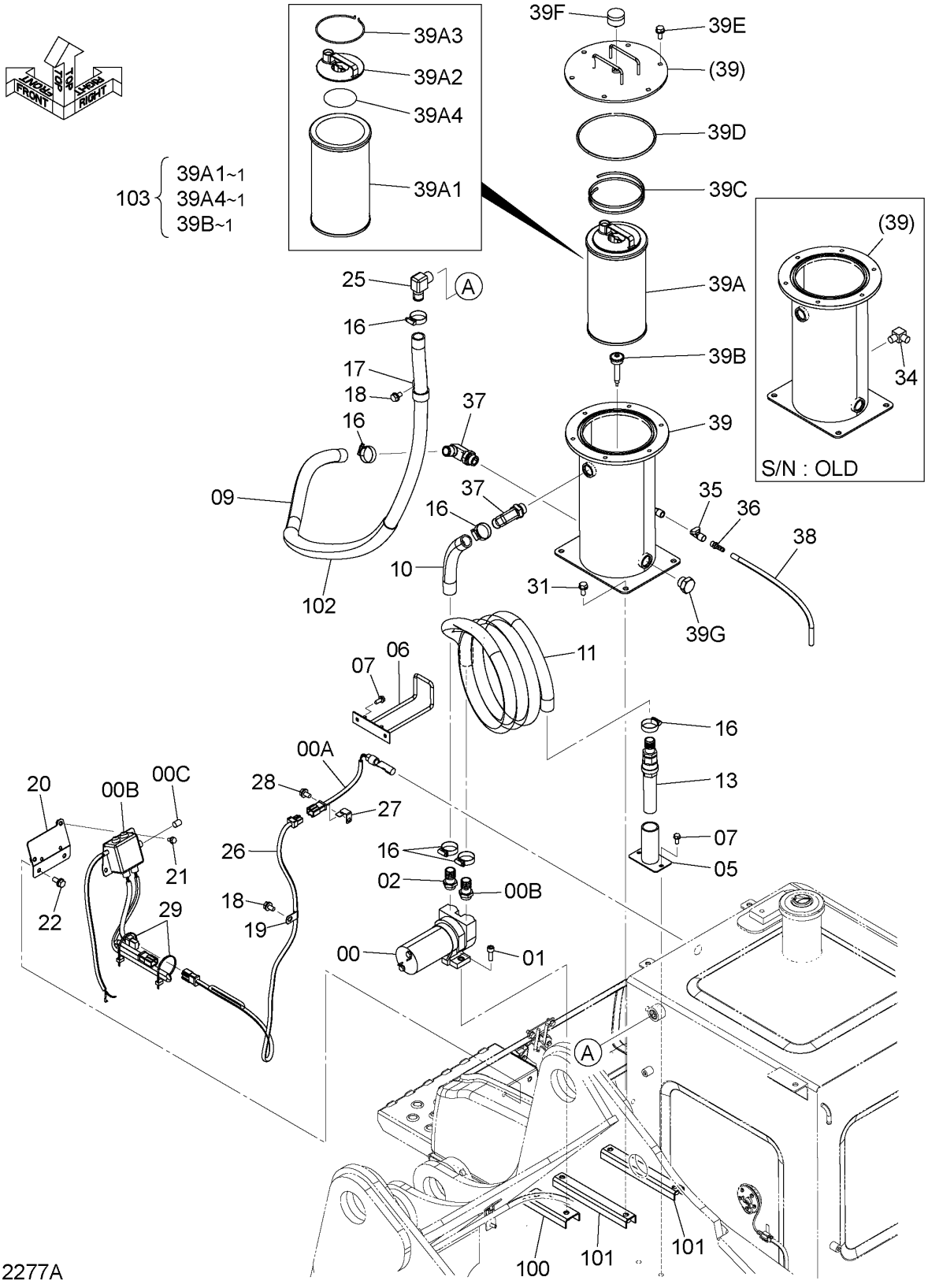

DC9312277A

AUTO FUEL FILLING DEVICE (WITH FILTER)
自動給油装置（フィルタ付）

Applicable Model (適用機種):200, 210, 210_EU, H, K
Mark(記号): -
Serial No.(適用号機):<200><210><H><K>:200001-, <210_EU>:600001-

ITEM 符号	PART NO. 部品番号	PART NAME	部 品 名	Q'TY 数量	S.C サービス コード	SERIAL NO. 適用号機	ICA 互換性	REPLACEABLE PART 代替部品 PART NO. 部品番号	REPLACEABLE PART 代替部品 Q'TY 数量
38	4681999	HOSE;VINYL	ホース;ビニール	1					
39	9316545	FILTER;FUEL	フィルタ;フユーエル	1					
39A	4725778	* ELEMENT;FILTER	* エレメント;フィルタ	1					
39A1	4725779	** ELEMENT;FILTER	** エレメント;フィルタ	1	K				
39A2	+++++++	** GRIP	** グリップ	1	D				
39A3	4643446	** RING	** リング	1					
39A4	A810095	** O-RING	** O-リング	1	K				
39B	4716491	* VALVE	* バルブ	1	K				
39C	4716510	* SPRING	* スプリング	1					
39D	A810190	* O-RING	* O-リング	1					
39E	J271025	* BOLT;SEMS	* ボルト;セムス	6	D				
39E1	J901025	** BOLT	** ボルト	1					
39E2	J222010	** WASHER	** ワッシャ	1					
39F	4716490	* INDICATOR	* インジケータ	1					
39G	A885006	* PLUG	* プラグ	1					
39G1	4506424	** O-RING	** O-リング	1					
100	9766815	SEAT;SCREW	シート;スクリュ	1	W				
101	9771917	SEAT;SCREW	シート;スクリュ	2	W				
102	4327294	PROTECTOR	プロテクタ	1					
103	4725780	ELEMENT;FILTER	エレメント;フィルタ	1	S				

HIGH PERFORMANCE FILTER KIT
高性能フィルタキット

Applicable Model (適用機種): -
Mark(記号): -
Serial No.(適用号機):<200><210><H><K><LCN><N>:200001-,
<210_EU><LCN_EU><N_EU>:600001-

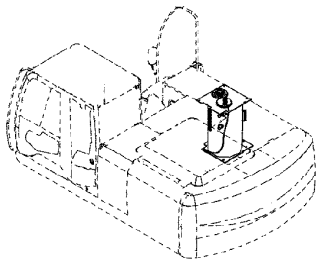

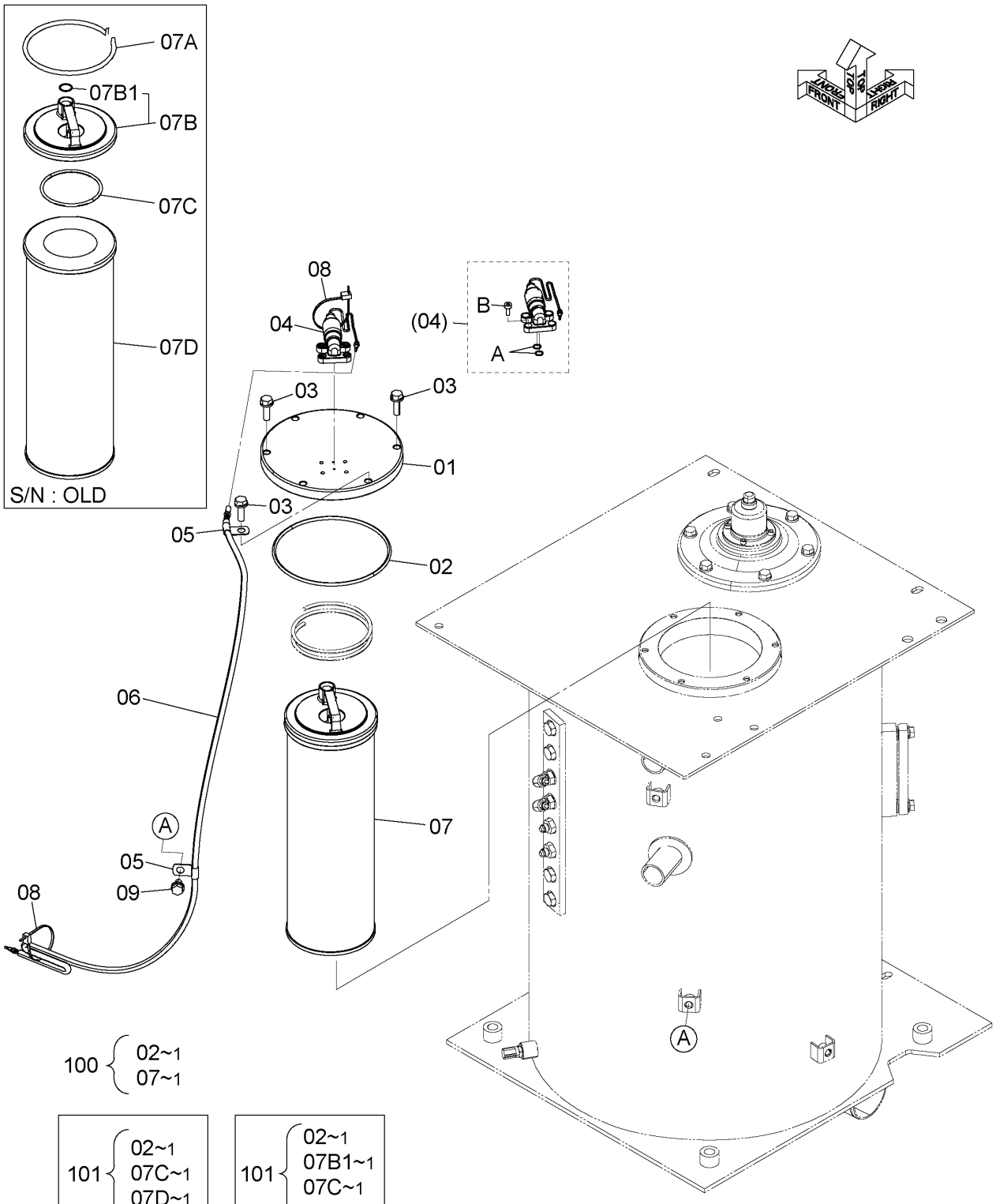

DC9258525C

HIGH PERFORMANCE FILTER KIT
高性能フィルタキット

Applicable Model (適用機種): -
Mark(記号): -
Serial No.(適用号機):<200><210><H><K><LCN><N>:200001-, <210_EU><LCN_EU><N_EU>:600001-

ITEM 符号	PART NO. 部品番号	PART NAME	部 品 名	Q'TY 数量	S.C サービスコード	SERIAL NO. 適用号機	ICA 互換性	REPLACEABLE PART 代替部品 PART NO. 部品番号	REPLACEABLE PART 代替部品 Q'TY 数量
01	4643447	COVER	カバー	1					
02	A810190	O-RING	Oーリング	1	K1,K2,K3,K4				
03	J271035	BOLT;SEMS	ボルト;セムス	6	D				
03A	J901035	* BOLT	* ボルト	1					
03B	J222010	* WASHER	* ワッシャ	1					
04	4449478	INDICATOR	インジケータ	1					
04A	4506405	* O-RING	* Oーリング	2					
04B	J780612	* BOLT;SOCKET	* ボルト;ソケット	4					
05	4190261	CLIP	クリップ	2					
06	4464122	HARNESS;WIRE	ハーネス;ワイヤ	1					
07	4656523	ELEMENT;FILTER	エレメント;フィルタ	1	K1	200,210,H,K: -226045 210_EU,LCN, LCN_EU,N,N_EU: -D13/11	I	YA00026487	1
07A	4643446	* RING	* リング	1		200,210,H,K: -226045 210_EU,LCN, LCN_EU,N,N_EU: -D13/11			
07B	4643445	* VALVE	* バルブ	1		200,210,H,K: -226045 210_EU,LCN, LCN_EU,N,N_EU: -D13/11			
07B1	4683135	** O-RING	** Oーリング	1	K4	200,210,H,K: -226045 210_EU,LCN, LCN_EU,N,N_EU: -D13/11			
07C	A810095	* O-RING	* Oーリング	1	K3,K4	200,210,H,K: -226045 210_EU,LCN, LCN_EU,N,N_EU: -D13/11			
07D	4656603	* ELEMENT;FILTER	* エレメント;フィルタ	1	K3,K4	200,210,H,K: -226045 210_EU,LCN, LCN_EU,N,N_EU: -D13/11			
07	YA00026487	ELEMENT;FILTER	エレメント;フィルタ	1	K2	200,210,H,K: 226046- 210_EU,LCN, LCN_EU,N,N_EU:			

HIGH PERFORMANCE FILTER KIT
高性能フィルタキット

Applicable Model (適用機種): -
Mark(記号): -
Serial No.(適用号機):<200><210><H><K><LCN><N>:200001-,
<210_EU><LCN_EU><N_EU>:600001-

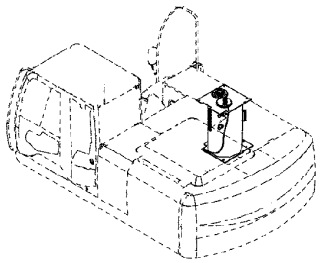

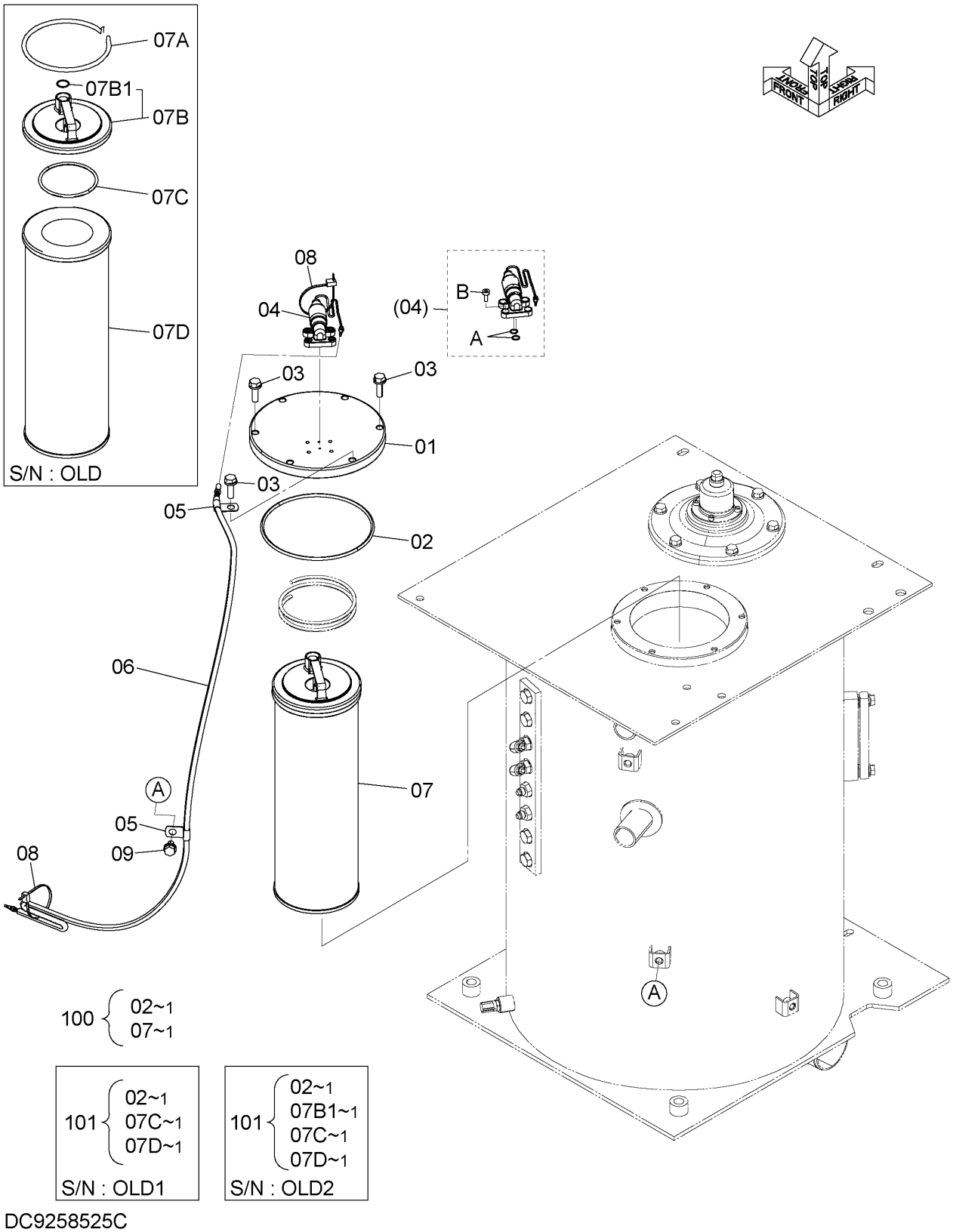

DC9258525C

HIGH PERFORMANCE FILTER KIT
高性能フィルタキット

Applicable Model (適用機種): -
Mark(記号): -
Serial No.(適用号機):<200><210><H><K><LCN><N>:200001-, <210_EU><LCN_EU><N_EU>:600001-

ITEM 符号	PART NO. 部品番号	PART NAME	部 品 名	Q'TY 数量	S.C サービス コード	SERIAL NO. 適用号機	ICA 互換性	REPLACEABLE PART 代替部品 PART NO. 部品番号	REPLACEABLE PART 代替部品 Q'TY 数量
						D13/12-			
08	4055312	CLIP;BAND	ｸﾘｯﾌﾟ;ﾊﾞﾝﾄﾞ	2					
09	J271020	BOLT;SEMS	ﾎﾞﾙﾄ;ｾﾑｽ	1	D				
09A	J901020	* BOLT	* ﾎﾞﾙﾄ	1					
09B	J222010	* WASHER	* ﾜｯｼｬ	1					
100	4656606	ELEMENT;FILTER	ｴﾚﾒﾝﾄ;ﾌｨﾙﾀ	1	K1	200,210,H,K: -226045 210_EU,LCN, LCN_EU,N,N_EU: -D13/11	I	YA00033064	1
100	YA00033064	ELEMENT;FILTER	ｴﾚﾒﾝﾄ;ﾌｨﾙﾀ	1	K2	200,210,H,K: 226046- 210_EU,LCN, LCN_EU,N,N_EU: D13/12-			
101	4656609	ELEMENT;FILTER	ｴﾚﾒﾝﾄ;ﾌｨﾙﾀ	1	K3	[OLD1]-D07/10	I	4683331	1
101	4683331	ELEMENT;FILTER	ｴﾚﾒﾝﾄ;ﾌｨﾙﾀ	1	K4	[OLD2] 200,210,H,K: D07/11-226045 210_EU,LCN,			
						LCN_EU,N,N_EU: D07/11-D13/11			

TOOLS
工具

Applicable Model (適用機種): -
Mark(記号): -
Serial No.(適用号機):<200><210><H><K><LCN><N>:200001-, <210_EU><LCN_EU><N_EU>:600001-

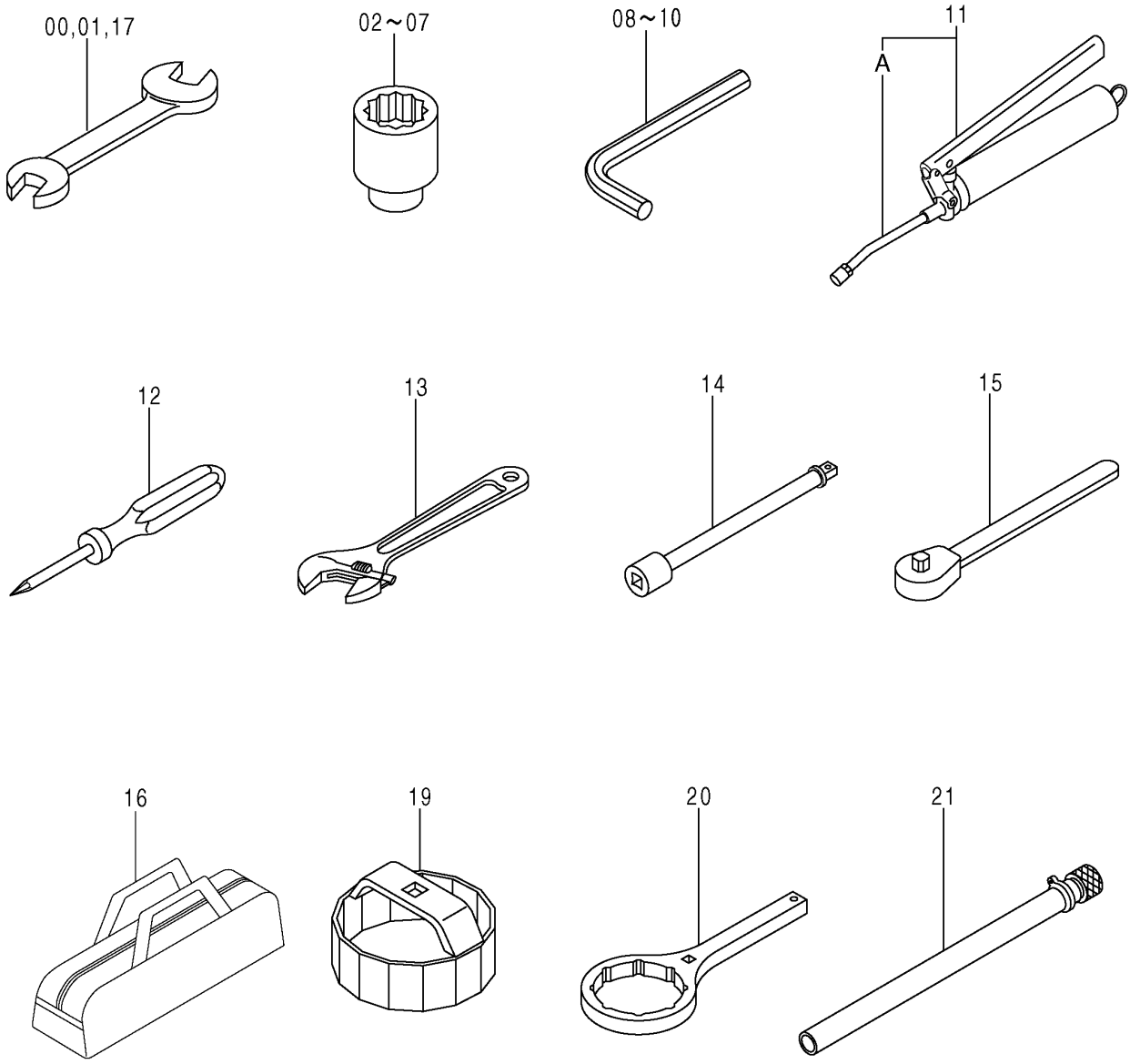

DCYA60020551

TOOLS
工具

Applicable Model (適用機種): -
Mark(記号): -
Serial No.(適用号機):<200><210><H><K><LCN><N>:200001-, <210_EU><LCN_EU><N_EU>:600001-

ITEM 符号	PART NO. 部品番号	PART NAME	部 品 名	Q'TY 数量	S.C サービスコード	SERIAL NO. 適用号機	ICA 互換性	REPLACEABLE PART 代替部品 PART NO. 部品番号	REPLACEABLE PART 代替部品 Q'TY 数量
00	4200435	SPANNER (WRENCH SIZE:10X12mm) (二面幅:10X12mm)	スパナ	1					
01	989858	SPANNER (WRENCH SIZE:19X22mm) (二面幅:19X22mm)	スパナ	1					
02	D912627	WRENCH;SOCKET (WRENCH SIZE:13mm)	レンチ;ソケット (二面幅:13mm)	1					
03	D99055	WRENCH;SOCKET (WRENCH SIZE:17mm)	レンチ;ソケット (二面幅:17mm)	1					
04	D99056	WRENCH;SOCKET (WRENCH SIZE:19mm)	レンチ;ソケット (二面幅:19mm)	1					
05	989848	WRENCH;SOCKET (WRENCH SIZE:22mm)	レンチ;ソケット (二面幅:22mm)	1					
06	4200437	WRENCH;SOCKET (WRENCH SIZE:24mm)	レンチ;ソケット (二面幅:24mm)	1					
07	989850	WRENCH;SOCKET (WRENCH SIZE:27mm)	レンチ;ソケット (二面幅:27mm)	1					
08	4020977	WRENCH;BAR (WRENCH SIZE:4mm)	レンチ;バー (二面幅:4mm)	1					
09	958393	WRENCH;BAR (WRENCH SIZE:8mm)	レンチ;バー (二面幅:8mm)	1					
10	958394	WRENCH;BAR (WRENCH SIZE:10mm)	レンチ;バー (二面幅:10mm)	1					
11	4131548	GUN;GREASE	ガン;グリース	1		-D11/10	Y	XV00000107	1
11A	4223527	* NOZZLE	* ノズル	1		-D11/10	Y	XV00000109	1
11	XV00000107	GUN;GREASE	ガン;グリース	1		D11/11-			
11A	XV00000109	* NOZZLE	* ノズル	1		D11/11-			
12	4200434	SCREW-DRIVER(+)	スクリュードライバ(+)	1					
13	4200438	WRENCH;ADJUSTABLE	レンチ;アジャスタブル	1					
14	936010	BAR;EXTENSION	バー;エクステンション	1					
15	985706	HANDLE;RATCHET	ハンドル;ラチェット	1					
16	4601587	BAG	バッグ	1					
17	D99054	SPANNER (WRENCH SIZE:14X17mm) (二面幅:14X17mm)	スパナ	1					
19	4239943	WRENCH (Dia:118mm)	レンチ (直径:118mm)	1					
20	4646133	WRENCH (Dia:110mm)	レンチ (直径:110mm)	1					
21	4649305	COUPLING	カップリング	1					

NAME PLATE (1)(JAPANESE)
ネームプレート (1)(日本語)

Applicable Model (適用機種):200, H, K
Mark(記号): -
Serial No.(適用号機):<200><H><K>:200001-

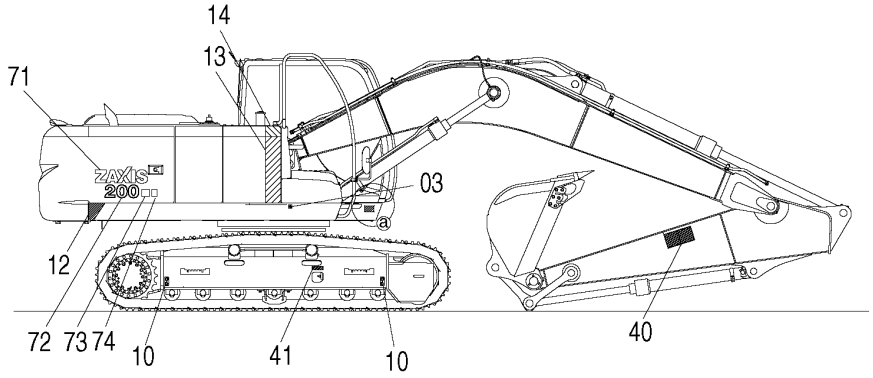

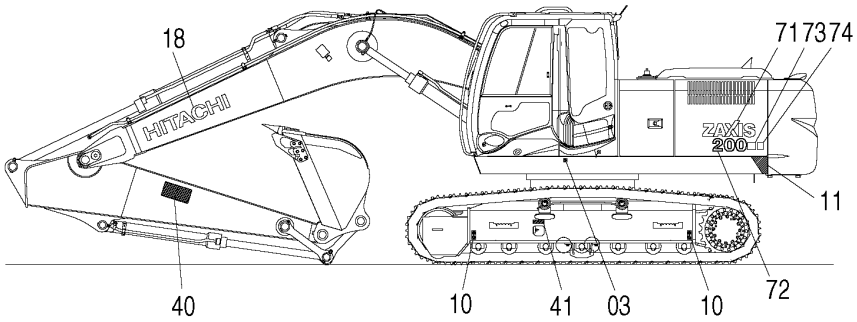

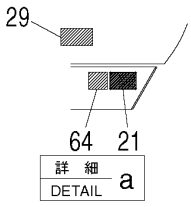

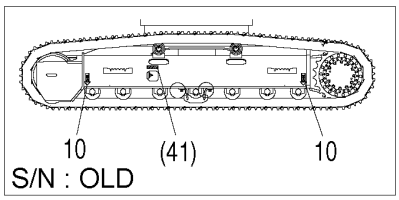

車体上面
Top view of machine body

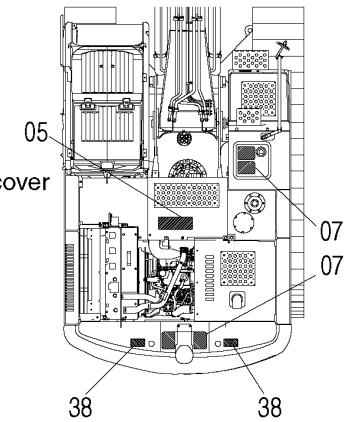

トラックフレーム内側
Track frame (Inside)

（アイドラ側）
Idler side

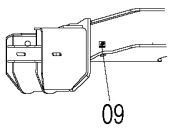

（走行装置側）
Travel device side

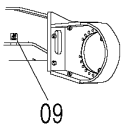

トラックフレーム内側
Track frame (Inside)

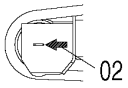

エンジンカバー上面
Top view of engine cover

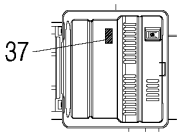

燃料タンク給油口
Fuel tank refueling port

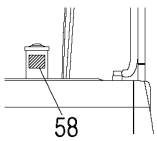

燃料タンク給油口
Fuel tank refueling port

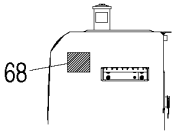

点検注意
Cautions on inspection

車体後方
Rear of machine body

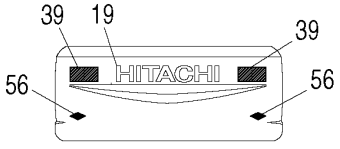

DC0005728B_J1

NAME PLATE (1)(JAPANESE)
ネームプレート (1)(日本語)

Applicable Model (適用機種):200, H, K
Mark(記号): -
Serial No.(適用号機):<200><H><K>:200001-

ITEM 符号	PART NO. 部品番号	PART NAME	部 品 名	Q'TY 数量	S.C サービス コード	SERIAL NO. 適用号機	ICA 互換性	REPLACEABLE PART 代替部品 PART NO. 部品番号	REPLACEABLE PART 代替部品 Q'TY 数量
02	4658927	NAME-PLATE	ﾈｰﾑﾌﾟﾚｰﾄ	2					
		(AN ARROW)	(矢印)						
03	4201787	MARK	ﾏｰｸ	1					
		(CENTER FOR GRAVITY) (1=2P)							
		(重心位置)(1=2ｺ)							
05	4073519	TAPE	ﾃｰﾌﾟ	1					
		(ANTI-SKID TAPE)(150X400)							
		(滑り止め)(150X400)							
07	4121128	TAPE	ﾃｰﾌﾟ	4					
		(ANTI-SKID TAPE)(150X200)							
		(滑り止め)(150X200)							
09	4657778	NAME-PLATE	ﾈｰﾑﾌﾟﾚｰﾄ	4					
		(POSITION TO FIX MACHINE)							
		(車体固定位置)							
10	3089138	MARK	ﾏｰｸ	4		-D13/07	Y	YA00028559	4
		(LIFTING POINT)	(吊り位置)						
10	YA00028559	MARK	ﾏｰｸ	4		D13/08-			
		(LIFTING POINT)	(吊り位置)						
11	4651862	NAME-PLATE	ﾈｰﾑﾌﾟﾚｰﾄ	1					
		(ACCENT)	(ｱｸｾﾝﾄ)						
12	4651863	NAME-PLATE	ﾈｰﾑﾌﾟﾚｰﾄ	1					
		(ACCENT)	(ｱｸｾﾝﾄ)						
13	4652845	NAME-PLATE	ﾈｰﾑﾌﾟﾚｰﾄ	1					
		(ACCENT)	(ｱｸｾﾝﾄ)						
14	4658873	NAME-PLATE	ﾈｰﾑﾌﾟﾚｰﾄ	1					
		(ACCENT)	(ｱｸｾﾝﾄ)						
18	2053329	NAME-PLATE	ﾈｰﾑﾌﾟﾚｰﾄ	1					
		(NAME OF COMPANY)	(社名)						
19	2053330	NAME-PLATE	ﾈｰﾑﾌﾟﾚｰﾄ	1					
		(NAME OF COMPANY)	(社名)						
21	+++++++	NAME-PLATE	ﾈｰﾑﾌﾟﾚｰﾄ	1	D				
		(MACHINE MFG. NO.)	(号機)						
27	3076175	NAME-PLATE	ﾈｰﾑﾌﾟﾚｰﾄ	1					
		(DANGER:DO NOT OPERATE)							
		(危険:点検整備中)							
29	2046074	NAME-PLATE	ﾈｰﾑﾌﾟﾚｰﾄ	1					
		(LIFT POSITION)	(吊り姿勢)						
37	3085239	SAFETY-SIGN	ｾﾌﾃｨｻｲﾝ	1					
		(CAUTION FOR FALL)	(転落注意)						
38	3085203	SAFETY-SIGN	ｾﾌﾃｨｻｲﾝ	2					
		(CAUTION FOR FALL)	(転落注意)						
39	3085431	SAFETY-SIGN	ｾﾌﾃｨｻｲﾝ	2					
		(CAUTION FOR SWING)	(旋回注意)						
40	3085908	SAFETY-SIGN	ｾﾌﾃｨｻｲﾝ	2					
		(CAUTION FOR ARM)	(ｱｰﾑ注意)						

NAME PLATE (1)(JAPANESE)
ネームプレート (1)(日本語)

Applicable Model (適用機種):200, H, K
Mark(記号): -
Serial No.(適用号機):<200><H><K>:200001-

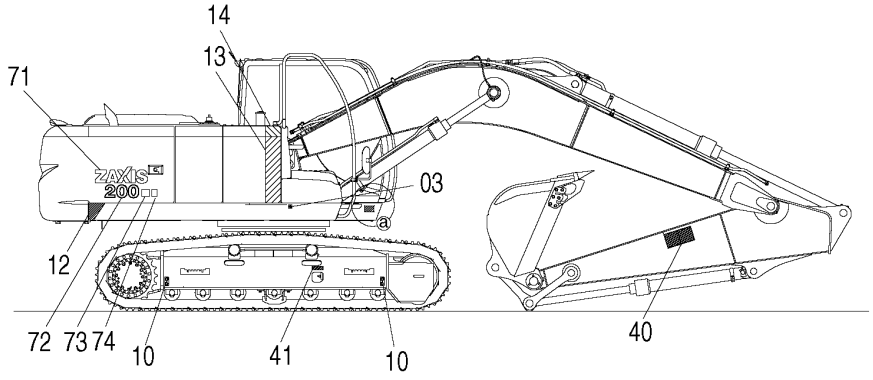

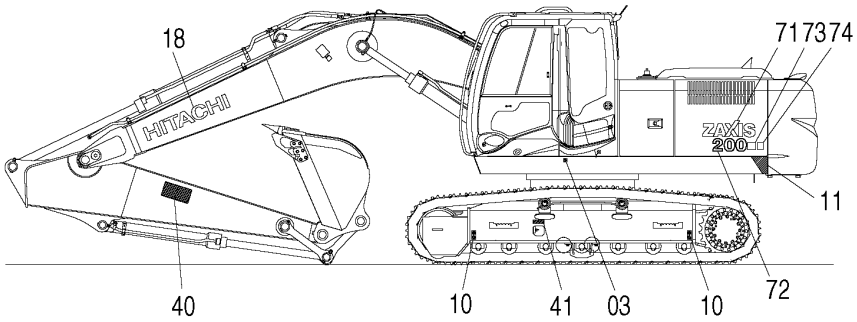

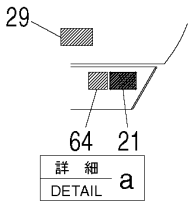

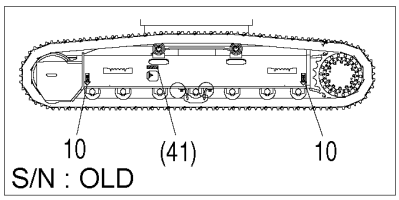

車体上面
Top view of machine body

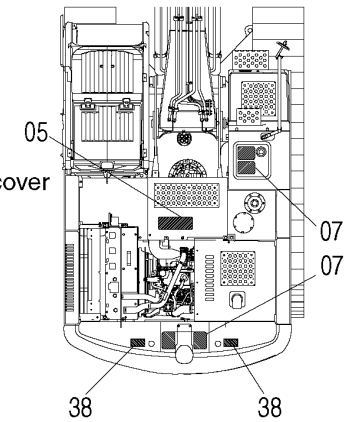

トラックフレーム内側
Track frame (Inside)

（アイドラ側）
Idler side

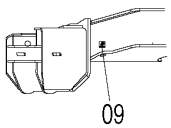

（走行装置側）
Travel device side

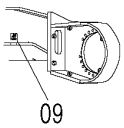

トラックフレーム内側
Track frame (Inside)

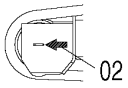

エンジンカバー上面
Top view of engine cover

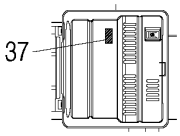

燃料タンク給油口
Fuel tank refueling port

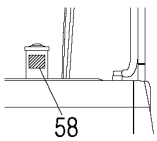

燃料タンク給油口
Fuel tank refueling port

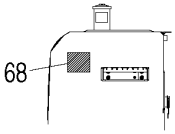

点検注意
Cautions on inspection

車体後方
Rear of machine body

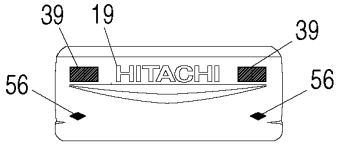

DC0005728B_J1

NAME PLATE (1)(JAPANESE)
ネームプレート (1)(日本語)

Applicable Model (適用機種):200, H, K
Mark(記号): -
Serial No.(適用号機):<200><H><K>:200001-

ITEM 符号	PART NO. 部品番号	PART NAME	部 品 名	Q'TY 数量	S.C サービス コード	SERIAL NO. 適用号機	ICA 互換性	REPLACEABLE PART 代替部品 PART NO. 部品番号	REPLACEABLE PART 代替部品 Q'TY 数量
41	3085574	SAFETY-SIGN	セフティサイン	2					
		(WARNING:TRACK-ADJUSTER)							
		(警告:トラックアジャスタ)							
56	4040580	REFLECTOR	リフレクタ	2					
58	4660985	NAME-PLATE	ネームプレート	1		-D06/10			
		(FUEL)	(燃料)						
64	4666043	NAME-PLATE	ネームプレート	1		D06/11-			
		(RESALE IMFORMATION)							
		(転売禁止)							
68	3111896	NAME-PLATE	ネームプレート	1		D06/11-			
		(PROHIBITED TO USE OTHER THAN DIESEL FUEL)							
		(軽油以外厳禁)							
71	1033520	NAME-PLATE	ネームプレート	2					
		(NAME OF MACHINE: ZAXIS)							
		(機種名: ZAXIS)							
72	2053696	NAME-PLATE	ネームプレート	2					
		(NAME OF MACHINE: 200)							
		(機種名: 200)							
72	2053951	NAME-PLATE	ネームプレート	2					
		(NAME OF MACHINE: 210)							
		(機種名: 210)							
73	3108221	NAME-PLATE	ネームプレート	2					
		(NAME OF MACHINE: LC)							
		(機種名: LC)							
74	3108643	NAME-PLATE	ネームプレート	2					
		(NAME OF MACHINE: H)							
		(機種名: H)							
74	3108783	NAME-PLATE	ネームプレート	2					
		(NAME OF MACHINE: K)							
		(機種名: K)							

NAME PLATE (2)(JAPANESE)
ネームプレート (2)(日本語)

Applicable Model (適用機種):200, H, K
Mark(記号): -
Serial No.(適用号機):<200><H><K>:200001-

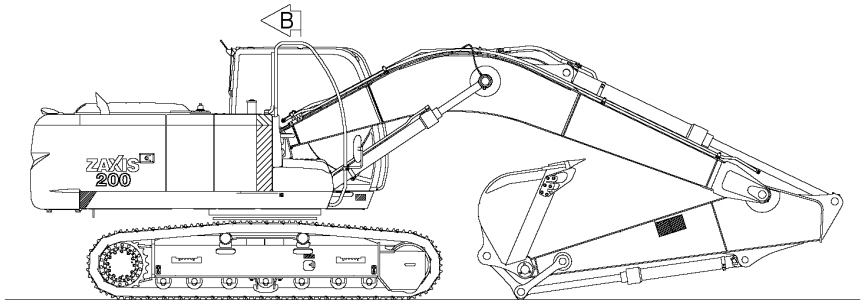

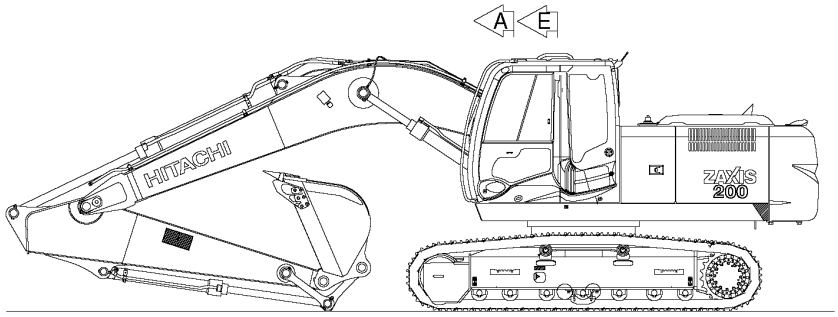

キャブ前窓左上内側ガラス面
Cab front window glass(Inside, Upper left)

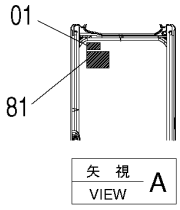

キャブ内後窓ガラス面
Cab rear window glass

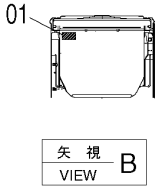

キャブ左側
Cab left side

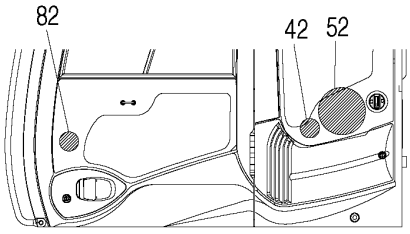

前窓グリップ
Front window grip

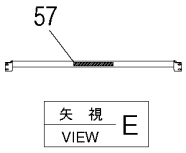

キャブ右内側
Cab inside (Right side)

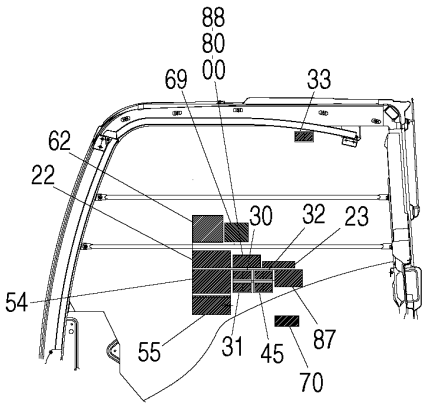

ドア内側
Door inside

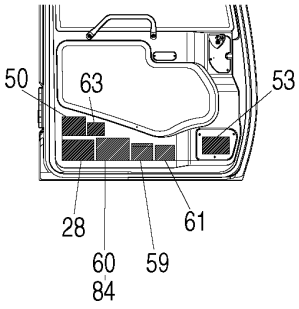

DC0005728A_2_JPN

NAME PLATE (2)(JAPANESE)
ネームプレート (2)(日本語)

Applicable Model (適用機種):200, H, K
Mark(記号): -
Serial No.(適用号機):<200><H><K>:200001-

ITEM 符号	PART NO. 部品番号	PART NAME	部 品 名	Q'TY 数量	S.C サービス コード	SERIAL NO. 適用号機	ICA 互換性	REPLACEABLE PART 代替部品 PART NO. 部品番号	REPLACEABLE PART 代替部品 Q'TY 数量
00	4369242	NAME-PLATE (LEVER PATTERN :H Type) (レバーパターン:Hタイプ)	ネームプレート	1					
01	4359076	NAME-PLATE (EMERGENCY HAMMER)	ネームプレート (脱出用ハンマ)	2					
22	4369377	NAME-PLATE (INSPECTION MANUAL)	ネームプレート (取説注意)	1					
23	4369106	SAFETY-SIGN (BOOM CRUSH)	セフティサイン (右窓注意)	1					
28	3089942	NAME-PLATE (BUCKET HOOK)	ネームプレート (バケットフック)	1					
30	4418273	SAFETY-SIGN (INTENSIVE READING MANUAL) (取説熟読)	セフティサイン	1					
31	4418275	SAFETY-SIGN (GRAND LOCK AND ENGINE STOP) (ロック, エンジンストップ)	セフティサイン	1					
32	4418276	SAFETY-SIGN (PREVENTION FROM ELECTRIC SHOCK) (感電防止)	セフティサイン	1					
33	4418272	SAFETY-SIGN (FRONT WINDOW LOCK)	セフティサイン (前窓ロック)	1					
42	+++++++	NAME-PLATE (WAPPEN)	ネームプレート (排ガスワッペン)	1	D				
45	4654286	SAFETY-SIGN (SEAT BELT)	セフティサイン (シートベルト)	1					
50	4663021	NAME-PLATE (SPECIFICATION:ZX200-3) (仕様:ZX200-3)	ネームプレート	1					
50	4663022	NAME-PLATE (SPECIFICATION:ZX200LC-3) (仕様:ZX200LC-3)	ネームプレート	1					
50	4663023	NAME-PLATE (SPECIFICATION:ZX210H-3) (仕様:ZX210H-3)	ネームプレート	1					
50	4663024	NAME-PLATE (SPECIFICATION:ZX210LCH-3) (仕様:ZX210LCH-3)	ネームプレート	1					
50	4663025	NAME-PLATE (SPECIFICATION:ZX210K-3) (仕様:ZX210K-3)	ネームプレート	1					
50	4663026	NAME-PLATE (SPECIFICATION:ZX210LCK-3) (仕様:ZX210LCK-3)	ネームプレート	1					
50	4663027	NAME-PLATE	ネームプレート	1					

NAME PLATE (2)(JAPANESE)
ネームプレート (2)(日本語)

Applicable Model (適用機種):200, H, K
Mark(記号): -
Serial No.(適用号機):<200><H><K>:200001-

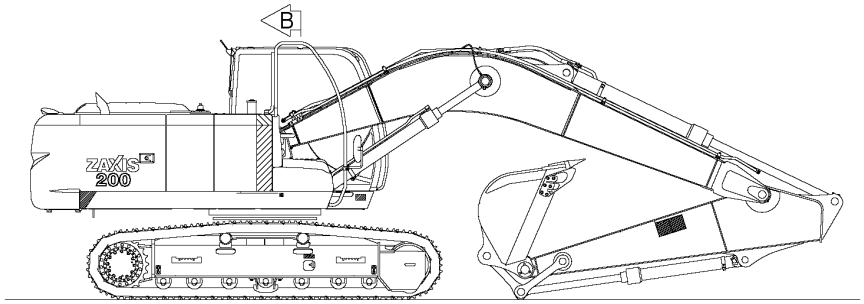

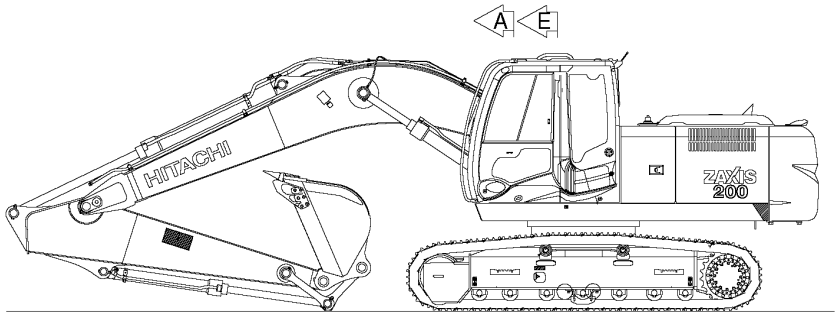

キャブ前窓左上内側ガラス面
Cab front window glass(Inside, Upper left)

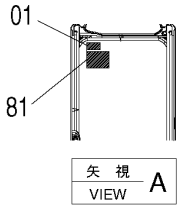

キャブ内後窓ガラス面
Cab rear window glass

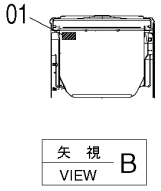

キャブ左側
Cab left side

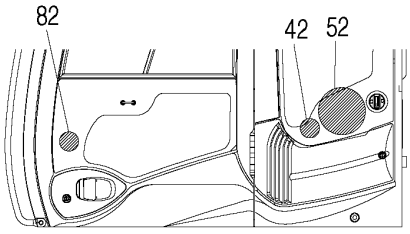

前窓グリップ
Front window grip

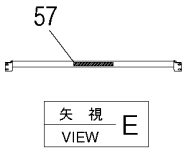

キャブ右内側
Cab inside (Right side)

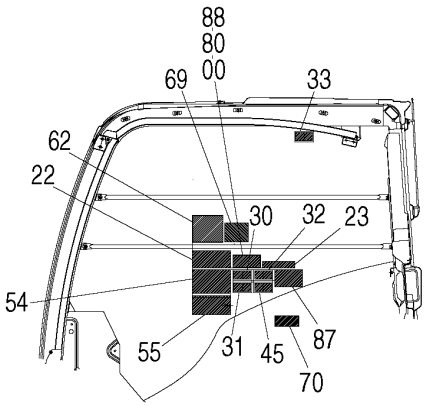

ドア内側
Door inside

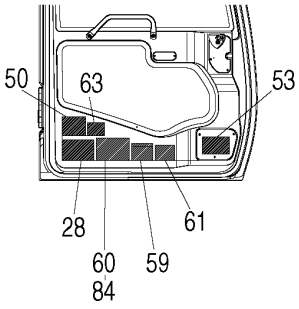

DC0005728A_2_JPN

NAME PLATE (2)(JAPANESE)
ネームプレート (2)(日本語)

Applicable Model (適用機種):200, H, K
Mark(記号): -
Serial No.(適用号機):<200><H><K>:200001-

ITEM 符号	PART NO. 部品番号	PART NAME	部 品 名	Q'TY 数量	S.C サービスコード	SERIAL NO. 適用号機	ICA 互換性	REPLACEABLE PART 代替部品 PART NO. 部品番号	REPLACEABLE PART 代替部品 Q'TY 数量
		(SPECIFICATION:ZX210K-3(HG))							
		(仕様:ZX210K-3(HG))							
50	4663028	NAME-PLATE	ﾈｰﾑﾌﾟﾚｰﾄ	1					
		(SPECIFICATION:ZX210LCK-3(HG))							
		(仕様:ZX210LCK-3(HG))							
52	+++++++	NAME-PLATE	ﾈｰﾑﾌﾟﾚｰﾄ	1	D				
		(SUPER LOW NOISE WAPPEN)							
		(超低騒音ﾜｯﾍﾟﾝ)							
53	3108860	NAME-PLATE	ﾈｰﾑﾌﾟﾚｰﾄ	1					
		(HEADGUARD)	(ﾍｯﾄﾞｶﾞｰﾄﾞ)						
54	3107933	NAME-PLATE	ﾈｰﾑﾌﾟﾚｰﾄ	1					
		(OPERATION: ENGINE CONTROLLER)							
		(ｴﾝｼﾞﾝｺﾝﾄﾛｰﾗ操作)							
55	3105981	NAME-PLATE	ﾈｰﾑﾌﾟﾚｰﾄ	1					
		(WARNING)	(運転警告)						
57	4463757	NAME-PLATE	ﾈｰﾑﾌﾟﾚｰﾄ	1					
		(CAUTION FOR WINDSHIELD STAY)							
		(前窓ｽﾃｰ注意)							
59	4467890	NAME-PLATE	ﾈｰﾑﾌﾟﾚｰﾄ	1					
		(CAUTION FOR ARM CYL.)							
		(ｱｰﾑｼﾘﾝﾀﾞ注意)							
60	4272452	NAME-PLATE	ﾈｰﾑﾌﾟﾚｰﾄ	1					
		(CAUTION ATT.)	(ｱﾀｯﾁﾒﾝﾄ注意)						
61	4656079	NAME-PLATE	ﾈｰﾑﾌﾟﾚｰﾄ	1					
		(OPERATION: STOP VALVE)							
		(ｽﾄｯﾌﾟﾊﾞﾙﾌﾞ操作)							
62	3108234	NAME-PLATE	ﾈｰﾑﾌﾟﾚｰﾄ	1					
		(OPERATION: ATT. MODE)							
		(ATTﾓｰﾄﾞ操作)							
63	4479989	NAME-PLATE	ﾈｰﾑﾌﾟﾚｰﾄ	1					
		(RECOVERY OF FREON)	(ﾌﾛﾝ回収･破壊法)						
69	3111897	NAME-PLATE	ﾈｰﾑﾌﾟﾚｰﾄ	1		D06/11-			
		(PROHIBITED TO USE OTHER THAN DIESEL FUEL)							
		(軽油以外厳禁)							
70	YA00000340	SAFETY-SIGN	ｾﾌﾃｨｻｲﾝ	1		D10/07-			
		(CAUTION FOR PACEMAKER)							
		(ﾍﾟｰｽﾒｰｶ注意)							
80	4373205	NAME-PLATE	ﾈｰﾑﾌﾟﾚｰﾄ	1					
		(LEVER PATTERN :JIS TYPE)							
		(ﾚﾊﾞｰﾊﾟﾀｰﾝ:JISﾀｲﾌﾟ)							
81	+++++++	NAME-PLATE	ﾈｰﾑﾌﾟﾚｰﾄ	1	D				
		(CAUTION FOR JIS LEVER)							
		(JISﾚﾊﾞｰ注意)							
82	+++++++	NAME-PLATE	ﾈｰﾑﾌﾟﾚｰﾄ	1	D				
		(JIS LEVER WAPPEN)	(JISﾚﾊﾞｰﾜｯﾍﾟﾝ)						

NAME PLATE (2)(JAPANESE)
ネームプレート (2)(日本語)

Applicable Model (適用機種):200, H, K
Mark(記号): -
Serial No.(適用号機):<200><H><K>:200001-

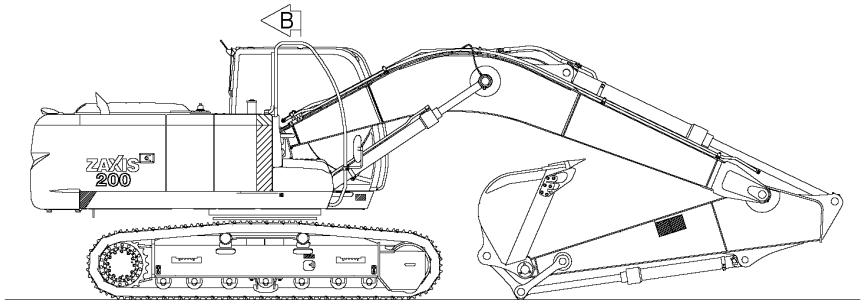

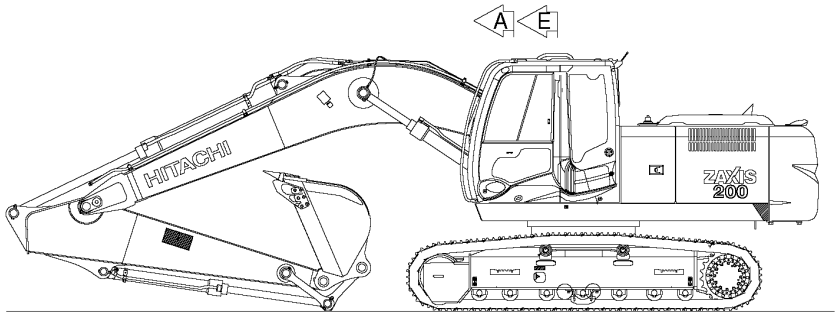

キャブ前窓左上内側ガラス面
Cab front window glass(Inside, Upper left)

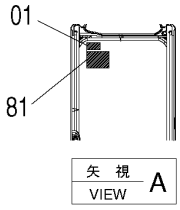

キャブ内後窓ガラス面
Cab rear window glass

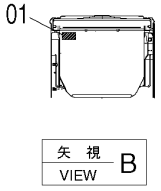

キャブ左側
Cab left side

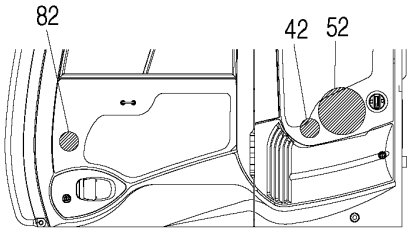

前窓グリップ
Front window grip

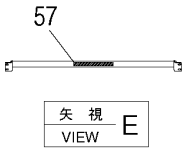

キャブ右内側
Cab inside (Right side)

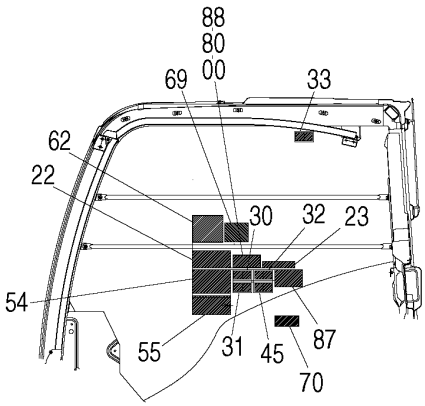

ドア内側
Door inside

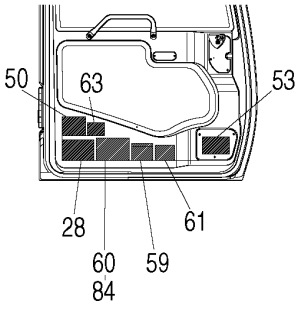

DC0005728A_2_JPN

NAME PLATE (2)(JAPANESE)
ネームプレート (2)(日本語)

Applicable Model (適用機種):200, H, K
Mark(記号): -
Serial No.(適用号機):<200><H><K>:200001-

ITEM 符号	PART NO. 部品番号	PART NAME	部 品 名	Q'TY 数量	S.C サービス コード	SERIAL NO. 適用号機	ICA 互換性	REPLACEABLE PART 代替部品 PART NO. 部品番号	REPLACEABLE PART 代替部品 Q'TY 数量
84	4613463	NAME-PLATE (CAUTION ATT.)	ネームプレート (アタッチメント注意)	1					
87	3079531	SAFETY-SIGN (CAUTION FOR RAIN-VISOR) (レインバイザー注意)	セフティサイン	1					
88	4260602	CASE	ケース	1					

NAME PLATE (3)(JAPANESE)
ネームプレート (3)(日本語)

Applicable Model (適用機種):200, H, K
Mark(記号): -
Serial No.(適用号機):<200><H><K>:200001-

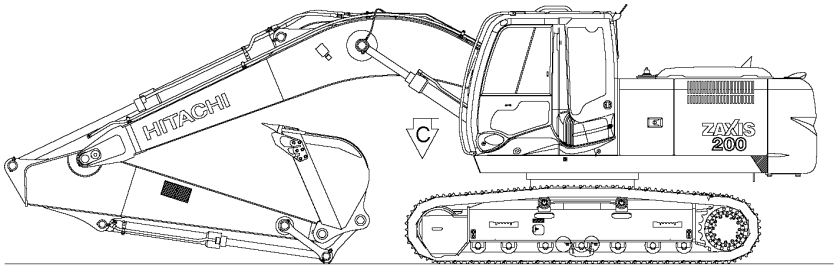

シートスタンド上面
Seat stand(Upper face)

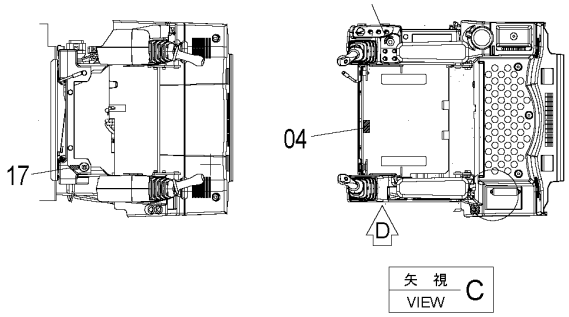

レバーロック
Lever lock

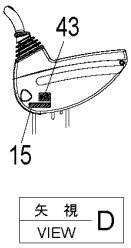

ポンプ後方（C /W 側）サポート部
Pump rear (C/W side) support

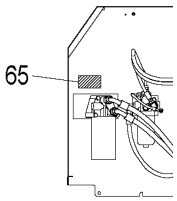

工具箱カバーウラ
Tool box(Inside of cover)

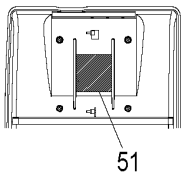

ラジエータ上面
Radiator (Upper face)

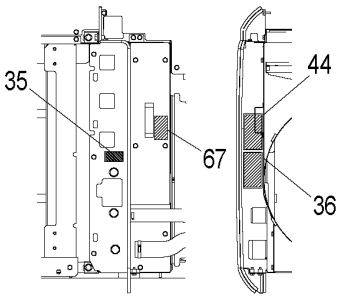

オイルタンク上面
Oil tank (Upper face)

フロント側
Front attachment side

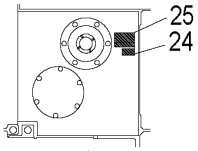

C／W側
Counterweight side

オイルタンク後方サポート部
Oil tank (Rear support)

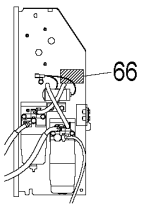

バッテリーカバー上面
Battery cover (Upper face)

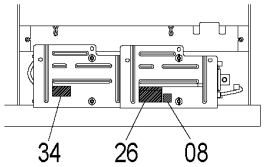

マルチレバー
Malti lever

ユーティリティ前ドア
Door front of utility

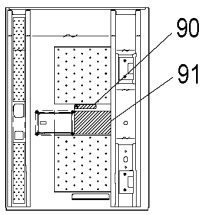

セレクタバルブ
Valve;selector

キャブ側
（車体前）
Cab side(front)

DC0005728D_3_JPN

NAME PLATE (3)(JAPANESE)
ネームプレート (3)(日本語)

Applicable Model (適用機種):200, H, K
Mark(記号): -
Serial No.(適用号機):<200><H><K>:200001-

ITEM 符号	PART NO. 部品番号	PART NAME	部 品 名	Q'TY 数量	S.C サービス コード	SERIAL NO. 適用号機	ICA 互換性	REPLACEABLE PART 代替部品 PART NO. 部品番号	REPLACEABLE PART 代替部品 Q'TY 数量
04	4371371	NAME-PLATE	ネームプレート	1					
		(CAUTION FOR SEAT TILT LEVER)							
		(シートチルトレバー注意)							
08	4465472	MARK	マーク	1					
		(DON'T STEP)	(踏むな)						
15	4299059	NAME-PLATE	ネームプレート	1					
		(LEVER LOCK)	(レバーロック)						
16	4264805	NAME-PLATE	ネームプレート	1					
		(KEY SWITCH)	(キースイッチ)						
17	4650142	NAME-PLATE	ネームプレート	1					
		(ENGINE STOP SWITCH)							
		(エンジン停止スイッチ)							
24	4288181	NAME-PLATE	ネームプレート	1					
		(AIR VENT)	(エアヌキ)						
25	3075806	NAME-PLATE	ネームプレート	1					
		(CAUTION FOR TANK CAP)							
		(タンクキャップ注意)							
26	4369152	NAME-PLATE	ネームプレート	1					
		(BATTERY EXPLODE)	(バッテリ爆発)						
34	3090253	SAFETY-SIGN	セフティサイン	1					
		(INTENSIVE READING MANUAL)							
		(取説熟読)							
35	3085421	SAFETY-SIGN	セフティサイン	1					
		(CAUTION FOR RADIATOR CAD)							
		(ラジエータキャップ注意)							
36	3089910	SAFETY-SIGN	セフティサイン	1					
		(CAUTION FOR INVOLVED VELT)							
		(ベルト巻き込まれ注意)							
43	4458260	NAME-PLATE	ネームプレート	1					
		(ANTIFREEZE 60%)	(不凍液混入率 60%)						
43	4458256	NAME-PLATE	ネームプレート	1					
		(ANTIFREEZE 50%)	(不凍液混入率 50%)						
43	4449508	NAME-PLATE	ネームプレート	1					
		(ANTIFREEZE 30%)	(不凍液混入率 30%)						
44	YA00010422	SAFETY-SIGN	セフティサイン	1		218528-			
		(CAUTION FOR INVOLVED FAN)							
		(ファン巻き込まれ注意)							
51	3108120	NAME-PLATE	ネームプレート	1					
		(LUBRICATION)	(給油脂)						
65	4672517	NAME-PLATE	ネームプレート	1		D06/11-			
		(ATTENTION TO ENGINE OIL FILTER)							
		(エンジンオイルフィルタ注意)							
66	4672518	NAME-PLATE	ネームプレート	1		D06/11-			
		(ATTENTION TO FUEL FILTER)							
		(燃料フィルタ注意)							

NAME PLATE (3)(JAPANESE)
ネームプレート (3)(日本語)

Applicable Model (適用機種):200, H, K
Mark(記号): -
Serial No.(適用号機):<200><H><K>:200001-

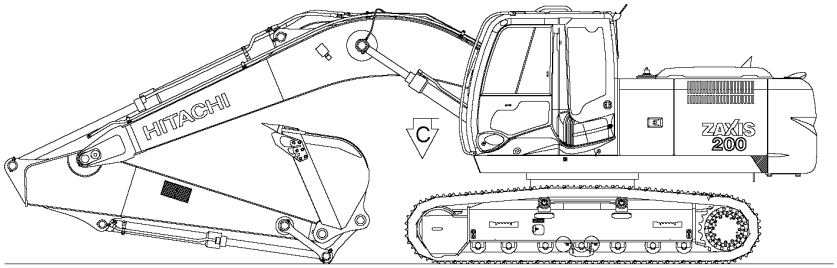

シートスタンド上面
Seat stand(Upper face)

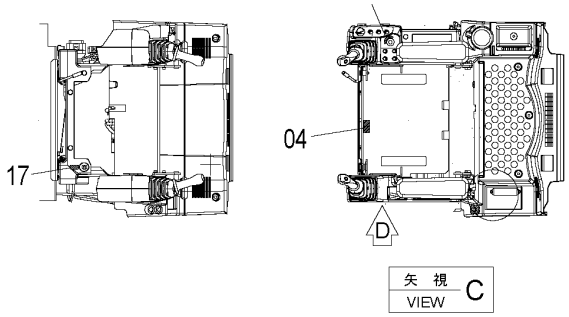

レバーロック
Lever lock

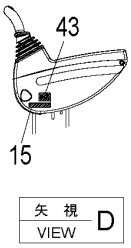

ポンプ後方（C /W 側）サポート部
Pump rear (C/W side) support

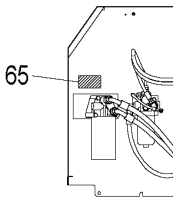

工具箱カバーウラ
Tool box(Inside of cover)

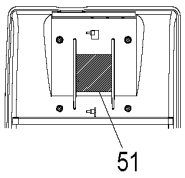

ラジエータ上面
Radiator (Upper face)

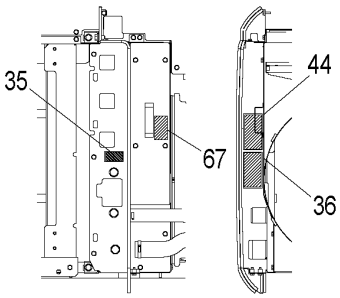

オイルタンク上面
Oil tank (Upper face)

フロント側
Front attachment side

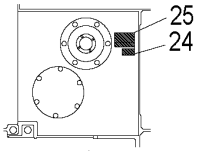

C／W側
Counterweight side

オイルタンク後方サポート部
Oil tank (Rear support)

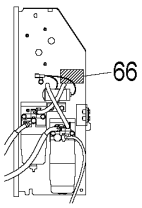

バッテリーカバー上面
Battery cover (Upper face)

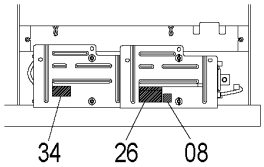

マルチレバー
Malti lever

ユーティリティ前ドア
Door front of utility

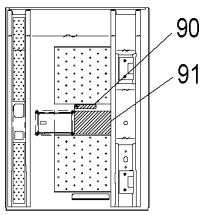

セレクタバルブ
Valve;selector

キャブ側
（車体前）
Cab side(front)

DC0005728D_3_JPN

NAME PLATE (3)(JAPANESE)
ネームプレート (3)(日本語)

Applicable Model (適用機種):200, H, K
Mark(記号): -
Serial No.(適用号機):<200><H><K>:200001-

ITEM 符号	PART NO. 部品番号	PART NAME	部 品 名	Q'TY 数量	S.C サービス コード	SERIAL NO. 適用号機	ICA 互換性	REPLACEABLE PART 代替部品 PART NO. 部品番号	REPLACEABLE PART 代替部品 Q'TY 数量
67	4672519	NAME-PLATE (ATTENTION TO ENGINE OIL) (エンジンオイル注意)	ネームプレート	1		DO6/11-			
89	4372969	NAME-PLATE (MULTI-LEVER OPERATION) (マルチレバー切替)	ネームプレート	1					
90	4372968	NAME-PLATE (MULTI-LEVER)	ネームプレート (マルチレバー)	1					
91	3059267	NAME-PLATE (LEVER PATTERN :MULTI) (レバーパターン:マルチ)	ネームプレート	1					

NAME PLATE (1)(GENERAL EXPORT)
ネームプレート (1)(一般輸出)

Applicable Model (適用機種):200, H, K
Mark(記号): -
Serial No.(適用号機):<200><H><K>:200001-

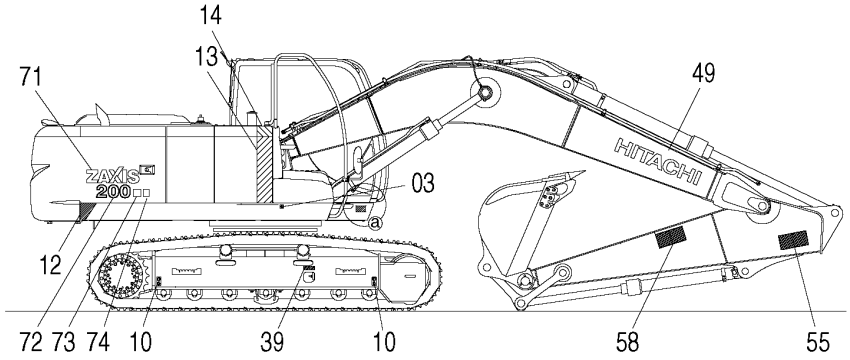

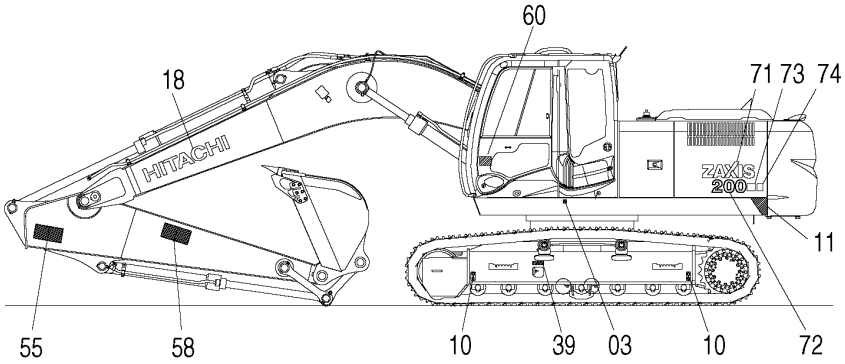

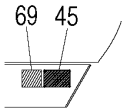

詳 細
DETAIL a

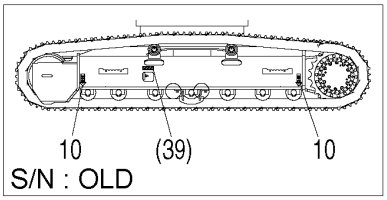

（オプション適用時のみ）
For Tropical Cover
For Louver Type Cover

車体右側面
Machine body(Right side)

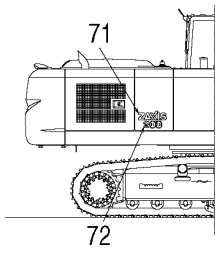

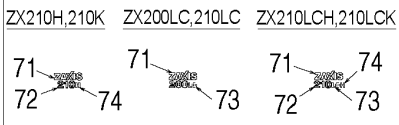

車体左側面
Machine body(Left side)

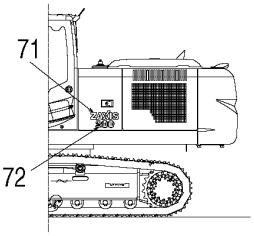

S/N : 205789-

車体上面
Top view of machine body

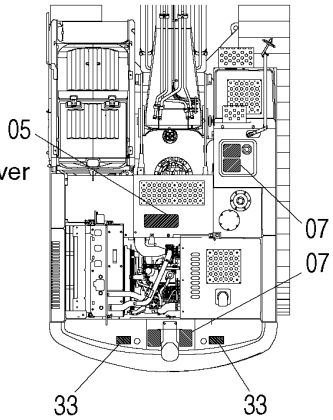

トラックフレーム内側
Track frame (Inside)

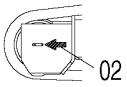

トラックフレーム内側
Track frame (Inside)

（アイドラ側）
Idler side

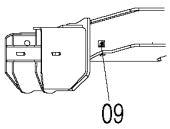

（走行装置側）
Travel device side

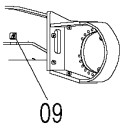

エンジンカバー上面
Top view of engine cover

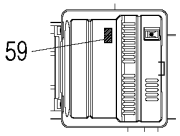

燃料タンク給油口
Fuel tank refueling port

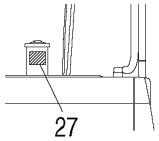

S/N : OLD

燃料タンク給油口
Fuel tank refueling port

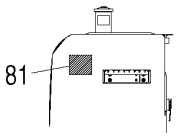

点検注意
Cautions on inspection

車体後方
Rear of machine body

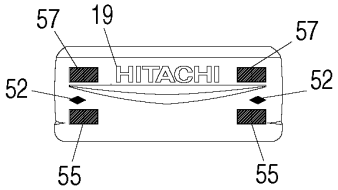

DC0005728C_E1

NAME PLATE (1)(GENERAL EXPORT)
ネームプレート (1)(一般輸出)

Applicable Model (適用機種):200, H, K
Mark(記号): -
Serial No.(適用号機):<200><H><K>:200001-

ITEM 符号	PART NO. 部品番号	PART NAME	部 品 名	Q'TY 数量	S.C サービス コード	SERIAL NO. 適用号機	ICA 互換性	REPLACEABLE PART 代替部品 PART NO. 部品番号	REPLACEABLE PART 代替部品 Q'TY 数量
02	4658927	NAME-PLATE	ﾈｰﾑﾌﾟﾚｰﾄ	2					
		(AN ARROW)	(矢印)						
03	4201787	MARK	ﾏｰｸ	1					
		(CENTER FOR GRAVITY) (1=2P)							
		(重心位置)(1=2ｺ)							
05	4073519	TAPE	ﾃｰﾌﾟ	1					
		(ANTI-SKID TAPE)(150X400)							
		(滑り止め)(150X400)							
07	4121128	TAPE	ﾃｰﾌﾟ	4					
		(ANTI-SKID TAPE)(150X200)							
		(滑り止め)(150X200)							
09	4657778	NAME-PLATE	ﾈｰﾑﾌﾟﾚｰﾄ	4					
		(POSITION TO FIX MACHINE)							
		(車体固定位置)							
10	3089138	MARK	ﾏｰｸ	4		-D13/07	Y	YA00028559	4
		(LIFTING POINT)	(吊り位置)						
10	YA00028559	MARK	ﾏｰｸ	4		D13/08-			
		(LIFTING POINT)	(吊り位置)						
11	4651862	NAME-PLATE	ﾈｰﾑﾌﾟﾚｰﾄ	1					
		(ACCENT)	(ｱｸｾﾝﾄ)						
12	4651863	NAME-PLATE	ﾈｰﾑﾌﾟﾚｰﾄ	1					
		(ACCENT)	(ｱｸｾﾝﾄ)						
13	4652845	NAME-PLATE	ﾈｰﾑﾌﾟﾚｰﾄ	1					
		(ACCENT)	(ｱｸｾﾝﾄ)						
14	4658873	NAME-PLATE	ﾈｰﾑﾌﾟﾚｰﾄ	1					
		(ACCENT)	(ｱｸｾﾝﾄ)						
18	2053329	NAME-PLATE	ﾈｰﾑﾌﾟﾚｰﾄ	1					
		(NAME OF COMPANY)	(社名)						
19	2053330	NAME-PLATE	ﾈｰﾑﾌﾟﾚｰﾄ	1					
		(NAME OF COMPANY)	(社名)						
25	2045102	NAME-PLATE	ﾈｰﾑﾌﾟﾚｰﾄ	1					
		(DANGER:DO NOT OPERATE)							
		(危険:点検整備中)							
27	4420336	SAFETY-SIGN	ｾﾌﾃｨｻｲﾝ	1		-D06/10			
		(FUEL)	(燃料)						
33	3092125	SAFETY-SIGN	ｾﾌﾃｨｻｲﾝ	2					
		(CAUTION FOR FALL)	(転落注意)						
39	3086091	SAFETY-SIGN	ｾﾌﾃｨｻｲﾝ	2					
		(WARNING:TRACK-ADJUSTER)							
		(警告:ﾄﾗｯｸｱｼﾞｬｽﾀ)							
45	+++++++	NAME-PLATE	ﾈｰﾑﾌﾟﾚｰﾄ	1	D				
		(MACHINE MFG. NO.)	(号機)						
49	2053329	NAME-PLATE	ﾈｰﾑﾌﾟﾚｰﾄ	1					
		(NAME OF COMPANY)	(社名)						
52	4040580	REFLECTOR	ﾘﾌﾚｸﾀ	2					

NAME PLATE (1)(GENERAL EXPORT)
ネームプレート (1)(一般輸出)

Applicable Model (適用機種):200, H, K
Mark(記号): -
Serial No.(適用号機):<200><H><K>:200001-

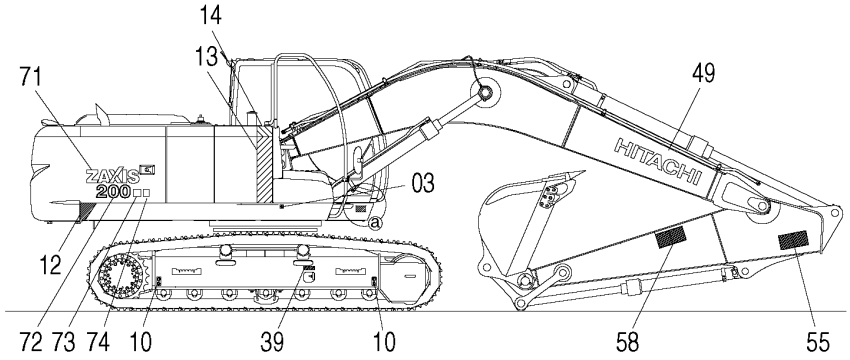

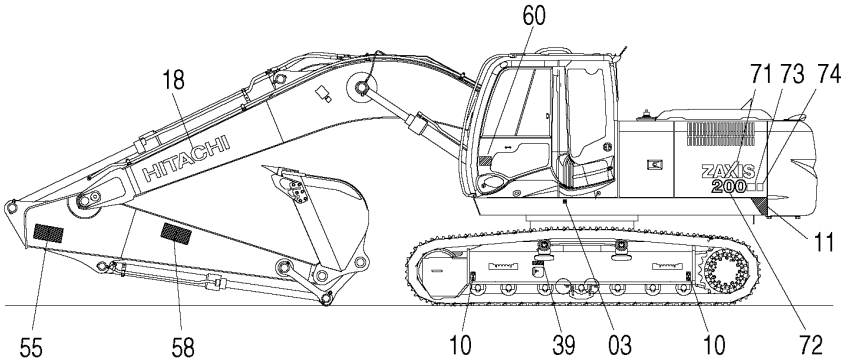

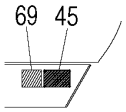

詳 細
DETAIL a

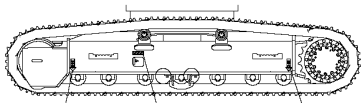

S/N : OLD

（オプション適用時のみ）
For Tropical Cover
For Louver Type Cover

車体右側面
Machine body(Right side)

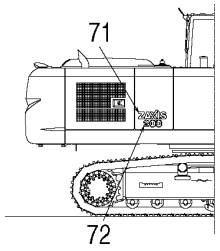

ZX210H,210K　ZX200LC,210LC　ZX210LCH,210LCK

車体左側面
Machine body(Left side)

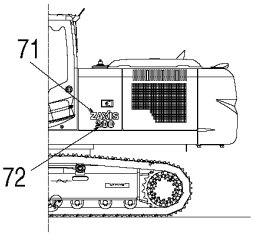

S/N : 205789-

車体上面
Top view of machine body

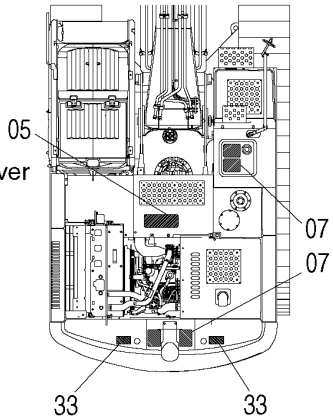

トラックフレーム内側
Track frame (Inside)

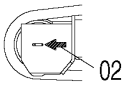

トラックフレーム内側
Track frame (Inside)

（アイドラ側）
Idler side

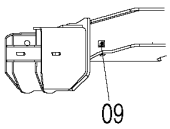

（走行装置側）
Travel device side

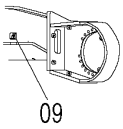

エンジンカバー上面
Top view of engine cover

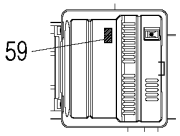

燃料タンク給油口
Fuel tank refueling port

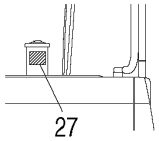

S/N : OLD

燃料タンク給油口
Fuel tank refueling port

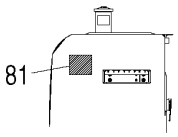

点検注意
Cautions on inspection

車体後方
Rear of machine body

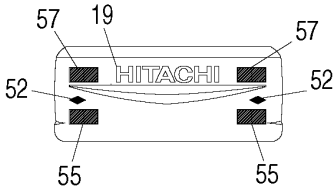

DC0005728C_E1

NAME PLATE (1)(GENERAL EXPORT)
ネームプレート (1)(一般輸出)

Applicable Model (適用機種):200, H, K
Mark(記号): -
Serial No.(適用号機):<200><H><K>:200001-

ITEM 符号	PART NO. 部品番号	PART NAME	部 品 名	Q'TY 数量	S.C サービス コード	SERIAL NO. 適用号機	ICA 互換性	REPLACEABLE PART 代替部品 PART NO. 部品番号	REPLACEABLE PART 代替部品 Q'TY 数量
55	3096274	NAME-PLATE	ネームプレート	4					
		(MARK)(RUSSIAN)	(マーク)(ロシア語)						
57	3086090	SAFETY-SIGN	セフティサイン	2					
		(CAUTION FOR SWING)	(旋回注意)						
58	3092124	SAFETY-SIGN	セフティサイン	2					
		(CAUTION FOR ARM)	(アーム注意)						
59	3092126	SAFETY-SIGN	セフティサイン	1					
		(CAUTION FOR FALL)	(転落注意)						
60	3076246	NAME-PLATE	ネームプレート	1					
		(TIPPING PREVENTION)							
		(転倒注意)							
69	4666044	NAME-PLATE	ネームプレート	1		D06/11-			
		(CAUTION FOR RESALE)(ENGLISH)							
		(転売注意)(英語)							
69	4667206	NAME-PLATE	ネームプレート	1		D06/11-			
		(RUSSIAN)	(ロシア語)						
69	4667871	NAME-PLATE	ネームプレート	1		D06/11-			
		(CHINESE(SIMPLIFIEDD))							
		(中国語(簡体字))							
69	4667872	NAME-PLATE	ネームプレート	1		D06/11-			
		(CHINESE(TRADITIONAL))							
		(中国語(繁体字))							
69	4667873	NAME-PLATE	ネームプレート	1		D06/11-			
		(KOREAN)	(韓国語)						
69	4667870	NAME-PLATE	ネームプレート	1		D06/11-			
		(INDONESIA)	(インドネシア語)						
71	1033520	NAME-PLATE	ネームプレート	2					
		(NAME OF MACHINE: ZAXIS)							
		(機種名: ZAXIS)							
71	1033793	NAME-PLATE	ネームプレート	2		205789-			
		(TROPICAL)	(トロピカル)						
72	2053696	NAME-PLATE	ネームプレート	2					
		(NAME OF MACHINE: 200)							
		(機種名: 200)							
72	2056767	NAME-PLATE	ネームプレート	2		205789-			
		(TROPICAL)	(トロピカル)						
72	2053951	NAME-PLATE	ネームプレート	2					
		(NAME OF MACHINE: 210)							
		(機種名: 210)							
72	2056742	NAME-PLATE	ネームプレート	2		205789-			
		(TROPICAL)	(トロピカル)						
73	3108221	NAME-PLATE	ネームプレート	2					
		(NAME OF MACHINE: LC)							
		(機種名: LC)							
73	3109330	NAME-PLATE	ネームプレート	2		205789-			

NAME PLATE (1)(GENERAL EXPORT)
ネームプレート (1)(一般輸出)

Applicable Model (適用機種):200, H, K
Mark(記号): -
Serial No.(適用号機):<200><H><K>:200001-

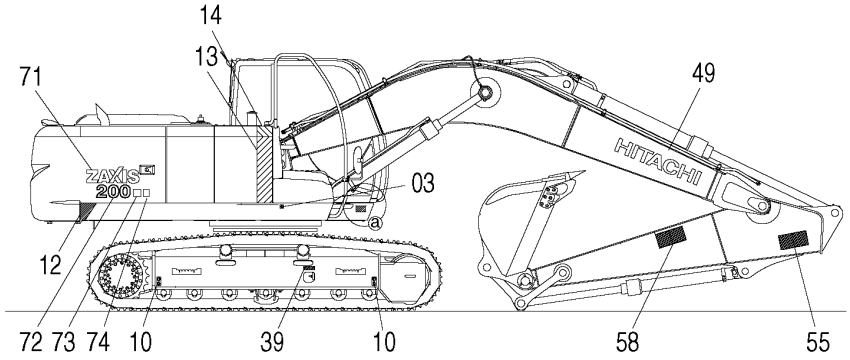

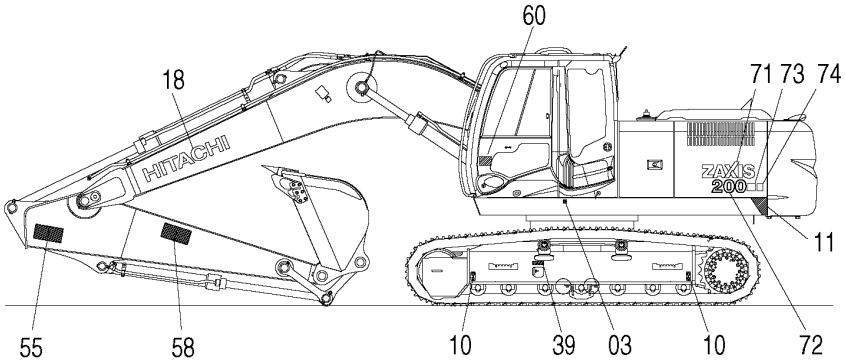

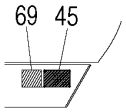

詳 細
DETAIL a

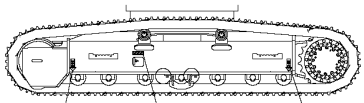

S/N : OLD

（オプション適用時のみ）
For Tropical Cover
For Louver Type Cover

車体右側面
Machine body(Right side)

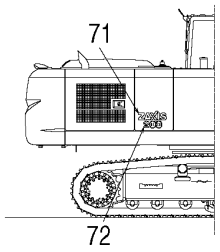

ZX210H,210K　ZX200LC,210LC　ZX210LCH,210LCK

車体左側面
Machine body(Left side)

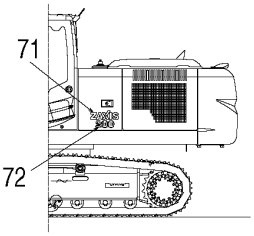

S/N : 205789-

車体上面
Top view of machine body

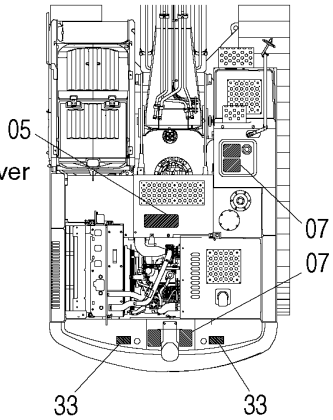

トラックフレーム内側
Track frame (Inside)

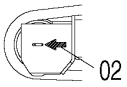

トラックフレーム内側
Track frame (Inside)

（アイドラ側）
Idler side

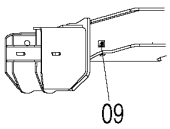

（走行装置側）
Travel device side

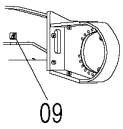

エンジンカバー上面
Top view of engine cover

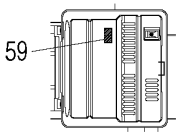

燃料タンク給油口
Fuel tank refueling port

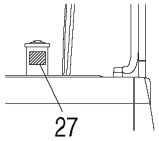

S/N : OLD

燃料タンク給油口
Fuel tank refueling port

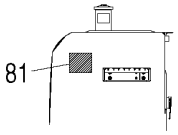

点検注意
Cautions on inspection

車体後方
Rear of machine body

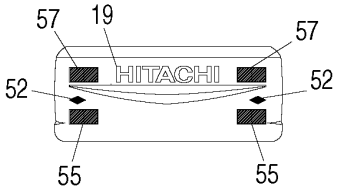

DC0005728C_E1

NAME PLATE (1)(GENERAL EXPORT)
ネームプレート (1)(一般輸出)

Applicable Model (適用機種):200, H, K
Mark(記号): -
Serial No.(適用号機):<200><H><K>:200001-

ITEM 符号	PART NO. 部品番号	PART NAME	部 品 名	Q'TY 数量	S.C サービス コード	SERIAL NO. 適用号機	ICA 互換性	REPLACEABLE PART 代替部品 PART NO. 部品番号	REPLACEABLE PART 代替部品 Q'TY 数量
		(TROPICAL)	(トロピカル)						
74	3108643	NAME-PLATE	ネームプレート	2					
		(NAME OF MACHINE: H)							
		(機種名: H)							
74	3114027	NAME-PLATE	ネームプレート	2		205789-			
		(TROPICAL)	(トロピカル)						
74	3108783	NAME-PLATE	ネームプレート	2					
		(NAME OF MACHINE: K)							
		(機種名: K)							
74	3114030	NAME-PLATE	ネームプレート	2		205789-			
		(TROPICAL)	(トロピカル)						
81	3111852	NAME-PLATE	ネームプレート	1		D06/11-			
		(PROHIBITED TO USE OTHER THAN DIESEL FUEL)(ENGLISH)							
		(軽油以外厳禁)(英語)							
81	3111651	NAME-PLATE	ネームプレート	1		D06/11-			
		(RUSSIAN)	(ロシア語)						
81	3111888	NAME-PLATE	ネームプレート	1		D06/11-			
		(CHINESE(SIMPLIFIEDD))							
		(中国語(簡体字))							
81	3111890	NAME-PLATE	ネームプレート	1		D06/11-			
		(CHINESE(TRADITIONAL))							
		(中国語(繁体字))							
81	3111892	NAME-PLATE	ネームプレート	1		D06/11-			
		(KOREAN)	(韓国語)						
81	3111894	NAME-PLATE	ネームプレート	1		D06/11-			
		(INDONESIA)	(インドネシア語)						

NAME PLATE (2)(GENERAL EXPORT)
ネームプレート (2)(一般輸出)

Applicable Model (適用機種):200, H, K
Mark(記号): -
Serial No.(適用号機):<200><H><K>:200001-

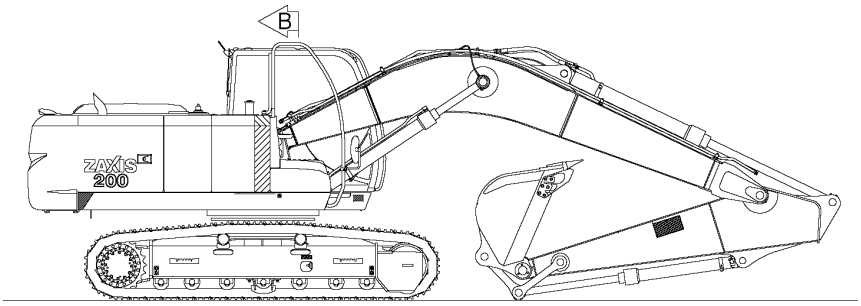

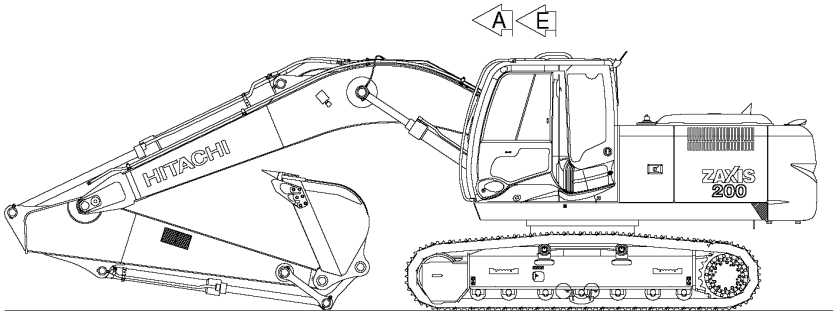

キャブ前窓左上内側ガラス面
Cab front window glass(Inside, Upper left)

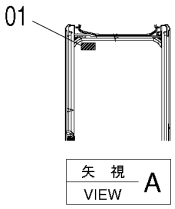

キャブ内後窓ガラス面
Cab rear window glass

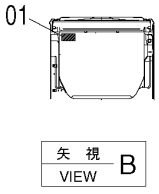

キャブ左内側
Cab inside (Left side)

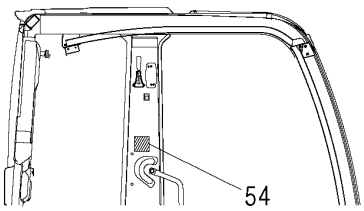

前窓グリップ
Front window grip

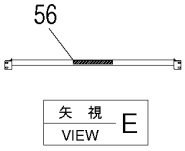

キャブ右内側
Cab inside (Right side)

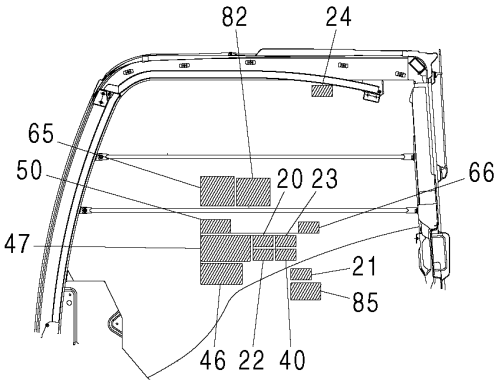

ドア内側
Door inside

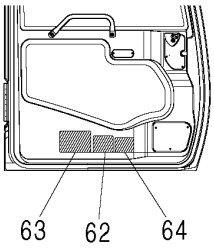

DC0005728A_2_WW

NAME PLATE (2)(GENERAL EXPORT)
ネームプレート (2)(一般輸出)

Applicable Model (適用機種):200, H, K
Mark(記号): -
Serial No.(適用号機):<200><H><K>:200001-

ITEM 符号	PART NO. 部品番号	PART NAME	部 品 名	Q'TY 数量	S.C サービス コード	SERIAL NO. 適用号機	ICA 互換性	REPLACEABLE PART 代替部品 PART NO. 部品番号	REPLACEABLE PART 代替部品 Q'TY 数量
01	4359076	NAME-PLATE	ネームプレート	2					
		(EMERGENCY HAMMER)	(脱出用ハンマ)						
20	4420332	SAFETY-SIGN	セフティサイン	1					
		(INTENSIVE READING MANUAL)							
		(取説熟読)							
21	4459990	SAFETY-SIGN	セフティサイン	1					
		(BOOM CRUSH)	(右窓注意)						
22	4420333	SAFETY-SIGN	セフティサイン	1					
		(GRAND LOCK AND ENGINE STOP)							
		(ロック, エンジンストップ)							
23	4420334	SAFETY-SIGN	セフティサイン	1					
		(PREVENTION FROM ELECTRIC SHOCK)							
		(感電防止)							
24	4420335	SAFETY-SIGN	セフティサイン	1					
		(FRONT WINDOW LOCK)	(前窓ロック)						
40	4654287	SAFETY-SIGN	セフティサイン	1					
		(SEAT BELT)	(シートベルト)						
46	3106039	NAME-PLATE	ネームプレート	1					
		(WARNING)(ENGLISH)	(運転警告)(英語)						
46	3108927	NAME-PLATE	ネームプレート	1					
		(RUSSIAN)	(ロシア語)						
46	3109295	NAME-PLATE	ネームプレート	1		-D13/06			
		(CHINESE(SIMPLIFIEDD))							
		(中国語(簡体字))							
46	YA00031864	SAFETY-SIGN	セフティサイン	1		D13/07-			
		(CHINESE(SIMPLIFIEDD))							
		(中国語(簡体字))							
46	3109296	NAME-PLATE	ネームプレート	1					
		(CHINESE(TRADITIONAL))							
		(中国語(繁体字))							
46	3109297	NAME-PLATE	ネームプレート	1					
		(KOREAN)	(韓国語)						
46	3108690	NAME-PLATE	ネームプレート	1					
		(INDONESIAN)	(インドネシア語)						
47	3108096	NAME-PLATE	ネームプレート	1					
		(OPERATION: ENGINE CONTROLLER)(ENGLISH)							
		(エンジンコントローラ操作)(英語)							
47	3108915	NAME-PLATE	ネームプレート	1					
		(RUSSIAN)	(ロシア語)						
47	3109300	NAME-PLATE	ネームプレート	1					
		(CHINESE(SIMPLIFIEDD))							
		(中国語(簡体字))							
47	3109301	NAME-PLATE	ネームプレート	1					
		(CHINESE(TRADITIONAL))							
		(中国語(繁体字))							

NAME PLATE (2)(GENERAL EXPORT)
ネームプレート (2)(一般輸出)

Applicable Model (適用機種):200, H, K
Mark(記号): -
Serial No.(適用号機):<200><H><K>:200001-

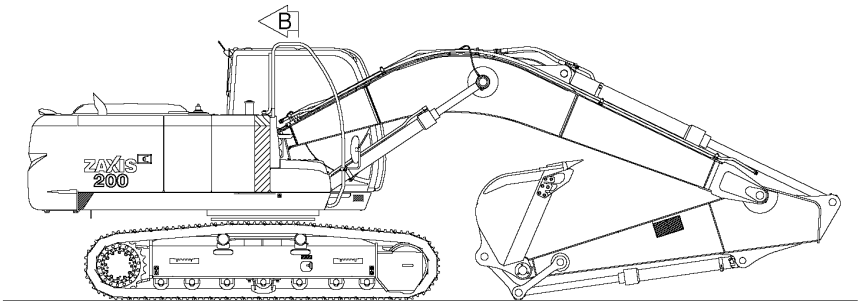

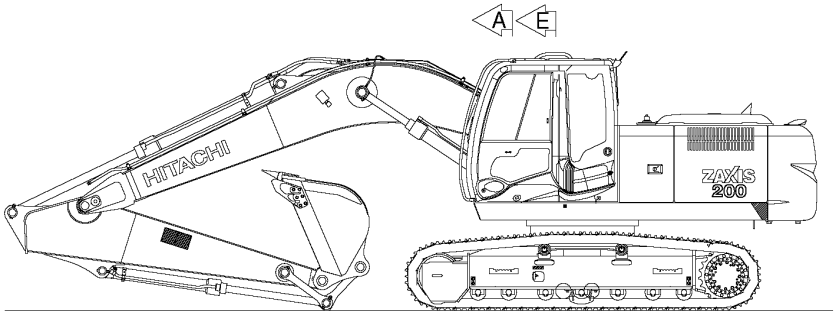

キャブ前窓左上内側ガラス面
Cab front window glass(Inside, Upper left)

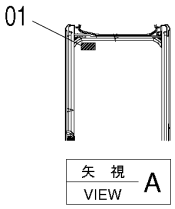

キャブ内後窓ガラス面
Cab rear window glass

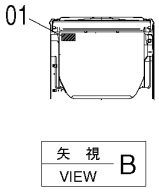

キャブ左内側
Cab inside (Left side)

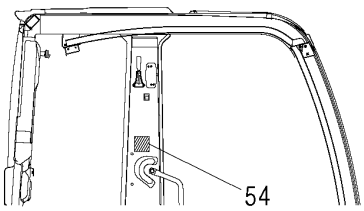

前窓グリップ
Front window grip

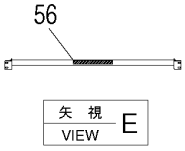

キャブ右内側
Cab inside (Right side)

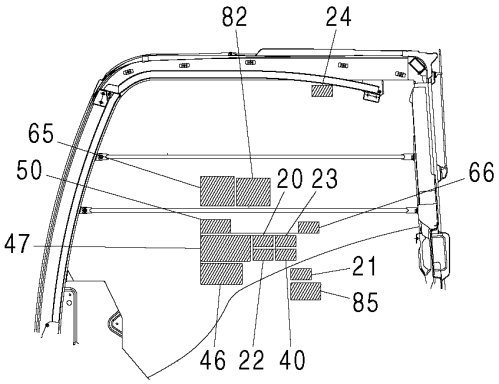

ドア内側
Door inside

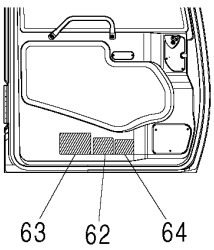

DC0005728A_2_WW

NAME PLATE (2)(GENERAL EXPORT)
ネームプレート (2)(一般輸出)

Applicable Model (適用機種):200, H, K
Mark(記号): -
Serial No.(適用号機):<200><H><K>:200001-

ITEM 符号	PART NO. 部品番号	PART NAME	部 品 名	Q'TY 数量	S.C サービス コード	SERIAL NO. 適用号機	ICA 互換性	REPLACEABLE PART 代替部品 PART NO. 部品番号	REPLACEABLE PART 代替部品 Q'TY 数量
47	3109302	NAME-PLATE	ネームプレート	1					
		(KOREAN)	(韓国語)						
47	3108699	NAME-PLATE	ネームプレート	1					
		(INDONESIAN)	(インドネシア語)						
50	4436179	NAME-PLATE	ネームプレート	1					
		(OPERATION OF ISO LEVER)							
		(ISOレバー操作要領)							
50	4436179	NAME-PLATE	ネームプレート	1		-D13/06			
		(CHINESE(SIMPLIFIEDD))							
		(中国語(簡体字))							
50	YA00031089	NAME-PLATE	ネームプレート	1		D13/07-			
		(CHINESE(SIMPLIFIEDD))							
		(中国語(簡体字))							
54	4436170	MARK	マーク	1					
		(EXTINGUISH)(RUSSIAN)							
		(消火器)(ロシア語)							
56	4467093	NAME-PLATE	ネームプレート	1					
		(CAUTION FOR WINDSHIELD STAY)(ENGLISH)							
		(前窓ステー注意)(英語)							
56	4657144	NAME-PLATE	ネームプレート	1					
		(RUSSIAN)	(ロシア語)						
56	4662918	NAME-PLATE	ネームプレート	1					
		(CHINESE(SIMPLIFIEDD))							
		(中国語(簡体字))							
56	4662919	NAME-PLATE	ネームプレート	1					
		(CHINESE(TRADITIONAL))							
		(中国語(繁体字))							
56	4662920	NAME-PLATE	ネームプレート	1					
		(KOREAN)	(韓国語)						
56	4659819	NAME-PLATE	ネームプレート	1					
		(INDONESIAN)	(インドネシア語)						
62	4472845	NAME-PLATE	ネームプレート	1					
		(CAUTION FOR ARM CYL.)(ENGLISH)							
		(アームシリンダ注意)(英語)							
62	4671220	NAME-PLATE	ネームプレート	1		D06/11-			
		(RUSSIAN)	(ロシア語)						
62	4640568	NAME-PLATE	ネームプレート	1		D06/11-			
		(CHINESE(SIMPLIFIEDD))							
		(中国語(簡体字))							
62	4682345	NAME-PLATE	ネームプレート	1		D06/11-			
		(CHINESE(TRADITIONAL))							
		(中国語(繁体字))							
62	4682391	NAME-PLATE	ネームプレート	1		D06/11-			
		(KOREA)	(韓国語)						
62	4682154	NAME-PLATE	ネームプレート	1		D06/11-			

NAME PLATE (2)(GENERAL EXPORT)
ネームプレート (2)(一般輸出)

Applicable Model (適用機種):200, H, K
Mark(記号): -
Serial No.(適用号機):<200><H><K>:200001-

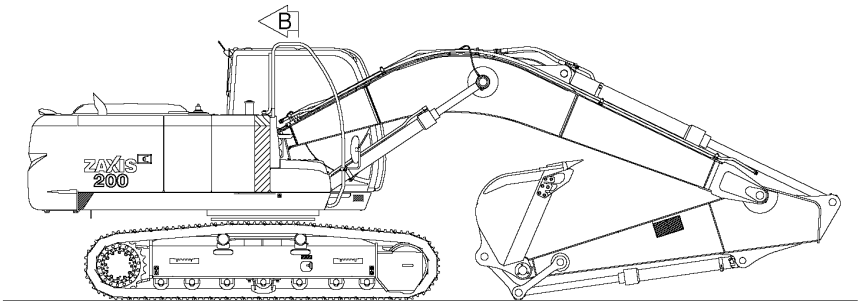

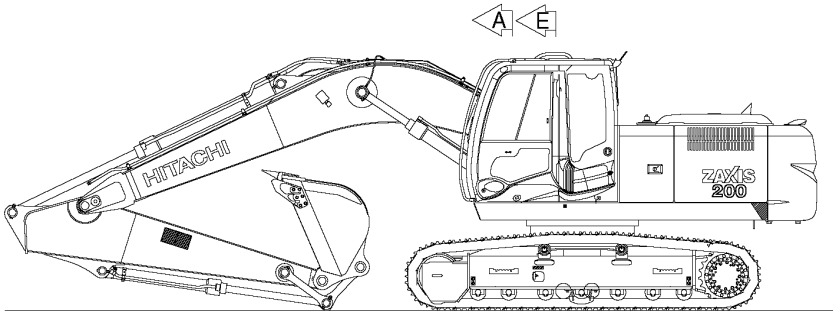

キャブ前窓左上内側ガラス面
Cab front window glass(Inside, Upper left)

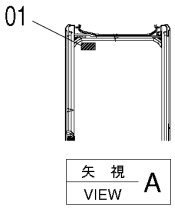

キャブ内後窓ガラス面
Cab rear window glass

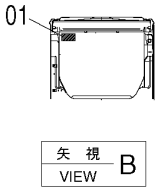

キャブ左内側
Cab inside (Left side)

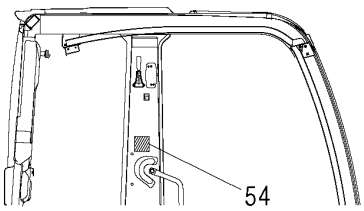

前窓グリップ
Front window grip

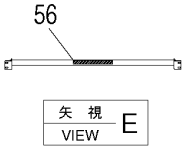

キャブ右内側
Cab inside (Right side)

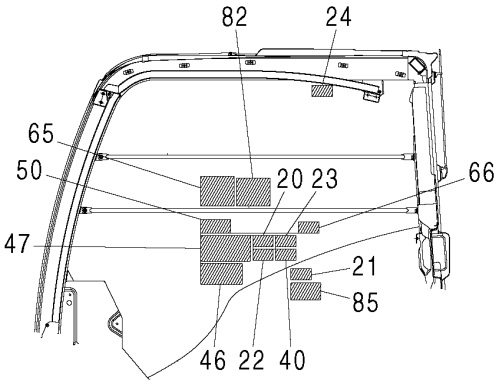

ドア内側
Door inside

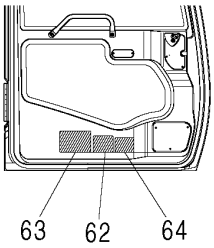

DC0005728A_2_WW

NAME PLATE (2)(GENERAL EXPORT)
ネームプレート (2)(一般輸出)

Applicable Model (適用機種):200, H, K
Mark(記号): -
Serial No.(適用号機):<200><H><K>:200001-

ITEM 符号	PART NO. 部品番号	PART NAME	部 品 名	Q'TY 数量	S.C サービス コード	SERIAL NO. 適用号機	ICA 互換性	REPLACEABLE PART 代替部品 PART NO. 部品番号	REPLACEABLE PART 代替部品 Q'TY 数量
		(INDONESIA)	(インドネシア語)						
63	3100948	NAME-PLATE	ネームプレート	1					
		(CAUTION ATT.)(ENGLISH)							
		(アタッチメント注意)(英語)							
63	3110402	NAME-PLATE	ネームプレート	1		D06/11-			
		(RUSSIAN)	(ロシア語)						
63	3106040	NAME-PLATE	ネームプレート	1		D06/11-			
		(CHINESE(SIMPLIFIEDD))							
		(中国語(簡体字))							
63	3112950	NAME-PLATE	ネームプレート	1		D06/11-			
		(CHINESE(TRADITIONAL))							
		(中国語(繁体字))							
63	3112957	NAME-PLATE	ネームプレート	1		D06/11-			
		(KOREA)	(韓国語)						
63	3112926	NAME-PLATE	ネームプレート	1		D06/11-			
		(INDONESIA)	(インドネシア語)						
64	4656444	NAME-PLATE	ネームプレート	1					
		(OPERATION: STOP VALVE)(ENGLISH)							
		(ストップバルブ操作)(英語)							
64	4671221	NAME-PLATE	ネームプレート	1		D06/11-			
		(RUSSIAN)	(ロシア語)						
64	4680489	NAME-PLATE	ネームプレート	1		D06/11-			
		(CHINESE)	(中国語(簡体字))						
64	4682346	NAME-PLATE	ネームプレート	1		D06/11-			
		(CHINESE(TRADITIONAL))							
		(中国語(繁体字))							
64	4682392	NAME-PLATE	ネームプレート	1		D06/11-			
		(KOREA)	(韓国語)						
64	4682156	NAME-PLATE	ネームプレート	1		D06/11-			
		(INDONESIA)	(インドネシア語)						
65	3108404	NAME-PLATE	ネームプレート	1					
		(OPERATION: ATT. MODE)(ENGLISH)							
		(ATTモード操作)(英語)							
65	3110403	NAME-PLATE	ネームプレート	1		D06/11-			
		(RUSSIAN)	(ロシア語)						
65	3112864	NAME-PLATE	ネームプレート	1		D06/11-			
		(CHINESE(SIMPLIFIEDD))							
		(中国語(簡体字))							
65	3112949	NAME-PLATE	ネームプレート	1		D06/11-			
		(CHINESE(TRADITIONAL))							
		(中国語(繁体字))							
65	3112956	NAME-PLATE	ネームプレート	1		D06/11-			
		(KOREA)	(韓国語)						
65	3112925	NAME-PLATE	ネームプレート	1		D06/11-			
		(INDONESIA)	(インドネシア語)						

NAME PLATE (2)(GENERAL EXPORT)
ネームプレート (2)(一般輸出)

Applicable Model (適用機種):200, H, K
Mark(記号): -
Serial No.(適用号機):<200><H><K>:200001-

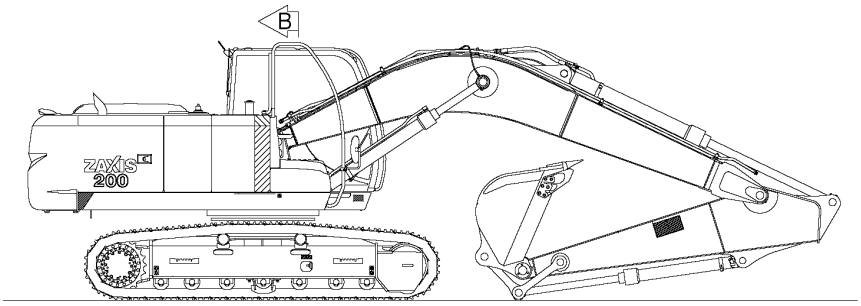

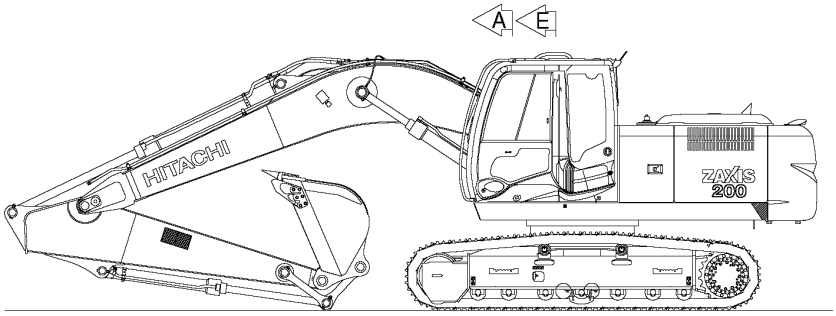

キャブ前窓左上内側ガラス面
Cab front window glass(Inside, Upper left)

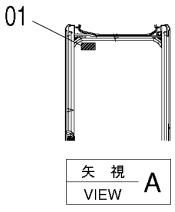

キャブ内後窓ガラス面
Cab rear window glass

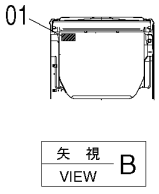

キャブ左内側
Cab inside (Left side)

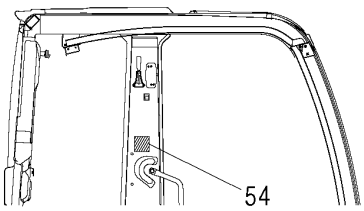

前窓グリップ
Front window grip

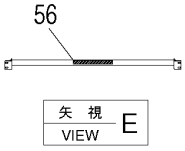

キャブ右内側
Cab inside (Right side)

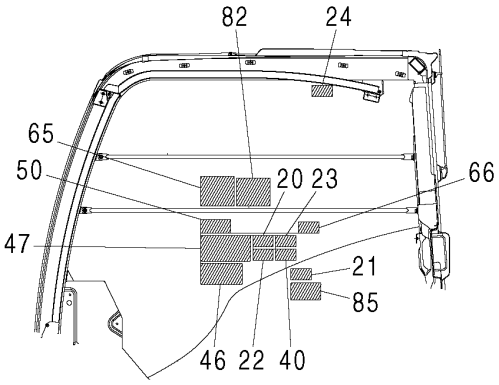

ドア内側
Door inside

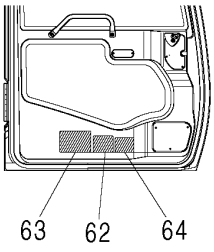

DC0005728A_2_WW

NAME PLATE (2)(GENERAL EXPORT)
ネームプレート (2)(一般輸出)

Applicable Model (適用機種):200, H, K
Mark(記号): -
Serial No.(適用号機):<200><H><K>:200001-

ITEM 符号	PART NO. 部品番号	PART NAME	部 品 名	Q'TY 数量	S.C サービス コード	SERIAL NO. 適用号機	ICA 互換性	REPLACEABLE PART 代替部品 PART NO. 部品番号	REPLACEABLE PART 代替部品 Q'TY 数量
66	4488905	SAFETY-SIGN (CAUTION FOR RAIN-VISOR) (レインバイザー注意)	セフティサイン	1					
82	3111853	NAME-PLATE (PROHIBITED TO USE OTHER THAN DIESEL FUEL)(ENGLISH) (軽油以外厳禁) (英語)	ネームプレート	1		D06/11-			
82	3111652	NAME-PLATE (RUSSIAN)	ネームプレート (ロシア語)	1		D06/11-			
82	3111889	NAME-PLATE (CHINESE(SIMPLIFIEDD)) (中国語(簡体字))	ネームプレート	1		D06/11-			
82	3111891	NAME-PLATE (CHINESE(TRADITIONAL)) (中国語(繁体字))	ネームプレート	1		D06/11-			
82	3111893	NAME-PLATE (KOREA) (韓国語)	ネームプレート	1		D06/11-			
82	3111895	NAME-PLATE (INDONESIA) (インドネシア語)	ネームプレート	1					
85	YA00002931	SAFETY-SIGN (CAUTION FOR PACEMAKER)(RUSSIAN) (ペースメーカ注意)(ロシア語)	セフティサイン	1		D10/09-			
85	YA00031865	SAFETY-SIGN (CHINESE(SIMPLIFIEDD)) (中国語(簡体字))	セフティサイン	1		D13/07-			
85	YA00002933	SAFETY-SIGN (CHINESE(TRADITIONAL)) (中国語(繁体字))	セフティサイン	1		D10/09-			

NAME PLATE (3)(GENERAL EXPORT)
ネームプレート (3)(一般輸出)

Applicable Model (適用機種):200, H, K
Mark(記号): -
Serial No.(適用号機):<200><H><K>:200001-

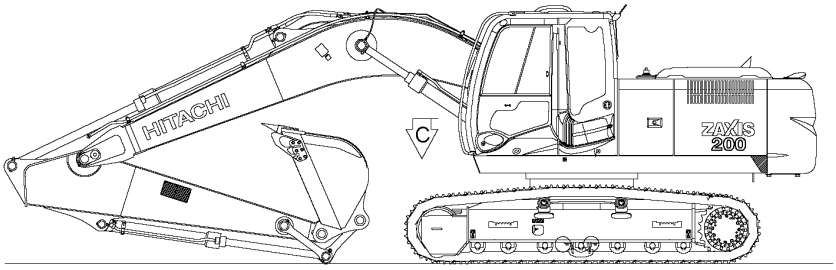

シートスタンド上面
Seat stand(Upper face)

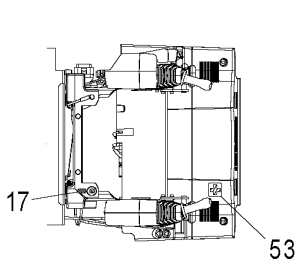

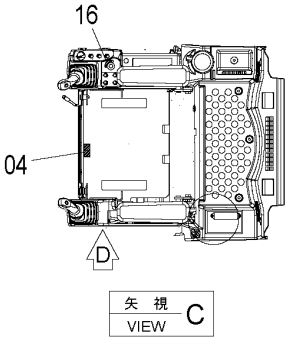

レバーロック
Lever lock

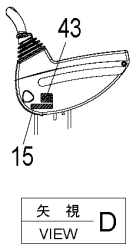

工具箱カバーウラ
Tool box(Inside of cover)

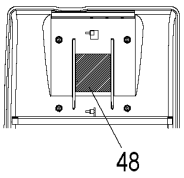

ラジエータ上面
Radiator (Upper face)

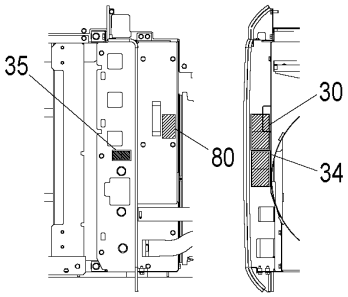

オイルタンク上面
Oil tank (Upper face)

フロント側
Front attachment side

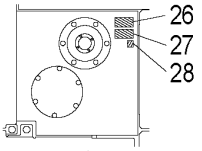

C／W側
Counterweight side

バッテリカバー上面
Battery cover (Upper face)

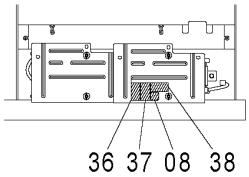

ポンプ後方（C /W 側）サポート部
Pump rear (C/W side) support

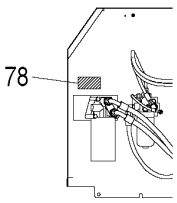

オイルタンク後方サポート部
Oil tank (Rear support)

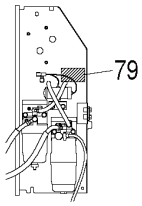

DC0005728C_E3

NAME PLATE (3)(GENERAL EXPORT)
ネームプレート (3)(一般輸出)

Applicable Model (適用機種):200, H, K
Mark(記号): -
Serial No.(適用号機):<200><H><K>:200001-

ITEM 符号	PART NO. 部品番号	PART NAME	部 品 名	Q'TY 数量	S.C サービス コード	SERIAL NO. 適用号機	ICA 互換性	REPLACEABLE PART 代替部品 PART NO. 部品番号	REPLACEABLE PART 代替部品 Q'TY 数量
04	4371371	NAME-PLATE	ﾈｰﾑﾌﾟﾚｰﾄ	1					
		(CAUTION FOR SEAT TILT LEVER)							
		(ｼｰﾄﾁﾙﾄﾚﾊﾞｰ注意)							
08	4465472	MARK	ﾏｰｸ	1					
		(DON'T STEP)	(踏むな)						
15	4299059	NAME-PLATE	ﾈｰﾑﾌﾟﾚｰﾄ	1					
		(LEVER LOCK)	(ﾚﾊﾞｰﾛｯｸ)						
16	4264805	NAME-PLATE	ﾈｰﾑﾌﾟﾚｰﾄ	1					
		(KEY SWITCH)	(ｷｰｽｲｯﾁ)						
17	4650142	NAME-PLATE	ﾈｰﾑﾌﾟﾚｰﾄ	1					
		(ENGINE STOP SWITCH)							
		(ｴﾝｼﾞﾝ停止ｽｲｯﾁ)							
26	4459928	SAFETY-SIGN	ｾﾌﾃｨｻｲﾝ	1					
		(AIR VENT)	(ｴｱﾇｷ)						
27	4420336	SAFETY-SIGN	ｾﾌﾃｨｻｲﾝ	1					
		(CAUTION FOR TANK CAP)							
		(ﾀﾝｸｷｬｯﾌﾟ注意)							
28	4408799	MARK	ﾏｰｸ	1					
		(HYDRAULIC OIL)	(作動油)						
30	YA00008776	SAFETY-SIGN	ｾﾌﾃｨｻｲﾝ	1		D11/08-			
		(CAUTION FOR INVOLVED FAN)							
		(ﾌｧﾝ巻き込まれ注意)							
34	3092127	SAFETY-SIGN	ｾﾌﾃｨｻｲﾝ	1					
		(CAUTION FOR INVOLVED VELT)							
		(ﾍﾞﾙﾄ巻き込まれ注意)							
35	4420336	SAFETY-SIGN	ｾﾌﾃｨｻｲﾝ	1					
		(CAUTION FOR RADIATOR CAD)							
		(ﾗｼﾞｴｰﾀｷｬｯﾌﾟ注意)							
36	4460056	SAFETY-SIGN	ｾﾌﾃｨｻｲﾝ	1					
		(BATTERY FLUID)	(ﾊﾞｯﾃﾘ液)						
37	4460067	SAFETY-SIGN	ｾﾌﾃｨｻｲﾝ	1					
		(BATTERY EXPLODE)	(ﾊﾞｯﾃﾘ爆発)						
38	4459714	SAFETY-SIGN	ｾﾌﾃｨｻｲﾝ	1					
		(INTENSIVE READING MANUAL)							
		(取説熟読)							
43	4458260	NAME-PLATE	ﾈｰﾑﾌﾟﾚｰﾄ	1					
		(ANTIFREEZE 60%)	(不凍液混入率 60%)						
43	4458256	NAME-PLATE	ﾈｰﾑﾌﾟﾚｰﾄ	1					
		(ANTIFREEZE 50%)	(不凍液混入率 50%)						
43	4449508	NAME-PLATE	ﾈｰﾑﾌﾟﾚｰﾄ	1					
		(ANTIFREEZE 30%)	(不凍液混入率 30%)						
48	3108120	NAME-PLATE	ﾈｰﾑﾌﾟﾚｰﾄ	1					
		(LUBRICATION)	(給油脂)						
53	4385224	MARK	ﾏｰｸ	1					
		(CROSS MARK)(RUSSIAN)							

NAME PLATE (3)(GENERAL EXPORT)
ネームプレート (3)(一般輸出)

Applicable Model (適用機種):200, H, K
Mark(記号): -
Serial No.(適用号機):<200><H><K>:200001-

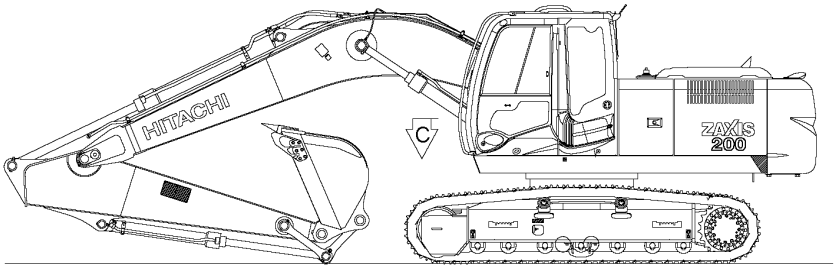

シートスタンド上面
Seat stand(Upper face)

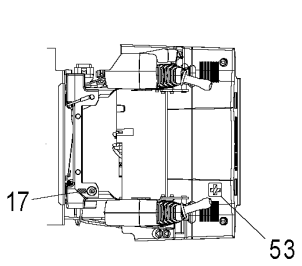

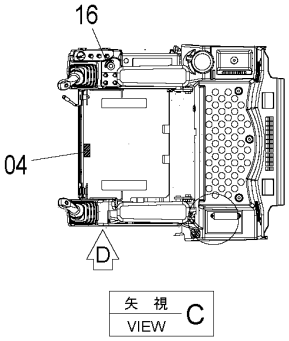

レバーロック
Lever lock

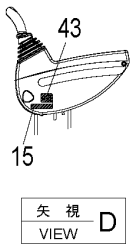

工具箱カバーウラ
Tool box(Inside of cover)

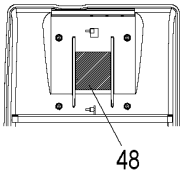

ラジエータ上面
Radiator (Upper face)

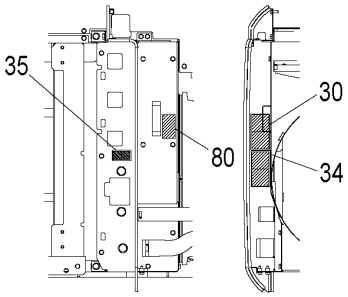

オイルタンク上面
Oil tank (Upper face)

フロント側
Front attachment side

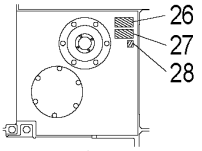

C／W側
Counterweight side

バッテリカバー上面
Battery cover (Upper face)

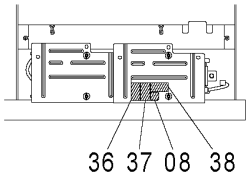

ポンプ後方（C /W 側）サポート部
Pump rear (C/W side) support

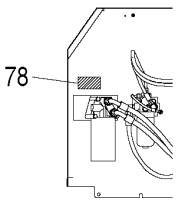

オイルタンク後方サポート部
Oil tank (Rear support)

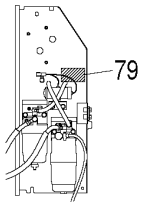

DC0005728C_E3

NAME PLATE (3)(GENERAL EXPORT)
ネームプレート (3)(一般輸出)

Applicable Model (適用機種):200, H, K
Mark(記号): -
Serial No.(適用号機):<200><H><K>:200001-

ITEM 符号	PART NO. 部品番号	PART NAME	部 品 名	Q'TY 数量	S.C サービス コード	SERIAL NO. 適用号機	ICA 互換性	REPLACEABLE PART 代替部品 PART NO. 部品番号	REPLACEABLE PART 代替部品 Q'TY 数量
		(十字マーク)(ロシア語)							
78	4672520	NAME-PLATE	ネームプレート	1		D06/11-			
		(ATTENTION TO ENGINE OIL FILTER)(ENGLISH)							
		(エンジンオイルフィルタ注意)(英語)							
78	4674099	NAME-PLATE	ネームプレート	1		D06/11-			
		(RUSSIAN)	(ロシア語)						
78	4674102	NAME-PLATE	ネームプレート	1		D06/11-			
		(CHINESE(SIMPLIFIEDD))							
		(中国語(簡体字))							
78	4674105	NAME-PLATE	ネームプレート	1		D06/11-			
		(CHINESE(TRADITIONAL))							
		(中国語(繁体字))							
78	4674108	NAME-PLATE	ネームプレート	1		D06/11-			
		(KOREA)	(韓国語)						
78	4672523	NAME-PLATE	ネームプレート	1		D06/11-			
		(INDNESIA)	(インドネシア語)						
79	4672521	NAME-PLATE	ネームプレート	1		D06/11-			
		(ATTENTION TO FUEL FILTER)(ENGLISH)							
		(燃料フィルタ注意)(英語)							
79	4674100	NAME-PLATE	ネームプレート	1		D06/11-			
		(RUSSIAN)	(ロシア語)						
79	4674103	NAME-PLATE	ネームプレート	1		D06/11-			
		(CHINESE(SIMPLIFIEDD))							
		(中国語(簡体字))							
79	4674106	NAME-PLATE	ネームプレート	1		D06/11-			
		(CHINESE(TRADITIONAL))							
		(中国語(繁体字))							
79	4674109	NAME-PLATE	ネームプレート	1		D06/11-			
		(KOREA)	(韓国語)						
79	4672524	NAME-PLATE	ネームプレート	1		D06/11-			
		(INDNESIA)	(インドネシア語)						
80	4672522	NAME-PLATE	ネームプレート	1		D06/11-			
		(ATTENTION TO ENGINE OIL)(ENGLISH)							
		(エンジンオイル注意)(英語)							
80	4674101	NAME-PLATE	ネームプレート	1		D06/11-			
		(RUSSIAN)	(ロシア語)						
80	4674104	NAME-PLATE	ネームプレート	1		D06/11-			
		(CHINESE(SIMPLIFIEDD))							
		(中国語(簡体字))							
80	4674107	NAME-PLATE	ネームプレート	1		D06/11-			
		(CHINESE(TRADITIONAL))							
		(中国語(繁体字))							
80	4674110	NAME-PLATE	ネームプレート	1		D06/11-			
		(KOREA)	(韓国語)						
80	4672525	NAME-PLATE	ネームプレート	1		D06/11-			

NAME PLATE (3)(GENERAL EXPORT)
ネームプレート (3)(一般輸出)

Applicable Model (適用機種):200, H, K
Mark(記号): -
Serial No.(適用号機):<200><H><K>:200001-

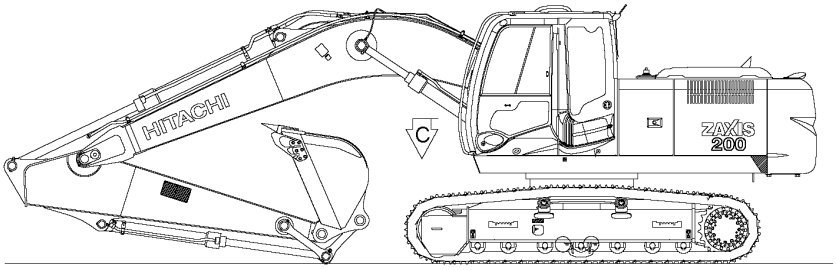

シートスタンド上面
Seat stand(Upper face)

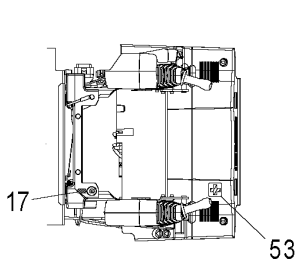

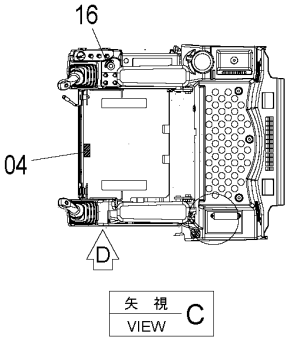

レバーロック
Lever lock

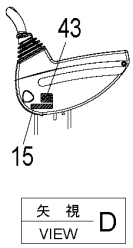

工具箱カバーウラ
Tool box(Inside of cover)

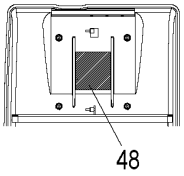

ラジエータ上面
Radiator (Upper face)

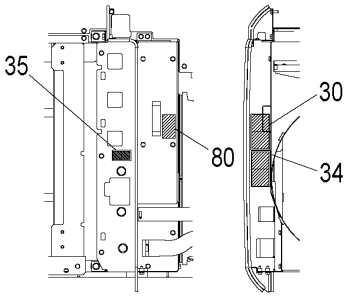

オイルタンク上面
Oil tank (Upper face)

フロント側
Front attachment side

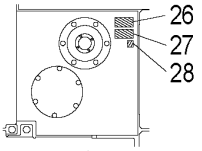

C／W側
Counterweight side

バッテリカバー上面
Battery cover (Upper face)

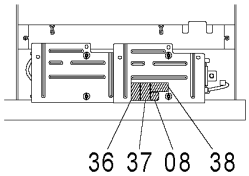

ポンプ後方（C /W 側）サポート部
Pump rear (C/W side) support

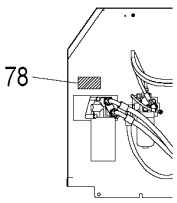

オイルタンク後方サポート部
Oil tank (Rear support)

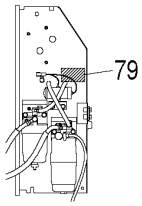

DC0005728C_E3

NAME PLATE (3)(GENERAL EXPORT)
ネームプレート (3)(一般輸出)

Applicable Model (適用機種):200, H, K
Mark(記号): -
Serial No.(適用号機):<200><H><K>:200001-

ITEM 符号	PART NO. 部品番号	PART NAME	部 品 名	Q'TY 数量	S.C サービス コード	SERIAL NO. 適用号機	ICA 互換性	REPLACEABLE PART 代替部品 PART NO. 部品番号	REPLACEABLE PART 代替部品 Q'TY 数量
		(INDNESIA)	(インドネシア語)						

NAME PLATE (1)[EU]
ネームプレート (1)[EU]

Applicable Model (適用機種):210, 210_EU, LCN, LCN_EU, N, N_EU
Mark(記号): -
Serial No.(適用号機):<210><LCN><N>:200001-, <210_EU><LCN_EU><N_EU>:600001-

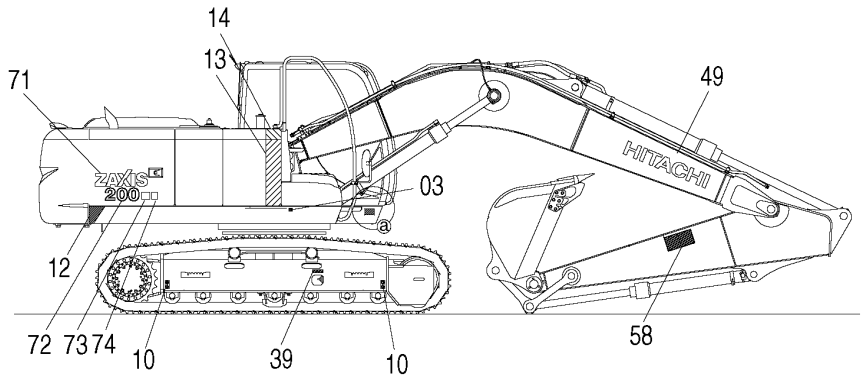

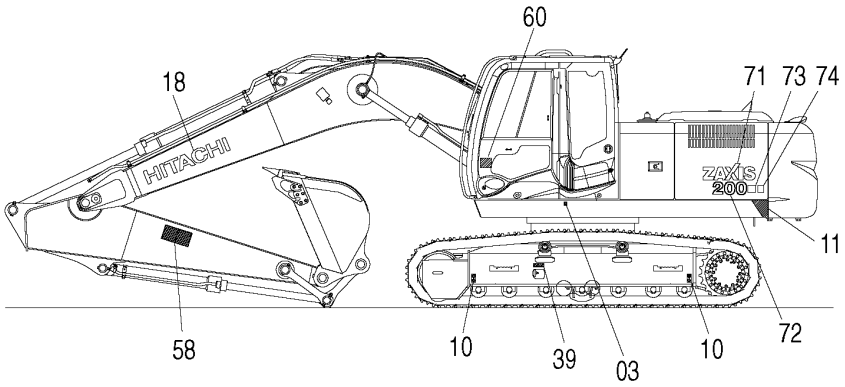

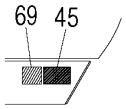

詳細 DETAIL a

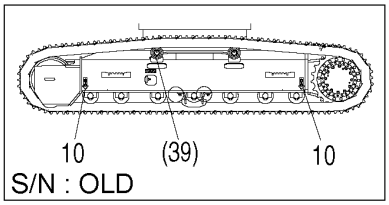

S/N : OLD

（オプション適用時のみ）
For Louver Type Cover

ZX210H,210K | ZX200LC,210LC | ZX210LCH,210LCK

車体左側面
Machine body(Left side)

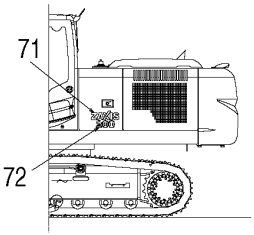

S/N :
EU1 : 207116-
EU2 : 601458-

車体上面
Top view of machine body

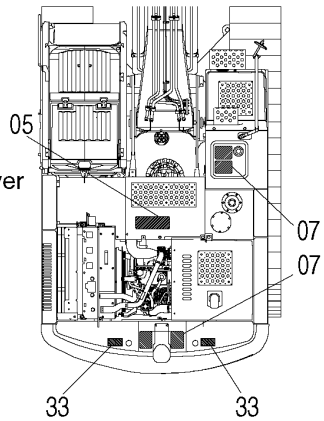

トラックフレーム内側
Track frame (Inside)

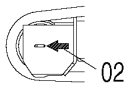

トラックフレーム内側
Track frame (Inside)

（アイドラ側）
Idler side

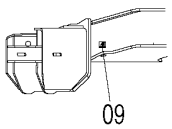

（走行装置側）
Travel device side

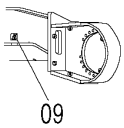

エンジンカバー上面
Top view of engine cover

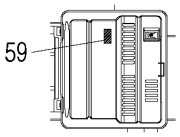

燃料タンク給油口
Fuel tank refueling port

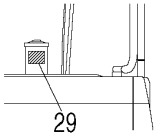

S/N : OLD

燃料タンク給油口（前側）
Fuel tank refueling port (front side)

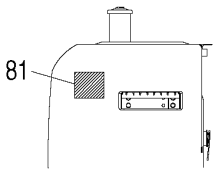

点検注意
Cautions on inspection

車体後方
Rear of machine body

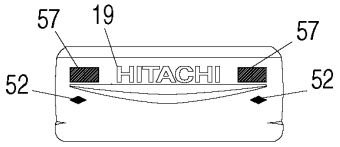

DC0005728D_EU1

NAME PLATE (1)[EU]
ネームプレート (1)[EU]

Applicable Model (適用機種):210, 210_EU, LCN, LCN_EU, N, N_EU
Mark(記号): -
Serial No.(適用号機):<210><LCN><N>:200001-, <210_EU><LCN_EU><N_EU>:600001-

ITEM 符号	PART NO. 部品番号	PART NAME	部 品 名	Q'TY 数量	S.C サービスコード	SERIAL NO. 適用号機	ICA 互換性	REPLACEABLE PART 代替部品 PART NO. 部品番号	REPLACEABLE PART 代替部品 Q'TY 数量
02	4658927	NAME-PLATE	ﾈｰﾑﾌﾟﾚｰﾄ	2					
		(AN ARROW)	(矢印)						
03	4201787	MARK	ﾏｰｸ	1					
		(CENTER FOR GRAVITY)(1=2P)							
		(重心位置)(1=2ｺ)							
05	4073519	TAPE	ﾃｰﾌﾟ	1					
		(ANTI-SKID TAPE)(150X400)							
		(滑り止め)(150X400)							
07	4121128	TAPE	ﾃｰﾌﾟ	4					
		(ANTI-SKID TAPE)(150X200)							
		(滑り止め)(150X200)							
09	4657778	NAME-PLATE	ﾈｰﾑﾌﾟﾚｰﾄ	4					
		(POSITION TO FIX MACHINE)							
		(車体固定位置)							
10	3089138	MARK	ﾏｰｸ	4		-D13/07	Y	YA00028559	4
		(LIFTING POINT)	(吊り位置)						
10	YA00028559	MARK	ﾏｰｸ	4		D13/08-			
		(LIFTING POINT)	(吊り位置)						
11	4651862	NAME-PLATE	ﾈｰﾑﾌﾟﾚｰﾄ	1					
		(ACCENT)	(ｱｸｾﾝﾄ)						
12	4651863	NAME-PLATE	ﾈｰﾑﾌﾟﾚｰﾄ	1					
		(ACCENT)	(ｱｸｾﾝﾄ)						
13	4652845	NAME-PLATE	ﾈｰﾑﾌﾟﾚｰﾄ	1					
		(ACCENT)	(ｱｸｾﾝﾄ)						
14	4658873	NAME-PLATE	ﾈｰﾑﾌﾟﾚｰﾄ	1					
		(ACCENT)	(ｱｸｾﾝﾄ)						
18	2053329	NAME-PLATE	ﾈｰﾑﾌﾟﾚｰﾄ	1					
		(NAME OF COMPANY)	(社名)						
19	2053330	NAME-PLATE	ﾈｰﾑﾌﾟﾚｰﾄ	1					
		(NAME OF COMPANY)	(社名)						
25	2045102	NAME-PLATE	ﾈｰﾑﾌﾟﾚｰﾄ	1					
		(DANGER:DO NOT OPERATE)							
		(危険:点検整備中)							
29	4436162	MARK	ﾏｰｸ	1		-D06/10			
		(FUEL)	(燃料)						
33	3092125	SAFETY-SIGN	ｾﾌﾃｨｻｲﾝ	2					
		(CAUTION FOR FALL)	(転落注意)						
39	3086091	SAFETY-SIGN	ｾﾌﾃｨｻｲﾝ	2					
		(WARNING:TRACK-ADJUSTER)							
		(警告:ﾄﾗｯｸｱｼﾞｬｽﾀ)							
45	+++++++	NAME-PLATE	ﾈｰﾑﾌﾟﾚｰﾄ	1	D				
		(MACHINE MFG. NO.)	(号機)						
49	2053329	NAME-PLATE	ﾈｰﾑﾌﾟﾚｰﾄ	1					
		(NAME OF COMPANY)	(社名)						
52	4040580	REFLECTOR	ﾘﾌﾚｸﾀ	2					

NAME PLATE (1)[EU]
ネームプレート (1)[EU]

Applicable Model (適用機種):210, 210_EU, LCN, LCN_EU, N, N_EU
Mark(記号): -
Serial No.(適用号機):<210><LCN><N>:200001-, <210_EU><LCN_EU><N_EU>:600001-

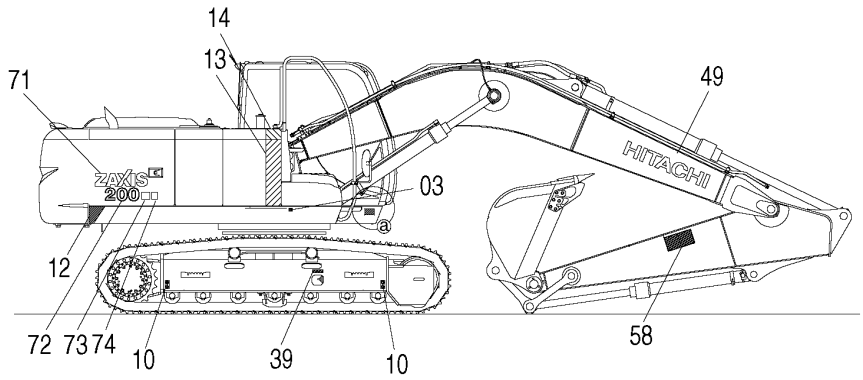

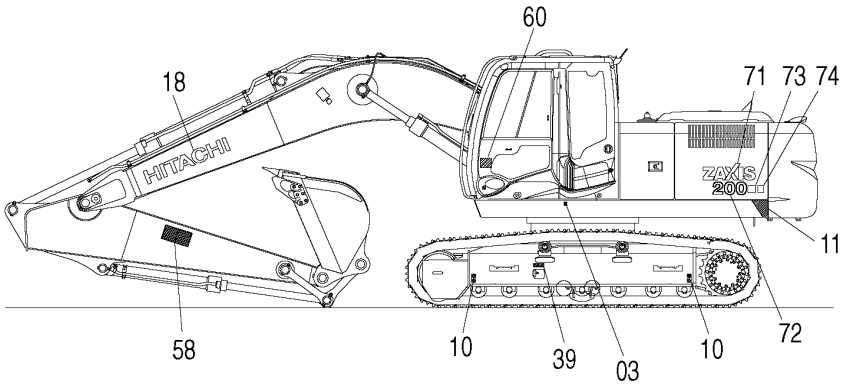

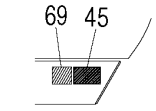

詳 細 a
DETAIL

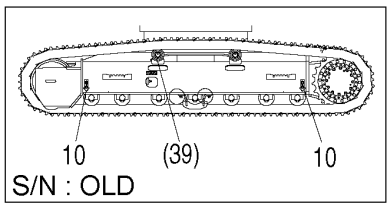

S/N : OLD

（オプション適用時のみ）
For Louver Type Cover

ZX210H,210K	ZX200LC,210LC	ZX210LCH,210LCK

車体左側面
Machine body(Left side)

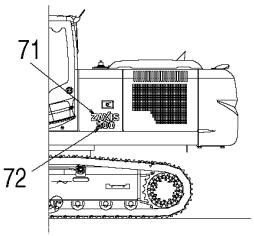

S/N :
EU1 : 207116-
EU2 : 601458-

車体上面
Top view of machine body

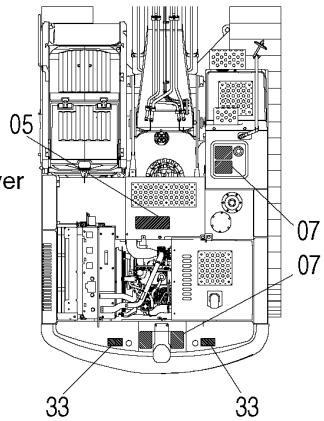

トラックフレーム内側
Track frame (Inside)

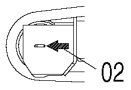

トラックフレーム内側
Track frame (Inside)

（アイドラ側）
Idler side

（走行装置側）
Travel device side

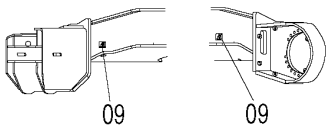

エンジンカバー上面
Top view of engine cover

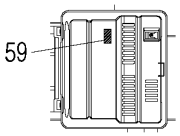

燃料タンク給油口
Fuel tank refueling port

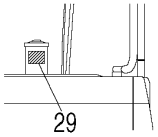

S/N : OLD

燃料タンク給油口（前側）
Fuel tank refueling port (front side)

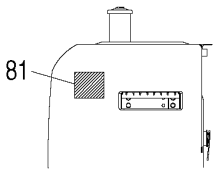

点検注意
Cautions on inspection

車体後方
Rear of machine body

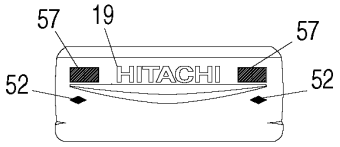

DC0005728D_EU1

NAME PLATE (1)[EU]
ネームプレート (1)[EU]

Applicable Model (適用機種):210, 210_EU, LCN, LCN_EU, N, N_EU
Mark(記号): -
Serial No.(適用号機):<210><LCN><N>:200001-, <210_EU><LCN_EU><N_EU>:600001-

ITEM 符号	PART NO. 部品番号	PART NAME	部 品 名	Q'TY 数量	S.C サービスコード	SERIAL NO. 適用号機	ICA 互換性	REPLACEABLE PART 代替部品 PART NO. 部品番号	REPLACEABLE PART 代替部品 Q'TY 数量
57	3086090	SAFETY-SIGN	ｾﾌﾃｨｻｲﾝ	2					
		(CAUTION FOR SWING)	(旋回注意)						
58	3092124	SAFETY-SIGN	ｾﾌﾃｨｻｲﾝ	2					
		(CAUTION FOR ARM)	(ｱｰﾑ注意)						
59	3092126	SAFETY-SIGN	ｾﾌﾃｨｻｲﾝ	1					
		(CAUTION FOR FALL)	(転落注意)						
60	3076246	NAME-PLATE	ﾈｰﾑﾌﾟﾚｰﾄ	1					
		(TIPPING PREVENTION)							
		(転倒注意)							
69	4666044	NAME-PLATE	ﾈｰﾑﾌﾟﾚｰﾄ	1					
		(CAUTION FOR RESALE)(ENGLISH)							
		(転売注意)(英語)							
69	4667693	NAME-PLATE	ﾈｰﾑﾌﾟﾚｰﾄ	1					
		(DUTCH)	(ｵﾗﾝﾀﾞ語)						
69	4667696	NAME-PLATE	ﾈｰﾑﾌﾟﾚｰﾄ	1					
		(GERMAN)	(ﾄﾞｲﾂ語)						
69	4667695	NAME-PLATE	ﾈｰﾑﾌﾟﾚｰﾄ	1					
		(FRENCH)	(ﾌﾗﾝｽ語)						
69	4667698	NAME-PLATE	ﾈｰﾑﾌﾟﾚｰﾄ	1					
		(ITALIAN)	(ｲﾀﾘｱ語)						
69	4667701	NAME-PLATE	ﾈｰﾑﾌﾟﾚｰﾄ	1					
		(SPANISH)	(ｽﾍﾟｲﾝ語)						
69	4667692	NAME-PLATE	ﾈｰﾑﾌﾟﾚｰﾄ	1					
		(DANISH)	(ﾃﾞﾝﾏｰｸ語)						
69	4667700	NAME-PLATE	ﾈｰﾑﾌﾟﾚｰﾄ	1					
		(PORTUGUESE)	(ﾎﾟﾙﾄｶﾞﾙ語)						
69	4667699	NAME-PLATE	ﾈｰﾑﾌﾟﾚｰﾄ	1					
		(NORWEGIAN)	(ﾉﾙｳｪｰ語)						
69	4667702	NAME-PLATE	ﾈｰﾑﾌﾟﾚｰﾄ	1					
		(SWEDISH)	(ｽｳｪｰﾃﾞﾝ語)						
69	4667694	NAME-PLATE	ﾈｰﾑﾌﾟﾚｰﾄ	1					
		(FINNISH)	(ﾌｨﾝﾗﾝﾄﾞ語)						
69	4667153	NAME-PLATE	ﾈｰﾑﾌﾟﾚｰﾄ	1					
		(ESTONIAN)	(ｴｽﾄﾆｱ語)						
69	4667158	NAME-PLATE	ﾈｰﾑﾌﾟﾚｰﾄ	1					
		(POLISH)	(ﾎﾟｰﾗﾝﾄﾞ語)						
69	4667697	NAME-PLATE	ﾈｰﾑﾌﾟﾚｰﾄ	1					
		(GREEK)	(ｷﾞﾘｼｬ語)						
69	4667124	NAME-PLATE	ﾈｰﾑﾌﾟﾚｰﾄ	1					
		(TURKISH)	(ﾄﾙｺ語)						
69	4667425	NAME-PLATE	ﾈｰﾑﾌﾟﾚｰﾄ	1					
		(ICELANDIC)	(ｱｲｽﾗﾝﾄﾞ語)						
69	4678602	NAME-PLATE	ﾈｰﾑﾌﾟﾚｰﾄ	1					
		(SLOVENE)	(ｽﾛﾍﾞﾆｱ語)						
69	4678607	NAME-PLATE	ﾈｰﾑﾌﾟﾚｰﾄ	1					

NAME PLATE (1)[EU]
ネームプレート (1)[EU]

Applicable Model (適用機種):210, 210_EU, LCN, LCN_EU, N, N_EU
Mark(記号): -
Serial No.(適用号機):<210><LCN><N>:200001-, <210_EU><LCN_EU><N_EU>:600001-

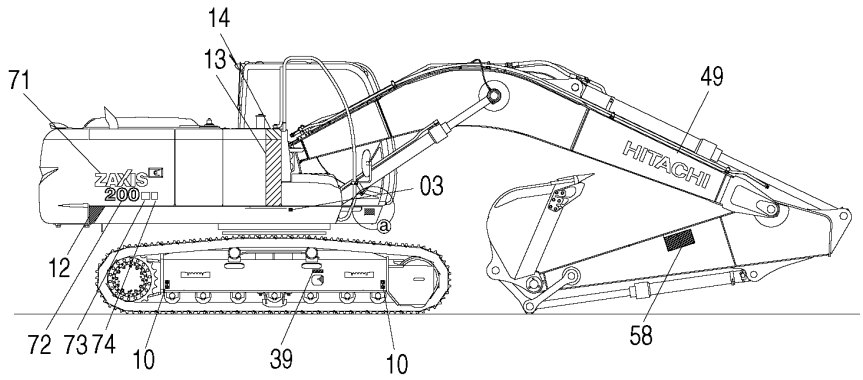

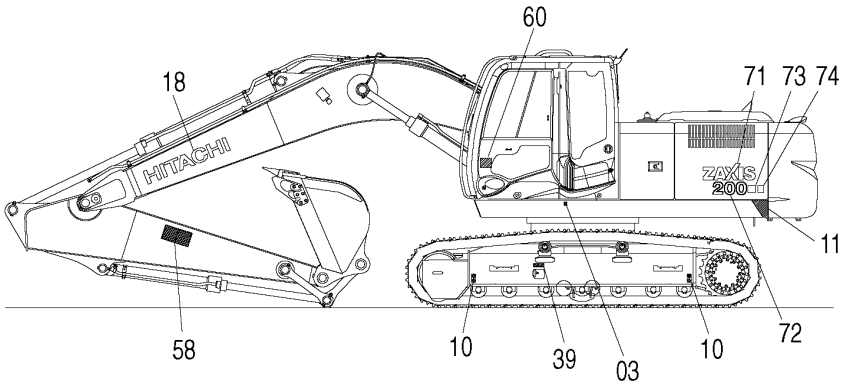

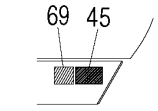

詳 細 a
DETAIL

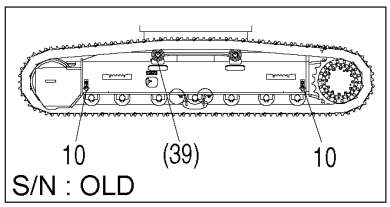

S/N : OLD

（オプション適用時のみ）
For Louver Type Cover

ZX210H,210K | ZX200LC,210LC | ZX210LCH,210LCK

車体左側面
Machine body(Left side)

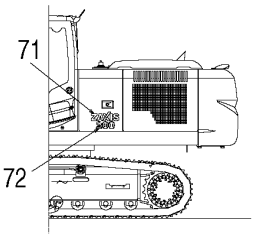

S/N :
EU1 : 207116-
EU2 : 601458-

車体上面
Top view of machine body

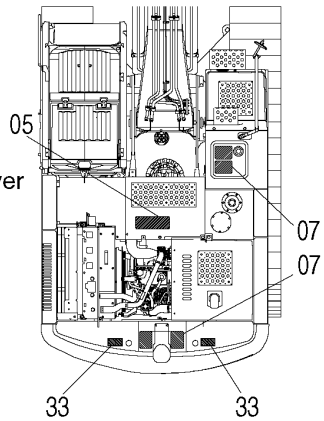

トラックフレーム内側
Track frame (Inside)

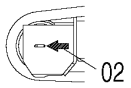

トラックフレーム内側
Track frame (Inside)

（アイドラ側）
Idler side

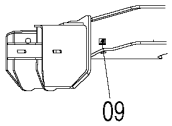

（走行装置側）
Travel device side

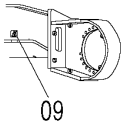

エンジンカバー上面
Top view of engine cover

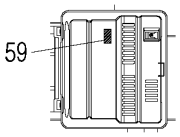

燃料タンク給油口
Fuel tank refueling port

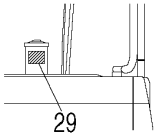

S/N : OLD

燃料タンク給油口（前側）
Fuel tank refueling port (front side)

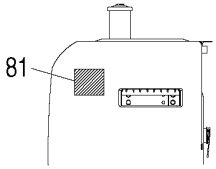

点検注意
Cautions on inspection

車体後方
Rear of machine body

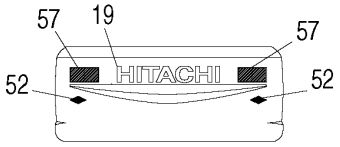

DC0005728D_EU1

NAME PLATE (1)[EU]
ネームプレート (1)[EU]

Applicable Model (適用機種):210, 210_EU, LCN, LCN_EU, N, N_EU
Mark(記号): -
Serial No.(適用号機):<210><LCN><N>:200001-, <210_EU><LCN_EU><N_EU>:600001-

ITEM 符号	PART NO. 部品番号	PART NAME	部 品 名	Q'TY 数量	S.C サービス コード	SERIAL NO. 適用号機	ICA 互換性	REPLACEABLE PART 代替部品 PART NO. 部品番号	REPLACEABLE PART 代替部品 Q'TY 数量
		(CROAT)	(クロアチア語)						
69	4699876	NAME-PLATE	ネームプレート	1					
		(BULGARIAN)	(ブルガリア語)						
69	4689479	NAME-PLATE	ネームプレート	1					
		(ROMANIAN)	(ルーマニア語)						
71	1033520	NAME-PLATE	ネームプレート	2					
		(NAME OF MACHINE:ZAXIS)							
		(機種名: ZAXIS)							
71	1033793	NAME-PLATE	ネームプレート	2		210:207116-			
		(LOUVER)	(ルーバー)			LCN,N:211464-			
						210_EU,LCN_EU,			
						N_EU:601458-			
72	2053951	NAME-PLATE	ネームプレート	2					
		(NAME OF MACHINE:210)							
		(機種名: 210)							
72	2056742	NAME-PLATE	ネームプレート	2		210:207116-			
		(LOUVER)	(ルーバー)			LCN,N:211464-			
						210_EU,LCN_EU,			
						N_EU:601458-			
72	2053626	NAME-PLATE	ネームプレート	2					
		(NAME OF MACHINE:240)							
		(機種名: 240)							
72	2054696	NAME-PLATE	ネームプレート	2					
		(LOUVER)	(ルーバー)						
73	3108221	NAME-PLATE	ネームプレート	2					
		(NAME OF MACHINE:LC)							
		(機種名: LC)							
73	3109330	NAME-PLATE	ネームプレート	2		210:207116-			
		(LOUVER)	(ルーバー)			LCN,N:211464-			
						210_EU,LCN_EU,			
						N_EU:601458-			
74	3108643	NAME-PLATE	ネームプレート	2					
		(NAME OF MACHINE:H)	(機種名: H)						
74	3114027	NAME-PLATE	ネームプレート	2		210:207116-			
		(NAME OF MACHINE:H)(LOUVER)				LCN,N:211464-			
		(機種名: H)(ルーバー)				210_EU,LCN_EU,			
						N_EU:601458-			
74	3108783	NAME-PLATE	ネームプレート	2					
		(NAME OF MACHINE:K)	(機種名: K)						
74	3114030	NAME-PLATE	ネームプレート	2					
		(NAME OF MACHINE:K)(LOUVER)							
		(機種名: K)(ルーバー)							
74	3108227	NAME-PLATE	ネームプレート	2					
		(NAME OF MACHINE:N)	(機種名: N)						
74	3114337	NAME-PLATE	ネームプレート	2		210:207116-			

NAME PLATE (1)[EU]
ネームプレート (1)[EU]

Applicable Model (適用機種):210, 210_EU, LCN, LCN_EU, N, N_EU
Mark(記号): -
Serial No.(適用号機):<210><LCN><N>:200001-, <210_EU><LCN_EU><N_EU>:600001-

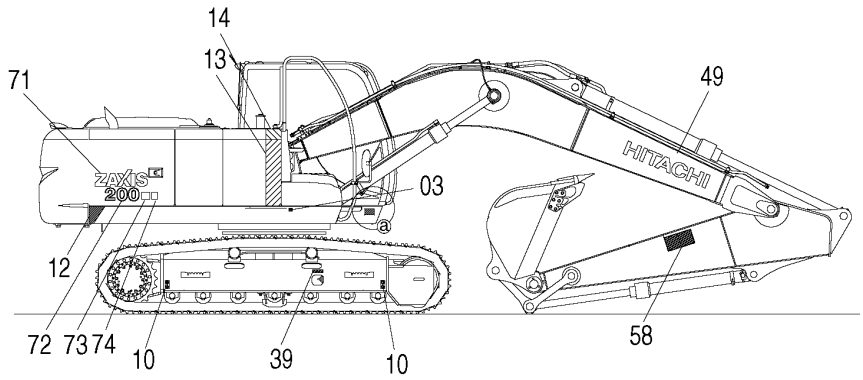

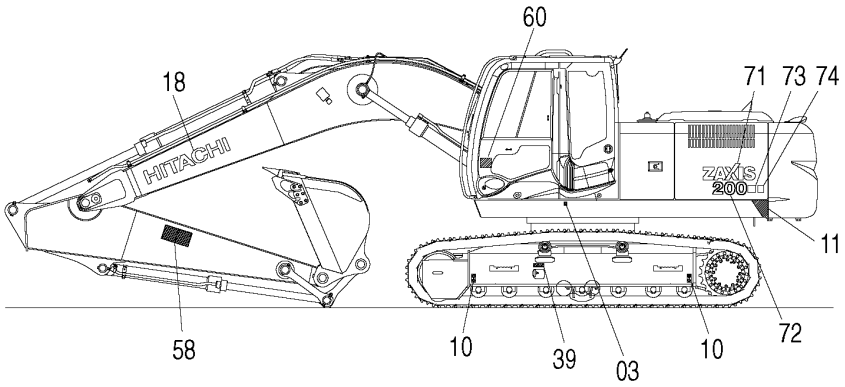

（オプション適用時のみ）
For Louver Type Cover

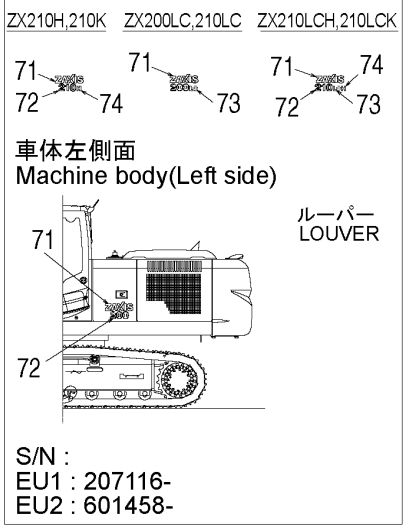

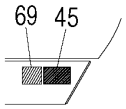

詳 細
DETAIL a

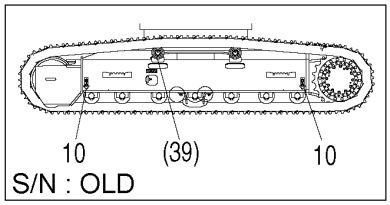

車体上面
Top view of machine body

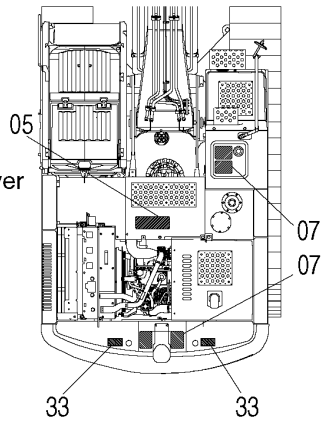

トラックフレーム内側
Track frame (Inside)

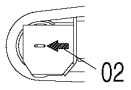

トラックフレーム内側
Track frame (Inside)

（アイドラ側）
Idler side

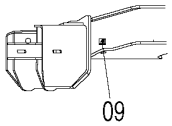

（走行装置側）
Travel device side

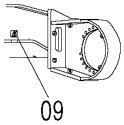

エンジンカバー上面
Top view of engine cover

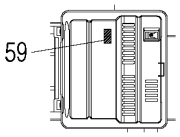

燃料タンク給油口
Fuel tank refueling port

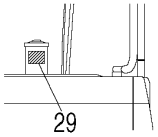

S/N : OLD

燃料タンク給油口（前側）
Fuel tank refueling port (front side)

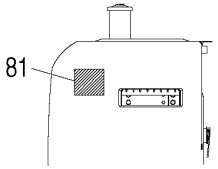

点検注意
Cautions on inspection

車体後方
Rear of machine body

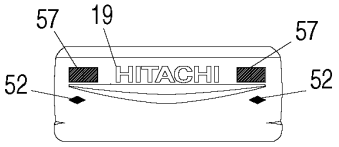

DC0005728D_EU1

NAME PLATE (1)[EU]
ネームプレート (1)[EU]

Applicable Model (適用機種):210, 210_EU, LCN, LCN_EU, N, N_EU
Mark(記号): -
Serial No.(適用号機):<210><LCN><N>:200001-, <210_EU><LCN_EU><N_EU>:600001-

ITEM 符号	PART NO. 部品番号	PART NAME	部 品 名	Q'TY 数量	S.C サービスコード	SERIAL NO. 適用号機	ICA 互換性	REPLACEABLE PART 代替部品 PART NO. 部品番号	REPLACEABLE PART 代替部品 Q'TY 数量
		(NAME OF MACHINE:N)(LOUVER)				LCN,N:211464-			
		(機種名: N)(ルーバー)				210_EU,LCN_EU,			
						N_EU:601458-			
81	3111852	NAME-PLATE	ネームプレート	1		D06/11-			
		(PROHIBITED TO USE FUEL OTHER THAN DIESEL FUEL)(ENGLISH)							
		(軽油以外厳禁)(英語)							
81	3111854	NAME-PLATE	ネームプレート	1		D06/11-			
		(DUTCH)	(オランダ語)						
81	3111856	NAME-PLATE	ネームプレート	1		D06/11-			
		(GERMAN)	(ドイツ語)						
81	3111858	NAME-PLATE	ネームプレート	1		D06/11-			
		(FRENCH)	(フランス語)						
81	3111860	NAME-PLATE	ネームプレート	1		D06/11-			
		(ITALIAN)	(イタリア語)						
81	3111862	NAME-PLATE	ネームプレート	1		D06/11-			
		(SPANISH)	(スペイン語)						
81	3111864	NAME-PLATE	ネームプレート	1		D06/11-			
		(DANISH)	(デンマーク語)						
81	3111866	NAME-PLATE	ネームプレート	1		D06/11-			
		(PORTUGUESE)	(ポルトガル語)						
81	3111868	NAME-PLATE	ネームプレート	1		D06/11-			
		(NORWEGIAN)	(ノルウェー語)						
81	3111870	NAME-PLATE	ネームプレート	1		D06/11-			
		(SWEDISH)	(スウェーデン語)						
81	3111872	NAME-PLATE	ネームプレート	1		D06/11-			
		(FINNISH)	(フィンランド語)						
81	3111874	NAME-PLATE	ネームプレート	1		D06/11-			
		(ESTONIAN)	(エストニア語)						
81	3111876	NAME-PLATE	ネームプレート	1		D06/11-			
		(POLISH)	(ポーランド語)						
81	3111878	NAME-PLATE	ネームプレート	1		D06/11-			
		(GREEK)	(ギリシャ語)						
81	3111882	NAME-PLATE	ネームプレート	1		D06/11-			
		(TURKISH)	(トルコ語)						
81	3111880	NAME-PLATE	ネームプレート	1		D06/11-			
		(ICELANDIC)	(アイスランド語)						
81	3111886	NAME-PLATE	ネームプレート	1		D06/11-			
		(SLOVENE)	(スロベニア語)						
81	3111884	NAME-PLATE	ネームプレート	1		D06/11-			
		(CROAT)	(クロアチア語)						
81	3116119	NAME-PLATE	ネームプレート	1					
		(BULGARIAN)	(ブルガリア語)						
81	3114335	NAME-PLATE	ネームプレート	1					
		(ROMANIAN)	(ルーマニア語)						

NAME PLATE (2)[EU]
ネームプレート (2)[EU]

Applicable Model (適用機種):210, 210_EU, LCN, LCN_EU, N, N_EU
Mark(記号): -
Serial No.(適用号機):<210><LCN><N>:200001-, <210_EU><LCN_EU><N_EU>:600001-

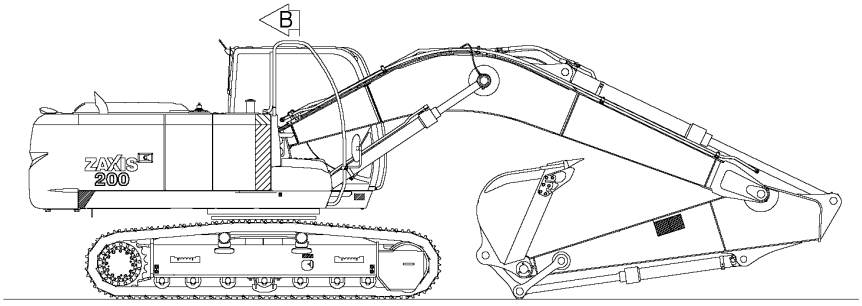

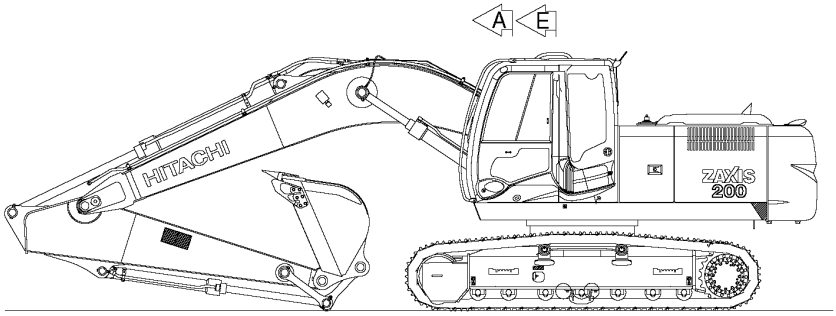

キャブ前窓左上内側ガラス面
Cab front window glass(Inside, Upper left)

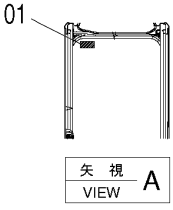

キャブ内後窓ガラス面
Cab rear window glass

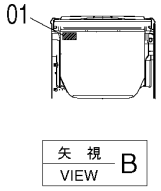

キャブ左内側
Cab inside (Left side)

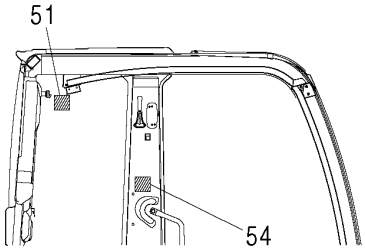

前窓グリップ
Front window grip

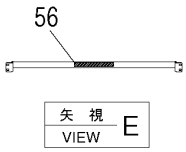

キャブ右内側
Cab inside (Right side)

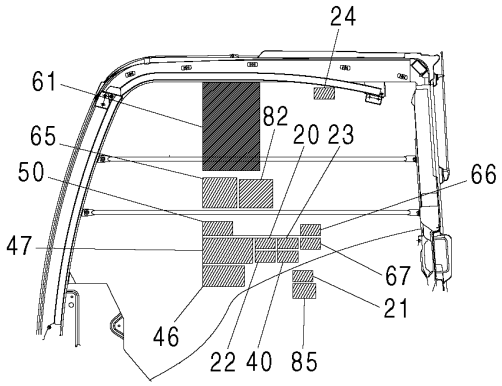

ドア内側
Door inside

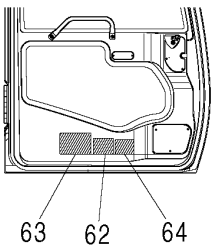

DC0005728A_2_EU

NAME PLATE (2)[EU]
ネームプレート (2)[EU]

Applicable Model (適用機種):210, 210_EU, LCN, LCN_EU, N, N_EU
Mark(記号): -
Serial No.(適用号機):<210><LCN><N>:200001-, <210_EU><LCN_EU><N_EU>:600001-

ITEM 符号	PART NO. 部品番号	PART NAME	部 品 名	Q'TY 数量	S.C サービスコード	SERIAL NO. 適用号機	ICA 互換性	REPLACEABLE PART 代替部品 PART NO. 部品番号	REPLACEABLE PART 代替部品 Q'TY 数量
01	4359076	NAME-PLATE	ネームプレート	2					
		(EMERGENCY HAMMER)	(脱出用ハンマ)						
20	4420332	SAFETY-SIGN	セフティサイン	1					
		(INTENSIVE READING MANUAL)							
		(取説熟読)							
21	4459990	SAFETY-SIGN	セフティサイン	1					
		(BOOM CRUSH)	(右窓注意)						
22	4420333	SAFETY-SIGN	セフティサイン	1					
		(GRAND LOCK AND ENGINE STOP)							
		(ロック, エンジンストップ)							
23	4420334	SAFETY-SIGN	セフティサイン	1					
		(PREVENTION FROM ELECTRIC SHOCK)							
		(感電防止)							
24	4420335	SAFETY-SIGN	セフティサイン	1					
		(FRONT WINDOW LOCK)	(前窓ロック)						
40	4654287	SAFETY-SIGN	セフティサイン	1					
		(SEAT BELT)	(シートベルト)						
46	3106039	NAME-PLATE	ネームプレート	1					
		(WARNING)(ENGLISH)	(運転警告)(英語)						
46	3106078	NAME-PLATE	ネームプレート	1					
		(DUTCH)	(オランダ語)						
46	3108154	NAME-PLATE	ネームプレート	1					
		(GERMAN)	(ドイツ語)						
46	3108155	NAME-PLATE	ネームプレート	1					
		(FRENCH)	(フランス語)						
46	3108153	NAME-PLATE	ネームプレート	1					
		(ITALIAN)	(イタリア語)						
46	3108156	NAME-PLATE	ネームプレート	1					
		(SPANISH)	(スペイン語)						
46	3108158	NAME-PLATE	ネームプレート	1					
		(DANISH)	(デンマーク語)						
46	3108157	NAME-PLATE	ネームプレート	1					
		(PORTUGUESE)	(ポルトガル語)						
46	3108161	NAME-PLATE	ネームプレート	1					
		(NORWEGIAN)	(ノルウェー語)						
46	3108160	NAME-PLATE	ネームプレート	1					
		(SWEDISH)	(スウェーデン語)						
46	3108159	NAME-PLATE	ネームプレート	1					
		(FINNISH)	(フィンランド語)						
46	3108688	NAME-PLATE	ネームプレート	1		D06/11-			
		(ESTONIAN)	(エストニア語)						
46	3108687	NAME-PLATE	ネームプレート	1		D06/11-			
		(POLISH)	(ポーランド語)						
46	3109293	NAME-PLATE	ネームプレート	1		D06/11-			
		(GREEK)	(ギリシャ語)						

NAME PLATE (2)[EU]
ネームプレート (2)[EU]

Applicable Model (適用機種):210, 210_EU, LCN, LCN_EU, N, N_EU
Mark(記号): -
Serial No.(適用号機):<210><LCN><N>:200001-, <210_EU><LCN_EU><N_EU>:600001-

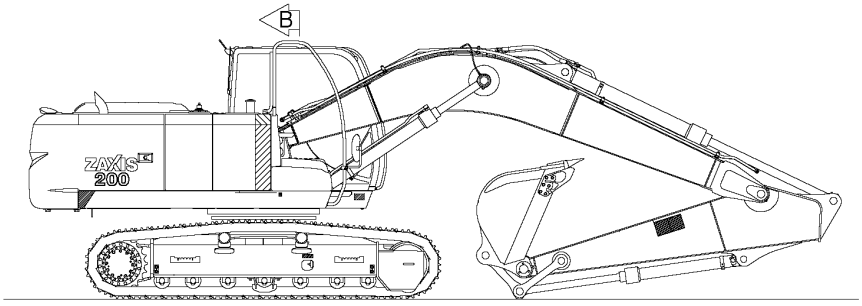

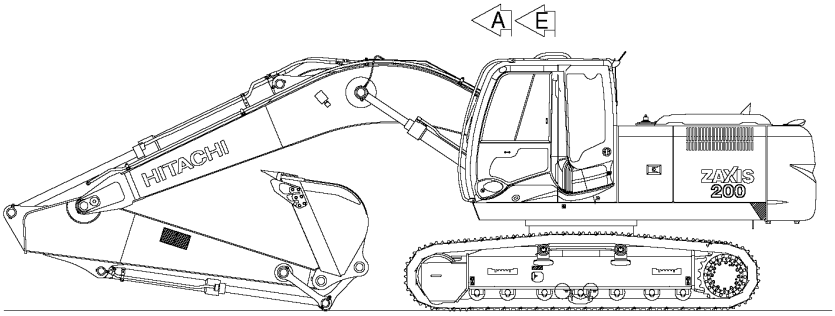

キャブ前窓左上内側ガラス面
Cab front window glass(Inside, Upper left)

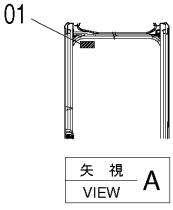

キャブ内後窓ガラス面
Cab rear window glass

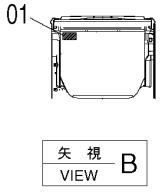

キャブ左内側
Cab inside (Left side)

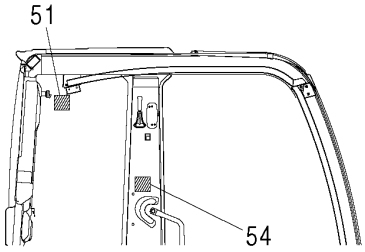

前窓グリップ
Front window grip

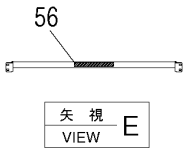

キャブ右内側
Cab inside (Right side)

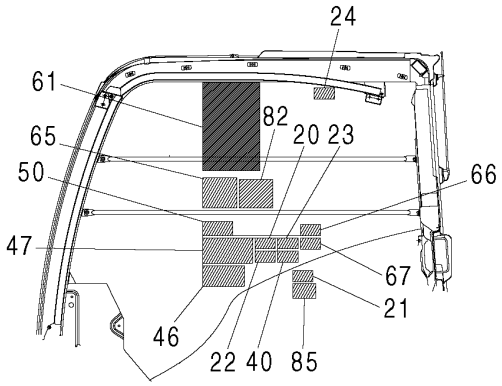

ドア内側
Door inside

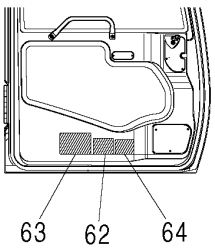

DC0005728A_2_EU

NAME PLATE (2)[EU]
ネームプレート (2)[EU]

Applicable Model (適用機種):210, 210_EU, LCN, LCN_EU, N, N_EU
Mark(記号): -
Serial No.(適用号機):<210><LCN><N>:200001-, <210_EU><LCN_EU><N_EU>:600001-

ITEM 符号	PART NO. 部品番号	PART NAME	部 品 名	Q'TY 数量	S.C サービスコード	SERIAL NO. 適用号機	ICA 互換性	REPLACEABLE PART 代替部品 PART NO. 部品番号	REPLACEABLE PART 代替部品 Q'TY 数量
46	3108718	NAME-PLATE (TURKISH)	ネームプレート (トルコ語)	1		D06/11-			
46	3109294	NAME-PLATE (ICELANDIC)	ネームプレート (アイスランド語)	1		D06/11-			
46	3111751	NAME-PLATE (SLOVENE)	ネームプレート (スロベニア語)	1		D06/11-			
46	3111754	NAME-PLATE (CROAT)	ネームプレート (クロアチア語)	1		D06/11-			
46	3116114	NAME-PLATE (BULGARIAN)	ネームプレート (ブルガリア語)	1					
46	3116124	NAME-PLATE (ROMANIAN)	ネームプレート (ルーマニア語)	1					
47	3108096	NAME-PLATE (OPERATION: ENGINE CONTROLLER)(ENGLISH) (エンジンコントローラ操作)(英語)	ネームプレート	1					
47	3108097	NAME-PLATE (DUTCH)	ネームプレート (オランダ語)	1					
47	3108099	NAME-PLATE (GERMAN)	ネームプレート (ドイツ語)	1					
47	3108100	NAME-PLATE (FRENCH)	ネームプレート (フランス語)	1					
47	3108098	NAME-PLATE (ITALIAN)	ネームプレート (イタリア語)	1					
47	3108101	NAME-PLATE (SPANISH)	ネームプレート (スペイン語)	1					
47	3108103	NAME-PLATE (DANISH)	ネームプレート (デンマーク語)	1					
47	3108102	NAME-PLATE (PORTUGUESE)	ネームプレート (ポルトガル語)	1					
47	3108106	NAME-PLATE (NORWEGIAN)	ネームプレート (ノルウェー語)	1					
47	3108105	NAME-PLATE (SWEDISH)	ネームプレート (スウェーデン語)	1					
47	3108104	NAME-PLATE (FINNISH)	ネームプレート (フィンランド語)	1					
47	3108689	NAME-PLATE (ESTONIAN)	ネームプレート (エストニア語)	1		D06/11-			
47	3108691	NAME-PLATE (POLISH)	ネームプレート (ポーランド語)	1		D06/11-			
47	3109298	NAME-PLATE (GREEK)	ネームプレート (ギリシャ語)	1		D06/11-			
47	3108692	NAME-PLATE (TURKISH)	ネームプレート (トルコ語)	1		D06/11-			
47	3109299	NAME-PLATE (ICELANDIC)	ネームプレート (アイスランド語)	1		D06/11-			

NAME PLATE (2)[EU]
ネームプレート (2)[EU]

Applicable Model (適用機種):210, 210_EU, LCN, LCN_EU, N, N_EU
Mark(記号): -
Serial No.(適用号機):<210><LCN><N>:200001-, <210_EU><LCN_EU><N_EU>:600001-

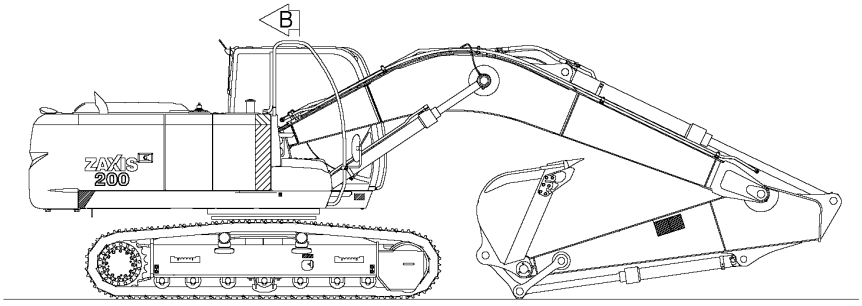

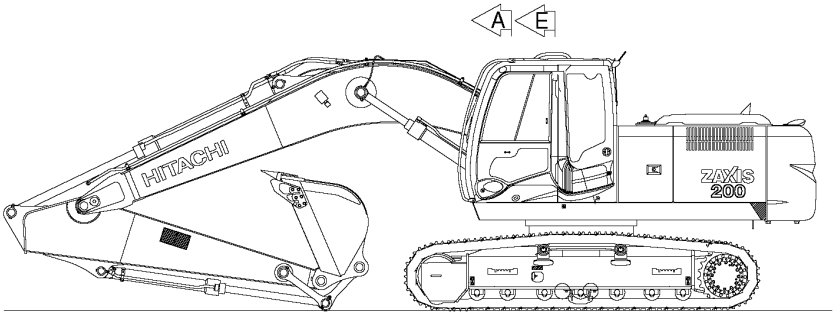

キャブ前窓左上内側ガラス面
Cab front window glass(Inside, Upper left)

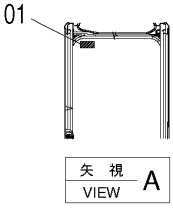

キャブ内後窓ガラス面
Cab rear window glass

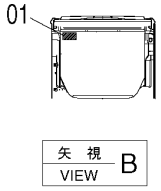

キャブ左内側
Cab inside (Left side)

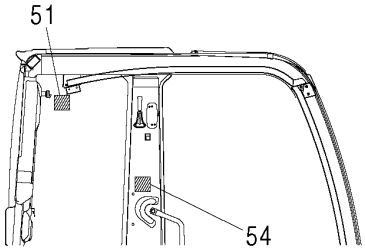

前窓グリップ
Front window grip

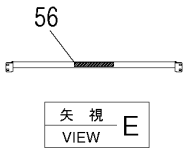

キャブ右内側
Cab inside (Right side)

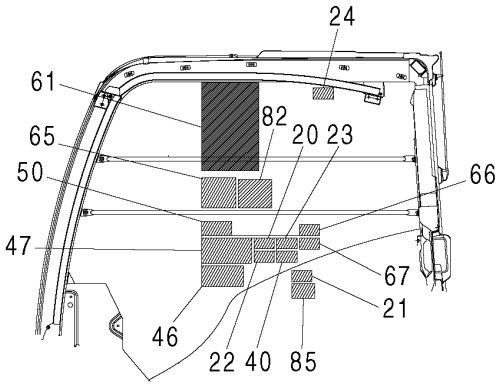

ドア内側
Door inside

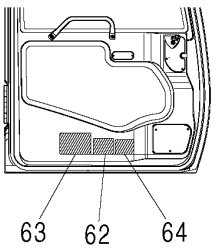

DC0005728A_2_EU

NAME PLATE (2)[EU]
ネームプレート (2)[EU]

Applicable Model (適用機種):210, 210_EU, LCN, LCN_EU, N, N_EU
Mark(記号): -
Serial No.(適用号機):<210><LCN><N>:200001-, <210_EU><LCN_EU><N_EU>:600001-

ITEM 符号	PART NO. 部品番号	PART NAME	部 品 名	Q'TY 数量	S.C サービス コード	SERIAL NO. 適用号機	ICA 互換性	REPLACEABLE PART 代替部品 PART NO. 部品番号	REPLACEABLE PART 代替部品 Q'TY 数量
47	3111752	NAME-PLATE	ﾈｰﾑﾌﾟﾚｰﾄ	1		D06/11-			
		(SLOVENE)	(ｽﾛﾍﾞﾆｱ語)						
47	3111755	NAME-PLATE	ﾈｰﾑﾌﾟﾚｰﾄ	1		D06/11-			
		(CROAT)	(ｸﾛｱﾁｱ語)						
47	3116117	NAME-PLATE	ﾈｰﾑﾌﾟﾚｰﾄ	1					
		(BULGARIAN)	(ﾌﾞﾙｶﾞﾘｱ語)						
47	3116125	NAME-PLATE	ﾈｰﾑﾌﾟﾚｰﾄ	1					
		(ROMANIAN)	(ﾙｰﾏﾆｱ語)						
50	4603372	NAME-PLATE	ﾈｰﾑﾌﾟﾚｰﾄ	1					
		(OPERATION OF ISO LEVER)							
		(ISOﾚﾊﾞｰ操作要領)							
51	4602350	NAME-PLATE	ﾈｰﾑﾌﾟﾚｰﾄ	1		-D06/10			
		(NOISE)(102dB)	(周囲騒音)(102dB)						
51	4602354	NAME-PLATE	ﾈｰﾑﾌﾟﾚｰﾄ	1		D06/11-			
		(NOISE)(101dB)	(周囲騒音)(101dB)						
54	4436170	MARK	ﾏｰｸ	1					
		(EXTINGUISH)	(消火器)						
56	4467093	NAME-PLATE	ﾈｰﾑﾌﾟﾚｰﾄ	1					
		(CAUTION FOR WINDSHIELD STAY)(ENGLISH)							
		(前窓ｽﾃｰ注意)(英語)							
56	4467733	NAME-PLATE	ﾈｰﾑﾌﾟﾚｰﾄ	1					
		(DUTCH)	(ｵﾗﾝﾀﾞ語)						
56	4467735	NAME-PLATE	ﾈｰﾑﾌﾟﾚｰﾄ	1					
		(GERMAN)	(ﾄﾞｲﾂ語)						
56	4467734	NAME-PLATE	ﾈｰﾑﾌﾟﾚｰﾄ	1					
		(FRENCH)	(ﾌﾗﾝｽ語)						
56	4467736	NAME-PLATE	ﾈｰﾑﾌﾟﾚｰﾄ	1					
		(ITALIAN)	(ｲﾀﾘｱ語)						
56	4475814	NAME-PLATE	ﾈｰﾑﾌﾟﾚｰﾄ	1					
		(SPANISH)	(ｽﾍﾟｲﾝ語)						
56	4475812	NAME-PLATE	ﾈｰﾑﾌﾟﾚｰﾄ	1					
		(DANISH)	(ﾃﾞﾝﾏｰｸ語)						
56	4467737	NAME-PLATE	ﾈｰﾑﾌﾟﾚｰﾄ	1					
		(PORTUGUESE)	(ﾎﾟﾙﾄｶﾞﾙ語)						
56	4468538	NAME-PLATE	ﾈｰﾑﾌﾟﾚｰﾄ	1					
		(NORWEGIAN)	(ﾉﾙｳｪｰ語)						
56	4467738	NAME-PLATE	ﾈｰﾑﾌﾟﾚｰﾄ	1					
		(SWEDISH)	(ｽｳｪｰﾃﾞﾝ語)						
56	4475816	NAME-PLATE	ﾈｰﾑﾌﾟﾚｰﾄ	1					
		(FINNISH)	(ﾌｨﾝﾗﾝﾄﾞ語)						
56	4653136	NAME-PLATE	ﾈｰﾑﾌﾟﾚｰﾄ	1		D06/11-			
		(ESTONIAN)	(ｴｽﾄﾆｱ語)						
56	4654097	NAME-PLATE	ﾈｰﾑﾌﾟﾚｰﾄ	1		D06/11-			
		(POLISH)	(ﾎﾟｰﾗﾝﾄﾞ語)						
56	4654001	NAME-PLATE	ﾈｰﾑﾌﾟﾚｰﾄ	1		D06/11-			

NAME PLATE (2)[EU]
ネームプレート (2)[EU]

Applicable Model (適用機種):210, 210_EU, LCN, LCN_EU, N, N_EU
Mark(記号): -
Serial No.(適用号機):<210><LCN><N>:200001-, <210_EU><LCN_EU><N_EU>:600001-

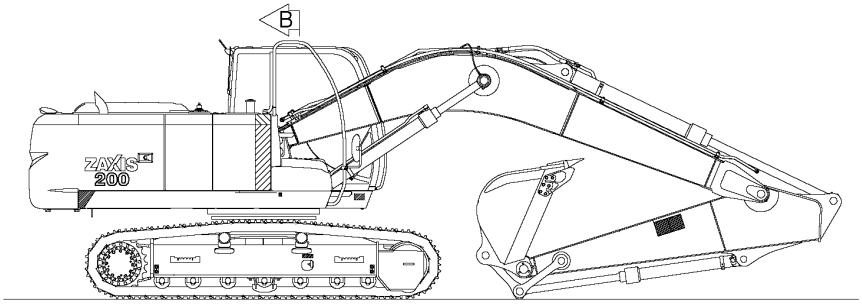

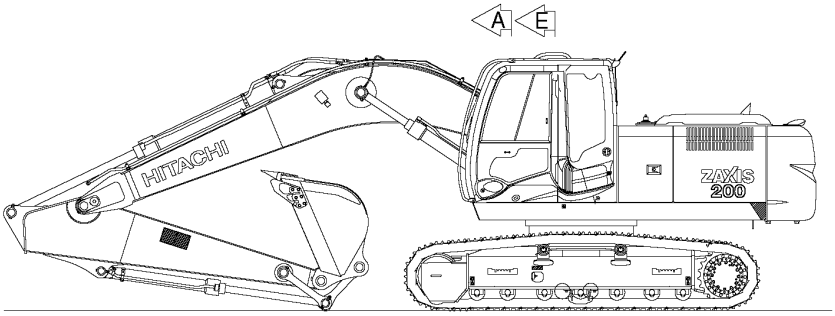

キャブ前窓左上内側ガラス面
Cab front window glass(Inside, Upper left)

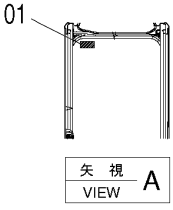

キャブ内後窓ガラス面
Cab rear window glass

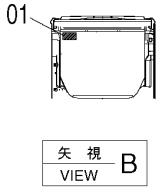

キャブ左内側
Cab inside (Left side)

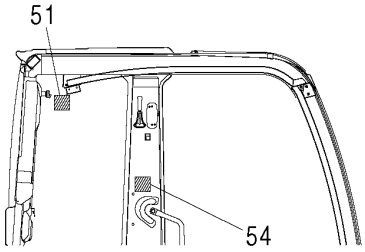

前窓グリップ
Front window grip

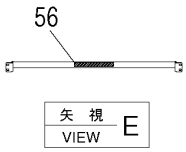

キャブ右内側
Cab inside (Right side)

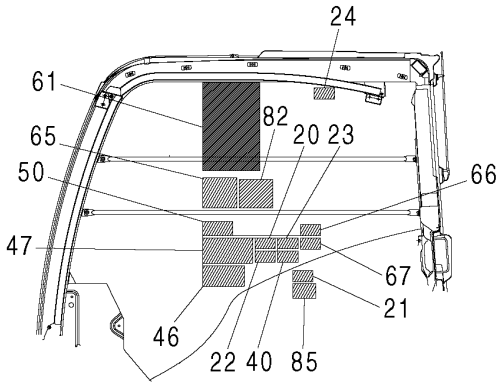

ドア内側
Door inside

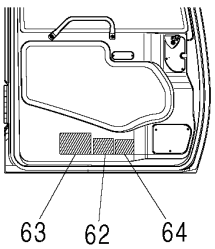

DC0005728A_2_EU

NAME PLATE (2)[EU]
ネームプレート (2)[EU]

Applicable Model (適用機種):210, 210_EU, LCN, LCN_EU, N, N_EU
Mark(記号): -
Serial No.(適用号機):<210><LCN><N>:200001-, <210_EU><LCN_EU><N_EU>:600001-

ITEM 符号	PART NO. 部品番号	PART NAME	部 品 名	Q'TY 数量	S.C サービスコード	SERIAL NO. 適用号機	ICA 互換性	REPLACEABLE PART 代替部品 PART NO. 部品番号	REPLACEABLE PART 代替部品 Q'TY 数量
		(GREEK)	(ｷﾞﾘｼｬ語)						
56	4659368	NAME-PLATE	ﾈｰﾑﾌﾟﾚｰﾄ	1		D06/11-			
		(TURKISH)	(ﾄﾙｺ語)						
56	4662917	NAME-PLATE	ﾈｰﾑﾌﾟﾚｰﾄ	1		D06/11-			
		(ICELANDIC)	(ｱｲｽﾗﾝﾄﾞ語)						
56	4678703	NAME-PLATE	ﾈｰﾑﾌﾟﾚｰﾄ	1		D06/11-			
		(SLOVENE)	(ｽﾛﾍﾞﾆｱ語)						
56	4678705	NAME-PLATE	ﾈｰﾑﾌﾟﾚｰﾄ	1		D06/11-			
		(CROAT)	(ｸﾛｱﾁｱ語)						
56	4699878	NAME-PLATE	ﾈｰﾑﾌﾟﾚｰﾄ	1					
		(BULGARIAN)	(ﾌﾞﾙｶﾞﾘｱ語)						
56	4699911	NAME-PLATE	ﾈｰﾑﾌﾟﾚｰﾄ	1					
		(ROMANIAN)	(ﾙｰﾏﾆｱ語)						
61	1033954	NAME-PLATE	ﾈｰﾑﾌﾟﾚｰﾄ	1		D06/11-			
		(LIFTING CAPACITY)(MONO-BOOM)							
		(ﾘﾌﾃｨﾝｸﾞｷｬﾊﾟｼﾃｨ)(ﾓﾉﾌﾞｰﾑ)							
61	1034015	NAME-PLATE	ﾈｰﾑﾌﾟﾚｰﾄ	1		D06/11-			
		(LIFTING CAPACITY)(MONO BOOM LINK HOOK)							
		(ﾘﾌﾃｨﾝｸﾞｷｬﾊﾟｼﾃｨ)(ﾓﾉﾌﾞｰﾑ ﾘﾝｸﾌｯｸ用)							
61	1033955	NAME-PLATE	ﾈｰﾑﾌﾟﾚｰﾄ	1		D06/11-			
		(LIFTING CAPACITY)(2P-BOOM)							
		(ﾘﾌﾃｨﾝｸﾞｷｬﾊﾟｼﾃｨ)(2Pﾌﾞｰﾑ)							
61	1034016	NAME-PLATE	ﾈｰﾑﾌﾟﾚｰﾄ	1		D06/11-			
		(LIFTING CAPACITY)(2P-BOOM LINK HOOK)							
		(ﾘﾌﾃｨﾝｸﾞｷｬﾊﾟｼﾃｨ)(2Pﾌﾞｰﾑ ﾘﾝｸﾌｯｸ用)							
62	4472845	NAME-PLATE	ﾈｰﾑﾌﾟﾚｰﾄ	1					
		(CAUTION FOR ARM CYL.)(ENGLISH)							
		(ｱｰﾑｼﾘﾝﾀﾞ注意)(英語)							
62	4602422	NAME-PLATE	ﾈｰﾑﾌﾟﾚｰﾄ	1					
		(DUTCH)	(ｵﾗﾝﾀﾞ語)						
62	4602423	NAME-PLATE	ﾈｰﾑﾌﾟﾚｰﾄ	1					
		(GERMAN)	(ﾄﾞｲﾂ語)						
62	4602427	NAME-PLATE	ﾈｰﾑﾌﾟﾚｰﾄ	1					
		(FRENCH)	(ﾌﾗﾝｽ語)						
62	4602421	NAME-PLATE	ﾈｰﾑﾌﾟﾚｰﾄ	1					
		(ITALIAN)	(ｲﾀﾘｱ語)						
62	4602420	NAME-PLATE	ﾈｰﾑﾌﾟﾚｰﾄ	1					
		(SPANISH)	(ｽﾍﾟｲﾝ語)						
62	4602426	NAME-PLATE	ﾈｰﾑﾌﾟﾚｰﾄ	1					
		(DANISH)	(ﾃﾞﾝﾏｰｸ語)						
62	4602424	NAME-PLATE	ﾈｰﾑﾌﾟﾚｰﾄ	1					
		(PORTUGUESE)	(ﾎﾟﾙﾄｶﾞﾙ語)						
62	4602428	NAME-PLATE	ﾈｰﾑﾌﾟﾚｰﾄ	1					
		(NORWEGIAN)	(ﾉﾙｳｪｰ語)						
62	4602429	NAME-PLATE	ﾈｰﾑﾌﾟﾚｰﾄ	1					

NAME PLATE (2)[EU]
ネームプレート (2)[EU]

Applicable Model (適用機種):210, 210_EU, LCN, LCN_EU, N, N_EU
Mark(記号): -
Serial No.(適用号機):<210><LCN><N>:200001-, <210_EU><LCN_EU><N_EU>:600001-

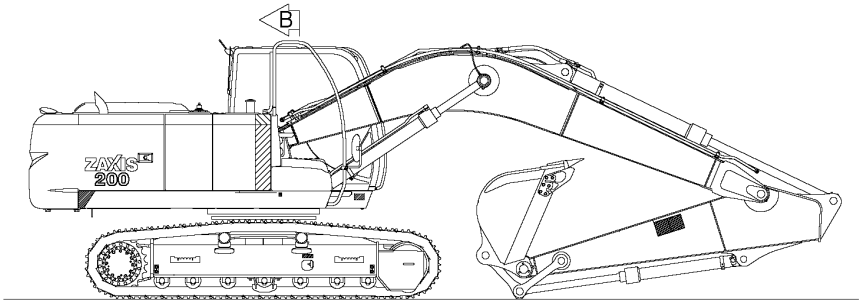

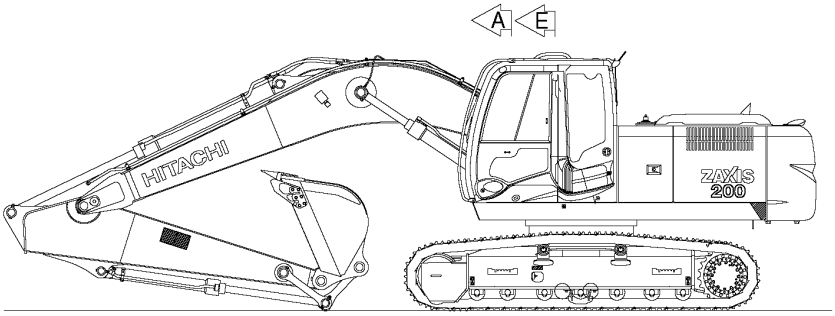

キャブ前窓左上内側ガラス面
Cab front window glass(Inside, Upper left)

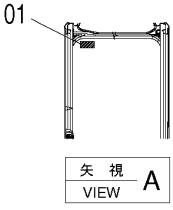

キャブ内後窓ガラス面
Cab rear window glass

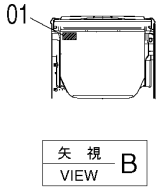

キャブ左内側
Cab inside (Left side)

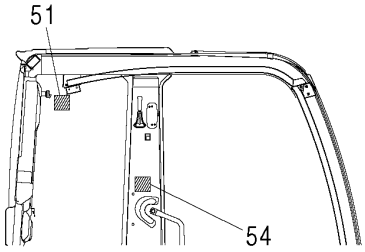

前窓グリップ
Front window grip

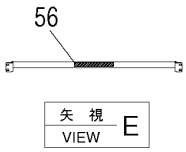

キャブ右内側
Cab inside (Right side)

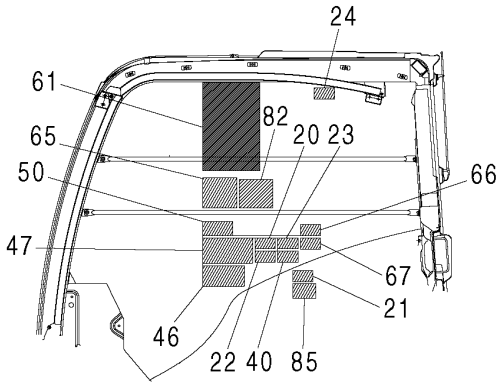

ドア内側
Door inside

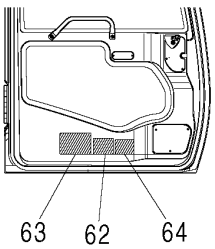

DC0005728A_2_EU

NAME PLATE (2)[EU]
ネームプレート (2)[EU]

Applicable Model (適用機種):210, 210_EU, LCN, LCN_EU, N, N_EU
Mark(記号): -
Serial No.(適用号機):<210><LCN><N>:200001-, <210_EU><LCN_EU><N_EU>:600001-

ITEM 符号	PART NO. 部品番号	PART NAME	部 品 名	Q'TY 数量	S.C サービスコード	SERIAL NO. 適用号機	ICA 互換性	REPLACEABLE PART 代替部品	
								PART NO. 部品番号	Q'TY 数量
		(SWEDISH)	(スウェーデン語)						
62	4602425	NAME-PLATE	ネームプレート	1					
		(FINNISH)	(フィンランド語)						
62	4653371	NAME-PLATE	ネームプレート	1		D06/11-			
		(ESTONIAN)	(エストニア語)						
62	4654106	NAME-PLATE	ネームプレート	1		D06/11-			
		(POLISH)	(ポーランド語)						
62	4654002	NAME-PLATE	ネームプレート	1		D06/11-			
		(GREEK)	(ギリシャ語)						
62	4632950	NAME-PLATE	ネームプレート	1		D06/11-			
		(TURKISH)	(トルコ語)						
62	4662921	NAME-PLATE	ネームプレート	1		D06/11-			
		(ICELANDIC)	(アイスランド語)						
62	4678704	NAME-PLATE	ネームプレート	1		D06/11-			
		(SLOVENE)	(スロベニア語)						
62	4678706	NAME-PLATE	ネームプレート	1		D06/11-			
		(CROAT)	(クロアチア語)						
62	4699877	NAME-PLATE	ネームプレート	1					
		(BULGARIAN)	(ブルガリア語)						
62	4699912	NAME-PLATE	ネームプレート	1					
		(ROMANIAN)	(ルーマニア語)						
63	3100948	NAME-PLATE	ネームプレート	1					
		(CAUTION ATT.)(ENGLISH)							
		(アタッチメント注意)(英語)							
63	3098295	NAME-PLATE	ネームプレート	1					
		(DUTCH)	(オランダ語)						
63	3098297	NAME-PLATE	ネームプレート	1					
		(GERMAN)	(ドイツ語)						
63	3098305	NAME-PLATE	ネームプレート	1					
		(FRENCH)	(フランス語)						
63	3098293	NAME-PLATE	ネームプレート	1					
		(ITALIAN)	(イタリア語)						
63	3098291	NAME-PLATE	ネームプレート	1					
		(SPANISH)	(スペイン語)						
63	3098303	NAME-PLATE	ネームプレート	1					
		(DANISH)	(デンマーク語)						
63	3098299	NAME-PLATE	ネームプレート	1					
		(PORTUGUESE)	(ポルトガル語)						
63	3098307	NAME-PLATE	ネームプレート	1					
		(NORWEGIAN)	(ノルウェー語)						
63	3098309	NAME-PLATE	ネームプレート	1					
		(SWEDISH)	(スウェーデン語)						
63	3098301	NAME-PLATE	ネームプレート	1					
		(FINNISH)	(フィンランド語)						
63	3107824	NAME-PLATE	ネームプレート	1		D06/11-			

NAME PLATE (2)[EU]
ネームプレート (2)[EU]

Applicable Model (適用機種):210, 210_EU, LCN, LCN_EU, N, N_EU
Mark(記号): -
Serial No.(適用号機):<210><LCN><N>:200001-, <210_EU><LCN_EU><N_EU>:600001-

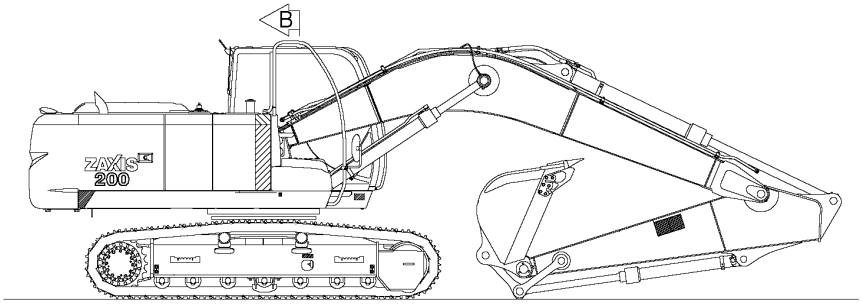

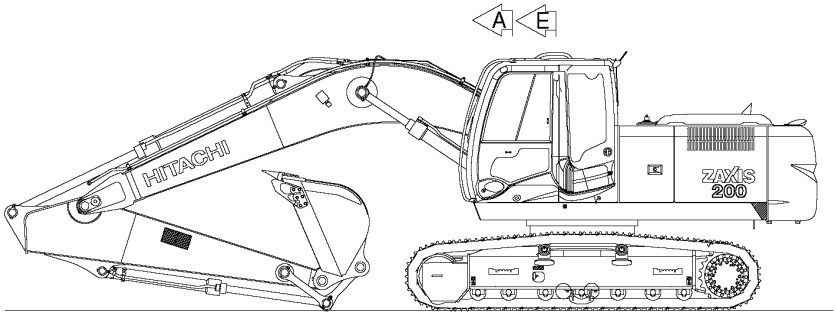

キャブ前窓左上内側ガラス面
Cab front window glass(Inside, Upper left)

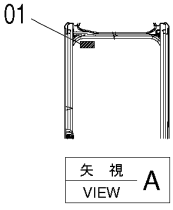

キャブ内後窓ガラス面
Cab rear window glass

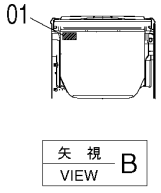

キャブ左内側
Cab inside (Left side)

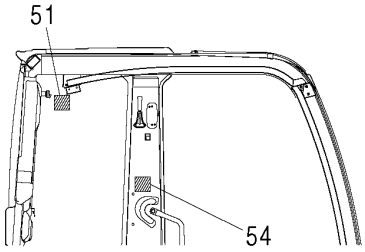

前窓グリップ
Front window grip

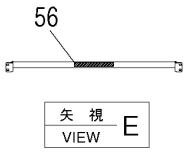

キャブ右内側
Cab inside (Right side)

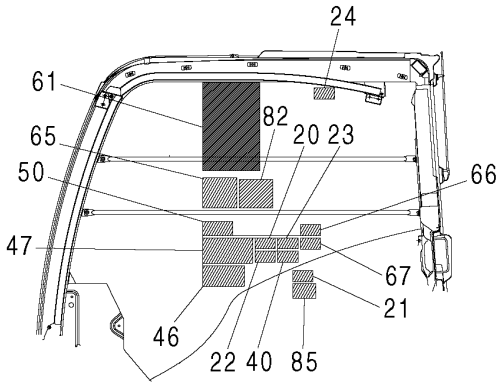

ドア内側
Door inside

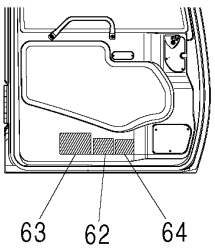

DC0005728A_2_EU

NAME PLATE (2)[EU]
ネームプレート (2)[EU]

Applicable Model (適用機種):210, 210_EU, LCN, LCN_EU, N, N_EU
Mark(記号): -
Serial No.(適用号機):<210><LCN><N>:200001-, <210_EU><LCN_EU><N_EU>:600001-

ITEM 符号	PART NO. 部品番号	PART NAME	部 品 名	Q'TY 数量	S.C サービス コード	SERIAL NO. 適用号機	ICA 互換性	REPLACEABLE PART 代替部品 PART NO. 部品番号	REPLACEABLE PART 代替部品 Q'TY 数量
		(ESTONIAN)	(エストニア語)						
63	3107968	NAME-PLATE	ネームプレート	1		D06/11-			
		(POLISH)	(ポーランド語)						
63	3107954	NAME-PLATE	ネームプレート	1		D06/11-			
		(GREEK)	(ギリシャ語)						
63	3104323	NAME-PLATE	ネームプレート	1		D06/11-			
		(TURKISH)	(トルコ語)						
63	3109303	NAME-PLATE	ネームプレート	1		D06/11-			
		(ICELANDIC)	(アイスランド語)						
63	3111781	NAME-PLATE	ネームプレート	1		D06/11-			
		(SLOVENE)	(スロベニア語)						
63	3111782	NAME-PLATE	ネームプレート	1		D06/11-			
		(CROAT)	(クロアチア語)						
63	3116118	NAME-PLATE	ネームプレート	1					
		(BULGARIAN)	(ブルガリア語)						
63	3116126	NAME-PLATE	ネームプレート	1					
		(ROMANIAN)	(ルーマニア語)						
64	4656444	NAME-PLATE	ネームプレート	1					
		(OPERATION: STOP VALVE)(ENGLISH)							
		(ストップバルブ操作)(英語)							
64	4656445	NAME-PLATE	ネームプレート	1					
		(DUTCH)	(オランダ語)						
64	4656447	NAME-PLATE	ネームプレート	1					
		(GERMAN)	(ドイツ語)						
64	4656448	NAME-PLATE	ネームプレート	1					
		(FRENCH)	(フランス語)						
64	4656446	NAME-PLATE	ネームプレート	1					
		(ITALIAN)	(イタリア語)						
64	4656449	NAME-PLATE	ネームプレート	1					
		(SPANISH)	(スペイン語)						
64	4656451	NAME-PLATE	ネームプレート	1					
		(DANISH)	(デンマーク語)						
64	4656450	NAME-PLATE	ネームプレート	1					
		(PORTUGUESE)	(ポルトガル語)						
64	4656454	NAME-PLATE	ネームプレート	1					
		(NORWEGIAN)	(ノルウェー語)						
64	4656453	NAME-PLATE	ネームプレート	1					
		(SWEDISH)	(スウェーデン語)						
64	4656452	NAME-PLATE	ネームプレート	1					
		(FINNISH)	(フィンランド語)						
64	4659814	NAME-PLATE	ネームプレート	1		D06/11-			
		(ESTONIAN)	(エストニア語)						
64	4659812	NAME-PLATE	ネームプレート	1		D06/11-			
		(POLISH)	(ポーランド語)						
64	4662922	NAME-PLATE	ネームプレート	1		D06/11-			

NAME PLATE (2)[EU]
ネームプレート (2)[EU]

Applicable Model (適用機種):210, 210_EU, LCN, LCN_EU, N, N_EU
Mark(記号): -
Serial No.(適用号機):<210><LCN><N>:200001-, <210_EU><LCN_EU><N_EU>:600001-

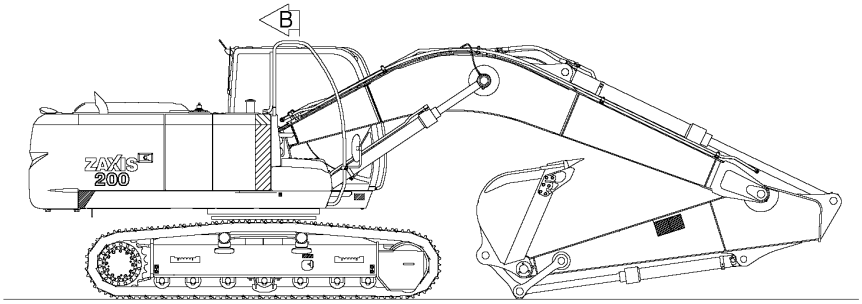

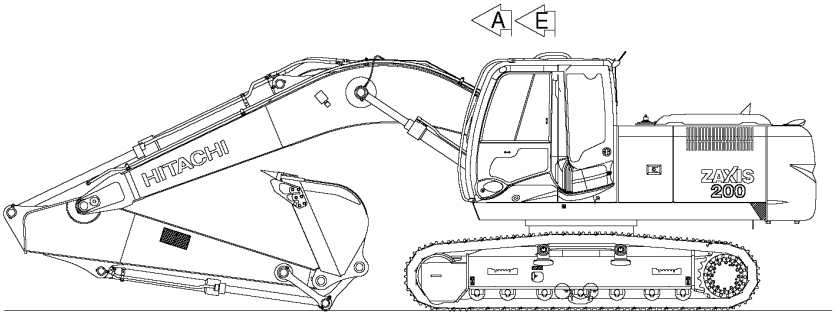

キャブ前窓左上内側ガラス面
Cab front window glass(Inside, Upper left)

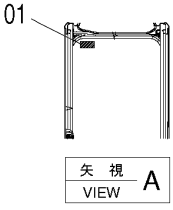

キャブ内後窓ガラス面
Cab rear window glass

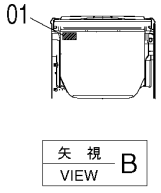

キャブ左内側
Cab inside (Left side)

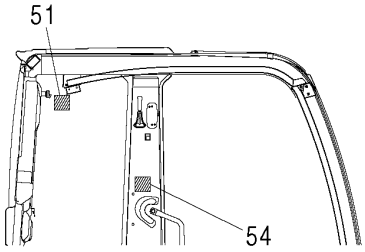

前窓グリップ
Front window grip

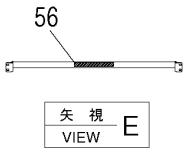

キャブ右内側
Cab inside (Right side)

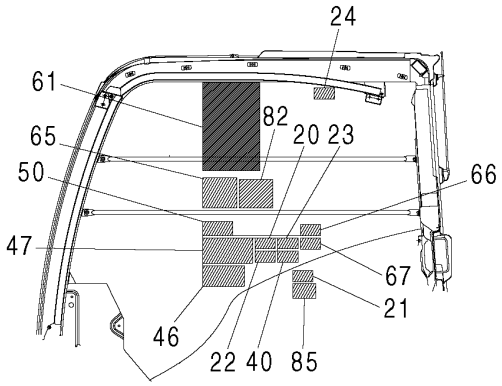

ドア内側
Door inside

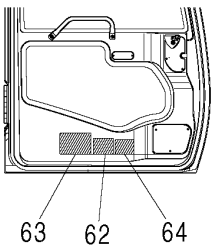

DC0005728A_2_EU

NAME PLATE (2)[EU]
ネームプレート (2)[EU]

Applicable Model (適用機種):210, 210_EU, LCN, LCN_EU, N, N_EU
Mark(記号): -
Serial No.(適用号機):<210><LCN><N>:200001-, <210_EU><LCN_EU><N_EU>:600001-

ITEM 符号	PART NO. 部品番号	PART NAME	部 品 名	Q'TY 数量	S.C サービスコード	SERIAL NO. 適用号機	ICA 互換性	REPLACEABLE PART 代替部品 PART NO. 部品番号	REPLACEABLE PART 代替部品 Q'TY 数量
		(GREEK)	(ギリシャ語)						
64	4659369	NAME-PLATE	ネームプレート	1		D06/11-			
		(TURKISH)	(トルコ語)						
64	4662923	NAME-PLATE	ネームプレート	1		D06/11-			
		(ICELANDIC)	(アイスランド語)						
64	4678601	NAME-PLATE	ネームプレート	1		D06/11-			
		(SLOVENE)	(スロベニア語)						
64	4678606	NAME-PLATE	ネームプレート	1		D06/11-			
		(CROAT)	(クロアチア語)						
64	4699872	NAME-PLATE	ネームプレート	1					
		(BULGARIAN)	(ブルガリア語)						
64	4699913	NAME-PLATE	ネームプレート	1					
		(ROMANIAN)	(ルーマニア語)						
65	3108404	NAME-PLATE	ネームプレート	1					
		(OPERATION: ATT. MODE)(ENGLISH)							
		(ATTモード操作)(英語)							
65	3108657	NAME-PLATE	ネームプレート	1					
		(DUTCH)	(オランダ語)						
65	3108656	NAME-PLATE	ネームプレート	1					
		(GERMAN)	(ドイツ語)						
65	3108655	NAME-PLATE	ネームプレート	1					
		(FRENCH)	(フランス語)						
65	3108654	NAME-PLATE	ネームプレート	1					
		(ITALIAN)	(イタリア語)						
65	3108659	NAME-PLATE	ネームプレート	1					
		(SPANISH)	(スペイン語)						
65	3108653	NAME-PLATE	ネームプレート	1					
		(DANISH)	(デンマーク語)						
65	3108652	NAME-PLATE	ネームプレート	1					
		(PORTUGUESE)	(ポルトガル語)						
65	3108651	NAME-PLATE	ネームプレート	1					
		(NORWEGIAN)	(ノルウェー語)						
65	3108650	NAME-PLATE	ネームプレート	1					
		(SWEDISH)	(スウェーデン語)						
65	3108647	NAME-PLATE	ネームプレート	1					
		(FINNISH)	(フィンランド語)						
65	3108649	NAME-PLATE	ネームプレート	1		D06/11-			
		(ESTONIAN)	(エストニア語)						
65	3107767	NAME-PLATE	ネームプレート	1		D06/11-			
		(POLISH)	(ポーランド語)						
65	3109304	NAME-PLATE	ネームプレート	1		D06/11-			
		(GREEK)	(ギリシャ語)						
65	3108648	NAME-PLATE	ネームプレート	1		D06/11-			
		(TURKISH)	(トルコ語)						
65	3109305	NAME-PLATE	ネームプレート	1		D06/11-			

NAME PLATE (2)[EU]
ネームプレート (2)[EU]

Applicable Model (適用機種):210, 210_EU, LCN, LCN_EU, N, N_EU
Mark(記号): -
Serial No.(適用号機):<210><LCN><N>:200001-, <210_EU><LCN_EU><N_EU>:600001-

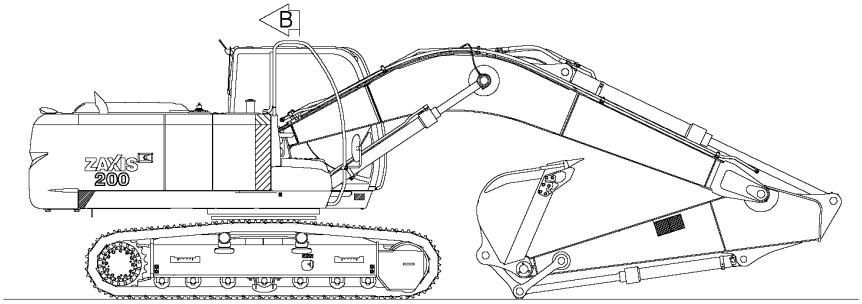

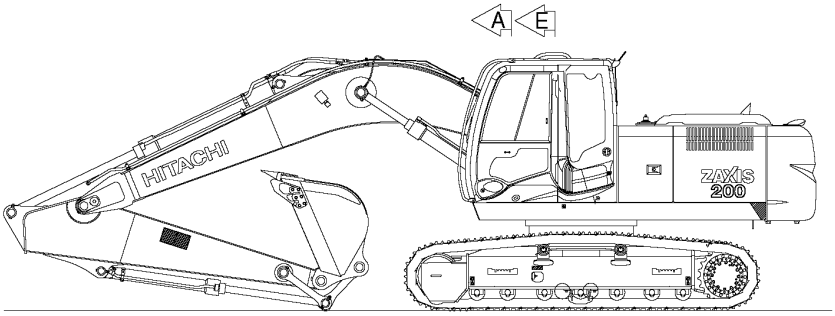

キャブ前窓左上内側ガラス面
Cab front window glass(Inside, Upper left)

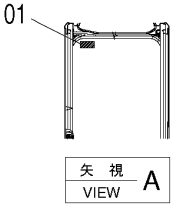

キャブ内後窓ガラス面
Cab rear window glass

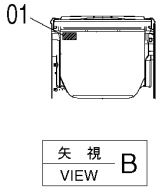

キャブ左内側
Cab inside (Left side)

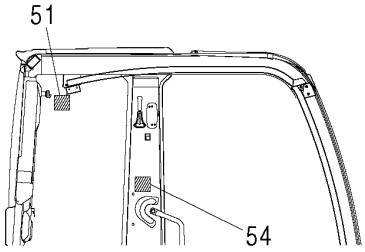

前窓グリップ
Front window grip

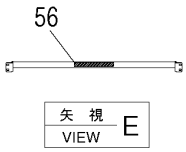

キャブ右内側
Cab inside (Right side)

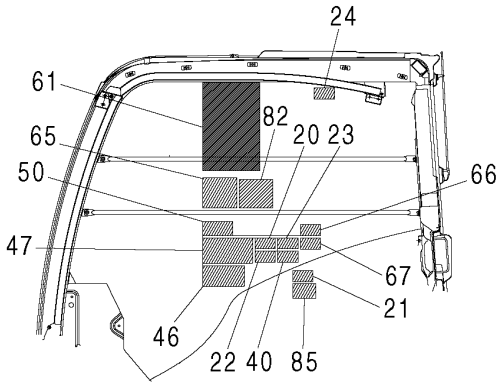

ドア内側
Door inside

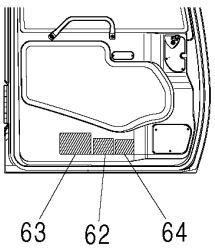

DC0005728A_2_EU

NAME PLATE (2)[EU]
ネームプレート (2)[EU]

Applicable Model (適用機種):210, 210_EU, LCN, LCN_EU, N, N_EU
Mark(記号): -
Serial No.(適用号機):<210><LCN><N>:200001-, <210_EU><LCN_EU><N_EU>:600001-

ITEM 符号	PART NO. 部品番号	PART NAME	部 品 名	Q'TY 数量	S.C サービス コード	SERIAL NO. 適用号機	ICA 互換性	REPLACEABLE PART 代替部品 PART NO. 部品番号	REPLACEABLE PART 代替部品 Q'TY 数量
		(ICELANDIC)	(アイスランド語)						
65	3111753	NAME-PLATE	ネームプレート	1		D06/11-			
		(SLOVENE)	(スロベニア語)						
65	3111756	NAME-PLATE	ネームプレート	1		D06/11-			
		(CROAT)	(クロアチア語)						
65	3116121	NAME-PLATE	ネームプレート	1					
		(BULGARIAN)	(ブルガリア語)						
65	3116127	NAME-PLATE	ネームプレート	1					
		(ROMANIAN)	(ルーマニア語)						
66	4488905	SAFETY-SIGN	セフティサイン	1					
		(CAUTION FOR RAIN-VISOR)							
		(レインバイザー注意)							
67	4603204	SAFETY-SIGN	セフティサイン	1					
		(CAUTION FOR 2P-BOOM)							
		(2P-ブーム注意)							
82	3111853	NAME-PLATE	ネームプレート	1		D06/11-			
		(PORHIBITED TO USE FUEL)(ENGLISH)							
		(軽油以外厳禁)(英語)							
82	3111855	NAME-PLATE	ネームプレート	1		D06/11-			
		(DUTCH)	(オランダ語)						
82	3111857	NAME-PLATE	ネームプレート	1		D06/11-			
		(GERMAN)	(ドイツ語)						
82	3111859	NAME-PLATE	ネームプレート	1		D06/11-			
		(FRENCH)	(フランス語)						
82	3111861	NAME-PLATE	ネームプレート	1		D06/11-			
		(ITALIAN)	(イタリア語)						
82	3111863	NAME-PLATE	ネームプレート	1		D06/11-			
		(SPANISH)	(スペイン語)						
82	3111865	NAME-PLATE	ネームプレート	1		D06/11-			
		(DANISH)	(デンマーク語)						
82	3111867	NAME-PLATE	ネームプレート	1		D06/11-			
		(PORTUGUESE)	(ポルトガル語)						
82	3111869	NAME-PLATE	ネームプレート	1		D06/11-			
		(NORWEGIAN)	(ノルウェー語)						
82	3111871	NAME-PLATE	ネームプレート	1		D06/11-			
		(SWEDISH)	(スウェーデン語)						
82	3111873	NAME-PLATE	ネームプレート	1		D06/11-			
		(FINNISH)	(フィンランド語)						
82	3111875	NAME-PLATE	ネームプレート	1		D06/11-			
		(ESTONIAN)	(エストニア語)						
82	3111877	NAME-PLATE	ネームプレート	1		D06/11-			
		(POLISH)	(ポーランド語)						
82	3111879	NAME-PLATE	ネームプレート	1		D06/11-			
		(GREEK)	(ギリシャ語)						
82	3111883	NAME-PLATE	ネームプレート	1		D06/11-			

NAME PLATE (2)[EU]
ネームプレート (2)[EU]

Applicable Model (適用機種):210, 210_EU, LCN, LCN_EU, N, N_EU
Mark(記号): -
Serial No.(適用号機):<210><LCN><N>:200001-, <210_EU><LCN_EU><N_EU>:600001-

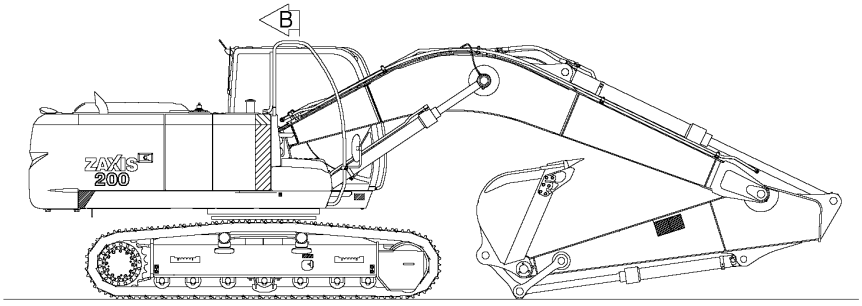

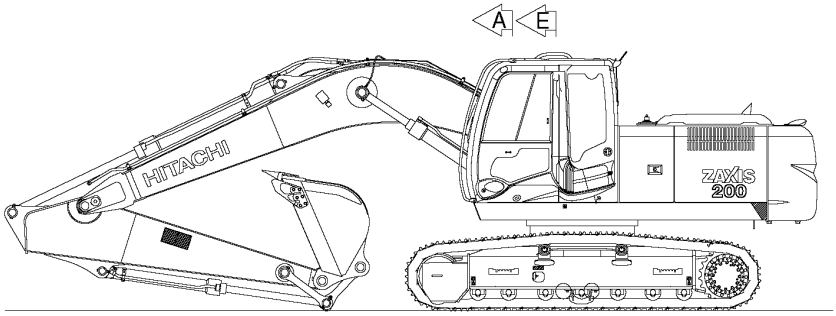

キャブ前窓左上内側ガラス面
Cab front window glass(Inside, Upper left)

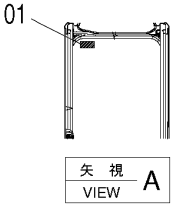

キャブ内後窓ガラス面
Cab rear window glass

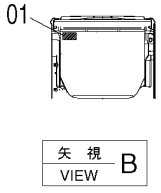

キャブ左内側
Cab inside (Left side)

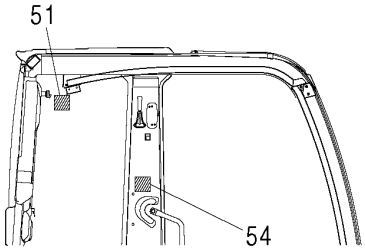

前窓グリップ
Front window grip

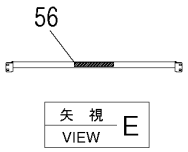

キャブ右内側
Cab inside (Right side)

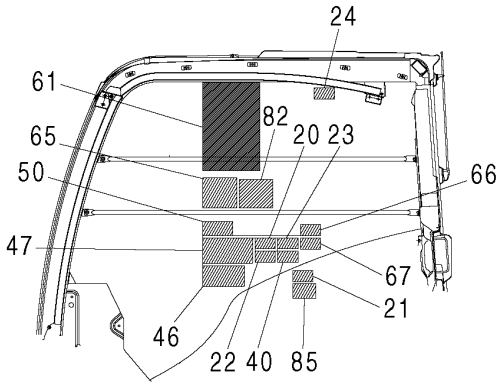

ドア内側
Door inside

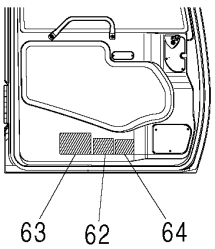

DC0005728A_2_EU

NAME PLATE (2)[EU]
ネームプレート (2)[EU]

Applicable Model (適用機種):210, 210_EU, LCN, LCN_EU, N, N_EU
Mark(記号): -
Serial No.(適用号機):<210><LCN><N>:200001-, <210_EU><LCN_EU><N_EU>:600001-

ITEM 符号	PART NO. 部品番号	PART NAME	部 品 名	Q'TY 数量	S.C サービスコード	SERIAL NO. 適用号機	ICA 互換性	REPLACEABLE PART 代替部品 PART NO. 部品番号	REPLACEABLE PART 代替部品 Q'TY 数量
		(TURKISH)	(ﾄﾙｺ語)						
82	3111881	NAME-PLATE	ﾈｰﾑﾌﾟﾚｰﾄ	1		D06/11-			
		(ICELANDIC)	(ｱｲｽﾗﾝﾄﾞ語)						
82	3111887	NAME-PLATE	ﾈｰﾑﾌﾟﾚｰﾄ	1		D06/11-			
		(SLOVENE)	(ｽﾛﾍﾞﾆｱ語)						
82	3111885	NAME-PLATE	ﾈｰﾑﾌﾟﾚｰﾄ	1		D06/11-			
		(CROAT)	(ｸﾛｱﾁｱ語)						
82	3116120	NAME-PLATE	ﾈｰﾑﾌﾟﾚｰﾄ	1					
		(BULGARIAN)	(ﾌﾞﾙｶﾞﾘｱ語)						
82	3116128	NAME-PLATE	ﾈｰﾑﾌﾟﾚｰﾄ	1					
		(ROMANIAN)	(ﾙｰﾏﾆｱ語)						
85	YA00000341	SAFETY-SIGN	ｾﾌﾃｨｻｲﾝ	1		D10/07-			
		(CAUTION FOR PACEMAKER)(ENGLISH)							
		(ﾍﾟｰｽﾒｰｶ注意)(英語)							
85	YA00000970	SAFETY-SIGN	ｾﾌﾃｨｻｲﾝ	1		D10/07-			
		(DUTCH)	(ｵﾗﾝﾀﾞ語)						
85	YA00000971	SAFETY-SIGN	ｾﾌﾃｨｻｲﾝ	1		D10/07-			
		(GERMAN)	(ﾄﾞｲﾂ語)						
85	YA00000972	SAFETY-SIGN	ｾﾌﾃｨｻｲﾝ	1		D10/07-			
		(FRENCH)	(ﾌﾗﾝｽ語)						
85	YA00000973	SAFETY-SIGN	ｾﾌﾃｨｻｲﾝ	1		D10/07-			
		(ITALIAN)	(ｲﾀﾘｱ語)						
85	YA00000974	SAFETY-SIGN	ｾﾌﾃｨｻｲﾝ	1		D10/07-			
		(SPANISH)	(ｽﾍﾟｲﾝ語)						
85	YA00000975	SAFETY-SIGN	ｾﾌﾃｨｻｲﾝ	1		D10/07-			
		(DANISH)	(ﾃﾞﾝﾏｰｸ語)						
85	YA00000976	SAFETY-SIGN	ｾﾌﾃｨｻｲﾝ	1		D10/07-			
		(PORTUGUESE)	(ﾎﾟﾙﾄｶﾞﾙ語)						
85	YA00000977	SAFETY-SIGN	ｾﾌﾃｨｻｲﾝ	1		D10/07-			
		(NORWEGIAN)	(ﾉﾙｳｪｰ語)						
85	YA00000978	SAFETY-SIGN	ｾﾌﾃｨｻｲﾝ	1		D10/07-			
		(SWEDISH)	(ｽｳｪｰﾃﾞﾝ語)						
85	YA00000979	SAFETY-SIGN	ｾﾌﾃｨｻｲﾝ	1		D10/07-			
		(FINNISH)	(ﾌｨﾝﾗﾝﾄﾞ語)						
85	YA00000980	SAFETY-SIGN	ｾﾌﾃｨｻｲﾝ	1		D10/07-			
		(ESTONAAN)	(ｴｽﾄﾆｱ語)						
85	YA00000981	SAFETY-SIGN	ｾﾌﾃｨｻｲﾝ	1		D10/07-			
		(POLISH)	(ﾎﾟｰﾗﾝﾄﾞ語)						
85	YA00000982	SAFETY-SIGN	ｾﾌﾃｨｻｲﾝ	1		D10/07-			
		(GREEK)	(ｷﾞﾘｼｬ語)						
85	YA00000983	SAFETY-SIGN	ｾﾌﾃｨｻｲﾝ	1		D10/07-			
		(TURKISH)	(ﾄﾙｺ語)						
85	YA00000984	SAFETY-SIGN	ｾﾌﾃｨｻｲﾝ	1		D10/07-			
		(ICELANDIC)	(ｱｲｽﾗﾝﾄﾞ語)						
85	YA00001741	SAFETY-SIGN	ｾﾌﾃｨｻｲﾝ	1		D10/07-			

NAME PLATE (2)[EU]
ネームプレート (2)[EU]

Applicable Model (適用機種):210, 210_EU, LCN, LCN_EU, N, N_EU
Mark(記号): -
Serial No.(適用号機):<210><LCN><N>:200001-, <210_EU><LCN_EU><N_EU>:600001-

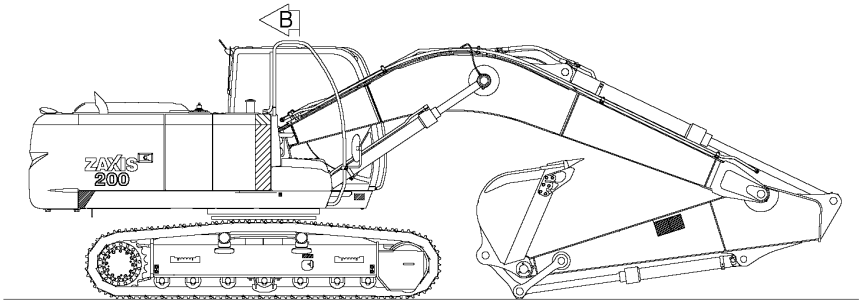

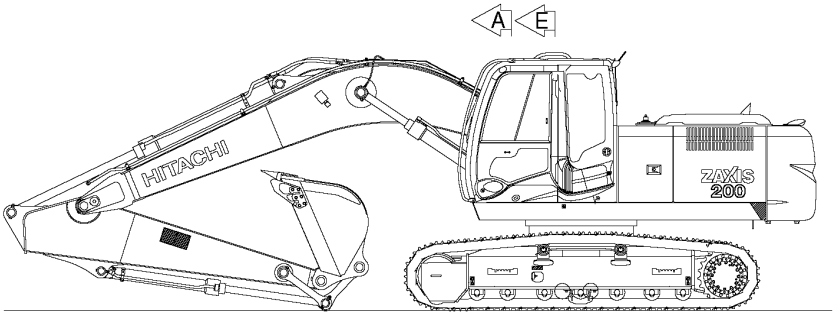

キャブ前窓左上内側ガラス面
Cab front window glass(Inside, Upper left)

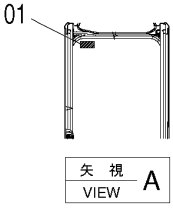

キャブ内後窓ガラス面
Cab rear window glass

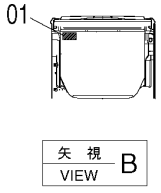

キャブ左内側
Cab inside (Left side)

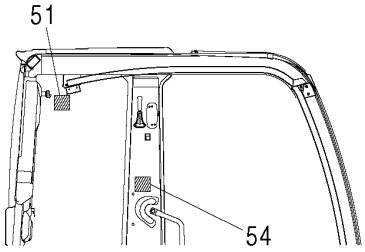

前窓グリップ
Front window grip

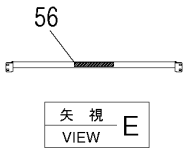

キャブ右内側
Cab inside (Right side)

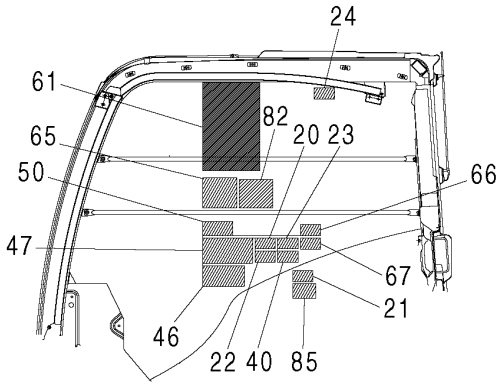

ドア内側
Door inside

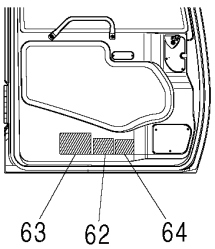

DC0005728A_2_EU

NAME PLATE (2)[EU]
ネームプレート (2)[EU]

Applicable Model (適用機種):210, 210_EU, LCN, LCN_EU, N, N_EU
Mark(記号): -
Serial No.(適用号機):<210><LCN><N>:200001-, <210_EU><LCN_EU><N_EU>:600001-

ITEM 符号	PART NO. 部品番号	PART NAME	部 品 名	Q'TY 数量	S.C サービス コード	SERIAL NO. 適用号機	ICA 互換性	REPLACEABLE PART 代替部品 PART NO. 部品番号	REPLACEABLE PART 代替部品 Q'TY 数量
		(SLOVENE)	(スロベニア語)						
85	YA00000985	SAFETY-SIGN	セフティサイン	1		D10/07-			
		(BLUGARIAN)	(ブルガリア語)						
85	YA00000986	SAFETY-SIGN	セフティサイン	1		D10/07-			
		(ROMANIAN)	(ルーマニア語)						

NAME PLATE (3)[EU]
ネームプレート (3)[EU]

Applicable Model (適用機種):210, 210_EU, LCN, LCN_EU, N, N_EU
Mark(記号): -
Serial No.(適用号機):<210><LCN><N>:200001-, <210_EU><LCN_EU><N_EU>:600001-

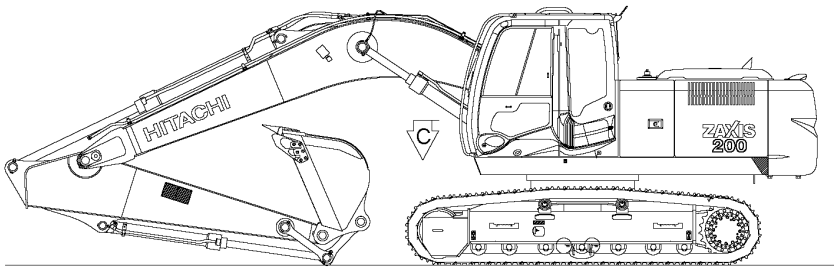

シートスタンド上面
Seat stand(Upper face)

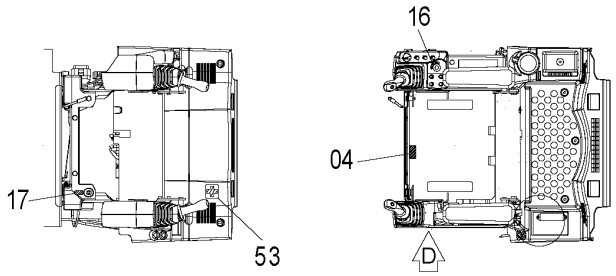

レバーロック
Lever lock

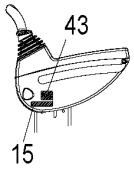

工具箱カバーウラ
Tool box(Inside of cover)

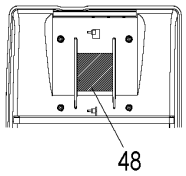

ラジエータ上面
Radiator (Upper face)

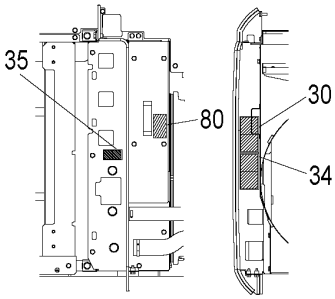

オイルタンク上面
Oil tank (Upper face)

フロント側
Front attachment side

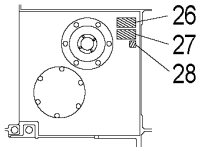

C／W側
Counterweight side

バッテリカバー上面
Battery cover (Upper face)

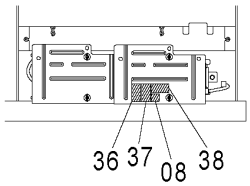

ポンプ後方（C／W側）サポート部
Pump rear (C/W side) support

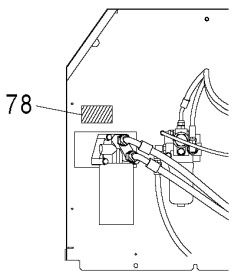

オイルタンク後方サポート部
Oil tank (Rear Support)

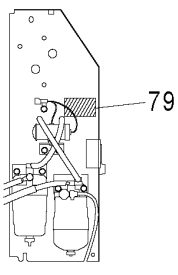

バッテリ上面(EU諸国)
Battery (Upper face) (To EU)

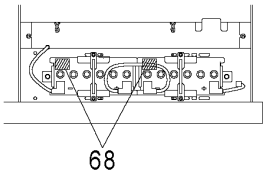

DC0005728D_3_EU

NAME PLATE (3)[EU]
ネームプレート (3)[EU]

Applicable Model (適用機種):210, 210_EU, LCN, LCN_EU, N, N_EU
Mark(記号): -
Serial No.(適用号機):<210><LCN><N>:200001-, <210_EU><LCN_EU><N_EU>:600001-

ITEM 符号	PART NO. 部品番号	PART NAME	部 品 名	Q'TY 数量	S.C サービスコード	SERIAL NO. 適用号機	ICA 互換性	REPLACEABLE PART 代替部品 PART NO. 部品番号	REPLACEABLE PART 代替部品 Q'TY 数量
04	4371371	NAME-PLATE	ﾈｰﾑﾌﾟﾚｰﾄ	1					
		(CAUTION FOR SEAT TILT LEVER)							
		(ｼｰﾄﾁﾙﾄﾚﾊﾞｰ注意)							
08	4465472	MARK	ﾏｰｸ	1					
		(DON'T STEP)	(踏むな)						
15	4299059	NAME-PLATE	ﾈｰﾑﾌﾟﾚｰﾄ	1					
		(LEVER LOCK)	(ﾚﾊﾞｰﾛｯｸ)						
16	4264805	NAME-PLATE	ﾈｰﾑﾌﾟﾚｰﾄ	1					
		(KEY SWITCH)	(ｷｰｽｲｯﾁ)						
17	4650142	NAME-PLATE	ﾈｰﾑﾌﾟﾚｰﾄ	1					
		(ENGINE STOP SWITCH)							
		(ｴﾝｼﾞﾝ停止ｽｲｯﾁ)							
26	4459928	SAFETY-SIGN	ｾﾌﾃｨｻｲﾝ	1					
		(AIR VENT)	(ｴｱﾇｷ)						
27	4420336	SAFETY-SIGN	ｾﾌﾃｨｻｲﾝ	1					
		(CAUTION FOR TANK CAP)							
		(ﾀﾝｸｷｬｯﾌﾟ注意)							
28	4408799	MARK	ﾏｰｸ	1					
		(HYDRAULIC OIL))	(作動油)						
30	YA00008776	SAFETY-SIGN	ｾﾌﾃｨｻｲﾝ	1		D11/08-			
		(CAUTION FOR INVOLVED FAN)							
		(ﾌｧﾝ巻き込まれ注意)							
34	3092127	SAFETY-SIGN	ｾﾌﾃｨｻｲﾝ	1					
		(CAUTION FOR INVOLVED VELT)							
		(ﾍﾞﾙﾄ巻き込まれ注意)							
35	4420336	SAFETY-SIGN	ｾﾌﾃｨｻｲﾝ	1					
		(CAUTION FOR RADIATOR CAD)							
		(ﾗｼﾞｴｰﾀｷｬｯﾌﾟ注意)							
36	4460056	SAFETY-SIGN	ｾﾌﾃｨｻｲﾝ	1					
		(BATTERY FLUID)	(ﾊﾞｯﾃﾘ液)						
37	4460067	SAFETY-SIGN	ｾﾌﾃｨｻｲﾝ	1					
		(BATTERY EXPLODE)	(ﾊﾞｯﾃﾘ爆発)						
38	4459714	SAFETY-SIGN	ｾﾌﾃｨｻｲﾝ	1					
		(INTENSIVE READING MANUAL)							
		(取説熟読)							
43	4458260	NAME-PLATE	ﾈｰﾑﾌﾟﾚｰﾄ	1					
		(ANTIFREEZE 60%)	(不凍液混入率 60%)						
43	4458256	NAME-PLATE	ﾈｰﾑﾌﾟﾚｰﾄ	1					
		(ANTIFREEZE 50%)	(不凍液混入率 50%)						
43	4449508	NAME-PLATE	ﾈｰﾑﾌﾟﾚｰﾄ	1					
		(ANTIFREEZE 30%)	(不凍液混入率 30%)						
48	3108120	NAME-PLATE	ﾈｰﾑﾌﾟﾚｰﾄ	1					
		(LUBRICATION)	(給油脂)						
53	4436154	MARK	ﾏｰｸ	1					
		(CROSS MARK)	(十字ﾏｰｸ)						

NAME PLATE (3)[EU]
ネームプレート (3)[EU]

Applicable Model (適用機種):210, 210_EU, LCN, LCN_EU, N, N_EU
Mark(記号): -
Serial No.(適用号機):<210><LCN><N>:200001-, <210_EU><LCN_EU><N_EU>:600001-

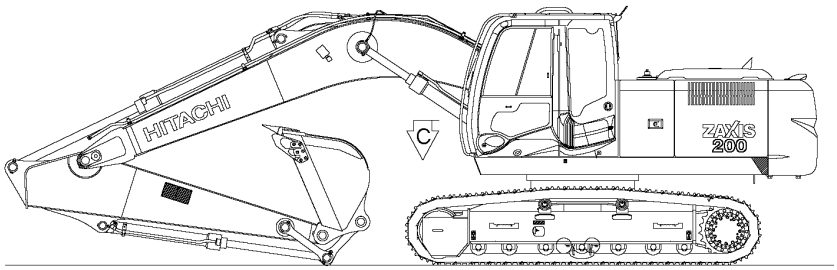

シートスタンド上面
Seat stand(Upper face)

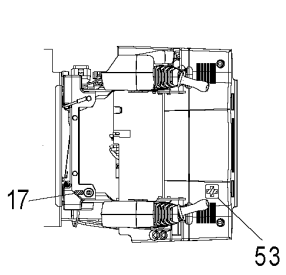

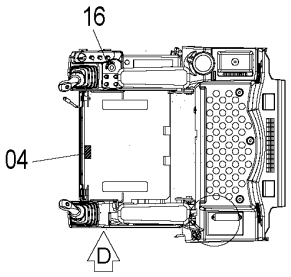

矢視 VIEW C

レバーロック
Lever lock

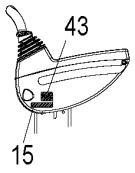

矢視 VIEW D

工具箱カバーウラ
Tool box(Inside of cover)

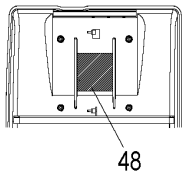

ラジエータ上面
Radiator (Upper face)

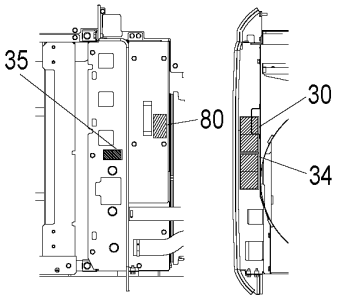

オイルタンク上面
Oil tank (Upper face)

フロント側
Front attachment side

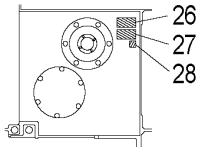

C／W側
Counterweight side

バッテリカバー上面
Battery cover (Upper face)

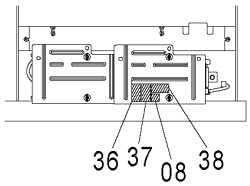

ポンプ後方（C／W側）サポート部
Pump rear (C/W side) support

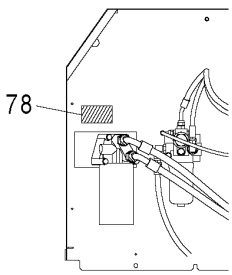

オイルタンク後方サポート部
Oil tank (Rear Support)

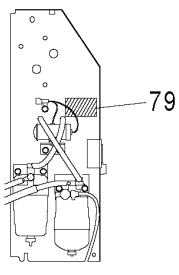

バッテリ上面(EU諸国)
Battery (Upper face) (To EU)

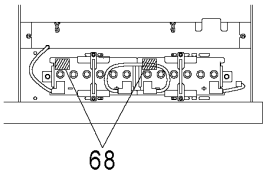

DC0005728D_3_EU

NAME PLATE (3)[EU]
ネームプレート (3)[EU]

Applicable Model (適用機種):210, 210_EU, LCN, LCN_EU, N, N_EU
Mark(記号): -
Serial No.(適用号機):<210><LCN><N>:200001-, <210_EU><LCN_EU><N_EU>:600001-

ITEM 符号	PART NO. 部品番号	PART NAME	部 品 名	Q'TY 数量	S.C サービスコード	SERIAL NO. 適用号機	ICA 互換性	REPLACEABLE PART 代替部品 PART NO. 部品番号	REPLACEABLE PART 代替部品 Q'TY 数量
68	4359156	NAME-PLATE	ﾈｰﾑﾌﾟﾚｰﾄ	2					
		(SCRAP BATTERY)	(ﾊﾞｯﾃﾘ廃棄)						
78	4672520	NAME-PLATE	ﾈｰﾑﾌﾟﾚｰﾄ	1		D06/11-			
		(ATTENTION TO ENGINE OIL FILTER)(ENGLISH)							
		(ｴﾝｼﾞﾝｵｲﾙﾌｨﾙﾀ注意)(英語)							
78	4673128	NAME-PLATE	ﾈｰﾑﾌﾟﾚｰﾄ	1		D06/11-			
		(DUTCH)	(ｵﾗﾝﾀﾞ語)						
78	4673131	NAME-PLATE	ﾈｰﾑﾌﾟﾚｰﾄ	1		D06/11-			
		(GERMAN)	(ﾄﾞｲﾂ語)						
78	4673134	NAME-PLATE	ﾈｰﾑﾌﾟﾚｰﾄ	1		D06/11-			
		(FRENCH)	(ﾌﾗﾝｽ語)						
78	4673137	NAME-PLATE	ﾈｰﾑﾌﾟﾚｰﾄ	1		D06/11-			
		(ITALIAN)	(ｲﾀﾘｱ語)						
78	4673140	NAME-PLATE	ﾈｰﾑﾌﾟﾚｰﾄ	1		D06/11-			
		(SPANISH)	(ｽﾍﾟｲﾝ語)						
78	4673143	NAME-PLATE	ﾈｰﾑﾌﾟﾚｰﾄ	1		D06/11-			
		(DANISH)	(ﾃﾞﾝﾏｰｸ語)						
78	4673146	NAME-PLATE	ﾈｰﾑﾌﾟﾚｰﾄ	1		D06/11-			
		(PORTUGUESE)	(ﾎﾟﾙﾄｶﾞﾙ語)						
78	4673149	NAME-PLATE	ﾈｰﾑﾌﾟﾚｰﾄ	1		D06/11-			
		(NORWEGIAN)	(ﾉﾙｳｪｰ語)						
78	4673152	NAME-PLATE	ﾈｰﾑﾌﾟﾚｰﾄ	1		D06/11-			
		(SWEDISH)	(ｽｳｪｰﾃﾞﾝ語)						
78	4673155	NAME-PLATE	ﾈｰﾑﾌﾟﾚｰﾄ	1		D06/11-			
		(FINNISH)	(ﾌｨﾝﾗﾝﾄﾞ語)						
78	4673158	NAME-PLATE	ﾈｰﾑﾌﾟﾚｰﾄ	1		D06/11-			
		(ESTONIAN)	(ｴｽﾄﾆｱ語)						
78	4673161	NAME-PLATE	ﾈｰﾑﾌﾟﾚｰﾄ	1		D06/11-			
		(POLISH)	(ﾎﾟｰﾗﾝﾄﾞ語)						
78	4674093	NAME-PLATE	ﾈｰﾑﾌﾟﾚｰﾄ	1		D06/11-			
		(GREEK)	(ｷﾞﾘｼｬ語)						
78	4672534	NAME-PLATE	ﾈｰﾑﾌﾟﾚｰﾄ	1		D06/11-			
		(TURKISH)	(ﾄﾙｺ語)						
78	4674096	NAME-PLATE	ﾈｰﾑﾌﾟﾚｰﾄ	1		D06/11-			
		(ICELANDIC)	(ｱｲｽﾗﾝﾄﾞ語)						
78	4678603	NAME-PLATE	ﾈｰﾑﾌﾟﾚｰﾄ	1		D06/11-			
		(SLOVENE)	(ｽﾛﾍﾞﾆｱ語)						
78	4678608	NAME-PLATE	ﾈｰﾑﾌﾟﾚｰﾄ	1		D06/11-			
		(CROAT)	(ｸﾛｱﾁｱ語)						
78	4699875	NAME-PLATE	ﾈｰﾑﾌﾟﾚｰﾄ	1					
		(BULGARIAN)	(ﾌﾞﾙｶﾞﾘｱ語)						
78	4699914	NAME-PLATE	ﾈｰﾑﾌﾟﾚｰﾄ	1					
		(ROMANIAN)	(ﾙｰﾏﾆｱ語)						
79	4672521	NAME-PLATE	ﾈｰﾑﾌﾟﾚｰﾄ	1		D06/11-			
		(ATTENTION TO FUEL FILTER)(ENGLISH)							

NAME PLATE (3)[EU]
ネームプレート (3)[EU]

Applicable Model (適用機種):210, 210_EU, LCN, LCN_EU, N, N_EU
Mark(記号): -
Serial No.(適用号機):<210><LCN><N>:200001-, <210_EU><LCN_EU><N_EU>:600001-

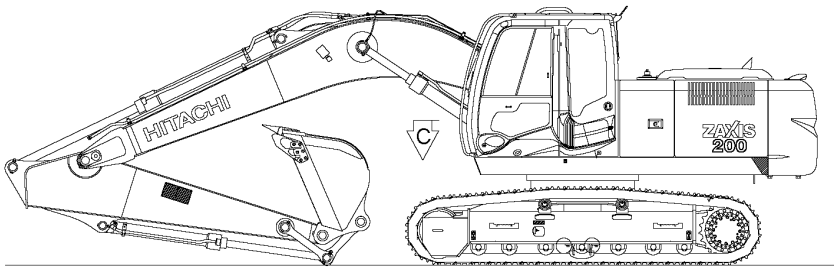

シートスタンド上面
Seat stand(Upper face)

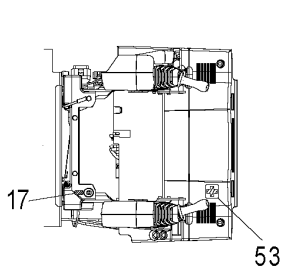

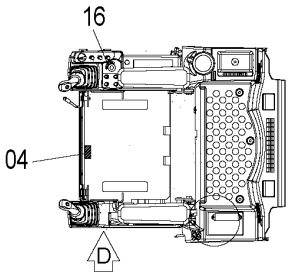

矢視 VIEW C

レバーロック
Lever lock

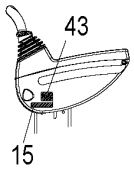

矢視 VIEW D

工具箱カバーウラ
Tool box(Inside of cover)

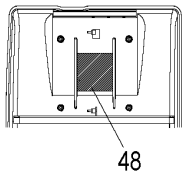

ラジエータ上面
Radiator (Upper face)

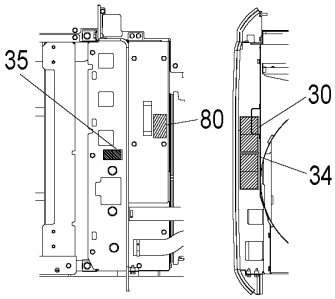

オイルタンク上面
Oil tank (Upper face)

フロント側
Front attachment side

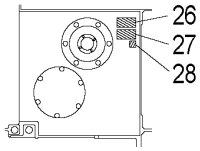

C／W側
Counterweight side

バッテリカバー上面
Battery cover (Upper face)

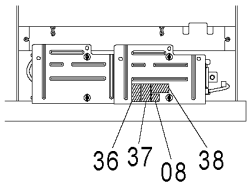

ポンプ後方（C／W側）サポート部
Pump rear (C/W side) support

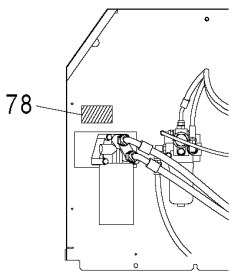

オイルタンク後方サポート部
Oil tank (Rear Support)

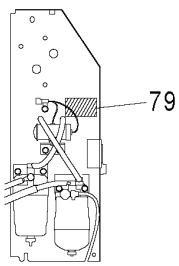

バッテリ上面(EU諸国)
Battery (Upper face) (To EU)

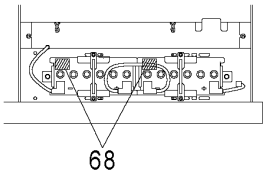

DC0005728D_3_EU

NAME PLATE (3)[EU]
ネームプレート (3)[EU]

Applicable Model (適用機種):210, 210_EU, LCN, LCN_EU, N, N_EU
Mark(記号): -
Serial No.(適用号機):<210><LCN><N>:200001-, <210_EU><LCN_EU><N_EU>:600001-

ITEM 符号	PART NO. 部品番号	PART NAME	部 品 名	Q'TY 数量	S.C サービスコード	SERIAL NO. 適用号機	ICA 互換性	REPLACEABLE PART 代替部品 PART NO. 部品番号	REPLACEABLE PART 代替部品 Q'TY 数量
		(燃料フィルタ注意)(英語)							
79	4673129	NAME-PLATE	ネームプレート	1		D06/11-			
		(DUTCH)	(オランダ語)						
79	4673132	NAME-PLATE	ネームプレート	1		D06/11-			
		(GERMAN)	(ドイツ語)						
79	4673135	NAME-PLATE	ネームプレート	1		D06/11-			
		(FRENCH)	(フランス語)						
79	4673138	NAME-PLATE	ネームプレート	1		D06/11-			
		(ITALIAN)	(イタリア語)						
79	4673141	NAME-PLATE	ネームプレート	1		D06/11-			
		(SPANISH)	(スペイン語)						
79	4673144	NAME-PLATE	ネームプレート	1		D06/11-			
		(DANISH)	(デンマーク語)						
79	4673147	NAME-PLATE	ネームプレート	1		D06/11-			
		(PORTUGUESE)	(ポルトガル語)						
79	4673150	NAME-PLATE	ネームプレート	1		D06/11-			
		(NORWEGIAN)	(ノルウェー語)						
79	4673153	NAME-PLATE	ネームプレート	1		D06/11-			
		(SWEDISH)	(スウェーデン語)						
79	4673156	NAME-PLATE	ネームプレート	1		D06/11-			
		(FINNISH)	(フィンランド語)						
79	4673159	NAME-PLATE	ネームプレート	1		D06/11-			
		(ESTONIAN)	(エストニア語)						
79	4673162	NAME-PLATE	ネームプレート	1		D06/11-			
		(POLISH)	(ポーランド語)						
79	4674094	NAME-PLATE	ネームプレート	1		D06/11-			
		(GREEK)	(ギリシャ語)						
79	4672535	NAME-PLATE	ネームプレート	1		D06/11-			
		(TURKISH)	(トルコ語)						
79	4674097	NAME-PLATE	ネームプレート	1		D06/11-			
		(ICELANDIC)	(アイスランド語)						
79	4678604	NAME-PLATE	ネームプレート	1		D06/11-			
		(SLOVENE)	(スロベニア語)						
79	4678609	NAME-PLATE	ネームプレート	1		D06/11-			
		(CROAT)	(クロアチア語)						
79	4699874	NAME-PLATE	ネームプレート	1					
		(BULGARIAN)	(ブルガリア語)						
79	4699915	NAME-PLATE	ネームプレート	1					
		(ROMANIAN)	(ルーマニア語)						
80	4672522	NAME-PLATE	ネームプレート	1		D06/11-			
		(ATTENTION TO ENGINE OIL)(ENGLISH)							
		(エンジンオイル注意)(英語)							
80	4673130	NAME-PLATE	ネームプレート	1		D06/11-			
		(DUTCH)	(オランダ語)						
80	4673133	NAME-PLATE	ネームプレート	1		D06/11-			

NAME PLATE (3)[EU]
ネームプレート (3)[EU]

Applicable Model (適用機種):210, 210_EU, LCN, LCN_EU, N, N_EU
Mark(記号): -
Serial No.(適用号機):<210><LCN><N>:200001-, <210_EU><LCN_EU><N_EU>:600001-

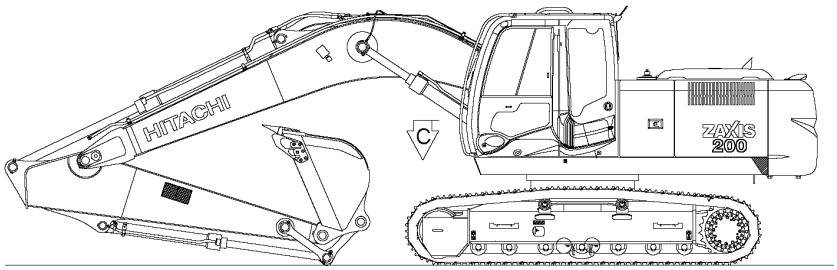

シートスタンド上面
Seat stand(Upper face)

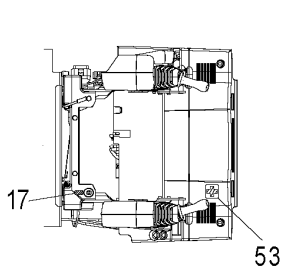

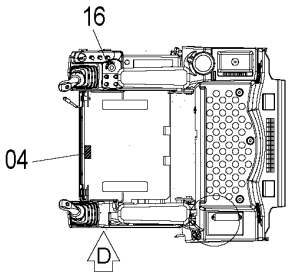

矢視 VIEW C

レバーロック
Lever lock

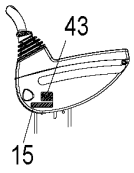

矢視 VIEW D

工具箱カバーウラ
Tool box(Inside of cover)

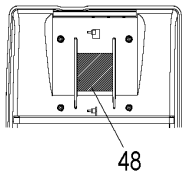

ラジエータ上面
Radiator (Upper face)

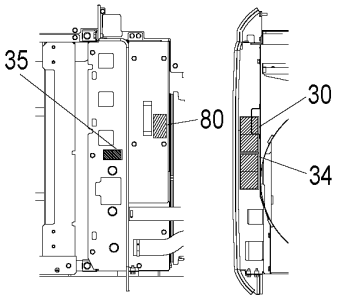

オイルタンク上面
Oil tank (Upper face)

フロント側
Front attachment side

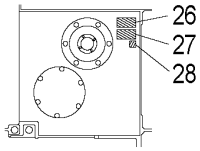

C／W側
Counterweight side

バッテリカバー上面
Battery cover (Upper face)

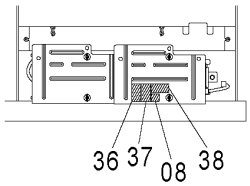

ポンプ後方（C／W側）サポート部
Pump rear (C/W side) support

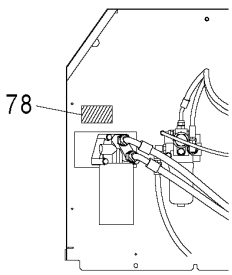

オイルタンク後方サポート部
Oil tank (Rear Support)

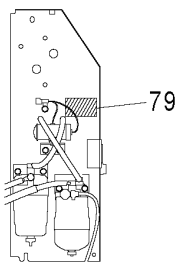

バッテリ上面(EU諸国)
Battery (Upper face) (To EU)

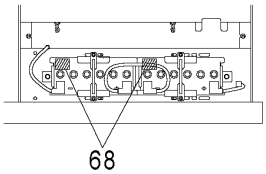

DC0005728D_3_EU

NAME PLATE (3)[EU]
ネームプレート (3)[EU]

Applicable Model (適用機種):210, 210_EU, LCN, LCN_EU, N, N_EU
Mark(記号): -
Serial No.(適用号機):<210><LCN><N>:200001-, <210_EU><LCN_EU><N_EU>:600001-

ITEM 符号	PART NO. 部品番号	PART NAME	部 品 名	Q'TY 数量	S.C サービスコード	SERIAL NO. 適用号機	ICA 互換性	REPLACEABLE PART 代替部品 PART NO. 部品番号	REPLACEABLE PART 代替部品 Q'TY 数量
		(GERMAN)	(ドイツ語)						
80	4673136	NAME-PLATE	ネームプレート	1		D06/11-			
		(FRENCH)	(フランス語)						
80	4673139	NAME-PLATE	ネームプレート	1		D06/11-			
		(ITALIAN)	(イタリア語)						
80	4673142	NAME-PLATE	ネームプレート	1		D06/11-			
		(SPANISH)	(スペイン語)						
80	4673145	NAME-PLATE	ネームプレート	1		D06/11-			
		(DANISH)	(デンマーク語)						
80	4673148	NAME-PLATE	ネームプレート	1		D06/11-			
		(PORTUGUESE)	(ポルトガル語)						
80	4673151	NAME-PLATE	ネームプレート	1		D06/11-			
		(NORWEGIAN)	(ノルウェー語)						
80	4673154	NAME-PLATE	ネームプレート	1		D06/11-			
		(SWEDISH)	(スウェーデン語)						
80	4673157	NAME-PLATE	ネームプレート	1		D06/11-			
		(FINNISH)	(フィンランド語)						
80	4673160	NAME-PLATE	ネームプレート	1		D06/11-			
		(ESTONIAN)	(エストニア語)						
80	4673163	NAME-PLATE	ネームプレート	1		D06/11-			
		(POLISH)	(ポーランド語)						
80	4674095	NAME-PLATE	ネームプレート	1		D06/11-			
		(GREEK)	(ギリシャ語)						
80	4672536	NAME-PLATE	ネームプレート	1		D06/11-			
		(TURKISH)	(トルコ語)						
80	4674098	NAME-PLATE	ネームプレート	1		D06/11-			
		(ICELANDIC)	(アイスランド語)						
80	4678605	NAME-PLATE	ネームプレート	1		D06/11-			
		(SLOVENE)	(スロベニア語)						
80	4678610	NAME-PLATE	ネームプレート	1		D06/11-			
		(CROAT)	(クロアチア語)						
80	4699873	NAME-PLATE	ネームプレート	1					
		(BULGARIAN)	(ブルガリア語)						
80	4699916	NAME-PLATE	ネームプレート	1					
		(ROMANIAN)	(ルーマニア語)						

NAME PLATE (1)[NA, OCEANIA]
ネームプレート (1)[NA、ｵｾｱﾆｱ]

Applicable Model (適用機種):200, H, K
Mark(記号): -
Serial No.(適用号機):<200><H><K>:200001-

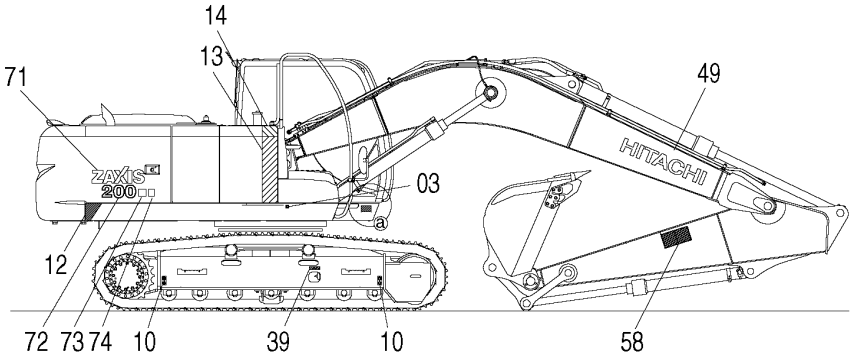

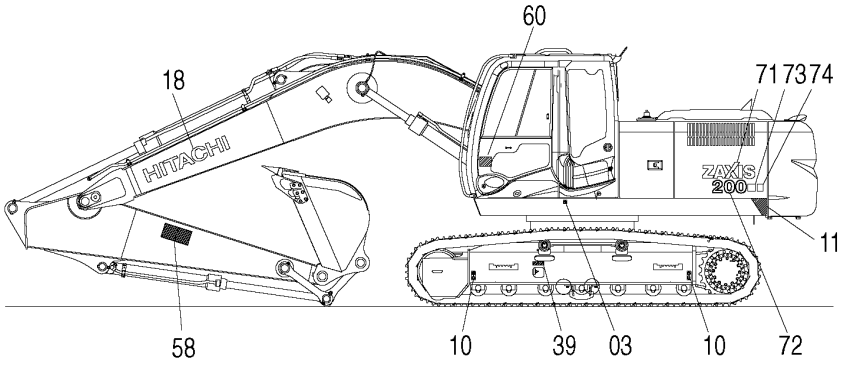

（オプション適用時のみ）
For Louver Type Cover

ZX210H,210K　ZX200LC,210LC　ZX210LCH,210LCK

車体左側面
Machine body(Left side)

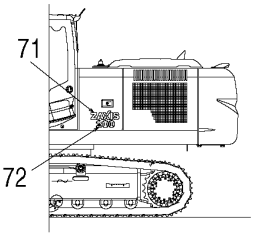

ルーバー
LOUVER

S/N : 207116-

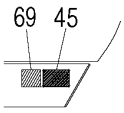

詳細 DETAIL a

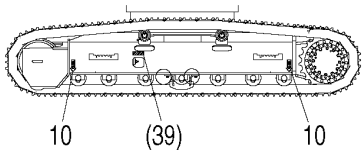

S/N : OLD

車体上面
Top view of machine body

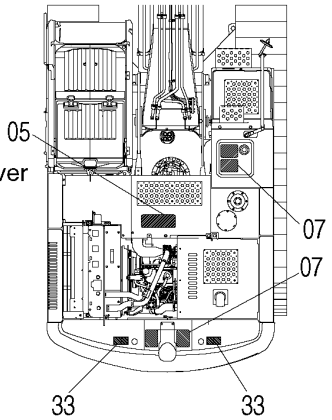

トラックフレーム内側
Track frame (Inside)

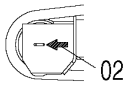

トラックフレーム内側
Track frame (Inside)

（アイドラ側）
Idler side

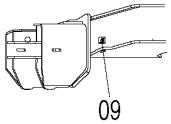

（走行装置側）
Travel device side

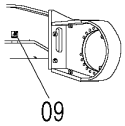

エンジンカバー上面
Top view of engine cover

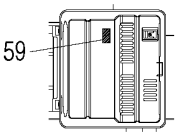

燃料タンク給油口
Fuel tank refueling port

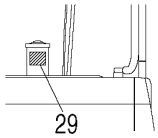

S/N : OLD

燃料タンク給油口
Fuel tank refueling port

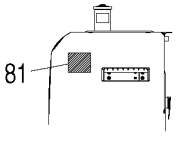

点検注意
Cautions on inspection

車体後方
Rear of machine body

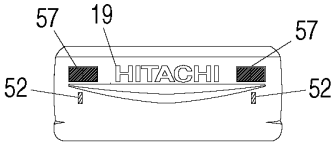

DC0005728C_NA1

NAME PLATE (1)[NA, OCEANIA]
ネームプレート (1)[NA、ｵｾｱﾆｱ]

Applicable Model (適用機種):200, H, K
Mark(記号): -
Serial No.(適用号機):<200><H><K>:200001-

ITEM 符号	PART NO. 部品番号	PART NAME	部 品 名	Q'TY 数量	S.C ｻｰﾋﾞｽｺｰﾄﾞ	SERIAL NO. 適用号機	ICA 互換性	REPLACEABLE PART 代替部品 PART NO. 部品番号	REPLACEABLE PART 代替部品 Q'TY 数量
02	4658927	NAME-PLATE	ﾈｰﾑﾌﾟﾚｰﾄ	2					
		(AN ARROW)	(矢印)						
03	4201787	MARK	ﾏｰｸ	1					
		(CENTER FOR GRAVITY)(1=2P)							
		(重心位置)(1=2ｺ)							
05	4073519	TAPE	ﾃｰﾌﾟ	1					
		(ANTI-SKID TAPE)(150X400)							
		(滑り止め)(150X400)							
07	4121128	TAPE	ﾃｰﾌﾟ	4					
		(ANTI-SKID TAPE)(150X200)							
		(滑り止め)(150X200)							
09	4657778	NAME-PLATE	ﾈｰﾑﾌﾟﾚｰﾄ	4					
		(POSITION TO FIX MACHINE)							
		(車体固定位置)							
10	3089138	MARK	ﾏｰｸ	4		-D13/07	Y	YA00028559	4
		(LIFTING POINT)	(吊り位置)						
10	YA00028559	MARK	ﾏｰｸ	4		D13/08-			
		(LIFTING POINT)	(吊り位置)						
11	4651862	NAME-PLATE	ﾈｰﾑﾌﾟﾚｰﾄ	1					
		(ACCENT)	(ｱｸｾﾝﾄ)						
12	4651863	NAME-PLATE	ﾈｰﾑﾌﾟﾚｰﾄ	1					
		(ACCENT)	(ｱｸｾﾝﾄ)						
13	4652845	NAME-PLATE	ﾈｰﾑﾌﾟﾚｰﾄ	1					
		(ACCENT)	(ｱｸｾﾝﾄ)						
14	4658873	NAME-PLATE	ﾈｰﾑﾌﾟﾚｰﾄ	1					
		(ACCENT)	(ｱｸｾﾝﾄ)						
18	2053329	NAME-PLATE	ﾈｰﾑﾌﾟﾚｰﾄ	1					
		(NAME OF COMPANY)	(社名)						
19	2053330	NAME-PLATE	ﾈｰﾑﾌﾟﾚｰﾄ	1					
		(NAME OF COMPANY)	(社名)						
25	3076175	NAME-PLATE	ﾈｰﾑﾌﾟﾚｰﾄ	1					
		(DANGER:DO NOT OPERATE)							
		(危険:点検整備中)							
29	4431898	MARK	ﾏｰｸ	1		-D06/10			
		(FUEL)	(燃料)						
33	3092350	SAFETY-SIGN	ｾﾌﾃｨｻｲﾝ	2					
		(CAUTION FOR FALL)	(転落注意)						
39	3070527	SAFETY-SIGN	ｾﾌﾃｨｻｲﾝ	2					
		(WARNING:TRACK-ADJUSTER)							
		(警告:ﾄﾗｯｸｱｼﾞｬｽﾀ)							
45	+++++++	NAME-PLATE	ﾈｰﾑﾌﾟﾚｰﾄ	1	D				
		(MACHINE MFG. NO.)	(号機)						
49	2053329	NAME-PLATE	ﾈｰﾑﾌﾟﾚｰﾄ	1					
		(NAME OF COMPANY)	(社名)						
52	4386712	REFLECTOR	ﾘﾌﾚｸﾀ	2					

NAME PLATE (1)[NA, OCEANIA]
ネームプレート (1)[NA、オセアニア]

Applicable Model (適用機種):200, H, K
Mark(記号): -
Serial No.(適用号機):<200><H><K>:200001-

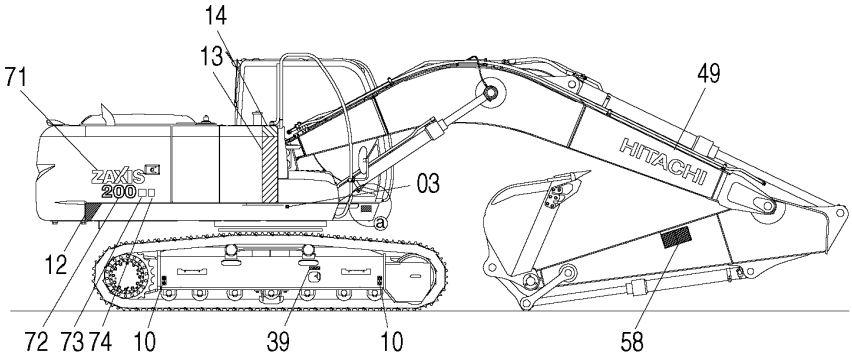

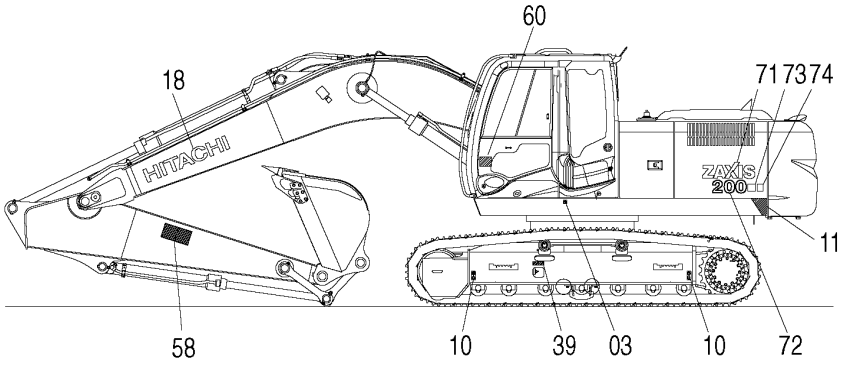

（オプション適用時のみ）
For Louver Type Cover

ZX210H,210K　ZX200LC,210LC　ZX210LCH,210LCK

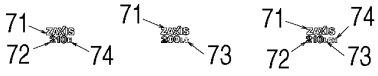

車体左側面
Machine body(Left side)

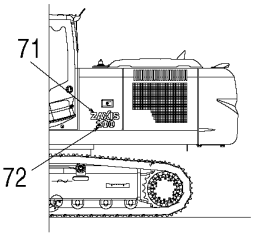

ルーバー
LOUVER

S/N : 207116-

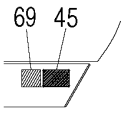

詳細 DETAIL a

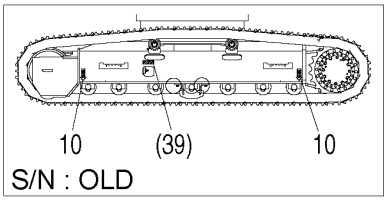

S/N : OLD

車体上面
Top view of machine body

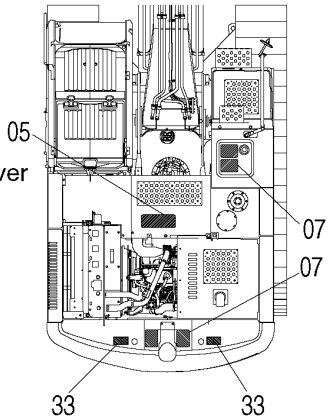

トラックフレーム内側
Track frame (Inside)

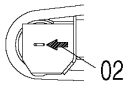

トラックフレーム内側
Track frame (Inside)

（アイドラ側）
Idler side

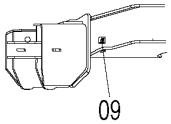

（走行装置側）
Travel device side

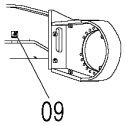

エンジンカバー上面
Top view of engine cover

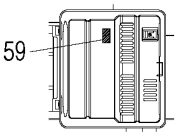

燃料タンク給油口
Fuel tank refueling port

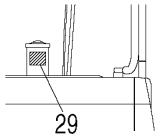

S/N : OLD

燃料タンク給油口
Fuel tank refueling port

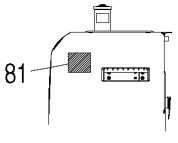

点検注意
Cautions on inspection

車体後方
Rear of machine body

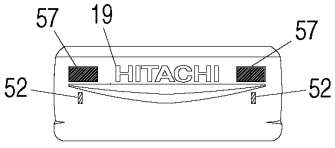

DC0005728C_NA1

NAME PLATE (1)[NA, OCEANIA]
ネームプレート (1)[NA、ｵｾｱﾆｱ]

Applicable Model (適用機種):200, H, K
Mark(記号): -
Serial No.(適用号機):<200><H><K>:200001-

ITEM 符号	PART NO. 部品番号	PART NAME	部 品 名	Q'TY 数量	S.C ｻｰﾋﾞｽｺｰﾄﾞ	SERIAL NO. 適用号機	ICA 互換性	REPLACEABLE PART 代替部品 PART NO. 部品番号	REPLACEABLE PART 代替部品 Q'TY 数量
57	2035960	SAFETY-SIGN (CAUTION FOR SWING)	ｾﾌﾃｨｻｲﾝ (旋回注意)	2					
58	3092349	SAFETY-SIGN (CAUTION FOR ARM)	ｾﾌﾃｨｻｲﾝ (ｱｰﾑ注意)	2					
59	3092351	SAFETY-SIGN (CAUTION FOR FALL)	ｾﾌﾃｨｻｲﾝ (転落注意)	1					
60	3076246	NAME-PLATE (TIPPING PREVENTION) (転倒注意)	ﾈｰﾑﾌﾟﾚｰﾄ	1					
69	4666044	NAME-PLATE (CAUTION FOR RESALE) (転売注意)	ﾈｰﾑﾌﾟﾚｰﾄ	1					
71	1033520	NAME-PLATE (NAME OF MACHINE: ZAXIS) (機種名: ZAXIS)	ﾈｰﾑﾌﾟﾚｰﾄ	2					
71	1033793	NAME-PLATE (LOUVER)	ﾈｰﾑﾌﾟﾚｰﾄ (ﾙｰﾊﾞｰ)	2		207116-			
72	2053696	NAME-PLATE (NAME OF MACHINE: 200) (機種名: 200)	ﾈｰﾑﾌﾟﾚｰﾄ	2					
72	2056767	NAME-PLATE (LOUVER)	ﾈｰﾑﾌﾟﾚｰﾄ (ﾙｰﾊﾞｰ)	2					
72	2053951	NAME-PLATE (NAME OF MACHINE: 210) (機種名: 210)	ﾈｰﾑﾌﾟﾚｰﾄ	2					
72	2056742	NAME-PLATE (LOUVER)	ﾈｰﾑﾌﾟﾚｰﾄ (ﾙｰﾊﾞｰ)	2		207116-			
73	3108221	NAME-PLATE (NAME OF MACHINE: LC) (機種名: LC)	ﾈｰﾑﾌﾟﾚｰﾄ	2					
73	3109330	NAME-PLATE (LOUVER)	ﾈｰﾑﾌﾟﾚｰﾄ (ﾙｰﾊﾞｰ)	2		207116-			
74	3108643	NAME-PLATE (NAME OF MACHINE: H) (機種名: H)	ﾈｰﾑﾌﾟﾚｰﾄ	2					
74	3114027	NAME-PLATE (LOUVER)	ﾈｰﾑﾌﾟﾚｰﾄ (ﾙｰﾊﾞｰ)	2		207116-			
74	3108783	NAME-PLATE (NAME OF MACHINE: K) (機種名: K)	ﾈｰﾑﾌﾟﾚｰﾄ	2					
74	3114030	NAME-PLATE (LOUVER)	ﾈｰﾑﾌﾟﾚｰﾄ (ﾙｰﾊﾞｰ)	2					
81	3111852	NAME-PLATE (PROHIBITED TO USE OTHER THAN DIESEL FUEL) (軽油以外厳禁)	ﾈｰﾑﾌﾟﾚｰﾄ	1		D06/11-			

NAME PLATE (2)[NA, OCEANIA]
ネームプレート (2)[NA、ｵｾｱﾆｱ]

Applicable Model (適用機種):200, H, K
Mark(記号): -
Serial No.(適用号機):<200><H><K>:200001-

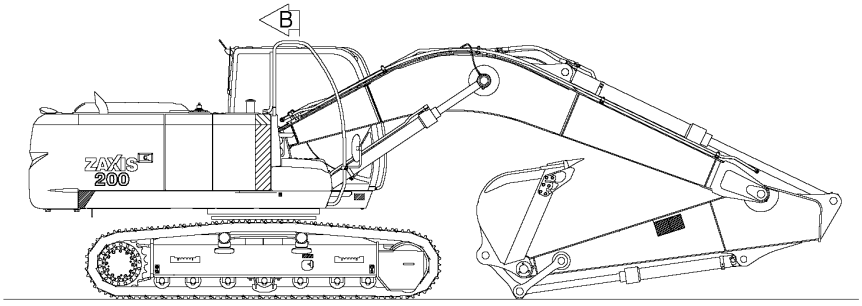

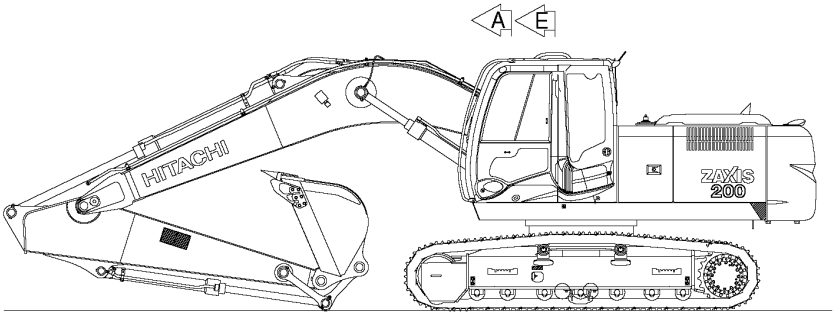

キャブ前窓左上内側ガラス面
Cab front window glass(Inside, Upper left)

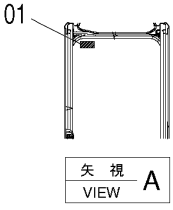

キャブ内後窓ガラス面
Cab rear window glass

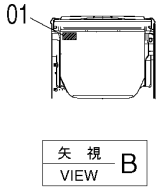

キャブ左内側
Cab inside (Left side)

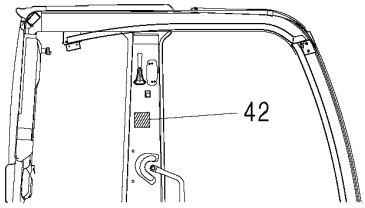

前窓グリップ
Front window grip

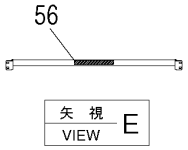

キャブ右内側
Cab inside (Right side)

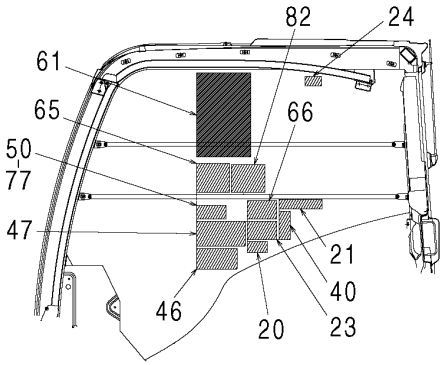

ドア内側
Door inside

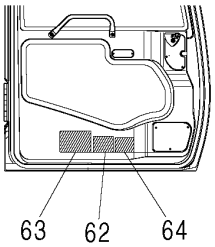

DC0005728B_NA2

NAME PLATE (2)[NA, OCEANIA]
ネームプレート (2)[NA、ｵｾｱﾆｱ]

Applicable Model (適用機種):200, H, K
Mark(記号): -
Serial No.(適用号機):<200><H><K>:200001-

ITEM 符号	PART NO. 部品番号	PART NAME	部 品 名	Q'TY 数量	S.C ｻｰﾋﾞｽｺｰﾄﾞ	SERIAL NO. 適用号機	ICA 互換性	REPLACEABLE PART 代替部品 PART NO. 部品番号	REPLACEABLE PART 代替部品 Q'TY 数量
01	4359076	NAME-PLATE	ﾈｰﾑﾌﾟﾚｰﾄ	2					
		(EMERGENCY HAMMER)	(脱出用ﾊﾝﾏ)						
20	4420332	SAFETY-SIGN	ｾﾌﾃｨｻｲﾝ	1					
		(INTENSIVE READING MANUAL)							
		(取説熟読)							
21	3076197	SAFETY-SIGN	ｾﾌﾃｨｻｲﾝ	1					
		(BOOM CRUSH)	(右窓注意)						
23	3075802	SAFETY-SIGN	ｾﾌﾃｨｻｲﾝ	1					
		(PREVENTION FROM ELECTRIC SHOCK)							
		(感電防止)							
24	4371798	SAFETY-SIGN	ｾﾌﾃｨｻｲﾝ	1					
		(FRONT WINDOW LOCK)	(前窓ﾛｯｸ)						
40	3088058	SAFETY-SIGN	ｾﾌﾃｨｻｲﾝ	1					
		(SEAT BELT)	(ｼｰﾄﾍﾞﾙﾄ)						
42	4485649	NAME-PLATE	ﾈｰﾑﾌﾟﾚｰﾄ	1					
		(CAB HAMMER)	(ｷｬﾌﾞﾊﾝﾏｰ)						
46	3106039	NAME-PLATE	ﾈｰﾑﾌﾟﾚｰﾄ	1					
		(WARNING)	(運転警告)						
47	3108096	NAME-PLATE	ﾈｰﾑﾌﾟﾚｰﾄ	1					
		(OPERATION: ENGINE CONTROLLER)							
		(ｴﾝｼﾞﾝｺﾝﾄﾛｰﾗ操作)							
50	4436179	NAME-PLATE	ﾈｰﾑﾌﾟﾚｰﾄ	1					
		(OPERATION OF ISO LEVER)(OCEANIA)							
		(ISOﾚﾊﾞｰ操作要領)(ｵｾｱﾆｱ)							
56	4467093	NAME-PLATE	ﾈｰﾑﾌﾟﾚｰﾄ	1					
		(CAUTION FOR WINDSHIELD STAY)							
		(前窓ｽﾃｰ注意)							
61	2054545	NAME-PLATE	ﾈｰﾑﾌﾟﾚｰﾄ	1		D06/11-			
		(LIFTING CAPACITY)							
		(ﾘﾌﾃｨﾝｸﾞｷｬﾊﾟｼﾃｨ)(2.91m ｱｰﾑ)							
61	2054589	NAME-PLATE	ﾈｰﾑﾌﾟﾚｰﾄ	1		D06/11-			
		(LIFTING CAPACITY)							
		(ﾘﾌﾃｨﾝｸﾞｷｬﾊﾟｼﾃｨ)(2.42m ｱｰﾑ)							
62	4472845	NAME-PLATE	ﾈｰﾑﾌﾟﾚｰﾄ	1					
		(CAUTION FOR ARM CYL.)							
		(ｱｰﾑｼﾘﾝﾀﾞ注意)							
63	3100948	NAME-PLATE	ﾈｰﾑﾌﾟﾚｰﾄ	1					
		(CAUTION ATT.)	(ｱﾀｯﾁﾒﾝﾄ注意)						
64	4656444	NAME-PLATE	ﾈｰﾑﾌﾟﾚｰﾄ	1					
		(OPERATION: STOP VALVE)							
		(ｽﾄｯﾌﾟﾊﾞﾙﾌﾞ操作)							
65	3108404	NAME-PLATE	ﾈｰﾑﾌﾟﾚｰﾄ	1					
		(OPERATION: ATT. MODE)							
		(ATTﾓｰﾄﾞ操作)							
66	3095835	SAFETY-SIGN	ｾﾌﾃｨｻｲﾝ	1					

NAME PLATE (2)[NA, OCEANIA]
ネームプレート (2)[NA、ｵｾｱﾆｱ]

Applicable Model (適用機種):200, H, K
Mark(記号): -
Serial No.(適用号機):<200><H><K>:200001-

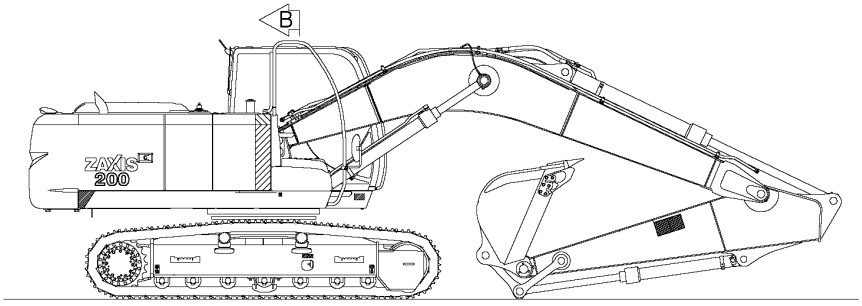

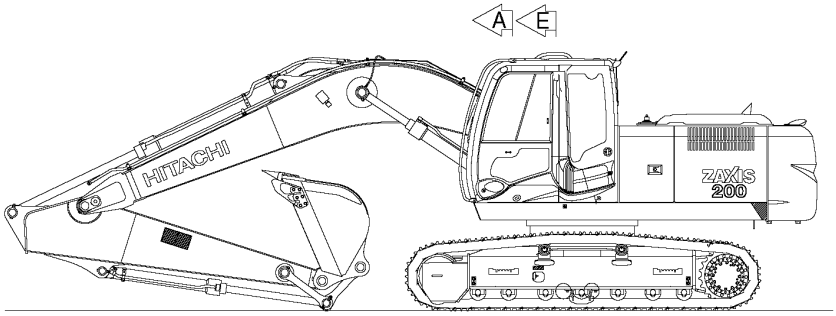

キャブ前窓左上内側ガラス面
Cab front window glass(Inside, Upper left)

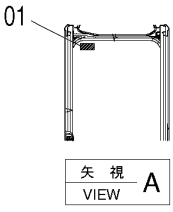

キャブ内後窓ガラス面
Cab rear window glass

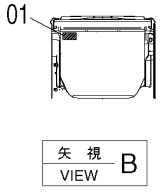

キャブ左内側
Cab inside (Left side)

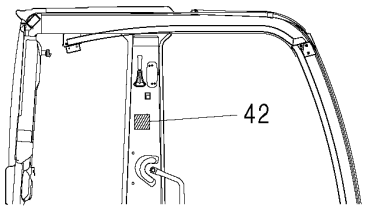

前窓グリップ
Front window grip

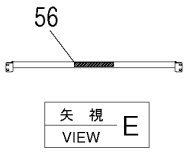

キャブ右内側
Cab inside (Right side)

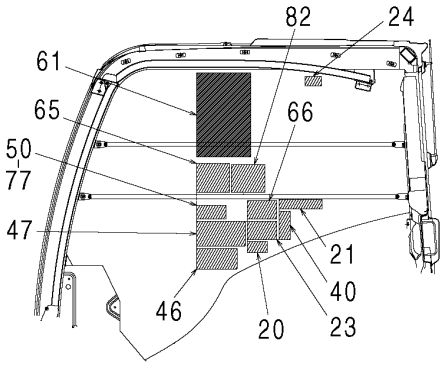

ドア内側
Door inside

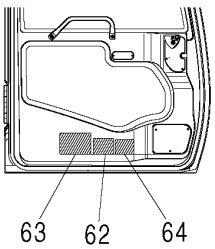

DC0005728B_NA2

NAME PLATE (2)[NA, OCEANIA]
ネームプレート (2)[NA、ｵｾｱﾆｱ]

Applicable Model (適用機種):200, H, K
Mark(記号): -
Serial No.(適用号機):<200><H><K>:200001-

ITEM 符号	PART NO. 部品番号	PART NAME	部 品 名	Q'TY 数量	S.C ｻｰﾋﾞｽｺｰﾄﾞ	SERIAL NO. 適用号機	ICA 互換性	REPLACEABLE PART 代替部品 PART NO. 部品番号	REPLACEABLE PART 代替部品 Q'TY 数量
		(CAUTION FOR RAIN-VISOR)							
		(ﾚｲﾝﾊﾞｲｻﾞｰ注意)							
77	4260602	CASE	ｹｰｽ	1					
		[NA]	[NA]						
82	3111853	NAME-PLATE	ﾈｰﾑﾌﾟﾚｰﾄ	1		D06/11-			
		(PROHIBITED TO USE OTHER THAN DIESEL FUEL)							
		(軽油以外厳禁)							

NAME PLATE (3)[NA, OCEANIA]
ネームプレート (3)[NA、オセアニア]

Applicable Model (適用機種):200, H, K
Mark(記号): -
Serial No.(適用号機):<200><H><K>:200001-

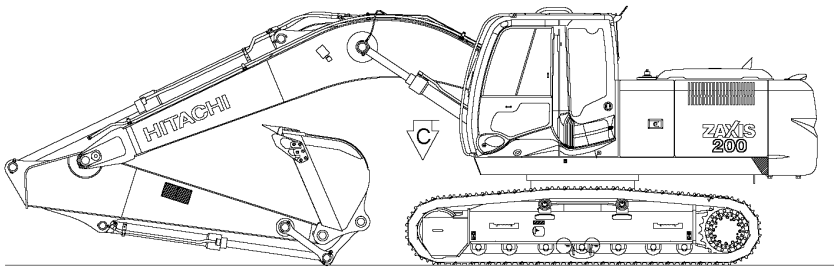

シートスタンド上面
Seat stand(Upper face)

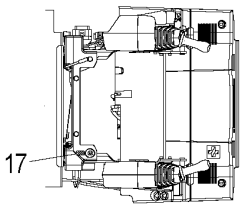

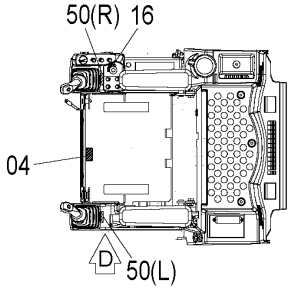

レバーロック
Lever lock

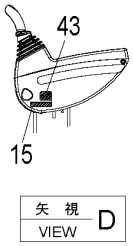

ユーティリティ前ドア
Door front of utility

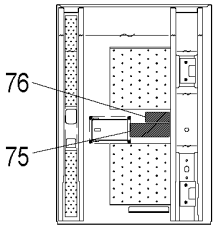

工具箱カバーウラ
Tool box(Inside of cover)

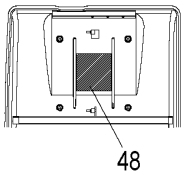

ラジエータ上面
Radiator (Upper face)

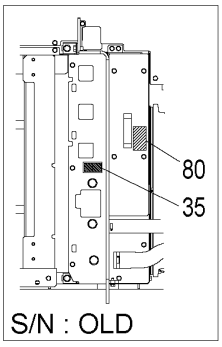

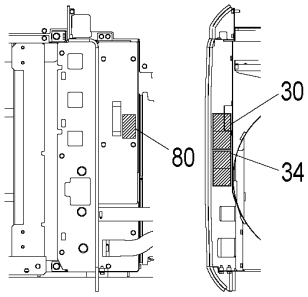

オイルタンク上面
Oil tank (Upper face)

フロント側
Front attachment side

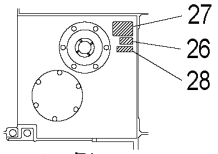

C／W側
Counterweight side

バッテリカバー上面
Battery cover (Upper face)

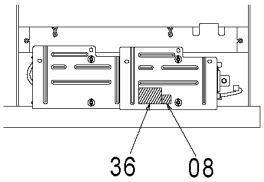

ポンプ後方（C /W 側）サポート部
Pump rear (C/W side) support

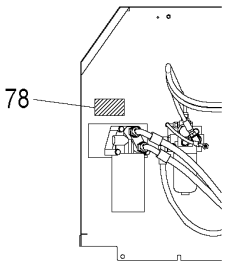

オイルタンク後方サポート部
(N A ,オセアニア)
Oil tank (Rear Support)
(To NA, OCEANIA)

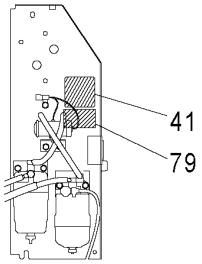

DC0005728D_3_NA

NAME PLATE (3)[NA, OCEANIA]
ネームプレート (3)[NA、ｵｾｱﾆｱ]

Applicable Model (適用機種):200, H, K
Mark(記号): -
Serial No.(適用号機):<200><H><K>:200001-

ITEM 符号	PART NO. 部品番号	PART NAME	部 品 名	Q'TY 数量	S.C ｻｰﾋﾞｽｺｰﾄﾞ	SERIAL NO. 適用号機	ICA 互換性	REPLACEABLE PART 代替部品 PART NO. 部品番号	REPLACEABLE PART 代替部品 Q'TY 数量
04	4371371	NAME-PLATE	ﾈｰﾑﾌﾟﾚｰﾄ	1					
		(CAUTION FOR SEAT TILT LEVER)							
		(ｼｰﾄﾁﾙﾄﾚﾊﾞｰ注意)							
08	4465472	MARK	ﾏｰｸ	1					
		(DON'T STEP)	(踏むな)						
15	4299059	NAME-PLATE	ﾈｰﾑﾌﾟﾚｰﾄ	1					
		(LEVER LOCK)	(ﾚﾊﾞｰﾛｯｸ)						
16	4264805	NAME-PLATE	ﾈｰﾑﾌﾟﾚｰﾄ	1					
		(KEY SWITCH)	(ｷｰｽｲｯﾁ)						
17	4650142	NAME-PLATE	ﾈｰﾑﾌﾟﾚｰﾄ	1					
		(ENGINE STOP SWITCH)							
		(ｴﾝｼﾞﾝ停止ｽｲｯﾁ)							
26	4371799	SAFETY-SIGN	ｾﾌﾃｨｻｲﾝ	1					
		(AIR VENT)	(ｴｱﾇｷ)						
27	3077560	SAFETY-SIGN	ｾﾌﾃｨｻｲﾝ	1					
		(CAUTION FOR TANK CAP)							
		(ﾀﾝｸｷｬｯﾌﾟ注意)							
28	4223254	MARK	ﾏｰｸ	1					
		(HYDRAULIC OIL)	(作動油)						
30	YA00008687	SAFETY-SIGN	ｾﾌﾃｨｻｲﾝ	1		D11/08-			
		(CAUTION FOR INVOLVED FAN)							
		(ﾌｧﾝ巻き込まれ注意)							
34	3092352	SAFETY-SIGN	ｾﾌﾃｨｻｲﾝ	1					
		(CAUTION FOR INVOLVED VELT)							
		(ﾍﾞﾙﾄ巻き込まれ注意)							
35	4336494	NAME-PLATE	ﾈｰﾑﾌﾟﾚｰﾄ	1		-D06/10			
		(CAUTION FOR RADIATOR CAP)							
		(ﾗｼﾞｴｰﾀｷｬｯﾌﾟ注意)							
36	3068914	SAFETY-SIGN	ｾﾌﾃｨｻｲﾝ	1					
		(BATTERY FLUID)	(ﾊﾞｯﾃﾘ液)						
41	4342227	NAME-PLATE	ﾈｰﾑﾌﾟﾚｰﾄ	1		D06/11-			
		(OIL LEVEL CHECK)	(ｵｲﾙﾚﾍﾞﾙﾁｪｯｸ)						
43	4458260	NAME-PLATE	ﾈｰﾑﾌﾟﾚｰﾄ	1					
		(ANTIFREEZE 60%)	(不凍液混入率 60%)						
43	4458256	NAME-PLATE	ﾈｰﾑﾌﾟﾚｰﾄ	1					
		(ANTIFREEZE 50%)	(不凍液混入率 50%)						
43	4449508	NAME-PLATE	ﾈｰﾑﾌﾟﾚｰﾄ	1					
		(ANTIFREEZE 30%)	(不凍液混入率 30%)						
48	3108120	NAME-PLATE	ﾈｰﾑﾌﾟﾚｰﾄ	1					
		(LUBRICATION)	(給油脂)						
50	4380816	NAME-PLATE	ﾈｰﾑﾌﾟﾚｰﾄ	1					
		(OPERATION OF ISO LEVER)(R)[NA]							
		(ISOﾚﾊﾞｰ操作要領)(R)[NA]							
50	4380817	NAME-PLATE	ﾈｰﾑﾌﾟﾚｰﾄ	1					
		(OPERATION OF ISO LEVER)(L)[NA]							

NAME PLATE (3)[NA, OCEANIA]
ネームプレート (3)[NA、オセアニア]

Applicable Model (適用機種):200, H, K
Mark(記号): -
Serial No.(適用号機):<200><H><K>:200001-

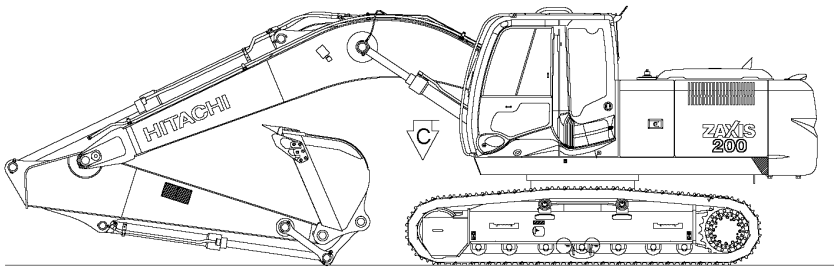

シートスタンド上面
Seat stand(Upper face)

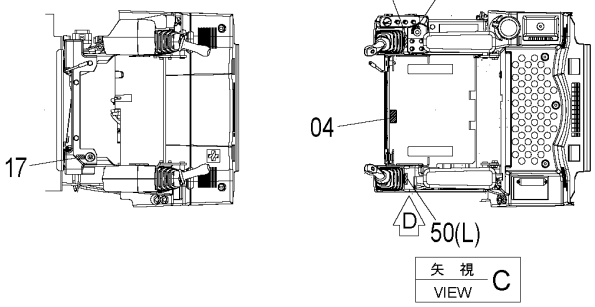

レバーロック
Lever lock

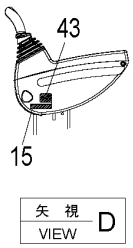

ユーティリティ前ドア
Door front of utility

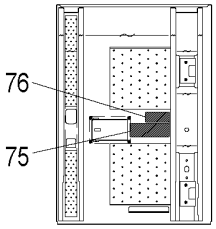

工具箱カバーウラ
Tool box(Inside of cover)

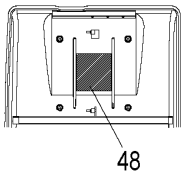

ラジエータ上面
Radiator (Upper face)

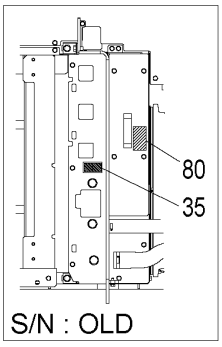

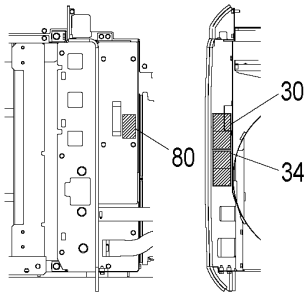

オイルタンク上面
Oil tank (Upper face)

フロント側
Front attachment side

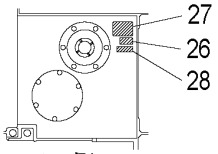

C／W側
Counterweight side

バッテリカバー上面
Battery cover (Upper face)

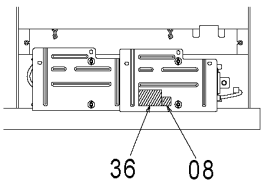

ポンプ後方（C /W 側）サポート部
Pump rear (C/W side) support

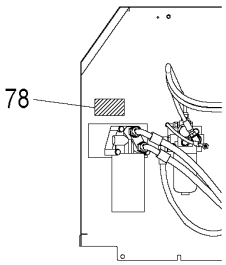

オイルタンク後方サポート部
(N A ,オセアニア)
Oil tank (Rear Support)
(To NA, OCEANIA)

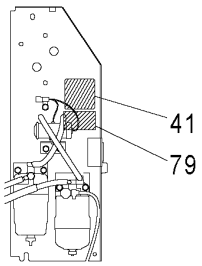

DC0005728D_3_NA

NAME PLATE (3)[NA, OCEANIA]
ネームプレート (3)[NA、ｵｾｱﾆｱ]

Applicable Model (適用機種):200, H, K
Mark(記号): -
Serial No.(適用号機):<200><H><K>:200001-

ITEM 符号	PART NO. 部品番号	PART NAME	部 品 名	Q'TY 数量	S.C ｻｰﾋﾞｽｺｰﾄﾞ	SERIAL NO. 適用号機	ICA 互換性	REPLACEABLE PART 代替部品 PART NO. 部品番号	REPLACEABLE PART 代替部品 Q'TY 数量
		(ISOﾚﾊﾞｰ操作要領)(L)[NA]							
75	4630503	NAME-PLATE	ﾈｰﾑﾌﾟﾚｰﾄ	1					
		(OPERATION PATTERN: 2WAY)[NA]							
		(操作ﾊﾟﾀｰﾝ: 2WAY)[NA]							
76	4666312	NAME-PLATE	ﾈｰﾑﾌﾟﾚｰﾄ	1					
		(CAUTION FOR MULTI LEVER OPERATE)[NA]							
		(ﾏﾙﾁﾚﾊﾞｰ操作注意)[NA]							
78	4672520	NAME-PLATE	ﾈｰﾑﾌﾟﾚｰﾄ	1		D06/11-			
		(ATTENTION TO ENGINE OIL FILTER)							
		(ｴﾝｼﾞﾝｵｲﾙﾌｨﾙﾀ注意)							
79	4672521	NAME-PLATE	ﾈｰﾑﾌﾟﾚｰﾄ	1		D06/11-			
		(ATTENTION TO FUEL FILTER)							
		(燃料ﾌｨﾙﾀ注意)							
80	4672522	NAME-PLATE	ﾈｰﾑﾌﾟﾚｰﾄ	1		D06/11-			
		(ATTENTION TO ENGINE OIL)							
		(ｴﾝｼﾞﾝｵｲﾙ注意)							

PARTS INDEX

PART NO.	PAGE	ITEM
0005251.....	428A	00
	430A	00
	432A	00
	434A	00
	436A	00
	438A	00
0005252.....	428A	01
	430A	01
	432A	01
	434A	01
	436A	01
	438A	01
0005386.....	164A	17
0005458.....	170B	41
	172B	50
0005473.....	166A	01
0006001.....	164B	17
0006003.....	170B	41
	172B	50
0006463.....	170C	41
	172B	50
0006494.....	166A	01
0007827.....	170C	41
	172C	50
1015477.....	106	11
1015478.....	106	12
1017202.....	428B	103
	430A	103
	432B	103
	434B	103
	436A	103
	438B	103
1017444.....	428B	103
	434B	103
1023719.....	428B	103
	434B	103
1025093.....	060A	06B
	062A	06B
	064A	06B
1026777.....	413	11
1027222.....	461	00
1030848.....	691	00A
1032503.....	413	00
1032763.....	222	15
	240	12
1033219.....	542	15
	576	15
	664	15
1033298.....	106	16
1033299.....	106	17
1033520.....	728B	71
	734B	71
	740C	71
	746B	71
1033588.....	172A	41
1033793.....	734B	71
	740C	71
	746B	71
1033954.....	742D	61
1033955.....	742D	61
1034015.....	742D	61
1034016.....	742D	61
1034223.....	708	14
1036320.....	418	00
1036337.....	419	03
1036639.....	226	31
2014503.....	486	01
	488	04
	490	01
	492	01
2014504.....	486	02
	488	05
	490	02
	492	02
	494	02
	496	02
	498	05
	500	02
	502	02
2035960.....	746B	57
2036934.....	423	03
2038764.....	252	25B
	270	25B
2039690.....	424	01
2045102.....	734A	25
	740A	25
2046074.....	728A	29
2046332.....	236	02
2046512.....	536	03
2050647.....	428A	103
	434A	103
2050980.....	420	03A
2050981.....	420	01A
	421	00A1
2051413.....	415	00A
	419	00A
2052023.....	314	04
2052064.....	222	10
	240	10
2052113.....	167	01
2052144.....	167	05
2052166.....	382	07
2052414.....	428A	103
	430A	103
	434A	103
	436A	103
2052673.....	065	15
2052796.....	522	24
2052797.....	522	25
2052912.....	106	08
2052940.....	385	02
2052942.....	385	07
2053073.....	208	00
	248	15
2053137.....	392A	08
2053294.....	213	01
	215	01
	325	09
2053295.....	198	01
	201	01
	210	01
	654	55
	658	55
2053329.....	728A	18
	734A	18
	734A	49
	740A	18
	740A	49
	746A	18
	746A	49
2053330.....	728A	19
	734A	19
	740A	19
	746A	19
2053340.....	192	03
	196	03
2053348.....	706	25
2053392.....	172B	42
2053495.....	428A	103
	430A	103
	434A	103
2053496.....	436A	103
	428B	103
	430A	103
	434A	103
2053497.....	436A	103
	428B	103
	430A	103
	434B	103
	436A	103
2053609.....	430A	103
	436A	103
2053626.....	740C	72
2053696.....	728B	72
	734B	72
	746B	72
2053951.....	728B	72
	734B	72
	740C	72
	746B	72
2053970.....	236	06
2054038.....	432B	103
	438B	103
2054039.....	432B	103
	438B	103
2054040.....	432B	103
	438B	103
2054041.....	432B	103
	438B	103
2054042.....	432B	103
	438B	103
2054063.....	440	103
2054064.....	440	103
2054545.....	748A	61
2054589.....	748A	61
2054696.....	740C	72
2054876.....	706	25
2056742.....	734B	72
	740C	72
	746B	72
2056767.....	734B	72
	746B	72
2057663.....	440	103
2057664.....	440	103
2057747.....	432B	103
	438B	103
2057771.....	424	02
2058816.....	226	29
3014419.....	509	17
3036998.....	648	08
3046188.....	510	36
3046945.....	423	02
3047030.....	423	01B
	425	00B
3052408.....	428B	104
	430B	104
	432B	104
	434B	104
	436B	104
	438B	104
3057230.....	467	02
3059267.....	732B	91
3068914.....	750A	36
3070162.....	413	01
	418	01

PARTS INDEX

PART NO.	PAGE	ITEM
3070527.....	746A	39
3072291.....	070A	24
	070A	24
3075802.....	748A	23
3075806.....	732A	25
3076175.....	728A	27
	746A	25
3076197.....	748A	21
3076246.....	734B	60
	740B	60
	746B	60
3077560.....	750A	27
3079531.....	207	11
	730B	87
3079728.....	132	17
	133	13
3080209.....	380A	01A1
	380A	01A1
3084173.....	465	01
3085203.....	728A	38
3085239.....	728A	37
3085421.....	732A	35
3085431.....	728A	39
3085574.....	728B	41
3085908.....	728A	40
3086090.....	734B	57
	740B	57
3086091.....	734A	39
	740A	39
3086892.....	708	02
3087256.....	446	00
3088058.....	748A	40
3088573.....	002	25
	004A	18
3088574.....	450	03
	452	03
	516A	04
3088575.....	450	04
	452	04
	454	02
	456	04
	458	04
	460	04
	516A	07
	518	02
3088577.....	454	06
	456	08
	458	08
	460	08
	518	06
3088578.....	454	03
	456	05
	458	05
	460	05
	518	03
3088579.....	454	05
	456	07
	458	07
	460	07
	518	05
3088580.....	454	07
	456	09
	458	09
	460	09
	518	07
3088581.....	454	04
	456	06
	458	06
	460	06
	518	04
3088769.....	214	06
3089138.....	728A	10
	734A	10
	740A	10
	746A	10
3089910.....	732A	36
3089942.....	730A	28
3090025.....	146	02
	148	02
	236	04
3090253.....	732A	34
3091337.....	378	01
	393	01
3091338.....	377	00
3091895.....	708	06
3092124.....	734B	58
	740B	58
3092125.....	734A	33
	740A	33
3092126.....	734B	59
	740B	59
3092127.....	738A	34
	744A	34
3092349.....	746B	58
3092350.....	746A	33
3092351.....	746B	59
3092352.....	750A	34
3095807.....	516A	05
3095835.....	207	13
	748A	66
3096274.....	734B	55
3097500.....	700	08
3098291.....	742E	63
3098293.....	742E	63
3098295.....	742E	63
3098297.....	742E	63
3098299.....	742E	63
3098301.....	742E	63
3098303.....	742E	63
3098305.....	742E	63
3098307.....	742E	63
3098309.....	742E	63
3100948.....	736C	63
	742E	63
	748A	63
3100949.....	156	111
	160	111
3101035.....	420	01B
	421	00A2
3101093.....	420	03B
	422	03B
3101117.....	420	07
	421	00F
3101187.....	382	06
3102993.....	415	03
	416	03
3103096.....	413	03B
	414	03B
	418	03B
3103148.....	415	08
3103149.....	415	04
3103150.....	415	07
3103151.....	415	00B
3103186.....	138A	07
	142	07
3103187.....	138A	04
	142	04
3103607.....	382	03A
3103652.....	026	01
3103663.....	382	09
	385	09
3103664.....	382	09
	385	09
3103678.....	382	01
3103680.....	382	00
	385	00
3103694.....	002	00C
3103698.....	382	05
3103979.....	395	00B
	396	00A
	397	00B
	398	00B
	399	00B
3104320.....	336	10A1
	338	10A1
	362	00AA
	362	01AA
	364	00AA
	364	01AA
	366A	00AA
	366A	01AA
	368	00AA
	368	01AA
	370	00AA
	370	01AA
	372	00AA
	372	01AA
	374A	00AA
	374A	01AA
	376A	00AA
	376A	05AA
3104323.....	742E	63
3104380.....	065	16
3104470.....	325	00
3104767.....	024	17
3104768.....	024	06
3104881.....	604	40
	606	39
	608B	35
	610B	37
	612B	39
	614B	37
3104882.....	626	40
	628	35
3104884.....	626	32
	628	31
3104885.....	626	06
	628	02
3105010.....	108	27
3105087.....	182	05
3105981.....	730B	55
3105989.....	247	11
	248	14
3106039.....	736A	46
	742A	46
	748A	46
3106040.....	736C	63
3106078.....	742A	46
3106194.....	004A	00C
3106252.....	522	26
3106253.....	522	27
3106378.....	156	100
	158	100
	160	100
3106433.....	336	14A
	338	14A
3106571.....	385	01
3106572.....	385	06
3106575.....	385	05
3106576.....	385	03A

PARTS INDEX

PART NO.	PAGE	ITEM
3106733.....	207	00
3106815.....	558	56
	562	56
3106817.....	622	52
	624	48
3106855.....	576	25
3106886.....	164B	35
	166A	17
3106928.....	170B	33
	172A	33
3107235.....	216	01
3107268.....	394	01
3107512.....	654	46
	658	46
3107562.....	542	26
3107767.....	742G	65
3107824.....	742E	63
3107900.....	703	00
3107901.....	694	05
3107933.....	730B	54
3107954.....	742E	63
3107968.....	742E	63
3108016.....	200	10
3108096.....	736A	47
	742B	47
	748A	47
3108097.....	742B	47
3108098.....	742B	47
3108099.....	742B	47
3108100.....	742B	47
3108101.....	742B	47
3108102.....	742B	47
3108103.....	742B	47
3108104.....	742B	47
3108105.....	742B	47
3108106.....	742B	47
3108110.....	096	02
3108120.....	732A	51
	738A	48
	744A	48
	750A	48
3108153.....	742A	46
3108154.....	742A	46
3108155.....	742A	46
3108156.....	742A	46
3108157.....	742A	46
3108158.....	742A	46
3108159.....	742A	46
3108160.....	742A	46
3108161.....	742A	46
3108221.....	728B	73
	734B	73
	740C	73
	746B	73
3108227.....	740C	74
3108234.....	730B	62
3108264.....	212	06
3108404.....	736C	65
	742G	65
	748A	65
3108643.....	728B	74
	734C	74
	740C	74
	746B	74
3108647.....	742G	65
3108648.....	742G	65
3108649.....	742G	65
3108650.....	742G	65
3108651.....	742G	65
3108652.....	742G	65
3108653.....	742G	65
3108654.....	742G	65
3108655.....	742G	65
3108656.....	742G	65
3108657.....	742G	65
3108659.....	742G	65
3108687.....	742A	46
3108688.....	742A	46
3108689.....	742B	47
3108690.....	736A	46
3108691.....	742B	47
3108692.....	742B	47
3108699.....	736B	47
3108718.....	742B	46
3108783.....	728B	74
	734C	74
	740C	74
	746B	74
3108860.....	730B	53
3108915.....	736A	47
3108927.....	736A	46
3109101.....	108	27
3109198.....	712	39
3109199.....	712	20
	716	01
3109293.....	742A	46
3109294.....	742B	46
3109295.....	736A	46
3109296.....	736A	46
3109297.....	736A	46
3109298.....	742B	47
3109299.....	742B	47
3109300.....	736A	47
3109301.....	736A	47
3109302.....	736B	47
3109303.....	742F	63
3109304.....	742G	65
3109305.....	742G	65
3109330.....	734B	73
	740C	73
	746B	73
3109458.....	708	09
3109459.....	708	10
3109460.....	708	11
3110402.....	736C	63
3110403.....	736C	65
3111651.....	734C	81
3111652.....	736D	82
3111751.....	742B	46
3111752.....	742B	47
3111753.....	742G	65
3111754.....	742B	46
3111755.....	742C	47
3111756.....	742G	65
3111781.....	742F	63
3111782.....	742F	63
3111812.....	560	57
	564	57
3111852.....	734C	81
	740D	81
3111853.....	736D	82
	742H	82
	748B	82
3111854.....	740D	81
3111855.....	742H	82
3111856.....	740D	81
3111857.....	742H	82
3111858.....	740D	81
3111859.....	742H	82
3111860.....	740D	81
3111861.....	742H	82
3111862.....	740D	81
3111863.....	742H	82
3111864.....	740D	81
3111865.....	742H	82
3111866.....	740D	81
3111867.....	742H	82
3111868.....	740D	81
3111869.....	742H	82
3111870.....	740D	81
3111871.....	742H	82
3111872.....	740D	81
3111873.....	742H	82
3111874.....	740D	81
3111875.....	742H	82
3111876.....	740D	81
3111877.....	742H	82
3111878.....	740D	81
3111879.....	742H	82
3111880.....	740D	81
3111881.....	742H	82
3111882.....	740D	81
3111883.....	742H	82
3111884.....	740D	81
3111885.....	742H	82
3111886.....	740D	81
3111887.....	742H	82
3111888.....	734C	81
3111889.....	736D	82
3111890.....	734C	81
3111891.....	736D	82
3111892.....	734C	81
3111893.....	736D	82
3111894.....	734C	81
3111895.....	736D	82
3111896.....	728B	68
3111897.....	730B	69
3112038.....	428A	06
	430A	06
	432A	06
	434A	06
	436A	06
	438A	06
3112864.....	736C	65
3112925.....	736C	65
3112926.....	736C	63
3112949.....	736C	65
3112950.....	736C	63
3112956.....	736C	65
3112957.....	736C	63
3113300.....	712	38
3114027.....	734C	74
	740C	74
	746B	74
3114030.....	734C	74
	740C	74
	746B	74
3114335.....	740D	81
3114337.....	740C	74
3115395.....	630A	27
3115657.....	421	00B2
3115658.....	421	00B3
3116095.....	424	03
3116114.....	742B	46
3116117.....	742C	47
3116118.....	742F	63
3116119.....	740D	81
3116120.....	742H	82
3116121.....	742G	65

PARTS INDEX

PART NO.	PAGE	ITEM
3116124.....	742B	46
3116125.....	742C	47
3116126.....	742F	63
3116127.....	742G	65
3116128.....	742H	82
3116262.....	419	02
3116310.....	419	00B
3116443.....	447	00
3119918.....	024	17
3120866.....	070A	24
3121182.....	198	03
	201	03
	210	03
	213	03
	215	03
	325	11
	654	56
	658	56
316694.....	508	09
4000854.....	522	14
	522	33
4018355.....	522	30
4018545.....	412	01
4020977.....	726	08
4022697.....	264	43
	274	52
	300	11
	390A	15J
	392A	15J
4022700.....	380B	08
4040580.....	728B	56
	734A	52
	740A	52
4042033.....	684	146
4042035.....	588	15
	590	15
	592	14
4047044.....	050C	50A
4053698.....	074A	14
	076	14
	078	09
	079	09
	580	17
	580	26
	582A	13
	582B	38
	588	23
	590	19
	592	23
4055191.....	684	145
4055311.....	098	09
	100	09
	102	09
	104	09
	164A	05
	164A	05
	164A	05
	164A	05
	166A	05
	170A	24
	172A	24
	176	10
	178	09
	180	09
	226	34
	694	13
	694	13
	702	08
	703	02
	712	23
	716	20
	720	26
4055312.....	050C	48
	062B	92
	080	11
	081	11
	114	36
	138B	54
	164A	06
	164A	06
	173	03
	173	24
	187	02
	188	02
	192	09
	196	09
	198	07
	200	18
	201	06
	203	01
	208	02
	210	06
	212	09
	213	06
	214	08
	214	08
	215	06
	216	02
	219	05
	230A	41
	232A	33
	247	05
	248	08
	248	17
	275	04
	322B	36
	324B	36
	512	16
	514	16
	543	08
	546	07
	548	05
	560	66
	564	66
	566A	65
	568A	66
	568A	66
	570	64
	572A	66
	572A	66
	604	52
	606	52
	606	52
	608B	50
	610B	52
	610B	52
	612B	49
	614B	52
	614B	52
	618	54
	622	54
	624	50
	626	54
	628	50
	638	53
	642	53
	652A	60
	654	60
	656A	60
	658	60
	660	16
	694	13
	695	08
	698	07
	700	07
	718	29
	720	26
	722A	29
	724B	08
4055657.....	504	00A2
4055907.....	684	02
4059552.....	672	13
	672	18
	676	13
	676	18
4061743.....	684	143
4067720.....	450	05
	452	05
	516B	26
4067834.....	074A	07
	076	07
4067901.....	450	00E
	450	01
	452	00E
	452	01
	454	00G
	454	32
	456	00D
	456	03
	458	00D
	458	03
	460	00D
	460	03
	474	00D
	474	00D
	474	00D
	474	00D
	474	00D
	476	00D
	476	00D
	476	00D
	476	00D
	476	00D
	478	00D
	478	00D
	478	00D
	478	00D
	480	00D
	480	00D
	480	00D
	480	00D
	516A	00L
	516B	37
	518	00G
	518	32
	524A	00D
	524A	00D
	524B	00D
	524B	00D
	526A	00D
	526A	00D
	526B	00D
	526B	00D
	528A	00D
	528A	00D
	528B	00D
	528B	00D
	530A	00D

PARTS INDEX

PART NO.	PAGE	ITEM	PART NO.	PAGE	ITEM	PART NO.	PAGE	ITEM
4067901.....	530A	00D	4069801.....	074A	06		608B	51
	530B	00D		076	06		610B	53
	530B	00D		078	04		612B	55
	533	00B		079	04		614B	53
	534	00B	4073519.....	728A	05		622	55
	690	00D		734A	05		624	51
	690	00D		740A	05		632B	40
	690	00D		746A	05		638	54
	690	00D	4074008.....	516A	01K		642	54
	690	00D		516B	38		652A	61
4067902.....	454	30	4084578.....	454	31		656A	61
	456	01		456	02		660	30
	458	01		458	02		669	10
	460	01		460	02		672	21
	461	03		483	00C		673	11
	462	01		483	00C		676	21
	463	01		484	00C		677	11
	464	01		518	31		706	18
	474	00C	4085560.....	066	04		706	18
	474	00C		067	04		706	18
	474	00C		068	04	4123162.....	423	05
	474	00C		070A	04	4126209.....	413	05
	474	00C		071	04		418	04
	476	00C	4089028.....	454	28	4128863.....	410	03
	476	00C		456	16	4131548.....	726	11
	476	00C		458	16	4138938.....	632B	32
	476	00C		460	16		636	19
	476	00C		518	28		640A	19
	478	00C	4090405.....	034	00	4142154.....	034	00B
	478	00C	4096135.....	507	00A1	4142844.....	027	07
	478	00C	4097666.....	522	13		028	07
	478	00C	4099282.....	522	12	4144011.....	098	03
	478	00C	4099656.....	504	00A3		100	03
	480	00C		505	00A2		102	03
	480	00C	4100967.....	060A	12A		104	03
	480	00C		062A	12A	4144018.....	390C	40
	480	00C		064A	12A		392C	60
	480	00C	4102096.....	154	04	4148896.....	522	21
	481	00B	4114406.....	400	05	4152726.....	691	08
	481	00B		401	05	4153103.....	015	06A
	482	00B		402	06		016	06A
	483	00D		403	06	4153468.....	425	03
	483	00D		404	10	4153488.....	082	00
	484	00D		405	10		083	00
	518	30	4116300.....	206	05		084	00
	524A	00C	4121128.....	728A	07		470A	16
	524A	00C		734A	07		520	06
	524B	00C		740A	07		578A	11
	524B	00C		746A	07		578A	11
	526A	00C	4121497.....	040	00A		580	11
	526A	00C		040	00A		582B	35
	526B	00C		040	00A	4153731.....	413	06
	526B	00C		042	00A		414	06
	528A	00C		042	00A		418	05
	528A	00C	4121859.....	136	40	4154651.....	471	07
	528B	00C		142	40		522	39
	528B	00C		170B	35	4154655.....	522	19
	530A	00C		172A	35		522	38
	530A	00C		173	19	4156540.....	397	00D
	530B	00C		198	14		398	00D
	530B	00C		201	13		408	101
	531	00B		276	03	4159073.....	024	15
	531	00B		443	20	4161735.....	002	05
	532	00B		444	20		004A	03
	690	00C		445	20	4162828.....	504	00C
	690	00C		536	22		505	00C
	690	00C		538A	22		506	00C
	690	00C		596B	37		507	00C
	690	00C		604	53	4162835.....	037	09A
	691	00C		606	53	4162836.....	037	09C

PARTS INDEX

PART NO.	PAGE	ITEM
4162837.....	037	09B
4163044.....	706	24
4167948.....	474	102
	476	102
	478	102
	480	102
	524B	102
	526B	102
	528B	102
	530B	102
4168132.....	008	05
	009	05
4168820.....	040	02A
	042	03A
4172172.....	311	04
4172349.....	420	03C
	422	03C
4173464.....	722A	34
4174859.....	008	06
4180555.....	027	01
	028	01
4187082.....	252	14
	270	14
4187083.....	252	14A
	270	14A
4187308.....	065	10
	080	02
	081	02
	082	14
	083	14
	084	14
	092	06
	093	06
	096	09
	443	04
	444	04
	445	04
	454	25
	456	19
	458	19
	460	19
	470A	06
	518	25
	520	09
	520	21
	594	22
	596A	14
	596A	17
	596A	25
	596A	31
	600	11
	600	14
	602	11
	602	14
	608A	15
	608A	17
	608A	19
	608B	41
	610A	21
	610B	43
	612A	17
	614A	21
	614B	43
	636	18
	638	18
	640A	18
	642	18
	680	17
	680	21
	682	17
4187328.....	470A	07
	520	10
	520	22
	536	16
	550	05
	552	05
	554	05
	556	05
	578A	07
	580	07
	582A	23
	582A	30
	584	04
	586	08
	588	05
	590	05
	592	04
	680	05
	682	10
	686	05
4187329.....	550	06
	552	06
	554	06
	556	06
	580	08
	582A	16
	582A	32
	584	08
	586	05
	588	06
	588	10
	590	06
	590	10
	592	05
	592	09
	630A	10
4188136.....	684	08
4189094.....	684	09
4189539.....	080	16
	081	16
	092	04
	093	04
4189858.....	665	07
	668	06
	668	13
	669	03
	672	03
	673	03
	676	03
	677	03
4189859.....	470A	15
	520	04
	520	16
4190124.....	665	08
	668	03
	668	12
	669	04
	672	04
	673	04
	676	04
	677	04
4190125.....	596A	35
4190126.....	470A	14
	470A	14
	520	17
	578A	28
	596A	33
	608B	43
	610B	45
	612B	47
	614B	45
	632A	04
	680	03
	682	11
	684	00
	686	03
4190127.....	550	19
	552	20
	554	19
	556	20
	578A	12
	578A	25
	580	12
	580	23
	582A	05
	582B	34
	582B	34
	584	12
	586	10
	588	20
	590	20
	592	22
4190261.....	062B	91
	164A	13
	166A	13
	166B	66
	170A	21
	172A	21
	212	07
	214	07
	471	10
	654	51
	658	58
	694	15
	703	01
	706	23
	718	19
	720	19
	722A	19
	724A	05
4190263.....	046A	06
	048A	10
	050A	10
	612B	43
	622	60
4190264.....	164B	22
	164B	22
	164C	44
	166B	22
	173	18
	536	20
	718	17
	720	17
	720	17
	722A	17
4190265.....	127	23
	640A	48
	652A	34
	716	16
4190272.....	718	19
	720	19
	722A	19
4190273.....	050C	52
	164A	15
	166A	15
	230A	19
	232A	19
	234A	13

PARTS INDEX

PART NO.	PAGE	ITEM
4190273.....	558	60
	560	60
	562	63
	564	60
	622	61
	654	57
	658	57
4190274.....	156	123
	158	123
	160	123
4190275.....	164A	10
	166A	10
	183	01
	558	55
	562	59
4190277.....	166B	20
	638	48
4190282.....	046A	11
	048A	09
	050A	09
	114	39
	116	06
	573	09
	648	20
	649	13
	661	08
4190291.....	114	31
	116	07
	118	06
	119	07
	164C	44
	173	18
	566A	68
	568A	68
	570	54
	572A	68
	638	49
4190292.....	573	09
	660	14
4190587.....	037	09
4191977.....	002	19
	004A	08
4192018.....	212	08
4192034.....	015	12
	016	12
	046A	05
	048A	08
	050A	08
	164B	23
	237	14
4192035.....	164A	08
	164A	08
	166A	08
	170A	01
	172A	01
	173	16
	237	08
4192666.....	428A	09
	430A	09
	432A	09
	432B	09
	434A	09
	436A	09
	438A	09
	438B	09
	440	09
4193816.....	052	04
4193848.....	164B	24
4195610.....	718	00C
	720	00C
4195978.....	722A	00C
	648	07
	649	07
4197948.....	027	00
	028	00
4200434.....	726	12
4200435.....	726	00
4200437.....	726	06
4200438.....	726	13
4201787.....	728A	03
	734A	03
	740A	03
	746A	03
4201986.....	002	22
	004A	09
4202103.....	443	17
	444	17
	445	17
4202422.....	126	08
4202531.....	546	13
	548	12
	568A	80
	572A	80
	698	13
4202532.....	546	11
	548	11
	698	11
4202565.....	606	55
4203447.....	538A	02
	634A	02
4203485.....	122A	10
	124	08
4204136.....	138A	38
	138A	51
	142	38
	142	51
	604	54
	712	18
	712	18
4204558.....	262A	08
	280A	08
	294A	08
	296A	08
	302A	08
4204882.....	096	03
4205084.....	312	07
4205196.....	550	17
	552	19
	554	17
	556	19
	584	07
	586	04
	588	09
	590	09
	592	08
420802.....	401	01
4208243.....	684	03
4208279.....	004A	10
	004A	10
4208474.....	630A	04
4208910.....	512	26
	543	09
	695	12
	700	11
4208913.....	126	09
	558	23
	560	24
	562	23
	564	24
4208967.....	596A	06
	608A	06
	610A	06
	612A	07
	614A	06
4209157.....	082	02
	083	02
	084	02
4209158.....	596A	00
	608A	00
	610A	00
	612A	10
	614A	00
4209198.....	568A	83
	572A	83
	606	45
	610A	17
	614A	17
	624	06
	628	06
4209296.....	244	15
4210412.....	252	16A
	270	16A
4210413.....	252	16B
	270	16B
4213401.....	136	48
	140	48
4213449.....	522	36
4218353.....	516A	00H
	516A	01G
4218354.....	516A	00G
	516A	01F
4218657.....	217	15
4219363.....	136	09
	140	09
4222383.....	028	10
4223254.....	750A	28
4223527.....	726	11A
4223910.....	046A	21
	050C	51A
4224238.....	029	00D
4224402.....	634B	38
4224631.....	176	02
	450	12
	452	12
4224932.....	600	03
	602	03
4225466.....	060A	06D
	062A	06D
	064A	06D
4225472.....	060A	06E
	062A	06E
	064A	06E
4225804.....	486	00A2
	488	00A2
	490	00A2
	492	00A2
	494	00A2
	496	00A2
	498	00C
	500	00A2
	502	00A2
	503	00A2
	506	00A1
4226313.....	116	20
4232933.....	672	12
	676	12
4234371.....	638	37
	642	37
4235232.....	316	11
	320A	18

PARTS INDEX

PART NO.	PAGE	ITEM
4235232.....	322A	13
	322A	31
	324A	13
	324B	31
4235958.....	212	14
4237713.....	212	18
	702	102
4239712.....	660	08
4239713.....	548	03
4239732.....	522	17
4239943.....	726	19
4239976.....	558	30
	560	30
	562	31
	564	30
4244588.....	522	37
4244713.....	510	110A
4244714.....	510	111
4246672.....	514	07
	654	17
	658	17
	660	01
	694	11
	700	11
4248106.....	415	10
4248117.....	568A	82
	572A	82
	606	44
	610A	16
	614A	16
	624	05
	628	05
4249324.....	082	21B
	083	21B
	084	21B
	407	01B
4249777.....	040	00B
	040	00B
	040	00B
	042	00B
	042	00B
4250260.....	060A	14
	062A	14
	064A	14
4250261.....	060A	15
	062A	15
	064A	15
4250888.....	554	15A
	556	16A
4250889.....	612B	51
	612B	51A
	614A	24A
4252877.....	471	09
4252880.....	400	04
	401	04
	402	09
	403	09
	404	09
	405	07
4252898.....	037	08
4254600.....	164A	14
	166A	14
	170A	08
	170B	38
	172A	08
	172A	37
	173	04
	198	13
	200	06
	201	12
4254603.....	209	08
4254604.....	161	04
	176	06
	178	02
	180	02
4255055.....	415	11
4255304.....	114	26
	116	29
	129	04
	136	23
	138A	23
	140	23
	142	23
	626	11
	628	11
4255305.....	129	03
	129	03
4255530.....	002	17
4255638.....	428A	102
	430A	102
	432B	102
	434A	102
	436A	102
	438B	102
4255762.....	156	109
	158	109
	160	109
4255799.....	002	04
	004A	02
4257128.....	040	10
	042	12
4257159.....	164A	16
	166A	16
	166B	66
	166B	75
	170A	20
	172A	20
	190	07
	192	07
	194	07
	196	07
	197	06
	558	57
	562	57
4257876.....	596A	24
4257877.....	596A	23
4258061.....	412	00
4259220.....	027	09
	028	09
	164B	37
	166A	07
	190	06
	190	06
	192	06
	192	06
	194	06
	194	06
	196	06
	196	06
	200	08
	203	04
4259340.....	004A	12
4260602.....	730C	88
	748B	77
4261289.....	566A	39
	568A	40
	570	43
4261442.....	516A	01D
4262927.....	443	08
4262928.....	445	08
4263446.....	558	27
	560	27
	562	27
	564	27
	626	27
	628	27
4263448.....	594	18
4264805.....	732A	16
	738A	16
	744A	16
	750A	16
4267667.....	444	08
4267743.....	428A	06
	430A	06
	432A	06
	434A	06
	436A	06
	438A	06
4269607.....	040	07
	042	09
4269795.....	634B	40
4269805.....	539	00
4270457.....	114	45
	116	18
4272256.....	176	13
	178	11
	180	11
4272267.....	596A	05
	608A	05
	610A	05
	612A	06
	614A	05
4272297.....	410	04
4272452.....	730B	60
4274478.....	190	00
	192	00
	194	00
	196	00
	197	00
	200	00
	390A	15L
	392A	15L
4274569.....	596A	30
	608B	40
	610B	42
	612A	18
	614B	42
4275675.....	550	15A
	552	16A
4275783.....	486	18
	488	24
	490	19
	492	10
	494	09
	496	09
	498	24
	500	18
	502	18
	503	12
4275784.....	486	08

PARTS INDEX

PART NO.	PAGE	ITEM
4275784.....	488	11
	490	07
	492	08
	494	07
	496	07
	498	11
	500	08
	502	08
	503	04
4276215.....	390A	150
	392B	150
4276584.....	074A	04
	076	04
4279604.....	542	09
	576	09
	664	09
4280359.....	236	00
4280387.....	580	16
	582B	39
	582B	39
4281754.....	140	45
4282478.....	031	07
	032	04
4282793.....	298	54
4283535.....	065	03
4285646.....	190	00A
	192	00A
	194	00A
	196	00A
	197	00A
	200	00A
	390A	15LA
	392A	15LA
4285647.....	190	00B
	192	00B
	194	00B
	196	00B
	197	00B
	200	00B
	390A	15LB
	392A	15LB
4285648.....	161	05C
	176	05C
	178	03C
	180	03C
	190	00C
	192	00C
	194	00C
	196	00C
	197	00C
	200	00C
	390A	15LC
	392A	15LC
4285722.....	470B	24
4285723.....	470B	23
4285724.....	470B	26
	578A	32
4285725.....	470B	25
	578A	31
4285863.....	568A	79
	572A	79
4286128.....	029	00A
4286130.....	030	00
4286986.....	643	04A
4287795.....	542	10
	576	10
	664	10
4288181.....	732A	24
4288260.....	027	00B
	028	00B
4288342.....	190	00D
	192	00D
	194	00D
	196	00D
	197	00D
	200	00D
	390A	15LD
	392A	15LD
4288439.....	684	144
4288445.....	236	01
	312	06
4288743.....	509	30
4293950.....	114	27
	116	27
	122A	12
	122A	12
	124	17
	124	17
	138A	25
	142	25
	566A	44
	570	78
	606	54
	610B	54
	612B	53
	614B	54
	626	16
	628	16
4295463.....	643	04B
4297173.....	643	03A
4297188.....	170A	10
	172A	10
4299059.....	732A	15
	738A	15
	744A	15
	750A	15
4299864.....	217	12
4300351.....	098	10
	100	10
	102	10
	104	10
	108	13
	654	40
	658	40
4304540.....	630A	02
4307026.....	161	05E
	176	05E
	178	03E
	180	03E
4307027.....	161	05F
	176	05F
	178	03F
	180	03F
4308148.....	550	08
	552	08
	554	70
	556	08
4309832.....	597	02
4310604.....	212	13
	702	00
4313239.....	634B	39
4313240.....	119	00
	618	03
	618	43
	620	39
4313586.....	212	11
4314064.....	536	18
4314671.....	428A	03
	430A	03
	432A	03
	434A	03
	436A	03
	438A	03
4315207.....	546	12
	698	12
4315323.....	164A	17B
	164B	17B
	166A	01B
	166A	01B
4315607.....	413	07
	418	06
	420	08
	421	00G
	423	07
4316589.....	546	14
	698	14
4317584.....	420	04
	421	00C
	422	04
4317586.....	423	04
	424	05
4317640.....	542	03
	576	03
	664	03
4322739.....	600	06
	602	06
4323613.....	132	29
	133	26
	136	49
	140	49
	630B	30
	712	25
	716	23
4326095.....	218	00B
	219	00B
4326740.....	046B	39F
	046B	39F
	048B	24F
	050B	43F
	052	05F
4326741.....	046B	39G
	046B	39G
	048B	24G
	050B	43G
	052	05G
4326742.....	046B	39E
	046B	39E
	048B	24E
	050B	43E
	052	05E
4326800.....	161	05
	176	05
	178	03
	180	03
4326801.....	161	05A
	176	05A
	178	03A
	180	03A
4326802.....	161	05B
	176	05B
	178	03B
	180	03B
4326803.....	161	05D
	176	05D
	178	03D
	180	03D
4327293.....	512	02B
	512	03B
	512	23A
	512	25B

PARTS INDEX

PART NO.	PAGE	ITEM	PART NO.	PAGE	ITEM	PART NO.	PAGE	ITEM
4327293.....	514	00B		536	25B		178	03
	514	01B		536	26B		180	03
	514	02B		550	14B	4338858.....	002	18
	514	03B		550	15B	4338974.....	218	00C
	538A	41B		552	15B		219	00C
	538A	42B		552	16B	4339541.....	114	29
	538B	43B		554	14B		116	28
	543	01B		554	15B	4341159.....	462	05
	543	02B		556	15B		463	05
	543	03B		556	16B		464	05
	546	01B		608A	22B	4341413.....	258	17
	546	02B		610A	23B	4341415.....	258	30
	546	05B		612A	22B	4341450.....	260	13
	548	00B		612B	51B		306	05
	548	01B		614A	23B	4341877.....	132	09
	548	06B		614A	24B	4342227.....	750A	41
	548	07B		630A	09B	4343991.....	244	16
	604	45B		632B	39B		246	16
	604	45B		698	06		314	07
	604	55B		700	06	4344050.....	566A	45
	606	48B		718	101		570	79
	606	49B		720	27		604	38
	618	67B		722B	102		606	37
	622	64B	4327315.....	143	15B		626	28
	622	65B		632A	13B		626	28
	622	66B		632B	36B		628	28
	626	69B		632B	37B		628	28
	626	70B		632B	38B	4344125.....	176	00
	642	43B		638	23B		178	08
	648	16B		638	24B		180	08
	649	16B		638	25B	4344303.....	037	19
	652A	25B		638	55	4345297.....	471	03
	656A	23B		640A	44B		522	05
	656A	25B		642	23B	4345302.....	428A	07
	660	29B		642	24B		430A	07
	695	02B		642	25B		432A	07
	695	10B		642	55		434A	07
	695	13B		645	04B		436A	07
	698	01B		645	05B		438A	07
	698	19B		652A	23B	4345633.....	093	15A
	698	20B		652B	65B	4345810.....	002	16
	700	10B		652B	66B		004A	09
	700	10B		654	22B	4346082.....	630A	08A
	700	12B		656A	67B	4346096.....	634A	17
	700	12B		656A	68B	4346770.....	230A	27
	701	00B		658	22B		232A	27
	701	01B	4330223.....	632A	00	4347295.....	634A	23
4327294.....	086	09B	4330230.....	538A	00	4347396.....	222	08
	086	10B		634A	00		240	08
	086	10B	4331598.....	088	16A	4348414.....	065	01
	086	12B	4331851.....	423	101	4348589.....	410	01
	086	13B		423	101	4348650.....	630A	00
	088	12B		424	101	4349147.....	402	05
	088	16B		424	101		403	05
	088	17B		425	101		404	05
	088	17B		425	101		405	04
	088	18B	4333185.....	218	00	4350265.....	234A	10
	088	18B		219	00	4350519.....	402	04
	092	12B	4333835.....	320A	08		403	04
	092	13B		322A	20		404	04
	092	14B		324B	20		405	08
	092	15B	4334184.....	046B	38C	4350623.....	060A	06C
	093	13B	4334431.....	706	101		062A	06C
	093	15B		706	201		064A	06C
	093	16B	4334456.....	080	14	4351281.....	538A	13
	093	17B	4335429.....	390A	15Q		618	20
	512	17		392B	15Q		620	20
	514	17	4336494.....	750A	35		634A	15
	536	12B	4336570.....	161	05	4351774.....	132	19
	536	24B		176	05		133	15

PARTS INDEX

PART NO.	PAGE	ITEM
4352398.....	461	01
	462	04
	463	04
	464	04
	474	00A
	474	00A
	474	00A
	474	00A
	474	00A
	476	00A
	476	00A
	476	00A
	476	00A
	476	00A
	478	00A
	478	00A
	478	00A
	478	00A
	478	00A
	480	00A
	480	00A
	480	00A
	480	00A
	480	00A
	483	00A
	483	00A
	484	00A
	524A	00A
	524A	00A
	524B	00A
	524B	00A
	526A	00A
	526A	00A
	526B	00A
	526B	00A
	528A	00A
	528A	00A
	528B	00A
	528B	00A
	530A	00A
	530A	00A
	530B	00A
	530B	00A
	690	00A
	690	00A
	690	00A
	690	00A
	690	00A
	691	00B
4352399.....	481	00A
	481	00A
	482	00A
	531	00A
	531	00A
	532	00A
4352400.....	483	00B
	483	00B
	484	00B
4352457.....	390A	15I
	392A	15I
4353560.....	040	01
	042	02
4355515.....	230A	08
	232A	08
	706	22
	718	27
	720	29
	722A	27
4355875.....	474	00B
	474	00B
4355978.....	040	02C
	042	03C
4357297.....	024	07
4358407.....	630A	00D
4358587.....	432A	03
	438A	03
	440	03
4358590.....	432A	07
	438A	07
	440	07
4358591.....	432A	06
	438A	06
	440	06
4359076.....	730A	01
	736A	01
	742A	01
	748A	01
4359156.....	744B	68
4360250.....	384	24
4360981.....	471	02
	522	04
	522	11
	522	29
4361000.....	471	00
	522	00
4361302.....	252	17
	270	17
4361411.....	040	02B
	042	03B
4361638.....	040	02
	042	03
	474	00B
	474	00B
	474	00B
	476	00B
	476	00B
	476	00B
	476	00B
	478	00B
	478	00B
	478	00B
	478	00B
	480	00B
	480	00B
	480	00B
	524A	00B
	524A	00B
	524B	00B
	524B	00B
	526A	00B
	526A	00B
	526B	00B
	526B	00B
	528A	00B
	528A	00B
	528B	00B
	528B	00B
	530A	00B
	530A	00B
	530B	00B
	530B	00B
	690	00B
	690	00B
	690	00B
	690	00B
4361800.....	146	03
	148	03
	170B	34
	172A	34
	198	02
	201	02
	210	02
	213	02
	215	02
	236	05
	325	10
4362700.....	252	25A
	270	25A
4363714.....	490	00A1
	494	00A1
4364121.....	490	11
	494	11
4364125.....	490	12
	494	12
4364784.....	622	15
	624	15
4365826.....	216	00A
	701	11A
4366661.....	397	00A
	398	00A
4366871.....	320A	17
	322B	39
4367031.....	573	10
	661	10
4367481.....	252	43
	270	43
4367681.....	234A	10
4369106.....	730A	23
4369152.....	732A	26
4369242.....	730A	00
4369308.....	237	12A
4369377.....	730A	22
4369472.....	218	00A
	219	00A
4369547.....	252	21
	270	21
4369549.....	252	42
	270	42
	298	56
4369615.....	264	26
	274	22
4369616.....	264	23
	274	23
4369619.....	264	41
	274	51
4369627.....	258	29
4369645.....	256	26
4369653.....	256	01D
4369817.....	170D	102
	172C	102
4370198.....	316	01B
	320A	00B
	322A	01B
	324A	01B
4370199.....	316	01C
4370202.....	316	01D
4370203.....	316	01E
4370204.....	316	01L
	318	00L
4370206.....	316	01I
4370247.....	230A	09A
	232A	09A
4370249.....	224A	04C
	228A	20C
4370251.....	234A	15A

PARTS INDEX

PART NO.	PAGE	ITEM
4370251.....	234A	15A
4370298.....	224B	54
	228B	46
4370299.....	224A	07
4370308.....	224A	20
	224B	59
4370309.....	224A	13
	224A	26
	224B	60
4370555.....	471	01
4371049.....	234A	14
4371317.....	680	07
	682	03
	686	07
4371318.....	012A	00H
	012A	00H
	012B	00H
	012B	00H
4371371.....	732A	04
	738A	04
	744A	04
	750A	04
4371706.....	108	04
4371798.....	748A	24
4371799.....	750A	26
4371825.....	060A	07D
	062A	07D
	064A	07D
4372091.....	256	18
4372093.....	256	01C
4372200.....	320A	11
	322A	18
	324A	18
4372461.....	424	04
4372462.....	424	06
4372463.....	424	07
4372619.....	040	01A
	042	02A
4372620.....	040	01B
	042	02B
4372917.....	324B	27
	324B	27
4372968.....	732B	90
4372969.....	732B	89
437303.....	508	10
	509	10
4373205.....	730B	80
4374370.....	237	11A
4375313.....	081	14
4375564.....	652A	24
4375569.....	630A	00C
4375822.....	324A	08
4376895.....	390C	37
	392B	37
4377818.....	258	01
4377820.....	262B	52
	280B	52
	294B	52
	296B	52
	302B	52
4378644.....	632B	39A
4379310.....	428A	08
	430A	08
	432B	08
	434A	08
	436A	08
	438B	08
4380814.....	344	00B
	345	00B
4380816.....	750A	50
4380817.....	750A	50
4381407.....	009	02
4381930.....	046A	28
	048B	26
	050A	26
	706	15
4382554.....	316	13
	320A	11
	320A	20
	320B	31
	322A	15
	322A	33
	322B	44
	324A	15
	324A	18
	324B	33
	324B	41
4383046.....	496	00A1
4383048.....	496	05
4383069.....	496	06
4384231.....	136	45
4385224.....	738A	53
4385954.....	206	55
4386609.....	428A	04
	430A	04
	432A	04
	434A	04
	436A	04
	438A	04
4386712.....	746A	52
4391156.....	634A	36
4391629.....	158	00
	160	00
4392192.....	645	04A
	656A	67A
4392798.....	316	01A4
	318	00A4
	320A	00A4
	322A	01A4
	324A	01A4
4392801.....	320A	00E
	322A	01E
4392802.....	318	00C
	320A	00F
	322A	01F
	324A	01F
4392803.....	320A	00J
	322A	01J
4392804.....	320A	00I
	322A	01I
4392805.....	320A	00K
	322A	01K
4392806.....	320A	00L
	322A	01L
4392809.....	320A	00M
	322A	01M
4392812.....	320A	00H
	322A	01H
4392813.....	320A	00G
	322A	01G
4396451.....	037	12
4396809.....	027	00A
	028	00A
4396914.....	048A	04A
	050A	42A
4397790.....	533	00A
	534	00A
4401481.....	632A	17
4401814.....	516A	01B
4402460.....	450	00F
	452	00F
	516A	00J
4405164.....	235	02
4406250.....	512	23B
	514	01A
	700	12A
4407161.....	048A	05A
	050A	05A
4408124.....	428A	05
	430A	05
	432A	05
	432A	05
	434A	05
	436A	05
	438A	05
	438A	05
	440	05
4408661.....	060A	06A
	062A	06A
	064A	06A
4408799.....	738A	28
	744A	28
4409122.....	454	00E
	456	00F
	458	00F
	460	00F
	518	00E
4409178.....	454	00F
	456	00G
	458	00G
	460	00G
	518	00F
4409211.....	652B	66A
4409395.....	380A	01A2
	380A	01A2
	381	01-06
4409396.....	339	00
	374A	01B01
	380A	01C
	380B	01C
	381	08-12
4411001.....	618	44
	620	40
	636	29
	640A	29
	652A	04
	656A	04
	660	19
4411682.....	256	01G
4411821.....	262A	17
	280A	17
	294A	17
	296A	17
	302A	17
4411829.....	254	03
	288	03
4412689.....	652A	23A
4412710.....	415	09
4412826.....	415	05
	419	04
4412827.....	415	06
	419	05
4414207.....	172B	45
	187	03
	188	03
	198	09
	201	08
	210	10
	325	06
	654	47

PARTS INDEX

PART NO.	PAGE	ITEM
4414207.....	658	47
4414271.....	486	00A1
	488	00A1
	492	00A1
	498	00B
	500	00A1
	502	00A1
	503	00A1
4415014.....	026	00F
	350A	00A8
	364	16D
	366B	100D
	368	14D
	370	32D
	372	27D
	374A	28D
	376B	102D
4416704.....	311	00
	390B	35
	392B	35
4417635.....	082	20
4417881.....	382	03C
	384	12C
	385	03C
	388	11C
4418272.....	730A	33
4418273.....	730A	30
4418275.....	730A	31
4418276.....	730A	32
4418301.....	164B	26
	166B	26
	214	09
4418329.....	037	06
4418912.....	390B	35
	392B	35
4419453.....	382	03E
	384	12E
	385	03E
	388	11E
4420332.....	736A	20
	742A	20
	748A	20
4420333.....	736A	22
	742A	22
4420334.....	736A	23
	742A	23
4420335.....	736A	24
	742A	24
4420336.....	734A	27
	738A	27
	738A	35
	744A	27
	744A	35
4421360.....	708	01
4421939.....	234A	15C
	234A	15C
4421946.....	230A	09B
	232A	09B
4422000.....	234B	16A
	234B	16A
4422519.....	002	21
4422953.....	512	13
	514	13
4423418.....	164A	17A
	164B	17A
	166A	01A
	166A	01A
4423699.....	303	05
4424185.....	106	09
4424425.....	005	01
	450	08
	452	08
	516B	28
	687	01
4425139.....	027	03
	028	03
4425177.....	132	23
4425481.....	390B	37
	390C	37
	392B	37
	392B	37
4425764.....	695	02A
4426044.....	024	12
4426048.....	222	03
4426117.....	450	00I
	452	00I
	516A	00M
	516A	01L
4427111.....	122B	24
	124	05
4427314.....	138B	53
	142	52
4427351.....	138A	35
	142	35
4427357.....	136	02
	140	02
4427429.....	170B	41H
	170C	41H
	170C	41H
	170D	41H
	172B	50H
	172B	50H
	172C	50H
	172C	50H
4427919.....	486	05
	488	09
	492	05
	498	09
	500	05
	502	05
	503	01
	504	05
4428007.....	006	05
	007	02
4428098.....	443	15
	444	15
	445	15
4428910.....	170B	41B
	170C	41B
	170C	41B
	170C	41B
	172B	50B
	172B	50B
	172B	50B
	172C	50B
	208	00D
	248	15D
4428911.....	170B	41C
	170C	41C
	170C	41C
	170C	41C
	172B	50C
	172B	50C
	172C	50C
	172C	50C
	208	00E
	248	15E
4429829.....	584	102
	586	102
	588	104
	590	104
	592	103
	680	102
	682	102
	686	102
4430289.....	156	102
	158	102
	160	102
4430870.....	222	12
	226	12
4430871.....	222	13
	226	13
4430872.....	222	06
	240	06
4430873.....	222	07
	240	07
4430912.....	015	07
	016	07
4431898.....	746A	29
4431966.....	706	00
4432639.....	568A	73
	572A	73
4432965.....	246	07
	248	06
4434017.....	060A	07
	062A	07
	064A	07
4434123.....	608A	22A
	610A	23A
	612A	22A
	614A	23A
4434144.....	432A	04
	438A	04
	440	04
4434145.....	432A	08
	438A	08
	440	08
4434246.....	588	103
	590	102
	592	104
4434953.....	450	00H
	452	00H
	454	00B
	456	00B
	458	00B
	460	00B
	516A	01I
	518	00B
4434956.....	516A	00I
	516A	01H
4435124.....	454	18
	456	13
	458	13
	460	13
	518	18
4435126.....	450	06
	452	06
	454	16
	456	11
	458	11
	460	11
	516B	21
	518	16
4435128.....	516B	23
4435129.....	002	26
	004A	19
4435239.....	454	00C
	456	00E
	458	00E
	460	00E

PARTS INDEX

PART NO.	PAGE	ITEM
4435239.....	518	00C
4435717.....	037	11
4436124.....	128	09
4436154.....	744A	53
4436162.....	740A	29
4436170.....	736B	54
	742C	54
4436179.....	736B	50
	736B	50
	748A	50
4436267.....	512	03A
	514	03A
	701	01A
4436269.....	512	02A
	514	02A
	701	00A
4436270.....	512	04
	514	04
	701	02
4436271.....	216	00
	701	11
4436292.....	512	05
	514	05
	701	03
4436534.....	170A	04
	170A	04
	172A	04
4436535.....	122B	16
	124	14
	126	27
	127	27
	558	29
	560	29
	562	29
	564	29
	622	33
	624	32
4436616.....	680	10
	682	02
	686	10
4436736.....	170B	41D
	170C	41D
	170C	41D
	170C	41D
	172B	50D
	172B	50D
	172C	50D
4436737.....	170B	41F
	170C	41F
	170C	41F
	170C	41F
	172B	50F
	172B	50F
	172C	50F
	172C	50F
	208	00C
	248	15C
4437282.....	539	02
	608B	38
	612B	37
4437513.....	174	00
4437525.....	443	14
	444	14
	445	14
4437738.....	538A	41A
	638	43
	642	43A
	656B	83
4437833.....	060A	07A
	062A	07A
	064A	07A
4437836.....	060A	07E
	062A	07E
	064A	07E
4437837.....	060A	07C
	062A	07C
	064A	07C
4437838.....	060A	07B
	062A	07B
	064A	07B
443976.....	508	08
4440802.....	060C	32
	064B	28
4442219.....	538A	17
	634A	20
	648	17
4442325.....	636	41
	640A	41
4443880.....	450	00G
	452	00G
	516A	00K
4443881.....	454	00D
	456	00C
	458	00C
	460	00C
	518	00D
4443882.....	461	05
	462	03
	463	03
	464	03
	691	00E
4443883.....	516A	01J
4444032.....	712	36
4444284.....	002	29
	004A	22
	450	15
	452	15
	516A	15
4444285.....	002	31
	004A	23
	450	16
	452	16
	516A	16
4444286.....	002	32
	004A	24
	450	18
	452	18
	454	09
	456	21
	458	21
	460	21
	516B	18
	518	09
4444287.....	002	33
	004A	25
	450	19
	452	19
	454	10
	456	22
	458	22
	460	22
	516B	19
	518	10
4444288.....	454	11
	456	23
	458	23
	460	23
	518	11
4444289.....	454	12
4444637.....	298	35
4444664.....	256	17
4444669.....	256	15
4444700.....	151	18
	167	04
	241	09
4444755.....	450	17
	452	17
	516A	14
4445058.....	712	31
4445241.....	486	00A3
	488	00A3
	490	00A3
	492	00A3
	494	00A3
	496	00A3
	498	00D
	500	00A3
	502	00A3
	503	00A3
4445245.....	486	12
	488	19
	490	13
	492	16
	494	17
	496	15
	498	19
	500	12
	502	12
	503	08
4445638.....	516A	12
4445639.....	516A	10
4446406.....	596A	15B
	596A	16B
	596A	20B
	608A	23B
	608A	24B
	610A	24B
	610A	25B
	612A	24B
	614A	25B
	630A	08B
	638	26B
	640B	57
	642	26B
4446989.....	399	00A
4447072.....	244	07
4447276.....	710	00
4447430.....	395	00A
	396	00B
4447540.....	026	04B
4447566.....	443	11
	445	11
4447633.....	694	04
4447675.....	584	06
	586	02
	588	08
	590	08
	592	07
	680	12
	682	00
	686	12
4447713.....	471	04
4448041.....	660	33
	661	00
4449019.....	014	23

PARTS INDEX

PART NO.	PAGE	ITEM
4449250.....	027	08
	028	08
	028	08
	050A	29
	164A	09
	164A	09
	164A	09
	164A	09
	166A	09
	166B	40
	212	10
4449362.....	040	04
	040	04
	042	05
	042	05
	722A	36
4449378.....	444	11
4449447.....	166A	01E
	166A	01E
4449478.....	062B	26
	724A	04
4449508.....	732A	43
	738A	43
	744A	43
	750A	43
4449509.....	311	07
4450008.....	247	00
	248	00
4450011.....	454	14
	456	26
	458	26
	460	26
	518	14
4450012.....	454	13
	456	25
	458	25
	460	25
	518	13
4450013.....	450	20
	452	20
	516A	13
4450494.....	164A	11
	166A	11
4450708.....	240	05
4450714.....	543	02A
4451610.....	348A	04C
	350A	04C
	352A	06C
4451668.....	474	101
	476	101
	478	101
	480	101
	524B	101
	526B	101
	528B	101
	530B	101
	690	101
4451773.....	668	18
4451995.....	636	42
	640A	42
4452158.....	164B	19
	166A	18
4452326.....	129	05
4452733.....	136	33
	140	33
4453023.....	080	13
	081	13
4453063.....	558	73
	560	26
	562	32
	564	26
4453281.....	652A	25A
	656A	25A
	660	29A
4453874.....	316	07
	318	03
	320A	05
	322A	07
	324A	07
	324B	18
4453909.....	029	00B
4453910.....	029	00C
4453911.....	029	00E
4453912.....	029	00G
4454269.....	108	03
4454349.....	702	09
4454522.....	048A	06A
	052	02
4454560.....	454	20
	456	10
	458	10
	460	10
	518	20
4454561.....	454	21
	456	15
	458	15
	460	15
	518	21
4454563.....	486	00B
	488	00B
	490	00B
	492	00B
	494	00B
	496	00B
	498	00A
	500	00B
	502	00B
	503	00B
	504	00B
	505	00B
	506	00B
	507	00B
4455566.....	316	08
	320A	16
	322B	38
4456179.....	308	07C
4456227.....	262A	21
	280A	21
	294A	21
	296A	21
	302A	21
4456427.....	252	00
	270	00
4456428.....	252	26
	256	13
	270	26
4456735.....	170B	41A
	170C	41A
	170C	41A
	170C	41A
	172B	50A
	172B	50A
	172B	50A
	172C	50A
	208	00A
	248	15A
4456778.....	170B	41I
	170C	41I
	170C	41I
	170D	41I
	172B	41A
	172B	50I
	172B	50I
	172C	50I
	172C	50I
4458229.....	244	01F
	246	01F
4458234.....	244	01D
	246	01D
4458236.....	244	00C
	246	00C
4458256.....	732A	43
	738A	43
	744A	43
	750A	43
4458260.....	732A	43
	738A	43
	744A	43
	750A	43
4459714.....	738A	38
	744A	38
4459928.....	738A	26
	744A	26
4459990.....	736A	21
	742A	21
4460037.....	170D	101
	172C	101
4460056.....	738A	36
	744A	36
4460067.....	738A	37
	744A	37
4460370.....	002	30
	004A	26
	450	21
	452	21
	516B	17
4460372.....	516A	11
4460534.....	026	00E
4460536.....	311	00A
	390B	35A
	392B	35A
4460582.....	311	00B
	390B	35B
	392B	35B
4461259.....	702	04
4461337.....	339	00D
	381	08
4461338.....	339	00B
	381	09
4461339.....	339	00A
	381	10
4461340.....	339	00C
	381	11
4461341.....	339	00E
	381	12
4461342.....	339	01
	374A	01B02
	380A	01D
	380B	01D
4461343.....	381	01
4461344.....	381	02
4461345.....	381	03
4461346.....	381	04
4461347.....	381	05
4461348.....	381	06
4461933.....	256	29
4461979.....	594	05
	600	25
	602	24
4462051.....	066	19

PARTS INDEX

PART NO.	PAGE	ITEM
4462051.....	067	19
	068	19
	070A	19
	071	16
4462632.....	630A	15
4462707.....	676	08
	677	07
4463199.....	652A	00
	656A	00
4463757.....	730B	57
4464075.....	170A	16
	172A	16
4464122.....	062B	90
	724A	06
4464235.....	264	27
4464237.....	262A	18
	264	28
	274	26
	280A	18
	294A	18
	296A	18
	302A	18
4464273.....	258	20
4464275.....	224A	33
4464279.....	224A	11
	228A	14
4464280.....	224B	56
	228B	45
4464281.....	224A	19
4464282.....	224A	34
4464283.....	224A	35
4464285.....	224A	37
4464286.....	224A	38
4464287.....	224A	39
4464288.....	224A	40
	228A	38
4464305.....	258	18
4464320.....	252	58
	260	22
	270	51
4464347.....	224A	30
4464349.....	224A	31
4464350.....	224A	32
4464355.....	224A	04D
4464394.....	252	40
	270	40
4464401.....	262A	29
	280A	29
	294A	29
	296B	29
	302A	29
4464450.....	224B	41
	228B	39
4464452.....	224B	42
4464453.....	224B	43
4464458.....	224B	47
4464459.....	224B	48
4464463.....	224B	52
4464466.....	224B	57
4464473.....	224A	08
4464474.....	224A	12
	228A	15
4464476.....	224B	53
4464477.....	224B	55
	228B	47
4464478.....	224B	58
	228B	50
4464483.....	224A	14
	224B	61
4464935.....	594	25
4465472.....	602	28
	732A	08
	738A	08
	744A	08
	750A	08
4465818.....	690	102
4466520.....	091	06
4466815.....	258	28
	308	07D
4466834.....	308	07B
4467093.....	736B	56
	742C	56
	748A	56
4467733.....	742C	56
4467734.....	742C	56
4467735.....	742C	56
4467736.....	742C	56
4467737.....	742C	56
4467738.....	742C	56
4467890.....	730B	59
4468538.....	742C	56
4470393.....	550	49
	552	49
	554	49
	556	49
4471645.....	122A	05
4472164.....	046A	01A
4472347.....	626	24
	628	24
4472642.....	071	07
4472673.....	060A	05
	062A	05
	064A	05
4472845.....	736B	62
	742D	62
	748A	62
4473871.....	015	06
	016	06
4474036.....	306	04
4474041.....	088	12A
4474476.....	274	30
4474482.....	274	31
4474495.....	274	38
4474677.....	656B	77
4474678.....	694	07
4475085.....	656B	80
4475123.....	630A	00A
4475437.....	588	14
	590	14
	592	13
4475524.....	709	00
4475769.....	222	16
	226	17
	240	14
4475812.....	742C	56
4475814.....	742C	56
4475816.....	742C	56
4476843.....	308	07H
4476953.....	548	07A
4477681.....	395	00C
	396	00C
	397	00C
	398	00C
	399	00C
4478029.....	548	06A
4478378.....	040	03
	042	04
	722A	35
4479162.....	566A	43
	570	77
	604	37
	606	36
	608B	31
	610B	32
	612A	31
	614B	32
	628	75
4479989.....	730B	63
4482656.....	170A	30A
	172A	39A
4483208.....	170A	30B
	172A	39B
4483209.....	172A	39C
4483563.....	471	12
4483676.....	410	06A
4484195.....	124	01
4485262.....	015	18
	016	18
4485649.....	748A	42
4485777.....	026	04B
4485892.....	254	06
	258	24
	288	06
4486055.....	017	13B
	033	04B
	222	19B
	226	19B
	226	26B
	230B	50B
	230B	50B
	232B	45B
	232B	45B
	240	16B
	300	05B
	300	08B
	300	51B
	306	03B
	306	51B
	307	05B
	307	08B
	341	05B
	343	02B
	344	03B
	345	02B
	346	04B
	348A	00EB
	348A	08B
	350A	00EB
	350B	08B
	350B	08B
	352A	00EB
	352B	24B
	354	03CB
	354	19B
	356A	19B
	356A	19B
	356B	19B
	356B	19B
	356B	19B
	356C	26CB
	356C	29B
	358	03CB
	358	19B
	360A	19B
	360A	33B
	360A	33B
	360B	33B
	380B	14B
	382	08B
	384	27B

PARTS INDEX

PART NO.	PAGE	ITEM
4486055.....	385	08B
	388	27B
	392A	05B
	632A	20B
	632A	21B
4486125.....	027	10
	028	10
4486371.....	522	10
4487212.....	636	17
4488228.....	632B	38A
	638	23A
	642	23A
4488649.....	122A	05
4488905.....	207	15
	736C	66
	742G	66
4489201.....	669	07
	672	08
	673	07
449558.....	060A	13
	062A	13
	064A	13
4501625.....	486	06
	488	02
	492	06
	498	02
	500	06
	502	06
	503	02
	504	04
4501626.....	504	05
4501627.....	486	07
	488	03
	492	07
	498	03
	500	07
	502	07
	503	03
	504	06
4503469.....	017	11
4504198.....	017	07
4504199.....	017	08
4504491.....	017	10
4505243.....	718	16
	720	16
	722A	16
4506405.....	062B	26A
	724A	04A
4506416.....	512	13A
	514	13A
4506418.....	060A	18A
	062A	18A
	064A	18A
	114	12A
	114	13A
	114	42A
	116	09A
	116	14A
	116	15A
	136	29A
	140	29A
	443	06A
	443	07A
	444	06A
	444	07A
	445	06A
	445	07A
	546	04A
	632A	08A
	632A	09A
	632A	25A
	632A	26A
	632A	27A
	632A	29A
	636	09A
	638	08A
	640A	08A
	640A	09A
	648	05A
	649	05A
	698	04A
4506424.....	065	09A
	065	11A
	074A	08A
	076	08A
	078	07A
	079	07A
	080	01A
	080	16A
	081	01A
	081	16A
	092	04A
	092	05A
	093	04A
	093	05A
	443	03A
	444	03A
	445	03A
	454	24A
	456	20A
	458	20A
	460	20A
	518	24A
	536	14A
	594	16A
	594	17A
	596A	21A
	600	03A
	600	04A
	600	05A
	600	06A
	602	03A
	602	04A
	602	05A
	602	06A
	608A	13A
	608A	25A
	610A	13A
	610A	26A
	612A	14A
	612A	19A
	612A	23A
	614A	13A
	614A	26A
	632B	31A
	636	11A
	636	12A
	638	07A
	638	10A
	640A	10A
	640A	11A
	640A	12A
	642	07A
	680	02A
	680	18A
	682	13A
	684	03A
	684	146A
	686	02A
	686	18A
	722A	37A
	722B	39G1
4506429.....	074A	10A
	076	10A
	550	07A
	550	17A
	550	34A
	552	07A
	552	19A
	552	35A
	554	07A
	554	17A
	554	66A
	556	07A
	556	19A
	556	35A
	578A	16A
	580	10A
	582A	02A
	584	07A
	584	10A
	586	04A
	586	13A
	588	09A
	588	12A
	590	09A
	590	12A
	592	08A
	592	11A
	594	18A
	596A	18A
	600	12A
	602	12A
	608A	20A
	610A	22A
	612B	44A
	614A	22A
	630A	03A
	630A	03A
	630A	04A
	680	08A
	680	09A
	680	10A
	680	14A
	682	02A
	682	04A
	682	05A
	682	06A
	686	08A
	686	09A
	686	10A
	686	14A
4506459.....	096	11
4509180.....	060A	17A
	060A	20A
	060A	20A
	060B	21A
	060B	21A
	062A	17A
	062A	17A
	062A	20A
	062A	20A
	062A	21A
	062B	21A
	062B	21A
	064A	17A
	064A	19A
	064B	19A
	064B	20A
	064B	20A

PARTS INDEX

PART NO.	PAGE	ITEM
4509180.....	074A	09A
	076	09A
	080	05A
	080	08A
	080	09A
	081	05A
	081	08A
	114	10A
	114	14A
	114	16A
	116	10A
	116	19A
	116	36A
	126	08A
	126	09A
	127	10A
	129	03A
	129	03A
	129	05A
	132	14A
	132	14A
	132	15A
	133	10A
	133	10A
	133	11A
	136	21A
	136	26A
	140	21A
	140	26A
	143	06A
	143	07A
	512	24A
	512	26A
	514	14A
	536	02A
	536	15A
	538A	08A
	538A	10A
	538A	13A
	538A	14A
	543	05A
	543	06A
	543	09A
	548	02A
	548	03A
	548	16A
	558	23A
	558	24A
	558	27A
	558	28A
	560	24A
	560	25A
	560	27A
	560	28A
	562	23A
	562	27A
	562	28A
	564	24A
	564	25A
	564	27A
	564	28A
	566A	52A
	566A	61A
	566A	63A
	568A	55A
	568A	61A
	570	28A
	572A	55A
	572A	61A
	573	05A
4512716.....	031	01
	032	01
4514699.....	222	09
	237	04
	240	09
4514700.....	046A	10
	046A	10
	048A	11
	050A	11
	052	03
452632.....	508	01
452920.....	507	06
455156.....	516A	00C
	516A	01C
4600275.....	260	09
4601587.....	726	16
4601862.....	582A	12
4602026.....	536	00
4602350.....	742C	51
4602354.....	742C	51
4602374.....	536	25A
4602420.....	742D	62
4602421.....	742D	62
4602422.....	742D	62
4602423.....	742D	62
4602424.....	742D	62
4602425.....	742D	62
4602426.....	742D	62
4602427.....	742D	62
4602428.....	742D	62
4602429.....	742D	62
4602634.....	652A	33
	656A	33
4602796.....	178	13
	180	01
	516B	32
4603012.....	256	24
4603204.....	742H	67
4603372.....	742C	50
4603921.....	204	00
4603950.....	202	00
4604696.....	700	12A
4606144.....	109	00
4607054.....	260	12
4607309.....	322A	01A6
	324A	01A6
4607311.....	324A	01E
4607409.....	265	09
4607512.....	256	01E
4607546.....	320B	29
	322B	42
	324B	39
4607646.....	206	06
	262A	25
	280A	25
	294A	25
	296A	25
	302A	25
4607775.....	206	12
4607776.....	206	13
4608999.....	256	06
4609429.....	316	01H
4609479.....	258	19
4609532.....	706	102
4609630.....	129	00
4609645.....	414	07
	422	08
	425	06
4609657.....	425	00A
4609690.....	414	05
4609701.....	416	10
4609702.....	416	11
4609709.....	416	05
4609710.....	416	06
4609711.....	416	08
4609712.....	416	09
4609956.....	098	01
	100	01
	102	01
	104	01
4610260.....	618	68
4610630.....	046A	02A
	046A	03A
	046B	38A
	052	01C
4610640.....	320A	00D
	322A	01C
	324A	01D
4610641.....	320A	00C
	322A	01D
	324A	01C
4610921.....	182	02
4611526.....	170B	41J
	170C	41J
	170C	41J
	170D	41J
	172B	50J

PARTS INDEX

PART NO.	PAGE	ITEM
4611526.....	172B	50J
	172C	50J
	172C	50J
4611679.....	656A	23A
4611725.....	114	35
4612752.....	012A	00
4612754.....	182	09
4612930.....	713	00
4613243.....	390A	15P
	392B	15P
4613452.....	006	00
4613463.....	730B	84
4613641.....	594	20
4613950.....	481	00
4614090.....	660	11
4614099.....	660	10
4614162.....	082	16
4614165.....	086	09A
4614167.....	086	13A
4614254.....	212	13A
	702	00A
4614277.....	420	05
	421	00D
4614637.....	442	00
4615544.....	037	02
4615680.....	046A	03C
4616024.....	622	64A
4616025.....	634A	35
4618409.....	183	00
4619772.....	212	13B
	702	00B
4619898.....	522	08
4619899.....	522	09
4619904.....	151	19
4620283.....	198	03
	201	03
	210	03
	213	03
	215	03
	325	11
	654	56
	658	56
4622684.....	471	13
4623111.....	057	11
4624799.....	450	00D
	452	00D
4624866.....	014	00
4624890.....	015	02
	016	02
4624891.....	015	03
	016	03
4625214.....	037	00
4625320.....	122A	11
	124	10
4625323.....	114	22
	116	22
4625330.....	114	17
	116	21
4625482.....	415	02
4625600.....	046B	38B
	048A	01B
	048A	02B
	050A	02B
	050C	50B
	050C	50B
4625641.....	020	00
4626057.....	550	09
	552	09
	554	11
	556	09
4626149.....	008	00B
	009	00B
	362	00B
	362	01B
	364	00B
	364	01B
	366A	00B
	372	01B
	376A	05B
4626151.....	336	10C
	338	10C
	340	04B
	341	04B
	342	00B
	343	00B
4626193.....	046A	14
	048A	14
	050A	14
4626261.....	634A	24
4626427.....	354	03A2
	354	03A2
	356B	26A2
	356B	26A2
4626493.....	346	00B
4626738.....	086	10A
	086	10A
4626739.....	090	05
4626740.....	092	12A
4626741.....	092	13A
4626742.....	092	14A
4626743.....	092	15A
4626781.....	046A	03B
	048A	03B
	050A	03B
4626878.....	060A	16
	062A	16
	064A	16
4626885.....	048A	02A
	050A	02A
4626992.....	029	00
4627122.....	336	14B
	338	14B
	362	01C
	364	01C
4627416.....	156	19
4627419.....	156	117
	158	117
	160	117
4627469.....	156	105
	158	105
	160	105
4627474.....	348A	03B
	350A	03B
4627541.....	129	06
4627542.....	129	07
4627987.....	348A	00A2
	350A	00A2
	352A	00A2
	352A	00A2
4628043.....	454	23
	456	18
	458	18
	460	18
4628452.....	156	00
4628514.....	470A	09
4628560.....	026	00C
4628902.....	582B	47
	584	03
	586	07
	588	28
	590	03
	592	02
4628956.....	470A	08
4629154.....	483	00
4629513.....	026	03B
	026	09B
4629655.....	443	00
	445	00
4629656.....	443	01
	445	01
4629717.....	114	01
	116	00
4629723.....	222	00
	224A	
4629740.....	600	01
	602	01
4629744.....	608A	09
	610A	09
	612A	11
	614A	09
4629782.....	132	18
	133	14
4630087.....	230A	31
	232A	31
4630119.....	410	00
4630315.....	154	01
4630455.....	382	03B
	384	12B
	385	03B
	388	11B
4630475.....	230A	09
	232A	09
4630503.....	750B	75
4630525.....	114	01A
	116	00A
4630531.....	310	02
4630532.....	310	04
4630572.....	170A	19
	172A	19
4630660.....	303	00
4630781.....	066	00
	067	00
	068	00
	070A	00
4630783.....	066	01
	067	01
	068	01
	070A	01
4630932.....	127	15
4630933.....	127	13
4630934.....	127	11
4630935.....	127	18
4630936.....	127	19
4630937.....	127	21
4630938.....	126	12
4630939.....	126	17
4630940.....	126	16
4630941.....	126	14
4630943.....	126	22
4630946.....	136	10
	140	10
4630947.....	138A	37
	142	37
4630949.....	136	44
	140	44
4630952.....	122B	22
	124	15
4631103.....	108	02
4631127.....	167	00
	167	00

PARTS INDEX

PART NO.	PAGE	ITEM
4631128.....	170A	30
4631129.....	170A	13
	172A	13
4631253.....	354	13
	356A	13
4631254.....	354	08
	356A	08
4631260.....	002	00A
	004A	00A
4631364.....	328A	06B
	330A	04B
	332A	04B
4631375.....	241	13
4631421.....	380A	01B
	380A	01B
4631505.....	638	44
	640A	44A
4631659.....	390A	15E
	392A	15E
4631748.....	026	00D
4631749.....	026	00B
4631800.....	234A	09
4631984.....	234A	16
4631985.....	234A	15
4632041.....	136	08
	140	08
4632449.....	444	00
4632450.....	444	01
4632491.....	476	00
4632493.....	122B	19
	124	03
4632511.....	474	00
4632626.....	024	10
4632689.....	241	02
4632799.....	187	00
	188	00
4632802.....	201	04
4632950.....	742E	62
4633367.....	428A	02
	430A	02
	432A	02
	434A	02
	436A	02
	438A	02
4633644.....	098	05
	100	05
	102	05
	104	05
4633736.....	600	21
4633932.....	143	13
4633933.....	143	15
4633934.....	143	14
4634010.....	409	05
	409	06
4634716.....	046D	61
	048B	61
	050C	61
4634798.....	311	00C
	390B	35C
	392B	35C
4634911.....	046D	62
	048B	62
	050C	62
4634938.....	212	18
	702	102
4634964.....	156	35
4634979.....	046D	60
	048B	60
	050C	60
4635318.....	184	00
4635649.....	594	21
	596A	15A
4635780.....	048A	03A
	050A	03A
4635784.....	046A	01B
4636094.....	222	18
	226	18
	240	15
4636095.....	241	08
4636096.....	222	21
	226	21
	240	18
4636097.....	241	04
4636098.....	241	11
4636099.....	244	04
	246	04
4636108.....	048A	04B
	050B	42B
4636526.....	390A	15B2
4636527.....	390A	15B3
4636765.....	108	07
4637175.....	108	01
4637225.....	170A	23
	172A	23
4637641.....	214	00
4637647.....	212	00
4637925.....	108	08
4638014.....	550	14A
	552	15A
4638023.....	612A	16
4638165.....	209	09
4638167.....	173	21
	209	10
4638241.....	596A	02
	608A	02
	610A	02
	612A	02
	614A	02
4638279.....	484	00
4638620.....	151	08
4638699.....	533	00
4638891.....	151	00
4638893.....	151	05
4638895.....	151	10
4638905.....	348A	00D
	350A	00D
	352A	00D
	354	03B
	356B	26B
	358	03B
	360A	32
4639112.....	336	07
	338	07
	362	08
	364	08
	366A	08
	368	08
	370	08
	372	08
	374A	08
	376A	08
4639127.....	098	12
	100	12
	102	12
	104	12
4639136.....	170B	41E
	170C	41E
	170C	41E
	170C	41E
	172B	50E
	172B	50E
	172C	50E
	172C	50E
4639235.....	060B	32
	064B	28
4639285.....	348A	03C
	350A	03C
	352A	08C
4639286.....	348A	00A3
	350A	00A3
	352A	00A3
	352A	00A3
4639287.....	362	16B
	364	16B
	366A	100B
	366B	100B
	368	14B
	368	14B
	370	32B
	372	27B
	374A	28B
	376A	102B
	376B	102B
4639401.....	518	23
	686	20
4639465.....	531	00
4639513.....	024	11
4639528.....	086	12A
4639632.....	132	06
4639633.....	132	07
4639635.....	133	07
4639636.....	133	06
4639671.....	118	17
	119	03
4639672.....	118	18
	119	04
4639718.....	348A	05A
	350A	05A
	352B	14A
4639989.....	136	06
	140	06
4639990.....	114	23
	116	23
4639992.....	114	25
	116	24
4639993.....	114	28
	116	25
4640418.....	409	03
4640421.....	409	02
4640506.....	241	00
4640540.....	348A	04B
	350A	04B
	352A	06B
4640568.....	736B	62
4640579.....	348A	05B
	350A	05B
	352B	14B
4640621.....	005	02
	450	23
	452	23
	516B	40
	687	02
4640656.....	026	03A
4640657.....	026	04A
4640660.....	024	00
4640918.....	580	31
4640957.....	146	00
	148	00
	150	00
4640958.....	146	07

PARTS INDEX

PART NO.	PAGE	ITEM
4640958.....	148	07
	150	07
4640959.....	146	11
	148	11
	150	11
4640960.....	146	15
	148	15
	150	15
4640961.....	146	18
	148	18
	150	18
4640962.....	146	22
	148	22
	150	22
4640963.....	146	26
	148	26
	150	26
4640964.....	146	01
4640965.....	146	28
	148	28
	150	28
4641027.....	014	12
4641178.....	380B	05
4641263.....	718	13
	720	13
	722A	13
4641282.....	554	14A
	556	15A
4641293.....	718	00A
	720	00A
4641309.....	718	00
	720	00
	722A	00
4641524.....	002	103
	004A	103
4641569.....	336	10B
	338	10B
4641744.....	638	26A
	642	26A
4641808.....	004A	00B
4642023.....	311	03
4642167.....	362	10
	364	10
	366A	10
	368	10
	370	10
	372	10
	374A	10
	376A	10
4642459.....	594	06
	600	26
	602	25
4642474.....	026	07
4642488.....	082	18
4642498.....	652A	29
	656B	79
4642499.....	520	26
4642502.....	520	24
	680	20
	686	16
4642505.....	520	25
4642573.....	050C	51A
4642575.....	108	15
4642621.....	582A	29
4642622.....	582A	31
	590	04
	592	03
4642641.....	046B	40A
	048A	15A
4642643.....	012A	00A
4642724.....	048A	06B
	050C	51B
4642744.....	217	13
4642773.....	098	13
	100	13
	102	13
	104	13
4642848.....	600	13
	602	13
4642849.....	600	10
	602	10
4642883.....	173	13
4643029.....	114	37
	116	31
4643128.....	151	13
4643387.....	033	03A
4643388.....	033	03B
	035	00B
	036	00B
4643405.....	158	22
	160	22
4643444.....	060B	30B
	060B	30B
	064B	36B
	064B	36B
4643445.....	062B	31B
	724A	07B
4643446.....	060B	30A
	060B	30A
	062B	31A
	064B	36A
	064B	36A
	722B	39A3
	724A	07A
4643447.....	062B	32
	724A	01
4643558.....	017	19
4643559.....	017	20
4643560.....	017	21
4643561.....	017	22
4643580.....	222	00A
	224A	25
	228A	09
	240	00A
4643683.....	320A	00
4643760.....	320A	12
	322A	23
	324B	23
4643771.....	031	04
4643894.....	316	01
4643896.....	032	00
4643898.....	007	00
4643919.....	322A	01
4643959.....	536	26A
4643968.....	316	06
	320A	03
	322A	06
	324A	06
4644032.....	328B	22
4644044.....	330A	07
	332A	07
4644052.....	328A	08
	330A	08
	332A	08
4644169.....	328B	13
	330A	13
	332A	13
4644172.....	328B	18
	330A	18
	332B	18
4644191.....	108	23
4644220.....	108	25
	328A	10
	330A	10
	332A	10
4644312.....	215	04
4644313.....	213	04
4644532.....	672	12A
	672	13A
	672	18A
	676	12A
	676	13A
	676	18A
4644533.....	672	12B
	672	13B
	672	18B
	676	12B
	676	13B
	676	18B
4644536.....	324A	01
4644566.....	090	07
	091	07
4644618.....	636	16
	640A	16
4644625.....	065	04
4644696.....	108	11
4644709.....	682	15
4644714.....	594	26
	602	29
4644727.....	176	12
	178	12
	180	12
	516A	00F
4644830.....	034	00A
4644831.....	034	00C
4645170.....	106	13
4645225.....	154	08
4645227.....	046A	23
	048B	25
	050A	25
4645228.....	046B	39
	048B	24
4645229.....	154	08
4645230.....	154	08
4645278.....	126	00
4645331.....	566A	37
	568A	38
	570	37
	572A	38
4645519.....	048A	05B
	050A	05B
4645591.....	660	34
	661	01
4645592.....	660	05
	661	02
4645593.....	660	04
	661	03
4645629.....	088	17A
4645631.....	093	13A
4645632.....	091	05
4645634.....	093	16A
4645635.....	088	18A
4646064.....	024	16
4646133.....	726	20
4646164.....	352A	08B
4646165.....	352A	08D
4646226.....	207	01

PARTS INDEX

PART NO.	PAGE	ITEM
4646246.....	680	16
4646315.....	352A	00A4
	352A	00A4
4646320.....	110	10
4646697.....	002	00B
4646742.....	478	00
4646743.....	480	00
4646744.....	482	00
4646745.....	532	00
4646799.....	235	05
4646889.....	691	01
4647195.....	336	11
	338	11
	362	09
	364	09
	366A	09
	368	09
	370	09
	372	09
	374A	09
	376A	09
4647334.....	576	20
4647560.....	425	04
4647604.....	720	10
4647605.....	718	11
	720	11
	722A	11
4647672.....	554	71
	556	34
4647678.....	118	16
4647806.....	450	00C
	452	00C
	516A	00E
4647814.....	235	04
4647815.....	235	07
4647882.....	566A	71
4648004.....	156	42
4648005.....	156	43
4648100.....	244	01
	246	01
4648101.....	244	00
	246	00
4648102.....	244	03
	246	03
4648125.....	100	14
	104	15
4648126.....	100	15
4648204.....	573	02
4648205.....	573	03
4648206.....	237	11B
4648207.....	237	12B
4648252.....	198	04
4648275.....	582B	48
	588	30
4648336.....	046B	40
	048A	15
4648391.....	550	33
	552	34
4648393.....	344	00D
	345	00C
4648455.....	618	67A
4648456.....	620	54
4648457.....	620	53
4648458.....	624	60
4648477.....	634A	31
4648478.....	538A	19
	634A	30
4648480.....	188	01
4648537.....	208	00B
	248	15B
4648583.....	170B	41G
	170C	41G
	170C	41G
	170C	41G
	172B	50G
	172B	50G
	172C	50G
	172C	50G
4648589.....	718	12
4648651.....	060A	16B
	062A	16B
	064A	16B
4648735.....	428B	104
	434B	104
4648791.....	328B	17
	330A	17
	332B	17
4648912.....	122B	23
	124	16
4649152.....	002	13
	004A	15
4649181.....	392A	15B2
4649182.....	392A	15B3
4649184.....	098	14
4649186.....	098	15
4649213.....	578A	00
	580	30
4649267.....	046B	39A
	048B	24A
4649305.....	726	21
4649377.....	172B	44
	313	03
	313	12
	654	49
	658	49
4649405.....	126	20
4649408.....	596A	16A
	608A	23A
	610A	24A
4649517.....	210	04
4649521.....	046A	22
4650064.....	700	10A
4650093.....	102	14
	654	37
	658	87
4650094.....	102	15
	104	16
	654	38
	658	89
4650142.....	732A	17
	738A	17
	744A	17
	750A	17
4650193.....	354	21B
	356B	21B
	358	00A2
	360A	00A2
	366A	01B
4650222.....	071	08
4650338.....	110	11
4650352.....	020	00A
	022	00
4650353.....	020	00C
	022	02
4650354.....	020	00D
	022	03
4650360.....	020	00B
	022	01
4650517.....	300	50-52
	306	50-52
4650567.....	538A	34
	634A	21
4650570.....	262A	28
	280A	28
	294A	28
	296A	28
	302A	28
4650571.....	262A	26
	280A	26
	302A	26
4650572.....	262A	27
	280A	27
	294A	27
	296A	27
	302A	27
4650573.....	262A	31
	280A	31
	294A	31
	296B	31
	302A	31
4650683.....	425	02
4651057.....	116	16
4651233.....	542	20
	664	18
4651247.....	397	00E
	398	00E
4651278.....	654	43
	658	43
4651285.....	151	15
4651286.....	151	16
4651288.....	210	00
4651291.....	215	00
4651292.....	325	08
4651293.....	201	00
4651294.....	198	19
4651295.....	654	39
	658	39
4651296.....	213	00
4651340.....	654	50
	658	50
4651379.....	014	09
4651380.....	014	10
4651520.....	380B	12
4651622.....	648	16A
	649	16A
4651652.....	254	01
4651653.....	262A	01B
	262A	01B
4651654.....	254	07
	288	07
4651655.....	254	08
	288	08
4651656.....	254	09
	288	09
4651657.....	254	10
	288	10
4651658.....	254	01B
	288	01B
4651659.....	254	01C
	288	01C
4651660.....	254	01D
	288	01D
4651835.....	390C	46B
	390C	46B
4651861.....	215	05
4651862.....	728A	11
	734A	11
	740A	11
	746A	11
4651863.....	728A	12

PARTS INDEX

PART NO.	PAGE	ITEM
4651863.....	734A	12
	740A	12
	746A	12
4651869.....	213	05
4651870.....	210	05
4651877.....	325	01
4651890.....	538A	35
	634A	26
4651891.....	538A	31
	634A	28
4651896.....	035	01
	036	01
4651943.....	012A	00J
	012B	00J
	012B	00J
	012C	00J
	164B	38
	166B	36
4651944.....	164B	39
	166B	37
4652003.....	198	05
4652004.....	201	05
4652143.....	037	14
4652168.....	344	00C
	345	00D
	362	00C
	364	00C
	366A	00C
	372	01C
	376A	05C
4652169.....	362	15B
	364	15B
	368	13B
	370	06B
	372	06B
	374A	06B
4652238.....	536	12A
4652262.....	167	00
4652324.....	012A	00M
	012B	00M
	012B	00M
	012C	00M
4652417.....	230A	42
	230A	42A
	232A	37
	232A	37A
4652452.....	333	00
4652483.....	573	00
4652484.....	573	01
4652498.....	336	10D
	338	10D
	339	
	362	00D
	364	00D
	366A	00D
	368	00B
	370	00B
	372	01D
	374A	01B
	376A	05D
4652504.....	158	07
	160	07
4652505.....	158	08
	160	08
4652506.....	158	09
	160	09
4652573.....	348A	00C
	350A	00C
	352A	00C
	354	03E
4652733.....	060A	16A
	062A	16A
	064A	16A
4652742.....	682	16
4652779.....	008	00A
	009	00A
4652845.....	728A	13
	734A	13
	740A	13
	746A	13
4652875.....	275	02
4652876.....	276	00
4652915.....	190	04
	192	04
	194	04
	196	04
4652918.....	203	02
4652981.....	046A	31
	048B	34
4653136.....	742C	56
4653187.....	046B	39J
	046B	39J
	048B	24J
	050B	43J
4653188.....	048B	24B
	052	05B
4653189.....	046B	39K
	046B	39K
	048B	24K
	050B	43K
	052	05K
4653190.....	046B	39M
	046B	39M
	048B	24M
	050B	43M
	052	05M
4653191.....	046B	39C
	046B	39C
	048B	24C
	050B	43C
	052	05C
4653192.....	046B	39I
	046B	39I
	048B	24I
	050B	43I
	052	05I
4653193.....	046B	39L
	046B	39L
	048B	24L
	050B	43L
	052	05L
4653194.....	046B	39H
	046B	39H
	048B	24H
	050B	43H
	052	05H
4653195.....	046B	39D
	046B	39D
	048B	24D
	050B	43D
	052	05D
4653261.....	332A	04F
	332A	04F
4653315.....	390B	35A
	392B	35A
4653322.....	690	00
4653371.....	742D	62
4653698.....	203	03
4653749.....	240	00
4653840.....	046A	02B
	052	00B
4653906.....	244	13
	246	13
4654001.....	742C	56
4654002.....	742E	62
4654025.....	604	55A
	606	49A
4654039.....	156	115
	158	115
	160	115
4654097.....	742C	56
4654106.....	742E	62
4654107.....	336	10G
	338	10G
	364	01D
	366A	01D
	370	01B
	372	00B
	374A	00B
	376A	00B
4654108.....	336	10G
	338	10G
	362	01D
	364	01D
	364	01E
	366A	01D
	366A	01E
	368	01C
	370	01B
	370	01C
	372	00B
	372	00C
	374A	00B
	374A	00C
	376A	00B
	376A	00C
4654109.....	350A	00A5
	352A	00A6
	352A	00A6
	362	00G
	362	01F
	364	00G
	364	01F
	366A	00G
	366A	01F
	368	00E
	368	01D
	370	00E
	370	01D
	372	00D
	372	01G
	374A	00D
	374A	01E
	376A	00D
	376A	05G
4654129.....	698	09
4654234.....	546	01A
	698	01A
4654276.....	274	21
4654278.....	206	00-20
4654286.....	730A	45
4654287.....	736A	40
	742A	40
4654406.....	558	32
	560	33
	562	33
	564	33

PARTS INDEX

PART NO.	PAGE	ITEM
4654597.....	002	20
	004A	13
4654640.....	566A	70
4654654.....	167	07
4654827.....	132	25
4654828.....	143	15
	143	15A
4654913.....	425	01
4654945.....	197	04
	275	03
4655181.....	132	27
4655182.....	132	28
4655282.....	348A	00A4
	350A	00A4
	352A	00A5
	352A	00A5
4655323.....	096	07
4655324.....	096	08
4655448.....	620	04
4655509.....	308	07
4655548.....	308	03
4655609.....	020	00X
4655610.....	020	00W
4655611.....	020	00V
	022	19
4655612.....	020	00U
	022	18
4655614.....	020	00T
4655615.....	020	00S
	022	16
4655616.....	020	00R
	022	15
4655617.....	020	00Q
	022	14
4655619.....	020	00P
4655620.....	020	000
	022	12
4655621.....	020	00N
4655622.....	020	00M
	022	10
4655623.....	020	00L
	022	09
4655624.....	020	00K
	022	08
4655625.....	020	00J
	022	07
4655627.....	020	00H
	022	06
4655628.....	020	00G
4655629.....	020	00F
4655739.....	622	65A
4655740.....	626	69A
4655741.....	626	70A
4655742.....	618	59
4655744.....	604	45A
4655783.....	622	66A
4655784.....	608B	39
	610B	41
	612A	34
	614B	41
4655785.....	566A	72
	570	69
4655789.....	522	02
4655884.....	046D	41
	050C	45
4655899.....	354	24
	356C	27
4655940.....	548	01A
4655941.....	548	00A
4655968.....	040	09
	042	11
4656079.....	730B	61
4656151.....	548	09
4656158.....	262A	30
	294A	30
	296B	30
	302A	30
4656227.....	320B	28
	322B	41
	324B	38
4656300.....	244	14
	246	14
4656444.....	736C	64
	742F	64
	748A	64
4656445.....	742F	64
4656446.....	742F	64
4656447.....	742F	64
4656448.....	742F	64
4656449.....	742F	64
4656450.....	742F	64
4656451.....	742F	64
4656452.....	742F	64
4656453.....	742F	64
4656454.....	742F	64
4656522.....	060B	30
	064B	36
4656523.....	062B	31
	724A	07
4656526.....	128	12
4656527.....	128	13
4656528.....	128	14
4656529.....	128	15
4656530.....	133	22
4656531.....	133	23
4656532.....	133	24
4656533.....	133	25
4656534.....	143	13
4656535.....	143	14
4656536.....	132	26
4656602.....	060B	30D
	064B	36D
4656603.....	062B	31D
	724A	07D
4656605.....	060C	100
	064B	100
4656606.....	062B	100
	724B	100
4656608.....	060C	101
	064B	101
4656609.....	062B	101
	724B	101
4656682.....	080	15
	081	15
4656878.....	172A	39
4656900.....	002	101
	004A	101
4656901.....	002	102
	004A	102
4656988.....	074B	22
	076	22
4657144.....	736B	56
4657481.....	470A	12
	578A	08
	584	14
	586	12
4657728.....	534	00
4657778.....	728A	09
	734A	09
	740A	09
	746A	09
4657791.....	219	04
4657939.....	012A	00C
	012A	00C
	012B	00C
	012B	00C
4657940.....	012A	00D
	012A	00D
	012B	00D
	012B	00D
4657941.....	012A	00E
	012A	00E
	012B	00E
	012B	00E
4657942.....	012A	00F
	012A	00F
	012B	00F
	012B	00F
4657944.....	012A	00G
	012A	00G
	012B	00G
	012B	00G
4658032.....	109	00
4658052.....	046A	23A
	048B	25A
	050A	25A
4658053.....	046A	23B
	048B	25B
	050A	25B
4658090.....	262B	51
	280B	51
	294B	51
	296B	51
	302B	51
4658091.....	262A	33
	280B	33
	294B	33
	296B	33
	302A	33
4658092.....	252	16
	270	16
4658093.....	252	20
	270	20
4658094.....	302B	54
4658095.....	252	44
	256	34
	262B	34
	270	44
	280B	34
	294B	34
	296B	34
	302A	34
4658109.....	262A	32
	280B	32
	294A	32
	306	08
4658110.....	254	04
	260	08
	262A	14
	264	40
	274	50
	280A	14
	288	04
	294A	14
	296A	14
	302A	14
4658146.....	012A	00I
	012A	00I
	012B	00I
	012B	00I

PARTS INDEX

PART NO.	PAGE	ITEM
4658521.....	015	18A
	016	18A
4658569.....	536	24A
4658696.....	538A	20
4658873.....	728A	14
	734A	14
	740A	14
	746A	14
4658927.....	728A	02
	734A	02
	740A	02
	746A	02
4658933.....	224A	01
4658934.....	224A	02
4658935.....	224A	03
	228A	19
4658936.....	224A	04
4658937.....	224A	04A
	228A	20A
4658938.....	224A	04B
4658939.....	224A	04E
	228A	20E
4658940.....	224A	04F
	228A	20F
4658941.....	224A	04G
	228A	20G
4658942.....	224A	04H
	228A	20H
4658943.....	224A	05
4658944.....	224A	06
4658945.....	224A	09
4658946.....	224A	10
	228A	13
4658947.....	224A	15
4658948.....	224A	16
4658949.....	224A	17
	228A	03
4658950.....	224A	18
4658951.....	224A	21
4658952.....	224A	23
	228A	07
4658953.....	224A	24
	228A	08
4658955.....	224A	36
	228A	37
4658956.....	224B	44
	228A	33
4658957.....	224B	46
	228A	34
4658958.....	224B	49
	228B	41
4658959.....	224B	50
	228B	42
4658960.....	224B	51
	228B	43
4658962.....	235	01A
4659005.....	691	02
4659037.....	524A	00
4659038.....	526A	00
4659078.....	528A	00
4659079.....	530A	00
4659287.....	428B	104
	430A	104
	434B	104
	436A	104
4659368.....	742C	56
4659369.....	742F	64
4659512.....	306	01-12
4659579.....	046A	02C
4659592.....	254	11
4659593.....	288	11
	254	12
	288	12
4659594.....	254	13
	288	13
4659595.....	254	14
	288	14
4659659.....	262B	50
	280B	50
	294B	50
	296B	50
	302B	50
4659660.....	262A	01D
	262A	01D
	294A	01D
	294A	01D
4659708.....	280A	01-37
4659791.....	264	21-28
4659796.....	300	01-08
	307	01-08
4659799.....	309	01-03
4659812.....	742F	64
4659814.....	742F	64
4659819.....	736B	56
4659951.....	634A	19
4660025.....	280A	30
4660220.....	090	10
4660285.....	566B	85
4660286.....	695	13A
4660511.....	336	16
4660684.....	114	44
4660710.....	316	01A1
	318	00A1
	320A	00A1
	322A	01A1
	324A	01A1
4660717.....	316	01A2
	318	00A2
	320A	00A2
	322A	01A2
	324A	01A2
4660719.....	316	01A3
	318	00A3
	320A	00A3
	322A	01A3
	324A	01A3
4660720.....	316	01A5
	318	00A5
	320A	00A5
	322A	01A5
	324A	01A5
4660721.....	316	01J
	318	00J
	320A	000
	322A	010
	324A	01T
4660722.....	316	01K
4660723.....	322A	01A
	324A	01A
4660724.....	324A	01L
4660725.....	324A	01P
4660726.....	316	01A
	318	00A
	320A	00A
4660727.....	324A	01K
4660728.....	324A	01I
4660729.....	324A	01Q
4660730.....	324A	01M
4660731.....	324A	01J
4660732.....	324A	01N
4660733.....	324A	010
4660734.....	320A	00N
	322A	01N
4660755.....	576	20
4660756.....	542	20
4660764.....	294B	39
	296B	39
4660770.....	294B	41
	296B	41
4660771.....	298	50
4660772.....	294B	40
4660774.....	298	51
4660775.....	294A	26
4660776.....	298	52
4660777.....	294B	42
	296B	42
4660782.....	040	10
	042	12
4660944.....	083	27
	084	19
4660985.....	728B	58
4661039.....	052	01A
4661185.....	348A	03D
	350A	03D
	366A	01C
4661331.....	638	24A
	642	24A
4661332.....	638	25A
4661371.....	654	22A
	658	22A
4661432.....	328B	22
4661444.....	309	01
4661445.....	309	02
4661469.....	334	00
4661470.....	334	00
4661471.....	334	00
4661490.....	514	00A
4661579.....	470A	11
	578A	29
	665	05
4661581.....	470A	13
	578A	09
4661582.....	230A	42
	232A	37
4661583.....	303	09
4661732.....	260	21
4661965.....	083	26
	084	17
4661992.....	422	03A
4661993.....	422	01B
4661994.....	422	01A
4661995.....	422	05
4661996.....	422	07
4662034.....	414	03A
4662035.....	414	00
4662036.....	414	11
4662039.....	416	00B
4662040.....	416	00A
4662041.....	416	02
4662043.....	416	04
4662044.....	416	07
4662089.....	288	01
4662129.....	720	10
4662223.....	262A	24
	280A	24
	294A	24
	296A	24
	302A	24
4662224.....	258	06
4662225.....	262B	53

PARTS INDEX

PART NO.	PAGE	ITEM
4662225.....	280B	53
	294B	53
	296B	53
	302B	53
4662226.....	206	52
	262B	35
	280B	35
	294B	35
	296B	35
	302A	35
4662227.....	258	07
	280B	37
	296B	37
	302A	37
4662228.....	258	08
4662229.....	258	09
4662230.....	258	10
4662231.....	258	11
4662232.....	258	12
4662233.....	258	13
4662234.....	262A	01A
4662235.....	262A	06
	280A	06
	294A	06
	296A	06
	302A	06
4662236.....	262A	10
	280A	10
	294A	10
	296A	10
	302A	10
4662237.....	262A	04
	280A	04
	294A	04
	296A	04
	302A	04
4662238.....	262A	13
	280A	13
	294A	13
	296A	13
	302A	13
4662239.....	262A	05
	280A	05
	294A	05
	296A	05
	302A	05
4662240.....	262A	07
	280A	07
	294A	07
	296A	07
	302A	07
4662241.....	262A	12
	280A	12
	294A	12
	296A	12
	302A	12
4662242.....	258	05
4662243.....	262A	23
	280A	23
	294A	23
	296A	23
	302A	23
4662244.....	262A	01E
	262A	01E
	280A	01E
	280A	01E
	294A	01E
	294A	01E
	296A	01E
	296A	01E
4662245.....	302A	01E
4662246.....	258	14
	262B	36
	280B	36
	294B	36
	296B	36
	302A	36
4662247.....	262A	15
	280A	15
	294A	15
	296A	15
	302A	15
4662248.....	262A	16
	280A	16
	294A	16
	296A	16
	302A	16
4662249.....	258	15
4662251.....	262A	22
	280A	22
	294A	22
	296A	22
	302A	22
4662252.....	206	54
	256	32
	262A	09
	264	09
	274	11
	280A	09
	294A	09
	296A	09
	298	11
	302A	09
4662295.....	048A	01A
	050C	50A
4662313.....	718	25
	720	25
	722A	25
4662315.....	088	17A
4662356.....	274	37
4662357.....	274	39
4662358.....	264	24
	274	24
4662360.....	274	33
4662361.....	274	27
4662362.....	274	28
4662363.....	274	34
4662364.....	274	35
4662365.....	274	36
4662366.....	274	29
4662367.....	265	04
4662368.....	206	17
	274	25
4662370.....	252	50
	308	07G
4662371.....	252	52
4662372.....	252	53
4662373.....	252	56
4662374.....	252	57
4662375.....	252	51
4662376.....	252	55
4662377.....	252	54
4662378.....	252	59
4662468.....	594	11
4662477.....	716	10
4662479.....	716	11
4662487.....	262A	01-36
4662488.....	274	21-39
4662518.....	546	05A
	698	19A
4662519.....	546	02A
	698	20A
4662522.....	695	10A
4662560.....	280A	01B
	280A	01B
4662711.....	264	05
	274	07
4662712.....	264	06
	274	08
	298	08
4662713.....	264	07
	274	09
	298	09
4662714.....	298	01
4662715.....	264	08
	274	10
	298	10
4662716.....	264	02
4662717.....	264	03
4662718.....	264	04
	264	22
	274	06
	298	06
4662719.....	265	01-23
4662720.....	265	01
4662721.....	265	10
4662722.....	265	07
4662723.....	265	20
4662724.....	265	02
4662725.....	265	08
4662727.....	265	06
4662728.....	265	05
4662729.....	265	21
	265	22
4662730.....	256	05
	265	03
4662734.....	264	42
	274	53
4662735.....	254	15
	288	15
4662736.....	258	23
4662738.....	258	21
4662739.....	260	04
4662740.....	260	03
4662741.....	258	22
4662744.....	260	02
	270	50
4662745.....	260	15
4662746.....	260	16
4662747.....	254	02
	288	02
4662749.....	258	03
4662750.....	254	05
	288	05
4662751.....	260	18
4662754.....	258	02
4662755.....	258	00
	260	11
4662756.....	252	38
	270	38
4662758.....	252	45
	270	45
4662759.....	252	41
	270	41
4662760.....	260	06
4662761.....	260	07
4662762.....	260	10
4662763.....	260	19
4662764.....	258	25
4662765.....	258	26

PARTS INDEX

PART NO.	PAGE	ITEM	PART NO.	PAGE	ITEM	PART NO.	PAGE	ITEM
4662766.....	258	27	4663875.....	628	65		672	06
4662768.....	260	14	4663876.....	624	67		676	07
4662769.....	258	04	4663878.....	624	66	4665832.....	358	00B
4662770.....	256	04	4663881.....	628	58		360A	00B
	260	20	4663883.....	628	59	4666043.....	728B	64
4662771.....	260	17	4663894.....	432A	00	4666044.....	734B	69
4662866.....	280A	01A		438A	00		740B	69
4662867.....	280A	01D		440	00		746B	69
	280A	01D	4663914.....	432A	01	4666057.....	308	07F
	296A	01D		438A	01	4666059.....	324A	01R
	296A	01D		440	01	4666063.....	308	07E
4662868.....	296B	32	4663918.....	432A	02	4666194.....	632A	14
	302A	32		438A	02	4666312.....	750B	76
4662869.....	280A	01F		440	02	4666380.....	306	06
	280A	01F	4664035.....	596A	20A	4666386.....	306	07
	296A	01F		608A	24A	4666395.....	306	09
	296A	01F		610A	25A	4666397.....	306	02
	302A	01F		612A	24A	4666412.....	300	02
4662871.....	280A	01C		614A	25A		307	02
	280A	01C	4664123.....	568A	77	4666855.....	512	25A
	296A	01C		572A	77		700	10A
	296A	01C	4664257.....	264	21	4666920.....	604	45A
	302A	01C	4664258.....	264	25	4666923.....	122B	19
4662917.....	742D	56	4664377.....	067	100		124	03
4662918.....	736B	56	4664871.....	474	00	4667124.....	740B	69
4662919.....	736B	56	4664872.....	476	00	4667153.....	740B	69
4662920.....	736B	56	4664873.....	478	00	4667158.....	740B	69
4662921.....	742E	62	4664874.....	480	00	4667206.....	734B	69
4662922.....	742F	64	4664970.....	632A	13A	4667425.....	740B	69
4662923.....	742F	64	4664973.....	632B	36A	4667440.....	712	30
4663017.....	262A	01C	4664974.....	632B	37A	4667441.....	712	32
	262A	01C	4664975.....	634A	22	4667442.....	712	33
	294A	01C	4665191.....	716	19	4667443.....	712	34
	294A	01C	4665245.....	250	00	4667444.....	712	35
4663021.....	730A	50	4665246.....	268	00	4667447.....	712	37
4663022.....	730A	50	4665247.....	272	00	4667692.....	740B	69
4663023.....	730A	50	4665248.....	278	00	4667693.....	740B	69
4663024.....	730A	50	4665250.....	290	00	4667694.....	740B	69
4663025.....	730A	50	4665251.....	292	00	4667695.....	740B	69
4663026.....	730A	50	4665320.....	690	00	4667696.....	740B	69
4663027.....	730A	50	4665488.....	256	25	4667697.....	740B	69
4663028.....	730B	50	4665489.....	256	08	4667698.....	740B	69
4663083.....	716	13	4665490.....	256	33	4667699.....	740B	69
4663086.....	716	12	4665491.....	256	30	4667700.....	740B	69
4663132.....	296A	26	4665492.....	256	20	4667701.....	740B	69
4663133.....	296B	40	4665493.....	256	31	4667702.....	740B	69
4663619.....	260	01	4665494.....	256	19	4667705.....	244	01A
4663620.....	274	02	4665495.....	256	22		246	01A
	298	02	4665496.....	256	02	4667706.....	244	01B
4663621.....	274	03	4665497.....	256	03		246	01B
	298	03	4665498.....	256	23	4667707.....	244	01C
4663622.....	274	04	4665499.....	256	28		246	01C
	298	04	4665500.....	256	10	4667708.....	244	01E
4663623.....	274	05	4665501.....	256	11		246	01E
	298	05	4665502.....	256	09	4667710.....	197	01
4663624.....	206	51	4665503.....	256	27	4667711.....	244	00A
4663626.....	206	53	4665504.....	256	21		246	00A
4663796.....	538A	43A	4665505.....	256	16	4667713.....	244	00B
4663797.....	538A	42A	4665506.....	256	14		246	00B
4663798.....	538A	40	4665508.....	256	07	4667870.....	734B	69
	634A	27	4665561.....	256	01A	4667871.....	734B	69
4663807.....	432B	104	4665562.....	256	01B	4667872.....	734B	69
	432B	104	4665563.....	256	01H	4667873.....	734B	69
	438B	104	4665566.....	256	01	4668449.....	543	01A
	438B	104	4665634.....	256	35	4668461.....	570	81
	440	104	4665689.....	260	23	4668538.....	543	03A
4663808.....	432B	102	4665701.....	640A	17	4668721.....	570	82
	438B	102	4665703.....	264	01	4669030.....	474	00
	440	102		274	01	4669049.....	476	00
4663874.....	624	68	4665706.....	665	06	4669050.....	478	00

PARTS INDEX

PART NO.	PAGE	ITEM
4669051.....	480	00
4669057.....	524A	00
4669058.....	526A	00
4669060.....	690	00
4669065.....	530A	00
4669071.....	528A	00
4669448.....	008	00C
4669687.....	414	01
4669949.....	645	05A
	656A	68A
4669987.....	020	00G
4669988.....	020	00F
4670735.....	568A	78
	572A	78
4671220.....	736B	62
4671221.....	736C	64
4671642.....	718	00B
	720	00B
	722A	00B
4671739.....	642	25A
4672351.....	091	06
4672517.....	732A	65
4672518.....	732A	66
4672519.....	732B	67
4672520.....	738B	78
	744B	78
	750B	78
4672521.....	738B	79
	744B	79
	750B	79
4672522.....	738B	80
	744C	80
	750B	80
4672523.....	738B	78
4672524.....	738B	79
4672525.....	738B	80
4672534.....	744B	78
4672535.....	744C	79
4672536.....	744D	80
4672887.....	298	31
4672889.....	298	32
4672890.....	298	34
4672892.....	298	30
4672893.....	298	55
4672894.....	298	36
4672895.....	294A	01B
	294A	01B
4672896.....	294A	01A
4672897.....	294B	54
	296B	54
4673128.....	744B	78
4673129.....	744C	79
4673130.....	744C	80
4673131.....	744B	78
4673132.....	744C	79
4673133.....	744C	80
4673134.....	744B	78
4673135.....	744C	79
4673136.....	744C	80
4673137.....	744B	78
4673138.....	744C	79
4673139.....	744D	80
4673140.....	744B	78
4673141.....	744C	79
4673142.....	744D	80
4673143.....	744B	78
4673144.....	744C	79
4673145.....	744D	80
4673146.....	744B	78
4673147.....	744C	79
4673148.....	744D	80
4673149.....	744B	78
4673150.....	744C	79
4673151.....	744D	80
4673152.....	744B	78
4673153.....	744C	79
4673154.....	744D	80
4673155.....	744B	78
4673156.....	744C	79
4673157.....	744D	80
4673158.....	744B	78
4673159.....	744C	79
4673160.....	744D	80
4673161.....	744B	78
4673162.....	744C	79
4673163.....	744D	80
4673445.....	294A	01-42
4673598.....	206	10
4673601.....	474	00
4673602.....	476	00
4673603.....	478	00
4673604.....	480	00
4673605.....	524B	00
4673606.....	526B	00
4673607.....	528B	00
4673608.....	530B	00
4673609.....	690	00
4673627.....	206	18
4674093.....	744B	78
4674094.....	744C	79
4674095.....	744D	80
4674096.....	744B	78
4674097.....	744C	79
4674098.....	744D	80
4674099.....	738B	78
4674100.....	738B	79
4674101.....	738B	80
4674102.....	738B	78
4674103.....	738B	79
4674104.....	738B	80
4674105.....	738B	78
4674106.....	738B	79
4674107.....	738B	80
4674108.....	738B	78
4674109.....	738B	79
4674110.....	738B	80
4674477.....	298	07
4675257.....	390B	35
	392B	35
4675282.....	652B	65A
4675799.....	138B	53
	142	52
4675922.....	630A	13
4675923.....	630A	14
4676038.....	324A	01G
4676385.....	046B	39A
	050B	43A
	052	05A
4676391.....	046A	33
	050A	36
4676586.....	470A	09
4676587.....	470A	08
4676769.....	644	04A
4676782.....	644	03A
4676947.....	340	04C
	341	04C
4677061.....	546	18
4677473.....	718	26
	720	28
	722A	26
4677518.....	046B	40
	050B	44
4678444.....	230B	48
	232A	42
4678452.....	230B	49
	232B	43
4678601.....	742F	64
4678602.....	740B	69
4678603.....	744B	78
4678604.....	744C	79
4678605.....	744D	80
4678606.....	742F	64
4678607.....	740B	69
4678608.....	744B	78
4678609.....	744C	79
4678610.....	744D	80
4678703.....	742D	56
4678704.....	742E	62
4678705.....	742D	56
4678706.....	742E	62
4678872.....	718	00A
	720	00A
	722A	00A
4678894.....	568A	75
	572A	75
4678895.....	568A	76
	572A	76
4678896.....	568A	74
	572A	74
4678897.....	628	64
4678898.....	624	63
4678899.....	610B	48
	614B	48
4678900.....	606	47
4678902.....	624	57
4678903.....	624	61
4678904.....	620	62
4678905.....	610B	40
	614B	40
4678906.....	606	48A
4678930.....	262A	01
4678932.....	280A	01
4679672.....	474	00
4679673.....	476	00
4679674.....	478	00
4679675.....	480	00
4679676.....	524B	00
4679677.....	526B	00
4679678.....	528B	00
4679679.....	530B	00
4679680.....	690	00
4679980.....	046B	39
	050B	43
4679981.....	046C	40A
	046C	40A
	050B	44A
	050B	44A
4680489.....	736C	64
4681233.....	164B	19
	166A	19
4681488.....	566A	84
4681622.....	012A	00
4681624.....	182	09
4681835.....	164B	17E
	164B	17E
4681837.....	166A	01E
	166A	01E
4681999.....	046D	42
	050C	46
	722B	38

PARTS INDEX

PART NO.	PAGE	ITEM
4682082.....	539	01
	634B	41
4682154.....	736B	62
4682156.....	736C	64
4682345.....	736B	62
4682346.....	736C	64
4682391.....	736B	62
4682392.....	736C	64
4682574.....	306	11
4682575.....	306	12
4683135.....	060B	30B1
	060B	30B1
	062B	31B1
	064B	36B1
	064B	36B1
	724A	07B1
4683331.....	062B	101
	724B	101
4683654.....	164B	43
	560	63
	564	63
4683837.....	262A	01-36
4683838.....	280A	01-37
4683839.....	302A	01-37
4683840.....	294A	01-42
4683841.....	296A	01-42
4683846.....	262A	01A
4683847.....	280A	01A
4683848.....	302A	01A
4683849.....	294A	01A
4683850.....	296A	01A
4683855.....	262A	01
4683856.....	280A	01
4683857.....	302A	01
4683858.....	294A	01
4683859.....	296A	01
4684376.....	284	00
4684833.....	722A	09
4685086.....	206	14
4685090.....	206	19
4685091.....	294A	20
	296A	20
	302A	20
4686001.....	088	18A
4686002.....	093	17A
4686057.....	022	26
4686059.....	022	27
4686489.....	052	00C
	052	01B
4686525.....	022	13
4686901.....	296A	01B
	296A	01B
4686902.....	296A	01G
	296A	01G
4686911.....	012B	00
4686913.....	182	09
4687656.....	046B	40E
	048A	15E
4687657.....	046B	40F
	048A	15F
4687658.....	046B	40I
	048A	15I
4687659.....	046B	40G
	046C	40G
	046C	40G
	046C	40G
	046C	40G
	048A	15G
	050B	44G
	050B	44G
4687660.....	046B	40H
	046C	40H
	046C	40H
	046C	40H
	046C	40H
	048A	15H
	050B	44H
	050B	44H
	050B	44H
4687663.....	050C	51B
4687687.....	046C	40
	050B	44
4687688.....	046C	40M
	046C	40M
	046D	40M
	050C	44M
4687689.....	012A	00B
	012A	00B
	012B	00B
	012B	00B
4687946.....	046B	40J
	046C	40J
	046C	40J
	046C	40J
	046D	40J
	048A	15J
	050B	44J
	050B	44J
	050B	44J
4687947.....	046B	40K
	046C	40K
	046C	40K
	046C	40K
	046D	40K
	048A	15K
	050B	44K
	050B	44K
	050B	44K
4688257.....	712	41
4688424.....	282	00
4688605.....	630A	23
4688627.....	350A	00A6
	352A	00A7
4689479.....	740C	69
4689872.....	656B	82
4690333.....	382	03D
	384	12D
	385	03D
	388	11D
4690429.....	026	09A
4690430.....	340	04D
	341	04D
	342	00C
	343	00C
4690815.....	164B	17D
	164B	17D
	166A	01D
	166A	01D
4690816.....	164B	17C
	164B	17C
	166A	01C
	166A	01C
4691322.....	336	12B
	338	12B
4691914.....	022	04
4691915.....	022	05
4692239.....	222	03
4692240.....	240	05
4692760.....	630A	09A
4693195.....	151	19
4693832.....	022	
4696071.....	364	16C
	366B	100C
	368	14C
	370	32C
	372	27C
	374A	28C
	376B	102C
4696072.....	350A	00A7
	352A	00A8
4697522.....	300	10
4698277.....	286	00
4698357.....	046C	40L
	046C	40L
	046D	40L
	050B	44L
4698358.....	046B	40L
	046C	40L
	048A	15L
	050B	44L
	050B	44L
4698359.....	046C	40F
	046C	40F
	046C	40F
	046C	40F
	050B	44F
	050B	44F
	050B	44F
4698360.....	046C	40E
	046C	40E
	046C	40E
	046C	40E
	050B	44E
	050B	44E
	050B	44E
4698361.....	046C	40I
	046C	40I
	046C	40I
	046D	40I
	050B	44I
	050B	44I
	050B	44I
4698463.....	022	11
4698465.....	022	22
4698466.....	022	17
4698467.....	022	20
4698468.....	022	21
4698469.....	022	23
4698470.....	022	24
4698471.....	022	25
4699167.....	432B	104
	438B	104
	440	104
4699872.....	742G	64
4699873.....	744D	80
4699874.....	744C	79
4699875.....	744B	78
4699876.....	740C	69
4699877.....	742E	62
4699878.....	742D	56
4699911.....	742D	56
4699912.....	742E	62
4699913.....	742G	64
4699914.....	744B	78
4699915.....	744C	79
4699916.....	744D	80
4700480.....	419	01
4700483.....	419	07
4700509.....	419	08

PARTS INDEX

PART NO.	PAGE	ITEM
4701020.....	302A	01B
4701021.....	302A	01D
4701044.....	254	07
4701800.....	024	10
4702890.....	356C	27
4703212.....	234A	15B
	234A	15B
4705714.....	118	18
4705715.....	118	17
4706566.....	256	13
	265	23
4706823.....	318	02
4707470.....	185	00
4708387.....	274	32
4708456.....	098	14
4708457.....	098	15
4708459.....	100	14
	104	15
4708460.....	100	15
4708461.....	102	14
	658	87
4708462.....	102	15
	104	16
	658	89
4709168.....	262A	28
	280A	28
	294A	28
	296A	28
	302A	28
4709169.....	294B	41
4709213.....	014	00
4709222.....	170B	40
	172A	40
4709907.....	235	05A
4710020.....	356C	27
4710206.....	235	01
4710327.....	722A	02
4711158.....	050B	44
4711159.....	046C	40
4711160.....	046C	40A
	050B	44A
4711553.....	722A	10
4711561.....	481	00
4711568.....	483	00
4711798.....	132	15
	133	11
4712341.....	074A	06
	076	06
	078	04
	079	04
4712342.....	074A	07
	076	07
4713658.....	197	02
4713659.....	226	25
	228A	
4713922.....	722A	37
4713980.....	226	32
4716056.....	362	01E
	364	01E
	366A	01E
	368	01B
	370	01C
	372	00C
	374A	00C
	376A	00C
4716136.....	212	14
	702	09
4716284.....	234A	15
4716290.....	234B	16
4716490.....	722B	39F
4716491.....	722B	39B
4716510.....	722B	39C
4716973.....	108	08
4718117.....	235	10A
4718274.....	126	29
4718745.....	052	00A
4719131.....	235	10
4719157.....	228A	01
4719158.....	228A	04
4719159.....	228A	05
4719160.....	228A	06
4719161.....	228A	10
4719162.....	228A	11
4719163.....	228A	12
4719164.....	228A	16
4719165.....	228A	18
4719198.....	228A	20
4719199.....	228A	20B
4719200.....	228A	20D
4719201.....	228A	21
4719202.....	228A	22
4719203.....	228A	23
4719204.....	228A	24
4719205.....	228A	25
4719207.....	228A	27
4719208.....	228A	28
4719209.....	228A	29
4719210.....	228A	30
4719211.....	228A	31
4719212.....	228A	32
4719213.....	228A	35
4719214.....	228A	36
4719215.....	228B	40
4719216.....	228B	44
4719217.....	228B	48
4719218.....	228B	49
4719262.....	002	35
	004A	30
4719323.....	185	04
	186	05
4719324.....	184	04
	186	05
4719544.....	052	05
4719920.....	046C	40A
4720755.....	012A	00K
	012B	00K
	012B	00K
	012C	00K
4720759.....	012A	00L
	012B	00L
	012B	00L
	012C	00L
4720773.....	012A	00N
	012B	00N
	012B	00N
	012C	00N
4723211.....	046C	40
4724586.....	419	16
4725778.....	722B	39A
4725779.....	722B	39A1
4725780.....	722B	103
4728504.....	154	08
4728505.....	154	08
4728506.....	154	08
4729022.....	568A	40
	572A	40
	606	33
	610A	29
	614A	29
492637.....	509	25
5009133.....	395	00
5009509.....	397	00
5009861.....	060A	00
	062A	00
5009879.....	002	00
5009912.....	395	00
5009949.....	397	00
5010191.....	008	00
5010210.....	040	00
5010282.....	004A	00
5010303.....	008	00
5010337.....	064A	00
5010678.....	008	00
5010878.....	009	00
5010909.....	399	00
5010911.....	399	00
5011019.....	008	00
5011020.....	008	00
5011260.....	042	00
5011466.....	040	00
5011467.....	042	00
5012100.....	374A	01A
5012201.....	372	00A
	374A	00A
	376A	00A
5012395.....	396	00
5012506.....	396	00
5013198.....	040	00
6000928.....	508	00
6023338.....	313	00
6023380.....	312	00
6023393.....	380A	01A
6023394.....	380A	01
6023667.....	348A	04A
	350A	04A
	352A	06A
6023678.....	336	10A
	338	10A
6023720.....	390A	15A
6023721.....	390A	15B1
6023755.....	144	00
6023756.....	144	01
6023791.....	348A	00A1
6023829.....	362	00A
	364	00A
	366A	00A
	372	01A
	376A	05A
6023872.....	362	16A
	368	14A
6024037.....	328A	06C
	330A	04C
	332A	04C
6024203.....	358	00A1
	360A	00A1
6024235.....	366A	100A
	376A	102A
6024237.....	352A	00A1
6024379.....	392A	15A
6024380.....	392A	15B1
6024601.....	362	01A
	364	01A
6024845.....	368	00A
6024951.....	368	01A
6025198.....	366A	01A
6026092.....	380A	01A
6026093.....	380A	01
6026461.....	370	01A
6026582.....	370	00A
6026787.....	362	16A

PARTS INDEX

PART NO.	PAGE	ITEM
6026787.....	368	14A
6026789.....	366A	100A
	376A	102A
6026850.....	350A	00A1
6026852.....	352A	00A1
6027046.....	364	16A
	368	14A
	370	32A
	372	27A
	374A	28A
6027047.....	366B	100A
	376B	102A
6027049.....	364	17
	368	15
	370	33
	372	28
	374B	29
7001921.....	508	07
7018708.....	509	15
7018709.....	509	16
7039373.....	423	01A
7039869.....	462	00
7046189.....	450	00A-I
7047084.....	413	03A
7047110.....	456	00
7047229.....	346	00A
7047247.....	344	00A
7047254.....	037	04
7047546.....	313	01
7047664.....	452	00
7047665.....	458	00
7047704.....	460	00
7047782.....	167	02
7047798.....	516A	00A-M
7047799.....	516A	01A-L
7047800.....	518	00
7047823.....	354	12
	356A	09
	358	12
7048258.....	354	06
	356A	07
7048259.....	362	15A
	364	15A
	368	13A
	372	06A
7048370.....	390C	46A
7048654.....	454	00
7048676.....	354	03A1
7048679.....	348A	02
7048707.....	354	21A
	356B	21A
7048765.....	348A	03A
	350A	03A
7048864.....	340	04A
7048871.....	362	17
	368	15
7048962.....	402	00
7048963.....	402	01
7048964.....	402	02
	403	02
7048965.....	402	03
	403	03
7048976.....	404	00
7048977.....	404	01
7048978.....	404	02
7048979.....	404	03
7048993.....	026	00A
7049033.....	217	00
7049034.....	217	01
7049075.....	405	00
7049076.....	405	01
7049077.....	405	02
7049078.....	405	03
7049096.....	336	10
	338	10
7049098.....	362	00
	364	00
	366A	00
	372	01
	376A	05
7049135.....	336	12
	336	12A
7049302.....	170A	27
	172A	27
7049356.....	600	17
	602	17
7049563.....	358	03A
7049564.....	366B	102
	376A	100
7049580.....	566A	35
	570	34
7049599.....	341	04A
7049603.....	345	00A
7049638.....	352A	08A
7049646.....	352B	20
7049753.....	390C	45
	392B	32
7049994.....	390B	18
7050007.....	328A	12
	330A	12
	332A	12
7050042.....	392C	39
7050153.....	230A	43
	232A	03
7050519.....	190	10
	194	10
	207	22
7050520.....	207	19
7050529.....	336	13
	338	13
7050630.....	362	01
	364	01
7050845.....	342	00A
7051356.....	368	01
7051390.....	366B	101
	376A	101
7051404.....	358	09
	360A	09
7051405.....	358	11
	360A	11
7051406.....	358	07
	360A	07
7051590.....	368	00
7051821.....	343	00A
7051918.....	366A	01
7052558.....	230A	43
	232A	03
7052919.....	390C	46A
7052924.....	392C	39
7052945.....	390C	45
	392B	32
7053196.....	464	00
7053760.....	354	12
	356A	09
	360A	13
7053797.....	568A	36
	572A	36
7054060.....	354	03A1
	356B	26A1
7054072.....	360B	38
7054613.....	190	10
	194	10
	207	22
7054833.....	463	00
7055347.....	370	01
7055348.....	370	00
7055438.....	360B	38
7055466.....	630A	21
7055732.....	360B	38
7055778.....	370	06A
	374A	06A
7055837.....	350B	12
7055905.....	352B	20
7055984.....	372	00
	374A	00
	376A	00
7055997.....	374A	01
7056582.....	421	00B1
7056617.....	356A	07
7056792.....	424	00A
7056850.....	418	03A
7059220.....	403	00
7059221.....	403	01
7060155.....	356B	26A1
7060543.....	419	14
8019759.....	510	33
8052756.....	684	04
8052757.....	684	05
8053499.....	060A	12
	062A	12
	064A	12
8061525.....	466	01
8061722.....	070A	23
	070A	23
8062624.....	470A	01
8062625.....	470A	00
8065842.....	665	01
8065843.....	665	00
8065844.....	665	03
8074315.....	465	00
8074688.....	212	21
	214	11
8076541.....	461	00-05
8077521.....	390B	36
	392B	36
8078448.....	665	04
8078451.....	665	02
8079434.....	676	00
8079436.....	676	01
8081498.....	706	04
8081525.....	470A	03
8082052.....	578A	04
	580	04
8082053.....	578A	05
8082106.....	470A	02
8082975.....	467	01
8083028.....	462	00-05
8083081.....	466	02
8083882.....	586	01
	592	00
8084097.....	586	00
8084347.....	504	00
8084348.....	505	00
8084349.....	506	00
8084350.....	507	00
8085521.....	066	18
8085661.....	590	00
8087257.....	584	00
8087377.....	584	01
8088996.....	516A	03

PARTS INDEX

PART NO.	PAGE	ITEM
8089063.....	672	00
8089064.....	672	01
8089788.....	580	05
8091044.....	178	00A
	180	00A
8091111.....	686	00
8092115.....	677	00
8092116.....	677	01
8094830.....	488	00
8095485.....	014	05
8097015.....	400	00
	401	00
8097633.....	014	04
8097727.....	014	15
8097728.....	014	16
8097737.....	074B	21
8097862.....	017	00
8098172.....	230A	21
	232A	21
8098248.....	346	00
8098279.....	344	00
8098300.....	037	07
8098305.....	082	08
	083	08
8098306.....	094	00
8098385.....	074A	17
	076	17
8098474.....	110	00
8098475.....	110	01
8098647.....	382	02
8098869.....	328A	00
	330A	00
	332A	00
8098870.....	328A	01
	330A	01
	332A	01
8098872.....	328A	06F
	328A	06F
8098880.....	313	04
8098921.....	384	00
	388	00
8098922.....	384	01
	388	01
8098923.....	384	02
8098925.....	384	08
	388	10
8098927.....	384	11
8098931.....	362	15
	364	15
	368	13
	372	06
8098934.....	384	20
	388	20
8098935.....	384	23
	388	23
8098938.....	312	03
8098939.....	312	02
8098986.....	382	03
8099315.....	718	06
8099325.....	348A	00A
8099333.....	712	00
8099392.....	486	00
8099393.....	500	00
8099394.....	502	00
8099395.....	503	00
8099396.....	492	00
8099397.....	496	00
8099398.....	494	00
8099403.....	592	01
8099501.....	490	00
8099654.....	074B	20
8099799.....	106	05
8099800.....	106	06
8100266.....	156	101
	158	101
	160	101
8100379.....	348A	03
	350A	03
8100523.....	390A	15B
8100524.....	390A	15G
	392A	15G
8100548.....	184	01
	185	01
	186	01
8100549.....	184	02
	185	02
	186	02
8100576.....	241	05
8100579.....	108	19
8100676.....	046A	25
	048B	32
	050A	32
8100850.....	187	04
	188	04
	198	10
	201	09
	210	11
	325	04
8100886.....	390A	15M
	392A	15M
8100955.....	550	00
	552	00
	554	00
	556	00
8100958.....	550	10
	552	10
	554	10
	556	10
8101119.....	384	15
8101120.....	384	17
8101121.....	384	12A
8101122.....	384	07
8101123.....	384	06
8101124.....	384	05
8101125.....	384	16
8101212.....	384	13
8101213.....	384	14
8101223.....	362	16
	368	14
8101288.....	354	03A
8101299.....	576	01
8101300.....	578A	01
	580	01
8101301.....	578A	02
8101302.....	580	02
8101358.....	108	00
8101451.....	576	05
8101520.....	706	11
8101543.....	230A	23
8101592.....	536	06
8101595.....	348A	05
	350A	05
	352B	14
8101626.....	336	01
	338	01
8101655.....	026	02
8101731.....	026	00
8101747.....	217	02
8101773.....	017	16
8101916.....	078	14
8101964.....	328A	06A
	330A	04A
	332A	04A
8101967.....	172B	43
	654	45
	658	45
8101993.....	706	03
8102063.....	520	00
8102064.....	520	01
8102065.....	520	02
8102091.....	520	13
8102092.....	520	14
8102111.....	582A	00
8102112.....	582A	01
8102113.....	582A	27
8102114.....	582A	28
8102120.....	668	00
8102121.....	668	01
8102122.....	668	02
8102123.....	668	10
8102124.....	668	11
8102285.....	354	21
	356B	21
8102306.....	348A	04
	350A	04
	352A	06
8102521.....	126	01
8102542.....	320B	30
	322B	43
	324B	40
8102646.....	005	00
8102721.....	076	20
8102722.....	079	14
8102727.....	608A	11
	610A	11
	612A	04
	614A	11
8102763.....	385	03
8102803.....	538A	04
	634A	05
8102815.....	033	03
8102928.....	338	12
	338	12A
8102930.....	084	08
8102943.....	345	00
8102957.....	450	22
	452	22
8102990.....	095	00
8103036.....	352A	08
8103037.....	232A	22
8103079.....	352A	00A
8103084.....	366A	100
	376A	102
8103620.....	636	03
8103759.....	392A	15B
8103765.....	384	23
	388	23
8103785.....	311	02
8103829.....	247	07
	248	10
8104074.....	313	10
8104075.....	313	11
8104230.....	542	01
	664	01
8104458.....	687	00
8104459.....	706	07
8104461.....	706	50
8104463.....	340	04
8104522.....	516A	08
8104656.....	190	01

PARTS INDEX

PART NO.	PAGE	ITEM
8104656.....	192	01
	194	01
	196	01
	200	01
8104667.....	384	12
8104737.....	035	00
8104750.....	035	00A
8104841.....	341	04
8105086.....	582A	03
8105162.....	096	01
8105284.....	342	00
8105286.....	034	04
8105534.....	071	14
8105938.....	018	00
8106045.....	018	01
8106046.....	018	02
8106285.....	358	00A
	360A	00A
8106547.....	158	125
8106578.....	067	21
	068	21
	070A	21
	071	19
8106755.....	018	05
8106756.....	018	06
8106880.....	048B	31
8106893.....	576	05
8107124.....	388	02
8107126.....	388	06
8107127.....	388	07
8107128.....	388	11
8107129.....	388	11A
8107130.....	388	12
8107131.....	388	17
8107132.....	388	16
8107133.....	388	14
8107134.....	388	13
8107283.....	720	06
	722A	06
8107337.....	596A	09
8107359.....	632A	06
8107360.....	712	38
8107522.....	716	00
8107540.....	594	01
8107555.....	036	00A
8107556.....	036	00
8107557.....	343	00
8107737.....	236	08
8108174.....	358	29
	360A	29
8109395.....	632A	19
8109567.....	712	39
8109721.....	636	02
	640A	03
8109802.....	320B	30
	322B	43
	324B	40
8110120.....	582B	45
8110171.....	464	00-05
8110777.....	034	04
8110784.....	582B	46
8111908.....	050A	40
8111936.....	354	03A
	356B	26A
8112496.....	096	01
8113300.....	463	
8114187.....	630A	26
8114220.....	712	39
8114446.....	630A	05
8114450.....	630B	100
8114629.....	630A	22
8114705.....	630A	12
8115232.....	656B	75
8115302.....	336	12
8115303.....	338	12
8115473.....	370	06
	374A	06
8115774.....	350A	00A
8115776.....	352A	00A
8116676.....	364	16
	368	14
	370	32
	372	27
	374A	28
8116677.....	366A	100
	376B	102
8116779.....	636	60
	640B	67
8116995.....	374A	27A
8118420.....	450	00J
	452	00J
	578B	103
8120140.....	594	14
	602	21
8120396.....	158	113
8122596.....	390B	36
	392B	36
8124253.....	390B	36
	392B	36
8124655.....	070A	23
8125064.....	356B	26A
9042616.....	504	100
	505	100
9042618.....	507	100
9087492.....	510	110
9101521.....	441	00
9123033.....	648	00
9154207.....	550	15
	552	16
9158140.....	632B	39
9162817.....	649	00
9184516.....	423	01-07
	423	01-07
9184556.....	060A	06
	062A	06
	064A	06
9190075.....	512	02
	514	02
	701	00
9190082.....	512	03
	514	03
	701	01
9195202.....	423	01
9200867.....	486	100
	488	101
	492	101
	498	101
	500	101
	502	100
	503	100
9200868.....	504	101
9200869.....	496	100
9200870.....	490	100
	494	100
9202097.....	504	
9202098.....	505	
9202099.....	506	
9202100.....	507	
9216739.....	652A	25
	656A	25
9218033.....	660	29
	636	00
	640A	00
9218206.....	694	21
9218275.....	615	00
9218766.....	608A	22
	610A	23
	612A	22
	614A	23
9219244.....	542	00
	576	00
	664	00
9221021.....	691	00
9225322.....	180	00
9226365.....	106	100
9227007.....	536	25
9227798.....	554	15
	556	16
9229187.....	410	06
9231279.....	425	00
9232793.....	638	24
	642	24
9232961.....	656A	23
9233034.....	543	02
9233692.....	411	00
9234748.....	481	
9234887.....	086	09
9234888.....	086	13
9234984.....	420	01-08
9234985.....	420	01
	421	00A
9235104.....	420	03
9235450.....	488	
9235551.....	106	100
9235892.....	420	
	421	
9237523.....	638	25
9240700.....	643	03
9242798.....	046A	38
9242799.....	046A	01
9242800.....	046A	02
9242801.....	046A	03
9242963.....	413	03
9242964.....	413	00-07
9242965.....	413	
9243238.....	415	00
9243267.....	415	
9243654.....	048A	02
	050A	02
9244235.....	086	10
	086	10
9246518.....	111	00
9247135.....	098	100
	100	100
	102	100
	104	100
9247637.....	486	
9247638.....	500	
9247639.....	502	
9247640.....	503	
9247641.....	492	
9247642.....	496	
9247643.....	494	
9247932.....	490	
9248074.....	474	
9248075.....	476	
9248307.....	483	
9248705.....	428A	
9248706.....	428A	00-09
	430A	00-09

PARTS INDEX

PART NO.	PAGE	ITEM
9248706.....	432A	00-09
9249619.....	488	100
	492	100
	498	100
	500	100
9250188.....	411	00
9250499.....	434A	
9250500.....	434A	00-09
	436A	00-09
	438A	00-09
9251019.....	428A	
	430A	
9251874.....	484	
9251890.....	533	
9252214.....	348A	00
	350A	00
9252234.....	390A	15
9252292.....	531	
9252364.....	354	03
9254432.....	548	07
9255062.....	050C	50
9255933.....	612B	51
	614A	24
9257042.....	358	03
9257191.....	048A	01
	050C	50
9257192.....	048A	03
	050A	03
9257193.....	048A	04
	050A	42
9257194.....	048A	05
	050A	05
9257195.....	048A	06
9257229.....	088	12
9257230.....	088	18
9257577.....	098	100
	100	100
	102	100
	104	100
9257650.....	352A	00
9258979.....	328A	06
9258980.....	330A	04
9258981.....	332A	04
9258993.....	237	11
9259789.....	392A	15
9260007.....	482	
9260371.....	643	04
9260396.....	700	10
9260397.....	700	12
9260554.....	170B	37
	172A	29
9260805.....	055	00
9260971.....	409	00-06
9261222.....	411	00
9261434.....	648	16
	649	16
9262044.....	478	
9262045.....	480	
9262319.....	053	00
9262320.....	053	00
9262704.....	237	12
9263210.....	550	14
	552	15
9263407.....	055	00
9263744.....	428A	
	430A	
	432A	
9263745.....	428A	
9263746.....	428A	
9263747.....	434A	
9263748.....	434A	
9263749.....	434A	
9263866.....	638	26
9263867.....	640A	44
9263948.....	690	
9263970.....	554	14
	556	15
9264044.....	546	01
	698	01
9264047.....	695	02
9264202.....	428A	
	430A	
9264203.....	428A	
	430A	
9264204.....	428A	
	430A	
9264205.....	434A	
	436A	
9264206.....	434A	
	436A	
9264207.....	434A	
	436A	
9264581.....	086	12
9264590.....	425	00-06
	425	00-06
9265185.....	622	65
9265186.....	626	69
9265187.....	626	70
9265188.....	622	64
9265189.....	622	66
9265190.....	618	67
9265203.....	604	45
9265527.....	430A	
9265531.....	434A	
	436A	
9265533.....	436A	
9265573.....	632B	38
	638	23
	642	23
9265929.....	548	06
9266506.....	532	
9266703.....	596A	16
	608A	23
	610A	24
9267109.....	536	24
9267563.....	498	
9267567.....	524A	
9267568.....	526A	
9267636.....	528A	
9267637.....	530A	
9268324.....	534	
9268625.....	092	13
9268626.....	092	12
9268627.....	092	14
9268628.....	092	15
9268637.....	512	23
	514	01
	700	12
9268708.....	695	13
9269199.....	411	00
9269501.....	390C	46
9269644.....	548	01
9269645.....	548	00
9269705.....	604	55
	606	49
9269864.....	654	22
	658	22
9269995.....	652A	23
9270019.....	514	00
9270478.....	422	01-08
9270479.....	422	01
9270480.....	422	03
9270481.....	414	
9270482.....	414	00-07
9270483.....	414	03
9270484.....	416	
9270485.....	416	00
9270505.....	093	13
9270506.....	093	15
9270507.....	093	16
9270635.....	596A	15
9270720.....	088	17
9270731.....	536	12
9270833.....	546	05
	698	19
9270834.....	546	02
	698	20
9270845.....	695	10
9271970.....	432A	00-09
9271971.....	438A	00-09
9271972.....	440	00-09
9272030.....	432A	
9272031.....	432A	
9272032.....	432A	
9272033.....	432A	
9272034.....	432A	
9272035.....	438A	
9272036.....	438A	
9272037.....	438A	
9272038.....	438A	
9272039.....	438A	
9272044.....	440	
9272045.....	440	
9272063.....	596A	20
	608A	24
	610A	25
	612A	24
	614A	25
9272408.....	088	16
9272807.....	474	
9272808.....	476	
9272809.....	478	
9272810.....	480	
9272995.....	632A	13
9273009.....	632B	36
9273144.....	690	
9274189.....	538A	41
	642	43
9274190.....	538A	42
9274191.....	538A	43
9274192.....	536	26
9274289.....	632B	37
9274606.....	512	25
	700	10
9274626.....	604	45
9275413.....	358	00
	360A	00
9275769.....	543	01
9275804.....	543	03
9276527.....	474	
9276532.....	476	
9276533.....	478	
9276534.....	480	
9276535.....	524A	
9276536.....	526A	
9276537.....	528A	
9276538.....	530A	

PARTS INDEX

PART NO.	PAGE	ITEM
9276539.....	690	
9277285.....	645	05
	656A	68
9277286.....	645	04
	656A	67
9278338.....	390C	46
9278849.....	642	25
9280792.....	474	
9280793.....	476	
9280794.....	478	
9280795.....	480	
9280796.....	524B	
9280797.....	526B	
9280798.....	528B	
9280799.....	530B	
9280800.....	690	
9282209.....	652A	65
9282210.....	652B	66
9283691.....	088	17
9285047.....	111	00
9285542.....	606	48
9286005.....	354	03
	356B	26
9286528.....	474	
9286529.....	476	
9286530.....	478	
9286531.....	480	
9286532.....	524B	
9286533.....	526B	
9286534.....	528B	
9286535.....	530B	
9286536.....	690	
9286826.....	050C	51
9291814.....	143	15
9292112.....	170B	37
	172A	29
9292189.....	088	18
9292190.....	093	17
9293716.....	630A	08
9293728.....	050C	51
9295508.....	186	04
9296740.....	630A	09
9300286.....	644	04
9300287.....	644	03
9300912.....	421	00B
9300913.....	421	00
9301354.....	440	
9301355.....	440	
9302525.....	424	00-07
	424	00-07
9302526.....	424	00
9302938.....	418	03
9303011.....	417	00A
	417	01A
	418	
9303131.....	419	00
9303132.....	417	00B
	417	01B
	419	
9303907.....	417	00
9303908.....	417	01
9312271.....	481	
9312272.....	483	
9316545.....	722B	39
9316591.....	056	00
9316612.....	056	00
9318317.....	052	00
9318318.....	052	01
9334070.....	112	00
936010.....	726	14
94-1302.....	672	14
	672	19
	676	14
	676	19
94-1702.....	672	11
	672	17
	676	11
	676	17
94-2014.....	040	08
	042	10
	596A	04
	608A	04
	610A	04
	612A	05
	614A	04
94-2023.....	665	13
	668	07
94-2025.....	684	07
94-2816.....	212	16
	702	03
954493.....	648	07A
	649	07A
957366.....	114	26A
	114	27A
	114	41A
	114	43A
	116	27A
	116	29A
	116	33A
	116	34A
	118	04A
	118	14A
	119	01A
	119	05A
	122A	07A
	122A	08A
	122A	08A
	122A	10A
	122A	10A
	122A	12A
	122A	12A
	122B	16A
	122B	25A
	124	06A
	124	07A
	124	07A
	124	08A
	124	08A
	124	14A
	124	17A
	124	17A
	124	18A
	126	27A
	126	28A
	127	27A
	128	06A
	129	04A
	132	08A
	133	08A
	136	18A
	136	19A
	136	22A
	136	23A
	136	24A
	138A	18A
	138A	19A
	138A	23A
	138A	25A
	140	18A
	140	19A
	140	22A
	140	23A
	140	24A
	142	18A
	142	19A
	142	23A
	142	25A
	443	10A
	444	10A
	445	10A
	512	08A
	512	09A
	512	10A
	512	11A
	512	12A
	514	08A
	514	09A
	514	10A
	514	11A
	514	12A
	538A	09A
	538A	11A
	538A	12A
	538A	15A
	538A	16A
	539	03A
	546	03A
	548	04A
	550	51A
	550	54A
	552	51A
	552	54A
	554	41A
	554	51A
	556	51A
	556	54A
	558	29A
	560	29A
	560	97A
	562	29A
	564	29A
	564	86A
	566A	41A
	566A	42A
	566A	43A
	566A	44A
	566A	45A
	566A	50A
	566A	51A
	566A	53A
	568A	42A
	568A	43A
	568A	51A
	568A	53A
	568B	97A
	570	41A
	570	42A
	570	77A
	570	78A
	570	79A
	572A	42A
	572A	43A
	572A	51A
	572A	53A
	572B	86A
	573	06A
	604	33A
	604	36A
	604	37A
	604	38A

PARTS INDEX

PART NO.	PAGE	ITEM	PART NO.	PAGE	ITEM	PART NO.	PAGE	ITEM
957366.....	604	39A		628	16A		071	05
	604	47A		628	17A		086	05
	606	32A		628	21A		088	05
	606	35A		628	28A		094	04
	606	36A		628	28A		095	04
	606	37A		628	75A		550	03
	606	38A		634A	08A		552	03
	606	40A		634A	09A		554	03
	606	54A		634A	12A		556	03
	606	55A		634A	14A	970860.....	588	15A
	608A	26A		634A	16A		588	16A
	608A	27A		636	35A		590	15A
	608B	30A		636	36A		590	16A
	608B	31A		636	38A		592	14A
	608B	34A		638	34A		592	15A
	608B	45A		640A	34A	971376.....	504	00A1
	610A	27A		640A	35A		505	00A1
	610A	28A		640A	36A	971377.....	504	01
	610B	31A		640A	38A		505	01
	610B	32A		640B	58A	971378.....	504	03
	610B	36A		645	00A		505	03
	610B	47A		645	01A	971379.....	504	02
	610B	54A		648	06A		505	02
	612A	26A		648	15A	971489.....	082	10
	612A	27A		652A	12A		083	10
	612A	30A		652A	13A		084	10
	612A	31A		652A	14A		086	01
	612B	35A		652A	15A		088	01
	612B	36A		656A	13A		090	01
	612B	53A		656A	14A		091	01
	614A	27A		656A	15A		092	01
	614A	28A		656A	64A		093	01
	614B	31A		656A	65A		096	13
	614B	32A		660	00A		536	17
	614B	36A		660	26A		632A	02
	614B	47A		660	27A	9727822.....	443	18
	614B	54A		660	28A		444	18
	618	17A		661	04A		445	18
	618	18A		694	10A	973346.....	507	00A2
	618	19A		694	18A	973347.....	507	01
	618	36A		694	19A	9735305.....	138A	31
	618	48A		694	20A		142	31
	618	49A		698	03A	9735306.....	138A	32
	618	50A		701	05A		142	32
	618	51A		701	06A	9735916.....	684	06
	620	17A		701	07A	9738383.....	408	00
	620	18A		701	08A	9738384.....	408	01
	620	19A		701	09A	9754482.....	632A	01
	620	33A		712	04A	9755974.....	406	00
	620	44A		712	05A	9755978.....	407	00
	620	45A		712	06A	9760256.....	669	00
	620	46A		716	07A	9760257.....	669	01
	620	47A		716	08A	9760287.....	680	00
	622	10A		716	09A	9760319.....	590	01
	622	12A	958393.....	726	09	9760538.....	682	08
	622	15A	958394.....	726	10	9760615.....	673	00
	622	17A	962453.....	086	04	9760616.....	673	01
	622	18A		088	04	9761676.....	702	100
	622	33A		094	03	9763817.....	584	101
	624	10A		095	03		586	101
	624	12A		550	01		588	102
	624	15A		552	01		590	103
	624	18A		554	01		592	102
	624	32A		556	01	9763823.....	516A	00B
	624	74A	963227.....	507	02	9763892.....	592	18
	626	16A	963229.....	507	03	9764238.....	546	17
	626	17A	966993.....	066	05		548	15
	626	28A		067	05		698	100
	626	28A		068	05	9764263.....	241	15
	628	11A		070A	05	9764485.....	618	46

PARTS INDEX

PART NO.	PAGE	ITEM
9764485.....	620	42
	652A	07
	656A	07
	660	22
9764624.....	636	58
9764772.....	578A	21
	580	21
	582A	11
9764825.....	026	03
9764826.....	026	04
9764833.....	694	01
9764929.....	580	104
	582B	101
	582B	101
9764956.....	596A	32
	608B	42
	610B	44
	612B	46
	614B	44
9765000.....	582B	42
9765001.....	582B	103
9765007.....	578A	101
9765086.....	580	24
	582A	04
9765095.....	320B	26
	322A	16
	324A	16
9765104.....	588	101
	590	101
	592	101
9765212.....	320A	22
	322A	12
	324A	12
9765213.....	320B	23
	322A	30
	324B	30
9765276.....	076	21
9765296.....	718	20
	720	20
	722A	20
9765301.....	450	00B
	452	00B
	516A	00D
	516A	01E
	578A	102
	578A	102
	578A	102
	580	103
	582B	104
	665	101
	668	102
	669	102
	672	100
	673	101
	676	101
	677	101
	680	103
	682	101
	686	101
9765303.....	578A	103
	580	105
9765329.....	358	22
9765330.....	354	22
	356B	22
	358	23
	360A	23
9765335.....	348A	00F
	350A	00F
	352A	00F
9765357.....	718	05
9765409.....	132	16
9765444.....	576	13
9765447.....	576	16
9765502.....	380B	13
9765603.....	380B	15
9765653.....	578B	104
	580	101
9765682.....	580	102
9765704.....	588	26
9765705.....	588	27
9765719.....	336	14
	338	14
9765822.....	542	28
	664	06
9765823.....	542	16
	664	16
9765824.....	542	29
	664	08
9765867.....	648	09
9766113.....	066	15
9766166.....	576	13
9766167.....	542	29
9766452.....	219	02
9766815.....	718	100
	722B	100
9766876.....	542	28
9766968.....	083	23
	084	23
9767039.....	596A	22
9767321.....	716	18
9767653.....	070A	26
9767821.....	026	09
9768702.....	380B	15
9768727.....	070A	26
9768729.....	582B	105
9768885.....	360A	30
9769120.....	348A	10
	352B	15
9769449.....	630A	20
9771806.....	649	09
9771917.....	722B	101
9773142.....	070B	26
985706.....	726	15
986910.....	082	09
	083	09
	084	09
	086	00
	088	00
	090	00
	091	00
	092	00
	093	00
	536	04
989848.....	726	05
989850.....	726	07
989858.....	726	01
991334.....	108	05
991718.....	074A	02
	076	02
995286.....	509	20
A511207.....	507	07
A590104.....	709	07
A590106.....	046A	23C2
	048B	22B
	050A	25CB
	146	09B
	146	24B
	148	09B
	148	24B
	150	09B
	150	24B
	156	114B
	158	114B
	160	114B
	164B	29B
	164B	40B
	166B	29B
	166B	30B
	182	03B
	182	03B
	218	02B
	219	01B
	230A	14B
	232A	14B
	234A	07B
	235	06B
	235	09B
	298	53B
	336	10F
	338	10F
	348A	00BB
	350A	00BB
	352A	00BB
	354	03DB
	356C	26DB
	358	03DB
	360B	34B
	362	00F
	364	00F
	366A	00F
	368	00D
	370	00D
	372	01F
	374A	01D
	376A	05F
	390A	15FB
	392A	15FB
	522	15B
	522	34B
A590108.....	026	06B
	027	02B
	028	02B
	046A	32B
	048A	13B
	050A	13B
	098	00B
	098	02
	100	00B
	100	02
	102	00B
	102	02
	104	00B
	104	02
	108	17
	108	21
	138A	30B
	142	30B
	151	02B
	156	110B
	156	112B
	158	110B
	158	112B
	160	110B
	160	112B
	164B	31B
	166B	31B
	170A	03B
	170B	31B

PARTS INDEX

PART NO.	PAGE	ITEM
A590108.....	172A	03B
	172A	31B
	173	23B
	197	05B
	209	05
	212	02
	214	02
	217	04
	230A	06
	230A	11B
	230A	11B
	230A	12B
	230A	28
	230A	29B
	232A	06
	232A	11B
	232A	11B
	232A	12B
	232A	23B
	232A	28
	241	06B
	244	12B
	246	12B
	247	09B
	248	12B
	256	12
	314	03B
	314	05B
	328A	06GB
	328A	06GB
	348A	00GB
	348B	11B
	350A	00GB
	352A	00GB
	352B	19B
	362	11B
	364	11B
	366A	11B
	368	11B
	370	11B
	372	11B
	374A	11B
	374A	27C
	376A	11B
	390A	15HB
	390C	38B
	390C	38B
	390C	38B
	392A	15HB
	392B	38B
	392B	38B
	392B	38B
	538A	01B
	538A	07
	542	17B
	542	19B
	558	58B
	560	59B
	562	58B
	564	59B
	566A	40B
	568A	41B
	570	40B
	572A	41B
	576	17B
	576	19B
	596A	01B
	604	35B
	606	34B
	608A	01B
A590110.....	015	17
	016	17
	126	03
	156	121
	158	121
	160	121
	164A	04
	166A	04
	336	08
	338	08
	358	00C
	360A	00C
	362	02
	364	02
	366A	02
	368	02
	370	02
	372	02
	374A	02
	376A	02
	390A	15D
	390A	15K
	392A	15D
	392A	15K
	542	12
	542	23
	576	12
	576	23
	664	12
	664	23
A590112.....	054	04
	190	12
	194	12
	200	12
	207	24
	578A	24
	580	27
	630A	18
	608A	29B
	610A	01B
	610B	30B
	612A	01B
	612A	29B
	614A	01B
	614B	30B
	618	45B
	620	38B
	626	25B
	628	23B
	634A	01B
	634A	04
	636	30B
	640A	30B
	652A	05B
	652A	06B
	656A	05B
	656A	06B
	660	20B
	660	21B
	664	17B
	664	19B
	694	16B
	712	17B
	716	04B
	718	07B
	718	21B
	720	07B
	720	21B
	722A	07B
	722A	21B
A590114.....	126	05
	161	05G
	176	05G
	178	03G
	180	03G
	380B	07
A590116.....	200	16
	546	15
	548	13
	698	15
A590120.....	546	16
	698	16
A590906.....	161	03
	176	08
	178	04
	180	04
A590908.....	212	03
	214	03
	230A	40
	232A	36
A590910.....	014	26
	054	02
	230A	46
	230B	48B
	230B	49B
	232B	42B
	232B	43B
	232B	46
	336	17
	338	17
	358	00D
	360A	00D
	362	04
	364	04
	366A	04
	368	04
	370	04
	372	04
	374A	04
	376A	04
	509	22
	542	24
	576	24
	664	24
	706	09
A590912.....	390C	48
	392C	41
	507	08
	568A	84
	572A	84
	606	46
	610A	18
	614A	18
	624	07
	628	07
	630A	17
A590914.....	006	03
	007	03
	161	05H
	176	05H
	178	03H
	180	03H
	486	17
	488	25
	490	18
	492	15
	494	16
	496	14
	498	25
	500	17

PARTS INDEX

PART NO.	PAGE	ITEM
A590914.....	502	17
	503	11
	568A	81
	572A	81
A590916.....	406	03
A590918.....	400	03
	401	03
	402	08
	403	08
	404	08
	405	09
A590920.....	510	32
A590922.....	486	15
	488	22
	490	16
	492	13
	494	14
	496	12
	498	22
	500	15
	502	15
	508	04
A590930.....	596A	26
A763016.....	300	04
	307	04
	542	11
	576	11
	664	11
A768000.....	509	26
A810060.....	060A	08
	062A	08
	064A	08
	423	06
	425	05
A810070.....	413	02
	414	02
	418	02
A810095.....	060B	30C
	060B	30C
	062B	31C
	064B	36C
	064B	36C
	722B	39A4
	724A	07C
A810115.....	630A	00B
A810160.....	060A	09
	062A	09
	064A	09
A810190.....	060A	03
	062A	03
	064A	03
	722B	39D
	724A	02
A811030.....	090	09
	091	09
A811040.....	074A	05
	076	05
A811045.....	078	15
	079	15
A811085.....	065	18
A852122.....	114	41
	116	34
	118	04
	119	01
	122A	07
	124	06
	126	28
	136	18
	138A	18
	140	18
	142	18
	443	10
	444	10
	445	10
	512	08
	514	08
	538A	09
	539	03
	550	54
	552	54
	554	41
	556	54
	566A	41
	566A	50
	570	41
	604	33
	604	36
	606	32
	608B	30
	612A	30
	618	17
	618	50
	620	17
	620	46
	622	17
	624	74
	626	17
	628	17
	628	21
	634A	08
	636	38
	640A	38
	645	00
	648	15
	652A	13
	656A	13
	656A	64
	660	26
	701	05
A852123.....	122A	08
	124	07
	538A	11
	560	97
	564	86
	568A	97
	572A	86
	573	06
	634A	09
	660	00
	661	04
	694	18
	712	04
	716	07
A852132.....	538A	08
	624	74
	626	21
	628	21
	634A	10
	652A	64
A852133.....	060A	20
	060A	20
	062A	20
	062A	20
	064A	19
	064A	19
	080	05
	081	05
	114	10
	116	10
	127	10
	136	21
	140	21
	143	06
	514	14
	538A	10
	548	02
	558	24
	558	28
	560	25
	560	28
	562	28
	564	25
	564	28
	566A	52
	566A	61
	568A	61
	570	28
	572A	61
	634A	11
	652A	18
	656B	86
	700	13
A852134.....	080	09
	536	15
	543	05
	695	05
A852143.....	632A	09
	632A	25
	632A	26
	638	08
	640A	08
A852144.....	114	42
	116	14
	136	29
	140	29
A852222.....	122A	10
	124	08
	604	47
	606	40
	608A	26
	610A	27
	612A	27
	614A	27
	640B	58
	652A	12
A852223.....	132	08
	133	08
	694	19
	712	05
	716	08
A852233.....	114	16
	116	36
A852322.....	114	43
	116	33
	136	22
	140	22
	512	09
	514	09
	538A	12
	550	51
	552	51
	554	51
	556	51
	566A	51
	568A	42
	568A	51
	572A	42
	572A	51
	606	35
	608A	27

PARTS INDEX

PART NO.	PAGE	ITEM	PART NO.	PAGE	ITEM	PART NO.	PAGE	ITEM
A852322.....	608B	45		638	13		093	05
	610A	28		642	13		443	03
	610B	31		652A	16		444	03
	610B	47		654	11		445	03
	612A	26		656A	11		456	20
	612B	36		656B	78		458	20
	614A	28		658	11		460	20
	614B	31		694	12		612A	23
	614B	47		700	13		638	10
	618	18	A852334.....	080	08		640A	10
	620	18		081	08		680	18
	622	10		136	26	A853168.....	536	14
	622	18		140	26	A853180.....	550	34
	624	10		536	02		552	35
	624	18	A852343.....	114	13		554	66
	634A	12		116	09		556	35
	638	34		632A	08	A853186.....	680	08
	640A	34		648	05		680	14
	645	01		649	05		682	04
	648	06	A852344.....	114	12	A853244.....	640A	14
	656A	65		116	15	A853266.....	594	17
	701	06		443	06	A853344.....	632A	29
A852323.....	118	14		444	06	A853366.....	065	09
	119	05		445	06		454	24
	122A	08		546	04		518	24
	124	07		698	04		594	16
	128	06	A852422.....	136	19		596A	21
	512	10		138A	19		600	04
	514	10		140	19		602	04
	546	03		142	19		608A	13
	548	04		538A	15		608A	25
	566A	42		604	39		610A	13
	566A	53		606	38		610A	26
	568A	43		608B	34		612A	14
	568A	53		610B	36		612A	19
	570	42		612A	35		614A	13
	572A	43		614B	36		614A	26
	572A	53		618	48		636	11
	652A	14		620	44		638	07
	656A	14		622	12		640A	11
	660	27		624	12		642	07
	694	10		634A	14		686	18
	698	03		636	35	A853380.....	630A	03
	701	07		640A	35		630A	03
	712	06	A852423.....	512	12	A853386.....	596A	18
	716	09		514	12		600	12
A852332.....	538A	14		701	08		602	12
	626	26	A852433.....	543	06		608A	20
	628	26		548	16		610A	22
	634A	13		573	05		612B	44
A852333.....	060B	21		573	05		614A	22
	060B	21		661	05		682	06
	062A	21		661	05		686	08
	062B	21		694	12		686	14
	062B	21		695	06	A853388.....	550	07
	064B	20	A852522.....	618	49		552	07
	064B	20		620	45		554	07
	114	14	A852523.....	512	11		556	07
	116	19		514	11		680	09
	132	14		701	09		682	05
	132	14	A852544.....	443	07		686	09
	133	10		444	07	A853466.....	636	12
	133	10		445	07		640A	12
	143	07	A853144.....	636	09	A885000.....	588	16
	512	24		640A	09		590	16
	566A	63	A853164.....	632B	31		592	15
	568A	55	A853166.....	065	11	A885002.....	122B	25
	572A	55		080	01		124	18
	632A	11		081	01		136	24
	632A	30		092	05		140	24

PARTS INDEX

PART NO.	PAGE	ITEM
A885002.....	538A	16
	618	19
	618	36
	618	51
	620	19
	620	33
	620	47
	634A	16
	636	36
	640A	36
	652A	15
	656A	15
	660	28
	694	20
A885003.....	060A	17
	062A	17
	062A	17
	064A	17
	074A	09
	076	09
	632A	28
	648	04
	669	09
	673	09
	677	09
A885004.....	060A	18
	062A	18
	064A	18
	632A	27
A885006.....	074A	08
	076	08
	078	07
	079	07
	600	05
	602	05
	680	02
	682	13
	686	02
	722B	39G
A885008.....	074A	10
	076	10
	578A	16
	580	10
	582A	02
	584	10
	586	13
	588	12
	590	12
	592	11
D911521.....	029	00F
D912627.....	726	02
D99054.....	726	17
D99055.....	726	03
D99056.....	726	04
J217083.....	156	107
	158	107
	160	107
	226	27
	300	03
	304	05
	307	03
J219167.....	316	12
	320A	09
	320A	19
	322A	14
	322A	21
	322A	32
	324A	14
	324B	21
	324B	32
J222008.....	108	21
	328B	15
	328B	20
	330A	15
	330B	20
	332B	15
	332B	20
J222010.....	002	06B
	004A	04B
	014	27
	015	11B
	016	11B
	017	14B
	026	05B
	026	08B
	029	01B
	031	03B
	032	03B
	034	02B
	035	02B
	036	02B
	037	20B
	046A	08B
	046A	16B
	046A	17B
	046A	27B
	048A	12B
	048A	16B
	048A	17B
	048B	33B
	048B	35B
	050A	12B
	050A	16B
	050A	17B
	050A	33B
	050A	35B
	060A	04B
	060A	11B
	062A	04B
	062A	11B
	062B	93B
	064A	04B
	064A	11B
	074A	18B
	076	18B
	096	05B
	106	01
	106	07B
	106	14B
	114	32B
	114	40B
	116	01B
	116	08B
	118	07B
	119	08B
	127	24B
	128	10B
	129	01B
	132	12B
	138A	46B
	138A	46B
	138A	47B
	138A	47B
	142	46B
	142	46B
	142	47B
	144	02B
	156	119B
	156	33B
	158	119B
	158	23B
	160	119B
	160	23B
	164B	25B
	166B	25B
	166B	75B
	170A	02B
	170A	17B
	170A	22B
	172A	02B
	172A	17B
	172A	22B
	173	17B
	182	07B
	183	02B
	190	08B
	192	08B
	196	08B
	197	03B
	207	17B
	212	22B
	214	12B
	217	100B
	219	03B
	222	01B
	222	24
	230A	01B
	230A	04B
	230A	18B
	230B	47
	230B	48C
	230B	49C
	230B	51B
	230B	51B
	232A	01B
	232A	02B
	232A	18B
	232B	42C
	232B	43C
	232B	44B
	232B	44B
	232B	47
	237	09B
	240	01B
	240	21
	258	16B
	260	05B
	262A	11B
	280A	11B
	294A	11B
	296A	11B
	298	33B
	300	52B
	302A	11B
	304	00B
	304	04
	306	10B
	306	52B
	309	03B
	312	04B
	313	02B
	313	05B
	314	01B
	314	06B
	320B	24B
	320B	27B
	322A	17B
	322A	34B
	324A	17B
	324B	34B

PARTS INDEX

PART NO.	PAGE	ITEM
J222010.....	328A	02B
	328A	05B
	328A	06E
	328A	06E
	330A	02B
	330A	04E
	330A	04E
	330A	05B
	332A	02B
	332A	04E
	332A	04E
	332A	05B
	336	03B
	338	03B
	340	03B
	341	03B
	342	01B
	343	01B
	344	02B
	345	01B
	346	03B
	348A	07B
	348A	09B
	350A	07B
	350B	09B
	352B	10B
	352B	10B
	352B	11B
	354	18B
	354	23B
	356A	18B
	356A	18B
	356B	25B
	356C	50B
	358	18B
	360A	18B
	360A	18B
	360A	18B
	377	02B
	378	00B
	380B	04B
	380B	14B
	384	25B
	384	30B
	390A	03B
	390A	10B
	390A	10B
	390A	15NB
	392A	03B
	392A	04B
	392A	10B
	392B	15NB
	392B	16B
	392B	27B
	393	00B
	394	00B
	410	05B
	419	10
	471	11B
	536	21B
	538A	05B
	542	02B
	542	07B
	546	10B
	548	10B
	558	36B
	558	59B
	562	35B
	562	60B
	566A	36B
	566A	38B
	566A	67B
	568A	37B
	568A	39B
	568A	67B
	570	35B
	570	60B
	572A	37B
	572A	39B
	572A	67B
	573	08B
	576	02B
	576	07B
	584	09B
	586	03B
	588	11B
	588	17B
	590	11B
	590	17B
	592	10B
	592	16B
	594	10B
	596A	03B
	596A	10B
	600	02B
	600	22B
	602	02B
	602	20B
	608A	03B
	608A	10B
	608A	12B
	610A	03B
	610A	10B
	612A	03B
	612A	12B
	612B	42B
	614A	03B
	614A	10B
	618	47B
	620	52B
	622	39B
	622	53B
	624	34B
	630A	01B
	630A	24B
	630B	28B
	634A	06B
	636	04B
	636	05B
	638	50B
	640A	04B
	640A	06B
	640A	50B
	648	02B
	648	10B
	648	11B
	648	21B
	649	02B
	649	10B
	649	14B
	652A	01B
	652A	08B
	652A	30B
	654	52B
	656A	01B
	656A	08B
	656A	30B
	656B	76B
	656B	84B
	656B	85
J222012.....	066	13B
	066	20B
	067	20B
	068	20B
	070A	20B
	071	17B
	071	18B
	074A	15B
	074A	15B
	074B	18B
	076	15B
	078	10B
	078	10B
	078	17B
	079	10B
	082	01B
	083	01B
	083	24B
	084	01B
	084	24B
	096	04B
	190	02B
	192	02B
	194	02B
	196	02B
	200	02B
	200	11B
	207	20B
	212	15B
	303	03
	350B	20B
	352B	09B
	372	26B
	374A	26B
	390C	41
	392B	30
	658	59B
	660	15B
	660	23B
	661	07B
	664	02B
	664	07B
	680	13B
	682	01B
	686	13B
	691	05
	694	03B
	698	10B
	703	03B
	706	05B
	706	12B
	706	16B
	712	24B
	712	24B
	716	03B
	716	24B
	718	18B
	718	22B
	718	28B
	720	18B
	720	18B
	720	22B
	720	30B
	722A	18B
	722A	22B
	722A	28B
	722A	31B
	722B	39E2
	724A	03B
	724B	09B

PARTS INDEX

PART NO.	PAGE	ITEM	PART NO.	PAGE	ITEM	PART NO.	PAGE	ITEM
J222012.....	408	03B		632A	18B		150	24
	470A	11B		665	05B		156	114
	470A	11B		665	06B		158	114
	470A	12B		668	05B		160	114
	470A	12B		668	15B		164B	29
	470A	13B		668	16B		166B	29
	470A	13B		668	17B		182	03
	520	03B		669	06B		218	02
	520	08B		672	06B		219	01
	520	11B		673	06B	J260620.....	235	06
	520	12B		676	07B	J260625.....	230A	14
	536	01B		677	06B		232A	14
	536	07B		680	06B		234A	07
	550	11B		682	12B		235	09
	550	12B		684	01B	J260630.....	046A	23C
	550	20B		686	04B		048B	22
	550	62B		702	07B		050A	25C
	552	11B		712	02B	J260635.....	348A	00B
	552	12B		716	02B		350A	00B
	552	21B	J222014.....	176	04		352A	00B
	552	62B		178	06		354	03D
	554	12B		180	06		356C	26D
	554	20B		446	06		358	03D
	554	62B		447	06		360B	34
	554	72B		450	14	J260816.....	026	06
	556	11B		452	14		048A	13
	556	12B		516B	35		050A	13
	556	21B	J222016.....	014	19		156	112
	556	62B		024	02		158	112
	578A	08B		043	01		160	112
	578A	09B		110	06		164B	31
	578A	14B		110	12		166B	31
	578A	15B		303	06		170A	03
	578A	29B		406	04		170B	31
	580	14B		417	00D		172A	03
	580	34B		417	01D		172A	31
	580	35B	J222018.....	005	04		173	23
	582A	06B		060C	201		241	06
	582A	07B		062B	81		348A	00G
	582A	10		064B	201		348A	11
	582A	19B		402	06		350A	00G
	582A	20B		404	10		352A	00G
	582A	21B		405	10		352B	19
	582A	21B		450	11		362	11
	582A	22B		452	11		364	11
	582A	22B		516B	31		366A	11
	582B	37B		687	04		368	11
	582B	43B	J222020.....	057	09		370	11
	584	14B	J222030.....	596A	27		372	11
	584	14B	J231212.....	311	06		374A	11
	586	12B	J242070.....	510	31		376A	11
	586	12B	J250008.....	206	15		390A	15H
	588	22B		256	12		392A	15H
	590	21B	J250010.....	206	11		538A	01
	592	19	J251008.....	206	16		542	17
	592	24B	J253112.....	311	05		576	17
	594	02B	J257220.....	410	02		634A	01
	596A	34B	J260612.....	164B	40		664	17
	596B	36B		166B	30		718	21
	600	18B		298	53		720	21
	602	18B		522	15		722A	21
	608B	44B		522	34	J260820.....	027	02
	610A	12B	J260614.....	182	03		028	02
	610B	46B		390A	15F		098	00
	612B	48B		392A	15F		100	00
	614A	12B	J260616.....	146	09		102	00
	614B	46B		146	24		104	00
	630A	07B		148	09		151	02
	632A	05B		148	24		197	05
	632A	07B		150	09		244	12

PARTS INDEX

PART NO.	PAGE	ITEM
J260820.....	246	12
	314	03
	314	05
	328A	06G
	328A	06G
	558	58
	560	59
	562	58
	564	59
	596A	01
	608A	01
	610A	01
	612A	01
	614A	01
	712	17
	716	04
	718	07
	720	07
	722A	07
J260825.....	046A	32
	138A	30
	142	30
	230A	29
	232A	23
	247	09
	248	12
J260830.....	156	110
	158	110
	160	110
	230A	11
	232A	11
J260835.....	230A	11
	230A	12
	232A	11
	232A	12
	542	19
	576	19
	664	19
J260840.....	618	45
J260845.....	620	38
	636	30
	640A	30
	652A	05
	656A	05
	660	20
J260850.....	390C	38
	392B	38
J260855.....	390C	38
	390C	38
	392B	38
	392B	38
J260860.....	566A	40
	568A	41
	570	40
	572A	41
	604	35
	606	34
	608A	29
	610B	30
	612A	29
	614B	30
J260865.....	628	23
	694	16
J260870.....	626	25
	652A	06
	656A	06
	660	21
J271000.....	114	40
	116	01
	600	02
	602	02
J271016.....	471	11
	706	16
J271020.....	026	08
	037	20
	046A	08
	048A	12
	050A	12
	062B	93
	114	32
	116	08
	118	07
	119	08
	127	24
	128	10
	132	12
	138A	46
	138A	46
	142	46
	142	46
	156	119
	158	119
	160	119
	164B	25
	166B	25
	166B	75
	170A	17
	170A	22
	172A	17
	172A	22
	173	17
	183	02
	197	03
	217	100
	230A	18
	232A	18
	237	09
	258	16
	348A	09
	350B	09
	352B	11
	392A	04
	558	59
	562	60
	566A	67
	568A	67
	570	60
	572A	67
	573	08
	622	53
	638	50
	640A	50
	648	21
	649	14
	652A	01
	654	52
	656A	01
	660	15
	661	07
	706	05
	718	18
	718	28
	720	18
	720	18
	720	30
	722A	18
	722A	28
	724B	09
J271025.....	015	11
	016	11
	048B	33
	060A	11
	062A	11
	064A	11
	129	01
	190	08
	192	08
	196	08
	230B	51
	232B	44
	260	05
	262A	11
	280A	11
	294A	11
	296A	11
	298	33
	300	52
	302A	11
	306	10
	306	52
	313	02
	314	01
	354	23
	356B	25
	390A	15N
	392A	15N
	410	05
	536	21
	542	07
	576	07
	612B	42
	630A	24
	652A	30
	656A	30
	656B	76
	658	59
	664	07
	703	03
	718	22
	720	22
	722A	22
	722A	31
	722B	39E
J271030.....	002	06
	004A	04
	017	14
	026	05
	029	01
	034	02
	035	02
	036	02
	046A	27
	048B	35
	050A	33
	050A	35
	074A	18
	076	18
	106	14
	138A	47
	138A	47
	142	47
	156	33
	158	23
	160	23
	170A	02
	172A	02
	182	07
	212	22
	214	12
	219	03

PARTS INDEX

PART NO.	PAGE	ITEM
J271030.....	230A	01
	230B	51
	232A	01
	232B	44
	312	04
	313	05
	314	06
	320B	24
	320B	27
	322A	17
	322A	34
	324A	17
	324B	34
	328A	05
	330A	05
	332A	05
	336	03
	338	03
	340	03
	341	03
	342	01
	343	01
	344	02
	345	01
	346	03
	348A	07
	350A	07
	352B	10
	352B	10
	354	18
	356A	18
	356A	18
	358	18
	360A	18
	360A	18
	360A	18
	377	02
	378	00
	380B	04
	380B	14
	384	25
	384	30
	390A	03
	390A	10
	390A	10
	392A	03
	392A	10
	392B	16
	392B	27
	393	00
	394	00
	538A	05
	546	10
	548	10
	558	36
	562	35
	566A	36
	566A	38
	568A	37
	568A	39
	570	35
	572A	37
	572A	39
	596A	03
	596A	10
	608A	03
	608A	10
	610A	03
	610A	10
	612A	03
J271035.....	614A	03
	614A	10
	618	47
	630A	01
	630A	28
	634A	06
	636	05
	640A	06
	648	10
	649	10
	656B	84
	694	03
	698	10
	712	24
	712	24
	716	03
	716	24
	031	03
	032	03
	060A	04
	062A	04
	064A	04
	096	05
	144	02
	207	17
	222	01
	240	01
	304	00
	309	03
	328A	02
	330A	02
	332A	02
	356C	50
	542	02
	576	02
	594	10
	600	22
	602	20
	620	52
	652A	08
	656A	08
	660	23
	664	02
	724A	03
	636	04
	640A	04
	046A	16
	048A	16
	050A	16
	106	07
	648	02
	648	11
	649	02
	706	12
	622	39
	624	34
	046A	17
	048A	17
	050A	17
	230A	04
	232A	02
	584	09
	586	03
	588	11
	590	11
	592	10
	608A	12
	610A	12
	612A	12
	614A	12
J271095.....	680	13
	682	01
	686	13
	588	17
	590	17
	592	16
J271225.....	096	04
	212	15
	536	07
	702	07
J271230.....	190	02
	192	02
	194	02
	196	02
	200	02
	200	11
	207	20
	408	03
	632A	07
J271235.....	074A	18
	078	17
	350B	20
	352A	09
	372	26
	374A	26
	550	62
	552	62
	554	72
	556	62
	712	02
	716	02
J271240.....	594	02
	600	18
	602	18
	630A	07
J271245.....	066	13
	071	18
J271250.....	582B	43
	668	16
	668	17
	669	06
	673	06
	677	06
J271260.....	580	35
	582A	22
	582A	22
	596A	36
	632A	05
	668	05
	668	15
	684	01
J271265.....	470A	11
	520	03
	520	12
	550	11
	552	11
	554	12
	556	11
	596A	34
	608B	44
	610B	46
	612B	48
	614B	46
	680	06
	682	12
	686	04
J271270.....	074A	15
	076	15
	078	10
	079	10

PARTS INDEX

PART NO.	PAGE	ITEM
J271270.....	082	01
	083	01
	084	01
	550	20
	552	21
	554	20
	556	21
	582A	07
J271275.....	470A	12
	520	11
	578A	15
	580	34
	582A	21
	582A	21
	584	14
	586	12
	588	22
	590	21
	592	24
J271280.....	074A	15
	078	10
	470A	13
	520	08
	578A	14
	580	14
	582A	06
	582A	20
	582B	37
	632A	18
J271285.....	066	20
	067	20
	068	20
	070A	20
	071	17
	083	24
	084	24
J271290.....	536	01
	550	12
	552	12
	554	62
	556	12
	582A	19
J281020.....	300	05
	307	05
	356C	29
J281025.....	230B	50
	232B	45
J281030.....	017	13
	033	04
	230B	50
	232B	45
	300	08
	300	51
	306	03
	306	51
	307	08
	341	05
	343	02
	344	03
	345	02
	346	04
	348A	00E
	348A	08
	350A	00E
	350A	08
	350B	08
	352A	00E
	352B	24
	354	03C
	354	19
	356A	19
	356A	19
	356A	19
	356B	19
	356B	19
	356B	26C
	358	03C
	358	19
	360A	19
	360A	33
	360A	33
	360A	33
	380B	14
	392A	05
	632A	21
J281035.....	222	19
	226	19
	226	26
	240	16
	382	08
	385	08
J281040.....	384	27
	388	27
J281050.....	632A	20
J281230.....	082	21
	083	21
	084	21
J281240.....	407	01
J450510.....	040	06
	042	08
J450520.....	164B	27
	166B	27
J460310.....	170A	06
	172A	06
J460325.....	108	10
J460510.....	154	09
J460516.....	154	02
	222	04
	226	04
	240	04
J460612.....	108	26
J460614.....	108	12
J460616.....	146	05
	146	08
	146	12
	146	19
	146	23
	146	27
	148	05
	148	08
	148	12
	148	19
	148	23
	148	27
	150	05
	150	08
	150	12
	150	19
	150	23
	150	27
	151	03
	151	06
	151	12
	151	17
	167	03
	172B	46
	173	14
	184	03
	185	03
	186	03
J460620.....	170A	05
	170A	11
	170A	14
	172A	05
	172A	11
	172A	14
	208	01
	241	16
	248	16
	313	09
	320A	14
	322A	24
	324B	24
	328A	09
	330A	09
	332A	09
J460630.....	146	04
	146	16
	148	04
	148	16
	150	04
	150	16
J460635.....	170A	28
	172A	28
J460820.....	244	11
	246	11
J660645.....	709	03
J680510.....	265	11
J75481.....	409	04
	454	34
	456	17
	458	17
	460	17
	461	04
	462	02
	463	02
	464	02
	508	19
	509	19
	510	19
	518	34
	691	00D
	691	07
J75482.....	471	08
	522	22
	522	41
J780545.....	390C	39
	392C	61
J780610.....	217	08
J780612.....	062B	26B
	724A	04B
J780616.....	060A	10
	062A	10
	064A	10
J780625.....	706	01

PARTS INDEX

PART NO.	PAGE	ITEM
J780812.....	217	03
J780820.....	108	20
	328B	24
	330B	21
	332B	21
J780825.....	328B	14
	328B	24
	330A	14
	330B	21
	332B	14
	332B	21
J781025.....	691	04
J781030.....	082	11
	083	11
	084	11
	086	02
	086	06
	088	02
	088	06
	090	02
	090	02
	091	02
	091	02
	092	02
	093	02
	094	02
	095	02
	114	33
	116	38
	536	05
	550	02
	552	02
	554	02
	556	02
	632A	03
	718	01
	720	01
	722A	01
J781035.....	078	02
	079	02
	096	12
	106	00
	636	61
	640B	68
J781040.....	074A	12
	076	12
	304	01
	706	08
J781045.....	126	02
J781065.....	304	02
J781080.....	090	08
	091	08
J781090.....	304	03
J781225.....	190	11
	194	11
	207	23
J781230.....	065	19
J781240.....	066	06
	067	06
	068	06
	070A	06
	071	06
J833025.....	008	07
J833627.....	009	03
J900612.....	164B	40A
	166B	30A
	298	53A
	522	15A
	522	34A
J900614.....	182	03A
J900616.....	146	09A
	146	24A
	148	09A
	148	24A
	150	09A
	150	24A
	156	114A
	158	114A
	160	114A
	164B	29A
	166B	29A
	182	03A
	190	00E
	192	00E
	194	00E
	196	00E
	197	00E
	200	00E
	218	02A
	219	01A
	390A	15LE
	392A	15LE
J900620.....	235	06A
J900625.....	230A	14A
	232A	14A
	234A	07A
	235	09A
J900630.....	046A	23C1
	048B	22A
	050A	25CA
J900635.....	348A	00BA
	350A	00BA
	352A	00BA
	354	03DA
	356C	26DA
	358	03DA
	360B	34A
J900800.....	212	01
	214	01
J900816.....	026	06A
	048A	13A
	050A	13A
	156	112A
	158	112A
	160	112A
	164B	31A
	166B	31A
	170A	03A
	170B	31A
	172A	03A
	172A	31A
	173	23A
	241	06A
	348A	00GA
	348B	11A
	350A	00GA
	352A	00GA
	352B	19A
	362	11A
	364	11A
	366A	11A
	368	11A
	370	11A
	372	11A
	374A	11A
	376A	11A
	390A	15HA
	392A	15HA
J900820.....	027	02A
	028	02A
	098	00A
	100	00A
	102	00A
	104	00A
	151	02A
	197	05A
	244	12A
	246	12A
	314	03A
	314	05A
	328A	06GA
	328A	06GA
	558	58A
	560	59A
	562	58A
	564	59A
	596A	01A
	608A	01A
	610A	01A
	612A	01A
	614A	01A
	712	17A
	716	04A
	718	07A
	720	07A
	722A	07A
J900825.....	046A	32A
	138A	30A
	142	30A
	230A	29A
	232A	23A
	247	09A
	248	12A
J900830.....	156	110A
	158	110A
	160	110A
	230A	11A
	232A	11A
J900835.....	230A	11A
	230A	12A
	232A	11A
	232A	12A
	542	19A
	576	19A
	664	19A
J900840.....	618	45A
J900845.....	620	38A
	636	30A
	640A	30A
	652A	05A
	656A	05A
	660	20A
J900850.....	390C	38A
	392B	38A
J900855.....	390C	38A
	390C	38A
	392B	38A
	392B	38A
J900860.....	566A	40A
	568A	41A
	538A	01A
	542	17A
	576	17A
	634A	01A
	664	17A
	718	21A
	720	21A
	722A	21A

PARTS INDEX

PART NO.	PAGE	ITEM
J900860.....	570	40A
	572A	41A
	604	35A
	606	34A
	608A	29A
	610B	30A
	612A	29A
	614B	30A
J900865.....	628	23A
	694	16A
J900870.....	626	25A
	652A	06A
	656A	06A
	660	21A
J900880.....	538A	06
	634A	03
J901000.....	114	40A
	116	01A
	600	02A
	602	02A
J901004.....	015	14
	016	14
J901010.....	015	15
	016	15
J901016.....	471	11A
	706	16A
J901020.....	026	08A
	037	20A
	046A	08A
	048A	12A
	050A	12A
	062B	93A
	114	32A
	116	08A
	118	07A
	119	08A
	127	24A
	128	10A
	132	12A
	138A	46A
	138A	46A
	142	46A
	142	46A
	156	119A
	158	119A
	160	119A
	164B	25A
	166B	25A
	166B	75A
	170A	17A
	170A	22A
	172A	17A
	172A	22A
	173	17A
	183	02A
	197	03A
	217	100A
	230A	18A
	232A	18A
	237	09A
	258	16A
	300	05A
	307	05A
	348A	09A
	350B	09A
	352B	11A
	356C	29A
	392A	04A
	558	59A
	562	60A
	566A	67A
	568A	67A
	570	60A
	572A	67A
	573	08A
	622	53A
	638	50A
	640A	50A
	648	21A
	649	14A
	652A	01A
	654	52A
	656A	01A
	660	15A
	661	07A
	706	05A
	718	18A
	718	28A
	720	18A
	720	18A
	720	30A
	722A	18A
	722A	28A
	724B	09A
J901025.....	015	11A
	016	11A
	048B	33A
	060A	11A
	062A	11A
	064A	11A
	129	01A
	190	08A
	192	08A
	196	08A
	230B	50A
	230B	51A
	232B	44A
	232B	45A
	260	05A
	262A	11A
	280A	11A
	294A	11A
	296A	11A
	298	33A
	300	52A
	302A	11A
	306	10A
	306	52A
	313	02A
	314	01A
	354	23A
	356B	25A
	390A	15NA
	392A	15NA
	410	05A
	509	21
	536	21A
	542	07A
	576	07A
	612B	42A
	630A	24A
	652A	30A
	656A	30A
	658	59A
	664	07A
	703	03A
	718	22A
	720	22A
	722A	22A
	722A	31A
	722B	39E1
J901030.....	002	06A
	004A	04A
	017	13A
	017	14A
	026	05A
	029	01A
	033	04A
	034	02A
	035	02A
	036	02A
	046A	27A
	048B	35A
	050A	33A
	050A	35A
	074A	18A
	076	18A
	106	14A
	138A	47A
	138A	47A
	142	47A
	156	33A
	158	23A
	160	23A
	170A	02A
	172A	02A
	182	07A
	212	22A
	214	12A
	219	03A
	230A	01A
	230B	50A
	230B	51A
	232A	01A
	232B	44A
	232B	45A
	300	08A
	300	51A
	306	03A
	306	51A
	307	08A
	312	04A
	313	05A
	314	06A
	320B	24A
	320B	27A
	322A	17A
	322A	34A
	324A	17A
	324B	34A
	328A	05A
	330A	05A
	332A	05A
	336	03A
	338	03A
	340	03A
	341	03A
	341	05A
	342	01A
	343	01A
	343	02A
	344	02A
	344	03A
	345	01A
	345	02A
	346	03A
	346	04A
	348A	00EA
	348A	07A
	348A	08A

PARTS INDEX

PART NO.	PAGE	ITEM	PART NO.	PAGE	ITEM	PART NO.	PAGE	ITEM
J901030.....	350A	00EA		632A	21A		048A	17A
	350A	07A		634A	06A		050A	17A
	350B	08A		636	05A		230A	04A
	350B	08A		640A	06A		232A	02A
	352A	00EA		648	10A	J901085.....	230A	45
	352B	10A		649	10A		230B	49A
	352B	10A		656B	76A		232B	43
	352B	24A		656B	84A		232B	43A
	354	03CA		694	03A		584	09A
	354	18A		698	10A		586	03A
	354	19A		712	24A		588	11A
	356A	18A		712	24A		590	11A
	356A	18A		716	03A		592	10A
	356A	19A		716	24A		608A	12A
	356A	19A	J901035.....	031	03A		610A	12A
	356B	19A		032	03A		612A	12A
	356B	19A		060A	04A		614A	12A
	356B	19A		062A	04A		680	13A
	356B	26CA		064A	04A		682	01A
	358	03CA		096	05A		686	13A
	358	18A		144	02A	J901095.....	588	17A
	358	19A		207	17A		590	17A
	360A	18A		222	01A		592	16A
	360A	18A		222	19A	J901202.....	630A	16
	360A	18A		226	19A	J901205.....	592	20
	360A	19A		226	26A	J901206.....	582A	08
	360A	33A		230A	44	J901208.....	578A	23
	360A	33A		230B	48A		580	22
	360B	33A		232A	42		582A	09
	377	02A		232A	42A	J901210.....	578A	26
	378	00A		240	01A		580	28
	380B	04A		240	16A	J901220.....	054	03
	380B	14A		304	00A	J901225.....	096	04A
	380B	14A		309	03A		212	15A
	384	25A		328A	02A		536	07A
	384	30A		330A	02A		702	07A
	390A	03A		332A	02A	J901230.....	082	21A
	390A	10A		356C	50A		083	21A
	390A	10A		382	08A		084	21A
	392A	03A		385	08A		190	02A
	392A	05A		542	02A		192	02A
	392A	10A		576	02A		194	02A
	392B	16A		594	10A		196	02A
	392B	27A		600	22A		200	02A
	393	00A		602	20A		200	11A
	394	00A		620	52A		207	20A
	538A	05A		652A	08A		408	03A
	546	10A		656A	08A		632A	07A
	548	10A		660	23A	J901235.....	074B	18A
	558	36A		664	02A		078	17A
	562	35A		724A	03A		350B	20A
	566A	36A	J901040.....	384	27A		352B	09A
	566A	38A		388	27A		372	26A
	568A	37A		542	22		374A	26A
	568A	39A		576	22		550	62A
	570	35A		636	04A		552	62A
	572A	37A		640A	04A		554	72A
	572A	39A		664	22		556	62A
	596A	03A	J901045.....	046A	16A		712	02A
	596A	10A		048A	16A		716	02A
	608A	03A		050A	16A	J901240.....	407	01A
	608A	10A	J901050.....	106	07A		594	02A
	610A	03A		632A	20A		600	18A
	610A	10A	J901065.....	648	02A		602	18A
	612A	03A		648	11A		630A	07A
	614A	03A		649	02A	J901245.....	066	13A
	614A	10A		706	12A		071	18A
	618	47A	J901070.....	622	39A	J901250.....	443	19
	630A	01A		624	34A		444	19
	630B	28A	J901080.....	046A	17A		445	19

PARTS INDEX

PART NO.	PAGE	ITEM
J901250.....	582B	43A
	665	06A
	668	16A
	668	17A
	669	06A
	672	06A
	673	06A
	676	07A
	677	06A
J901260.....	580	35A
	582A	22A
	582A	22A
	596B	36A
	632A	05A
	668	05A
	668	15A
	684	01A
J901265.....	470A	11A
	470A	11A
	520	03A
	520	12A
	550	11A
	552	11A
	554	12A
	556	11A
	578A	29A
	596A	34A
	608B	44A
	610B	46A
	612B	48A
	614B	46A
	665	05A
	680	06A
	682	12A
	686	04A
J901270.....	074A	15A
	076	15A
	078	10A
	079	10A
	082	01A
	083	01A
	084	01A
	550	20A
	552	21A
	554	20A
	556	21A
	582A	07A
J901275.....	470A	12A
	470A	12A
	520	11A
	578A	08A
	578A	15A
	580	34A
	582A	21A
	582A	21A
	584	14A
	584	14A
	586	12A
	586	12A
	588	22A
	590	21A
	592	24A
J901280.....	074A	15A
	078	10A
	470A	13A
	470A	13A
	520	08A
	578A	09A
	578A	14A
	580	14A
	582A	06A
	582A	20A
	582B	37A
	632A	18A
J901285.....	066	20A
	067	20A
	068	20A
	070A	20A
	071	17A
	083	24A
	084	24A
J901290.....	508	11
	509	11
	536	01A
	550	12A
	552	12A
	554	62A
	556	12A
	582A	19A
J901430.....	126	04
	176	03
	178	07
	180	07
	450	24
	452	24
	516B	33
J901435.....	006	01
	007	01
	446	03
J901480.....	486	16
	488	23
	490	17
	492	14
	494	15
	496	13
	498	23
	500	16
	502	16
	503	10
J901630.....	200	15
J901635.....	413	12
	414	12
J901645.....	406	02
J921025.....	336	10A2
	338	10A2
	362	00AB
	362	01AB
	364	00AB
	364	01AB
	366A	00AB
	366A	01AB
	368	00AB
	368	01AB
	370	00AB
	370	01AB
	372	00AB
	372	01AB
	374A	00AB
	374A	01AB
	376A	00AB
	376A	05AB
	419	09
J921030.....	014	25
	054	01
J921035.....	054	00
J921230.....	390C	44
	392B	31
J921240.....	390C	47
	390C	47
	392C	40
	392C	40
J921245.....	303	09A
	390C	47
	392C	40
J921435.....	446	03
	447	04
J921635.....	024	01
J921640.....	014	18
	110	03
	406	02
J921645.....	043	00
	417	00C
	417	01C
J921655.....	110	13
J921680.....	110	09
J921840.....	005	03
	450	10
	452	10
	516B	30
	687	03
J921845.....	060C	200
	062B	80
J921850.....	060C	200
	062B	80
	064B	200
J922000.....	002	11
	004A	05
J922004.....	002	12
	004A	14
J922060.....	057	08
J922204.....	310	06
J931600.....	420	11
	421	01
	422	101
J931605.....	510	37
J932270.....	486	14
	488	21
	490	15
	492	12
	494	13
	496	11
	498	21
	500	14
	502	14
J932280.....	508	02
J950008.....	108	16
	209	04
J950010.....	037	03
	156	106
	156	120
	158	106
	158	120
	160	106
	160	120
	164A	02
	166A	02
	336	09
	338	09
	358	00E
	360A	00E
	362	03
	364	03
	366A	03
	368	03
	370	03
	372	03
	374A	03
	376A	03
	390A	15C
	392A	15C

PARTS INDEX

PART NO.	PAGE	ITEM
J950012.....	098	08
	100	08
	102	08
	104	08
	200	13
	508	12
	509	12
J950016.....	002	27
	004A	20
	454	19
	456	14
	458	14
	460	14
	518	19
J950020.....	450	07
	452	07
	454	17
	456	12
	458	12
	460	12
	516B	22
	518	17
J950022.....	516B	24
J951016.....	510	38
J951018.....	402	07
	403	07
	404	07
	405	06
J951022.....	486	04
	488	07
	490	04
	492	04
	494	04
	496	04
	498	07
	500	04
	502	04
	508	03
J952010.....	328A	06D
	328A	06D
	330A	04D
	330A	04D
	332A	04D
	332A	04D
J952014.....	161	05I
	176	05I
	178	03I
	180	03I
M340816.....	316	02
	318	01
	320A	01
	322A	02
	332A	04G
	332A	04G
M340825.....	324A	03
	332A	04H
	332A	04H
M351020.....	420	06
	421	00E
	422	06
M360616.....	018	03
	018	03
M360816.....	374A	27B
M430613.....	161	02
	176	07
	178	05
	180	05
M500605.....	336	10E
	338	10E
	362	00E
M500807.....	542	04
M570010.....	156	103
M660014.....	014	20
M660018.....	014	21
U13920U.....	507	05
U13921U.....	507	04
XB00000905.....	258	08
XB00000906.....	258	09
XB00005489.....	206	00
XB00005490.....	206	01
XB00005491.....	206	02
XB00005492.....	206	03
XB00005493.....	206	04
XB00005494.....	206	07
XB00005495.....	206	08
XB00005496.....	206	09
XB00005497.....	206	20
XV00000107.....	726	11
XV00000109.....	726	11A
YA00000340.....	730B	70
YA00000341.....	742H	85
YA00000687.....	440	103
YA00000970.....	742I	85
YA00000971.....	742I	85
YA00000972.....	742I	85
YA00000973.....	742I	85
YA00000974.....	742I	85
YA00000975.....	742I	85
YA00000976.....	742I	85
YA00000977.....	742I	85
YA00000978.....	742I	85
YA00000979.....	742I	85
YA00000980.....	742I	85
YA00000981.....	742I	85
YA00000982.....	742I	85
YA00000983.....	742I	85
YA00000984.....	742I	85
YA00000985.....	742I	85
YA00000986.....	742I	85
YA00001741.....	742I	85
YA00001750.....	531	00
YA00002931.....	736D	85
YA00002933.....	736D	85
YA00003014.....	151	19
YA00003621.....	390B	35A
	392B	35A
YA00003622.....	390B	35B
	392B	35B
YA0000463.....	124	01
YA00004643.....	694	05
YA00007347.....	424	00B
YA00008687.....	750A	30
YA00008776.....	738A	30
	744A	30
YA00008917.....	318	00B
YA00008918.....	318	00N
YA00008919.....	318	00H
YA00008923.....	318	00M
YA00009218.....	470A	09
YA00009281.....	428B	103
YA00009289.....	318	00
YA00009345.....	328A	06B
	330A	04B
	332A	04B
YA00009505.....	328B	13
	330A	13
	332B	13
YA00009506.....	328B	18
	330B	18
	332B	18
YA00009746.....	022	28
YA00009747.....	022	29
YA00009749.....	022	30
YA00010422.....	732A	44
YA00010687.....	154	08
YA00010689.....	154	08
YA00010751.....	154	08
YA00011364.....	308	01
YA00011365.....	308	02
YA00013417.....	228A	26
YA00013418.....	228B	52
YA00013614.....	712	39
YA00015139.....	258	29
YA00016051.....	060B	30D
	064B	36D
YA00016052.....	060B	30
	064B	36
YA00016054.....	060C	101
	064B	101
YA00016386.....	060C	100
	064B	100
YA00017729.....	012B	00
YA00017806.....	186	04
YA00019770.....	708	17
YA00019922.....	200	10
YA00020588.....	709	06
YA00020592.....	419	15
YA00020675.....	419	02
YA00021748.....	318	00E
YA00021749.....	318	00D
YA00021750.....	318	00I
YA00022475.....	390C	44
	392B	31
YA00022476.....	390C	47
	392C	40
YA00024983.....	384	29
YA00026486.....	060B	30
	064B	36
YA00026487.....	062B	31
	724A	07
YA00028129.....	708	09
YA00028559.....	728A	10
	734A	10
	740A	10
	746A	10
YA00031089.....	736B	50
YA00031864.....	736A	46
YA00031865.....	736D	85
YA00033064.....	062B	100
	724B	100
YA00033065.....	060C	100
	064B	100
YA00034165.....	328B	13
	330A	13
	332B	13
YA00034166.....	328B	18
	330B	18
	332B	18
YA40004050.....	324A	16

PARTS INDEX

PART NO.	PAGE	ITEM	PART NO.	PAGE	ITEM	PART NO.	PAGE	ITEM
YA40005336.....	398	00						
YA40005338.....	398	00						
YA40005900.....	074A	17						
YA40005901.....	078	16						
YA40005902.....	350A	00A1						
YA40006456.....	328A	01						
	330A	01						
	332A	01						
YA40006457.....	328A	00						
	330A	00						
	332A	00						
YA40006458.....	328A	06C						
	330A	04C						
	332A	04C						
YA40006459.....	328A	06A						
	330A	04A						
	332A	04A						
YA40012222.....	709	01						
YA40015569.....	384	11						
YA40022599.....	706	03						
YA40022944.....	328A	06C						
	330A	04C						
	332A	04C						
YA60000301.....	170B	37						
	172A	29						
YA60003450.....	694	07						
YA60006559.....	428A							
YA60007024.....	531							
YA60007126.....	330A	04						
YA60016212.....	440							
YA60017384.....	432A							
YA60017386.....	438A							
YA60019358.....	332A	04						
YA60019361.....	328A	06						
YB00001597.....	409	05						
YB60000078.....	112	00						
YB60000173.....	615	00						

Hitachi Construction Machinery Co., Ltd.
URL:http://www.hitachi-c-m.com

Recycle This book is printed on recycled paper.
再生紙 本書は再生紙を使用しています。

PRINTED IN JAPAN (G) 2014.07